Miele
PROFESSIONAL

Plano de instalação

PLW 6011
PLW 6111

Leia **atentamente** as instruções de utilização e montagem, assim como a documentação de serviço, antes da montagem, instalação e início de funcionamento. Desta forma não só se protege como evita anomalias no aparelho.

pt - PT

M.-Nr. 11 206 580

Indicações de instalação

Autorização para instalação

A máquina de lavar e desinfetar só pode ser instalada por **técnicos eletricistas/técnicos canalizadores** com licença para o efeito e de acordo com as instruções de instalação.
A máquina de lavar e desinfetar deve ser instalada em conformidade com as respetivas normas e regulamentações aplicáveis, disposições e regulamentações legais relativas à prevenção de acidentes.
A **colocação em funcionamento** e instrução só deve ser efetuada pelo serviço de assistência técnica da Miele ou por uma empresa especializada autorizada pela Miele.

Requisitos relativos ao ambiente

Nas imediações da máquina de lavar e desinfetar só deve ser utilizado mobiliário específico para uso industrial, para evitar risco de danos causados pela água condensada.

Instalação

A instalação da máquina deve ser efetuada sobre uma base plana.

Ligações de água

É possível a ligação direta de água fria, de água quente e do esgoto sem válvulas de segurança. As válvulas de bloqueio dos tubos de água têm de estar facilmente acessíveis.

Ligação elétrica

A ligação elétrica deve ser estabelecida de acordo com os respectivos fundamentos jurídicos, as disposições relativas à prevenção de acidentes e as normas aplicáveis. O cabo de ligação deve ser instalado de forma protegida contra influências térmicas.
De preferência, feche a máquina de lavar e desinfetar com um **dispositivo de encaixe**, para facilitar o teste de segurança elétrica em caso de reparação ou manutenção.
Se colocar a máquina de lavar e desinfetar em funcionamento com uma **ligação fixa**, instale então no local um interruptor principal, que assegure uma separação de todos os pólos da rede elétrica e uma capacidade de abertura do contato de, pelo menos, 3 mm.
O dispositivo de encaixe e o interruptor principal têm de estar facilmente acessíveis após a instalação da máquina de lavar.

Condutor de proteção e ligação equipotencial

Ligue um **disjuntor diferencial (30 mA)**, para aumentar a segurança da máquina de lavar e desinfetar. Estabeleça uma ligação equipotencial. O parafuso de ligação para a ligação equipotencial com o **tamanho M8** encontra-se na parte de trás da máquina de lavar e desinfetar. **A ligação equipotencial e o condutor de proteção têm de estar ligados antes da colocação em funcionamento!**

Conexão de ar ventilado

Ventile para a atmosfera com um condensador de vapor. Para melhorar o clima da sala no que diz respeito à temperatura e à umidade, a ventilação da câmara pode ser conectada a um conduto de ventilação externo. Evite o refluxo do condensado na lavadora-desinfetadora. Conduza o duto de ventilação e descarregue a condensação no ponto mais baixo. O conduíte deve estar em aço inoxidável A304 (V2S) ou em um material plástico adequado para altas temperaturas (constante **95 ° C**) ou em polipropileno (PP).Em caso de conexão com um sistema externo, forneça uma pausa de ar adequada. Ventile para a atmosfera com condensador de vapor. Ventile várias lavadoras desinfetadoras individualmente (não use o coletor).

Interface RS232

Para a transmissão de dados de processo para uma impressora ou um software externo de documentação de processo, está disponível uma **interface serial RS232** na parte de trás do aparelho.
O cabo **não** está incluído no material fornecido. Ligação e instalação têm de cumprir a **IEC 62368**.

Caraterísticas técnicas

Ligação elétrica de 400 V/50 Hz

Tensão (fornecimento de fábrica)	3N AC 400V/50Hz
Consumo de energia	8,25 kW
Fusível	3 x 16 A
Cabo de ligação, secção mín.	5 x 2,5 mm^2
Comprimento do cabo de ligação	2 m
Variação de tensão máx. permitida	+/- 10%

Água fria

Comprimento da mangueira de ligação à água fria	2 m
Temperatura máx.	15 °C
Dureza da água máx. permitida sem descalcificador (perante uma dureza de água superior a 4 °dH, tem de ser utilizado um descalcificador. Ligação para a dosagem de líquidos está disponível.)	4 °dH
Pressão mínima de fluxo	200 kPa
Pressão máxima	800 kPa
Fluxo volumétrico	12 l/min
Rosca de ligação no local de acordo com a DIN 44991 (vedação plana)	3/4 de polegada

Água quente

Comprimento da mangueira de ligação	2 m
Temperatura máx.	60 °C
Dureza da água máx. (perante uma dureza de água superior a 4 °dH, tem de ser utilizado um descalcificador. Ligação para a dosagem de líquidos está disponível.)	4 °dH
Pressão mínima de fluxo	100 kPa
Pressão máxima	800 kPa
Fluxo volumétrico	12 l/min
Rosca de ligação no local de acordo com a DIN 44991 (vedação plana)	3/4 de polegada

Água totalmente desmineralizada

Comprimento da mangueira de ligação da água desmineralizada	2 m
Temperatura máx.	60 °C
Dureza máx. da água	0,8 °dH
Pressão mínima de fluxo	100 kPa
Pressão máxima	800 kPa
Fluxo volumétrico	12 l/min
Rosca de ligação no local de acordo com a DIN 44991 (vedação plana)	3/4 de polegada

Água de esgoto

Temperatura da água residual	93 °C
Abertura na parede para conduta de água de esgoto	40 mm
Centro da abertura na parede (altura sobre o piso acabado)	0,7 m
Fluxo volumétrico temporário máx. do esgoto	50 l/min

Saída de ar

Fluxo volumétrico da saída de ar	150 m^3/h
Valor médio da temperatura/máx. temporário	30 / 40 °C
Valor médio/máx. temporário da humidade relativa do ar	70 / 100 %
Perda de pressão máx. admissível do tubo de saída de ar	100 kPa

Unidade de secagem e filtro HEPA (apenas PLW 6011)

Fluxo volumétrico nominal	35 m^3/h
Queda de pressão inicial, nominal	120 kPa
Diâmetro médio	0,2 µm
Pressão barométrica	996 mbar
Temperatura	23,5 °C
Humidade relativa do ar	54 %
Eficiência MPPS	99,995 %

Pé

Quantidade de pés da máquina	4
Regulação em altura	0-30 mm
Diâmetro do pé	45 mm

Dissipação de calor no local de instalação

por radiação durante o funcionamento da PLW 6011	0,44 kWh
por radiação durante o funcionamento da PLW 6111	0,35 kWh

Condições de instalação

Temperatura ambiente permitida	5-40 °C
Humidade relativa do ar	20-90 %
Altura de montagem máx. acima do nível do mar	2000* m
* para altitudes mais elevadas existem versões especiais	

Caraterísticas técnicas

Dados da máquina PLW 6011

Altura	1715 mm
Largura	650 mm
Profundidade	687 mm
Peso líquido	192 kg
Carga exercida no solo em funcionamento	~2000 N
Carga máx. no piso	250 daN/m²
Largura mín. de colocação incluindo palete de transporte	945 mm
Profundidade mín. de colocação incluindo palete de transporte	840 mm
Altura mín. de colocação incluindo palete de transporte	1860 mm
Valores de emissão de ruídos	< 70 dB

Dados da máquina PLW 6111

Altura	1870 mm
Largura	650 mm
Profundidade	687 mm
Peso líquido	251 kg
Carga exercida no solo em funcionamento	~3260 N
Carga máx. no piso	400 daN/m²
Largura mín. de colocação incluindo palete de transporte	945 mm
Profundidade mín. de colocação incluindo palete de transporte	840 mm
Altura mín. de colocação incluindo palete de transporte	2110 mm
Valores de emissão de ruídos	< 70 dB

Abreviaturas

EL	Ligação elétrica	PA	Ligação equipotencial
KW	Ligação à água fria	AW	Ligação da água de esgoto
VE	Ligação para água desmineralizada	HF	Filtro HEPA
NW	Ligação à rede e impressora (opcional)	AL	Ligação de saída de ar
F	Pés da máquina		

Dimensões da PLW 6011

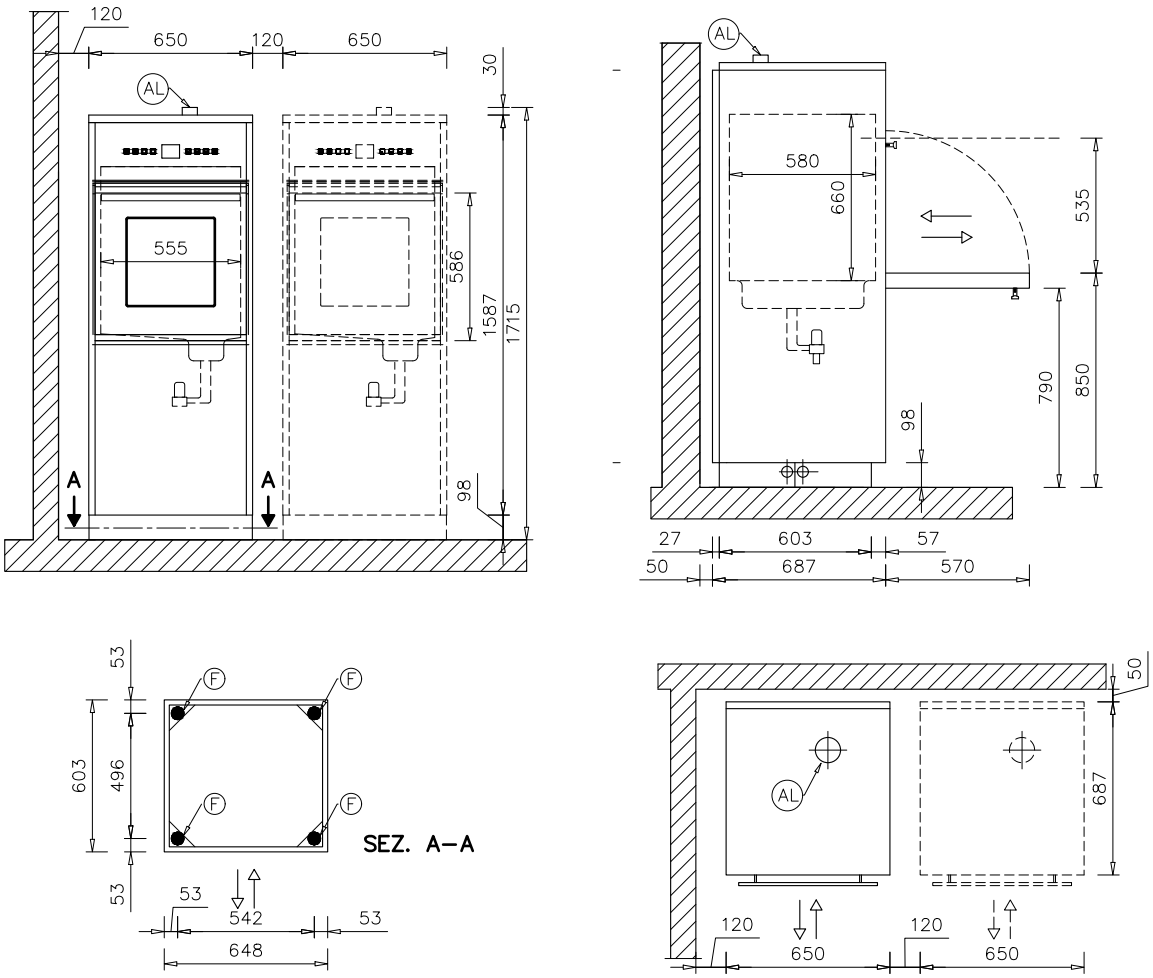

Ligações superiores da PLW 6011

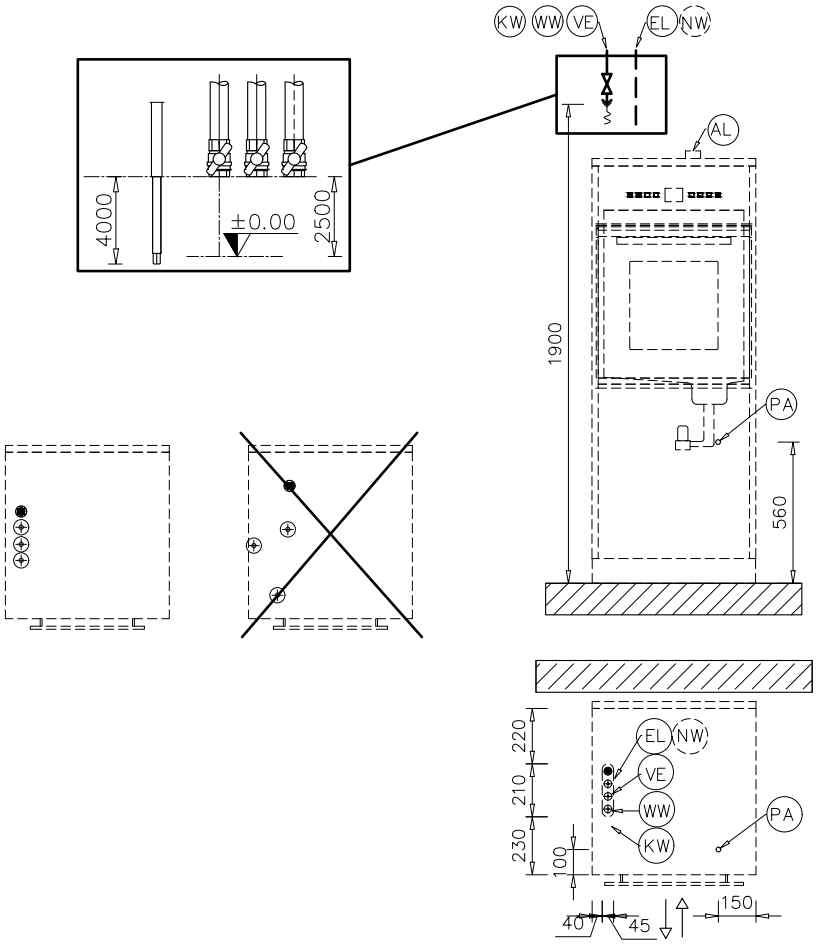

Ligações inferiores da PLW 6011

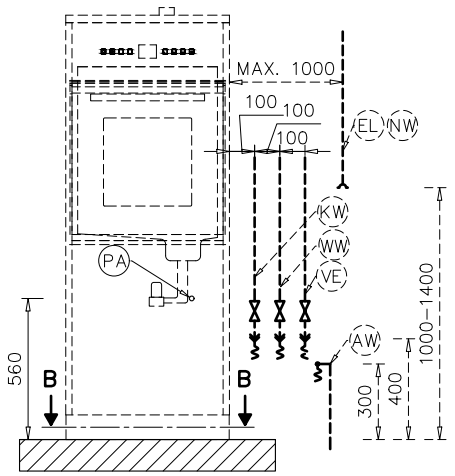

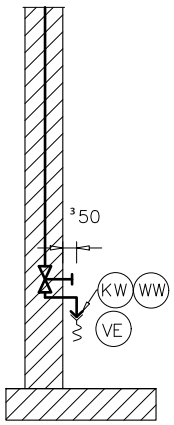

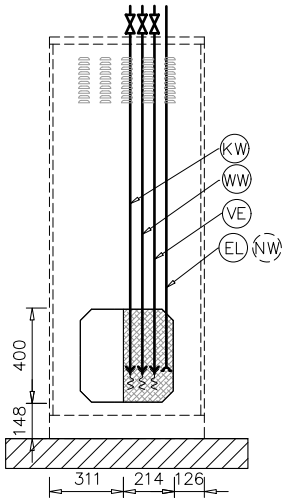

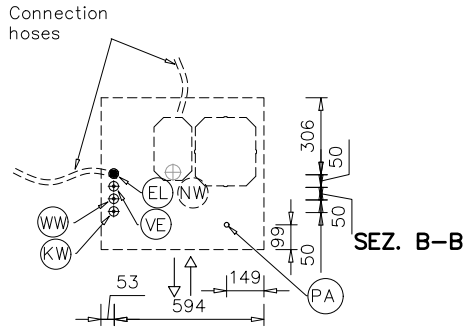

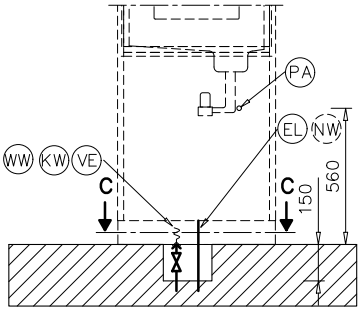

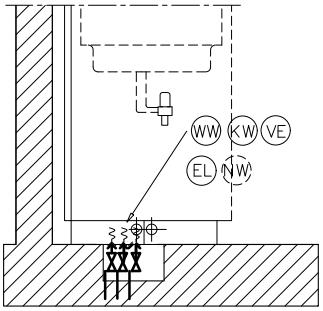

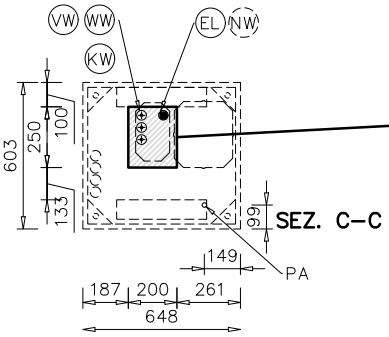

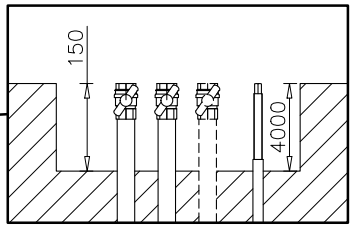

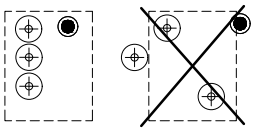

Válvula de esgoto da PLW 6011

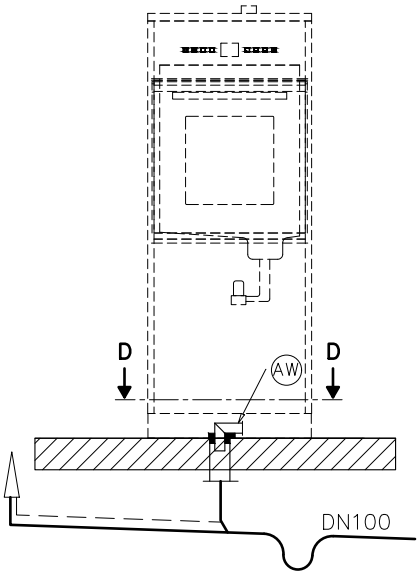

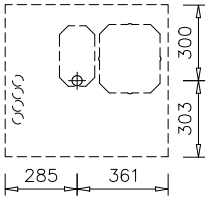

SEZ. D–D

Bomba de esgoto da PLW 6011

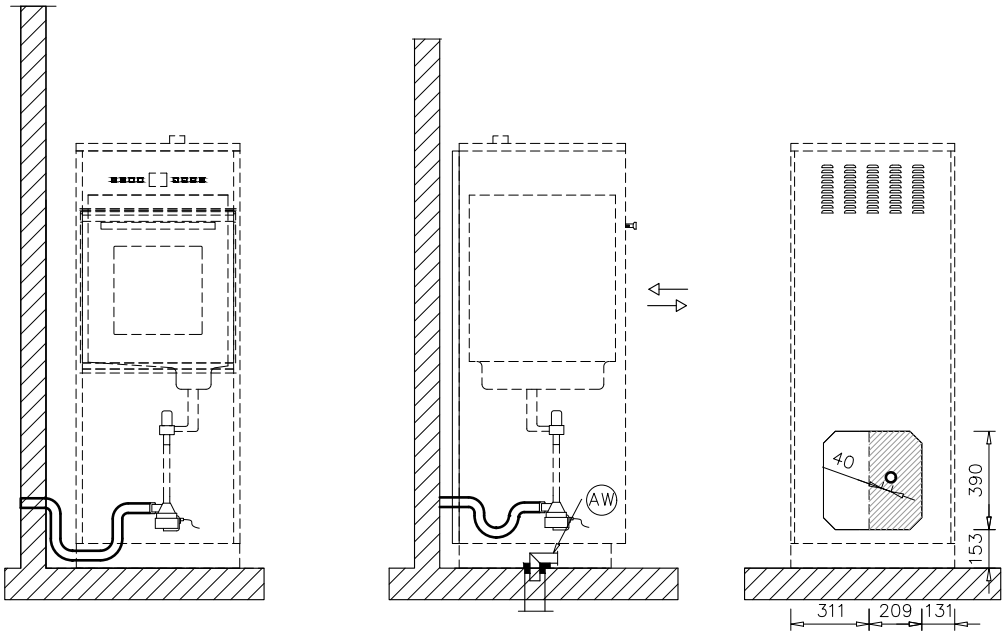

Saída de ar da PLW 6011

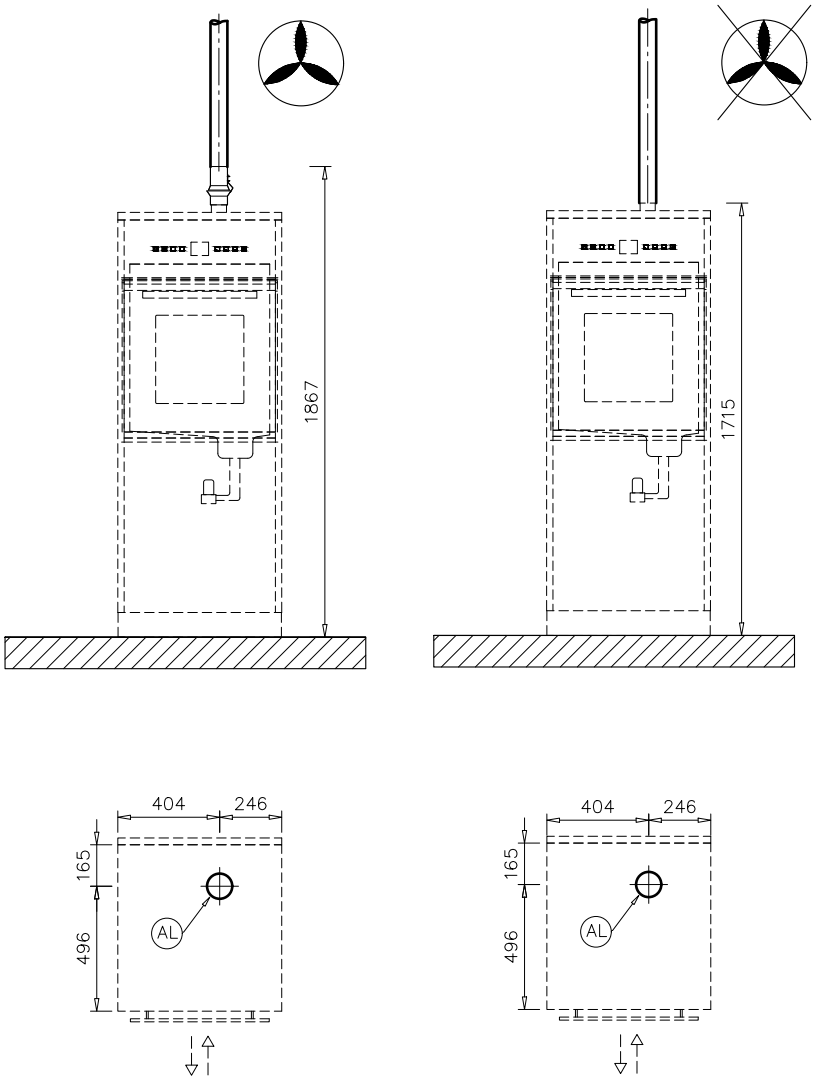

Abreviaturas

EL	Ligação elétrica	PA	Ligação equipotencial
KW	Ligação à água fria	AW	Ligação da água de esgoto
VE	Ligação para água desmineralizada	HF	Filtro HEPA
NW	Ligação à rede e impressora (opcional)	AL	Ligação de saída de ar
F	Pés da máquina		

Dimensões da PLW 6111

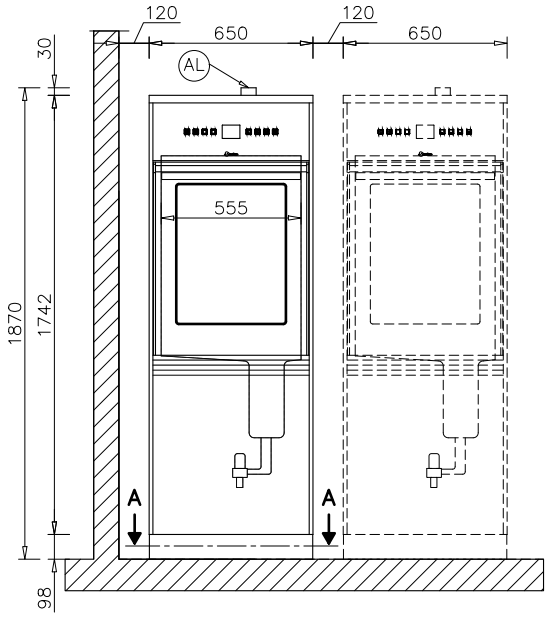

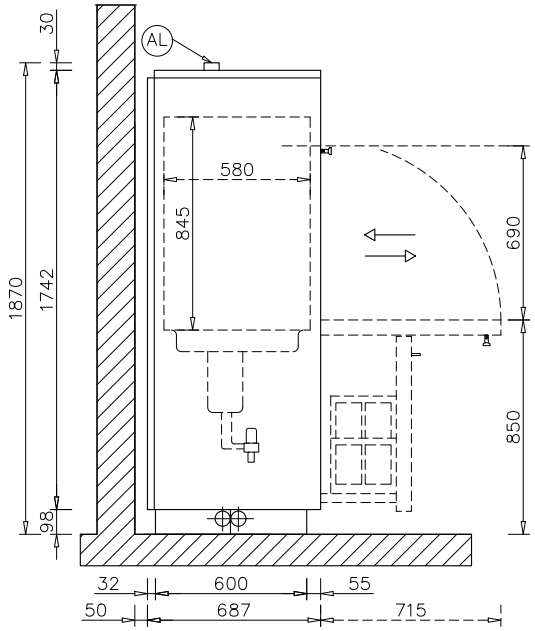

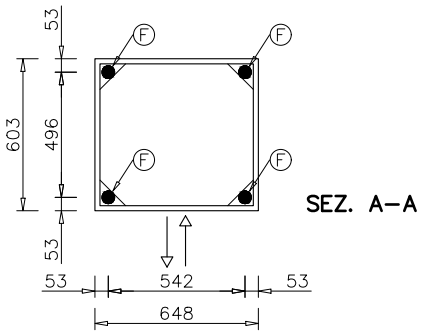

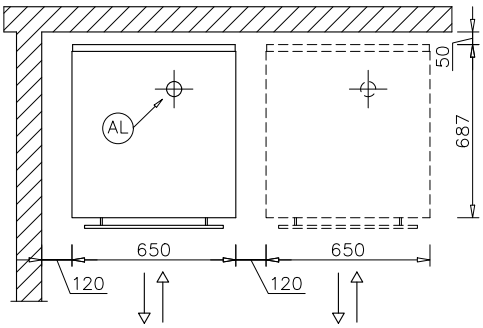

Ligações superiores da PLW 6111

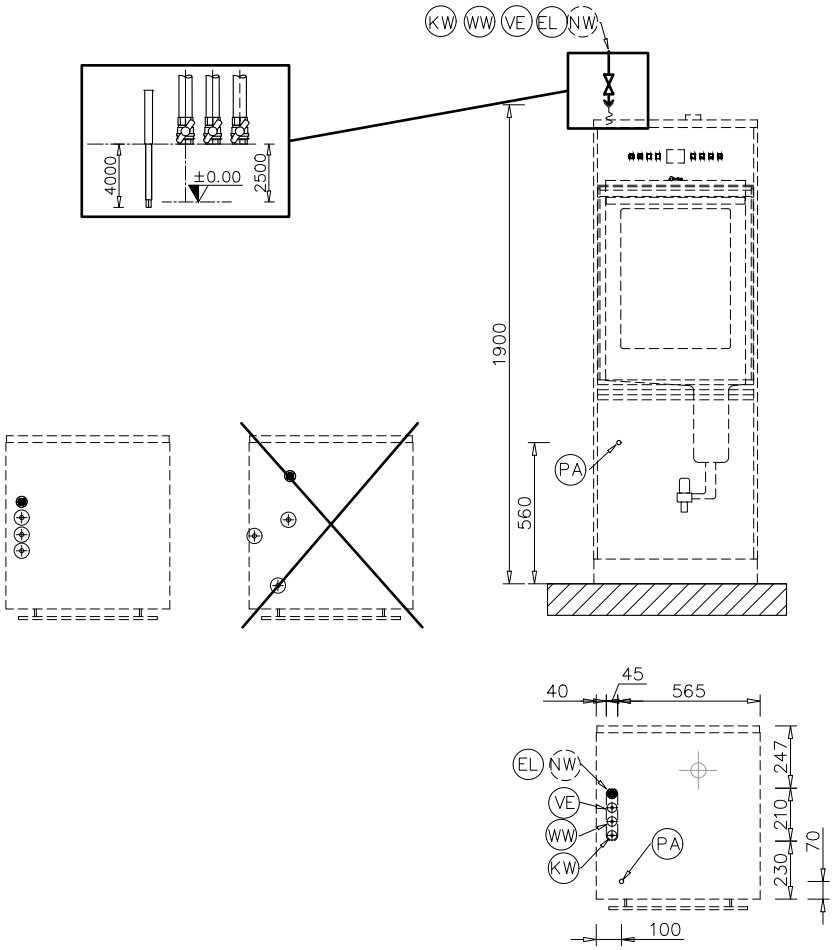

Ligações inferiores da PLW 6111

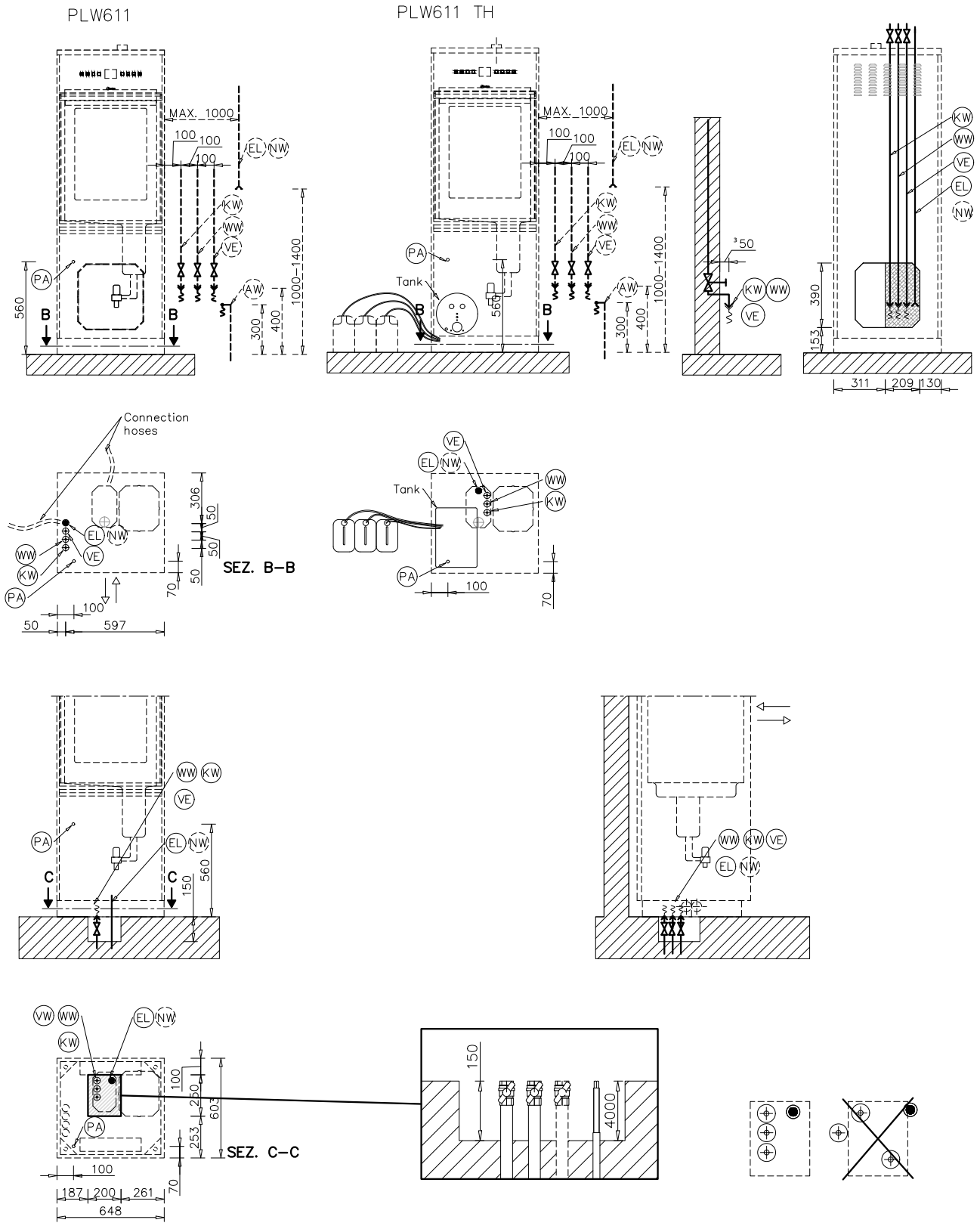

Válvula de esgoto da PLW 6111

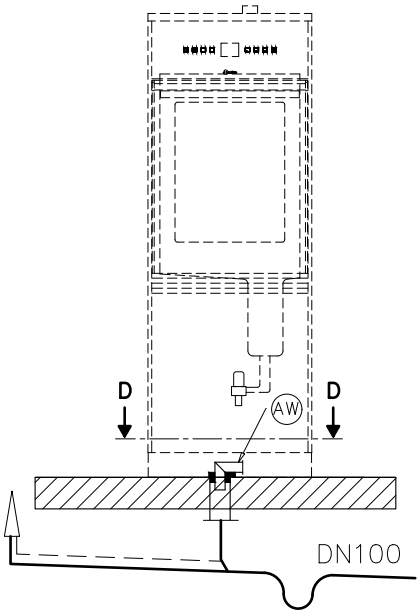

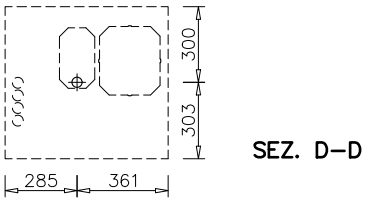

Bomba de esgoto da PLW 6111

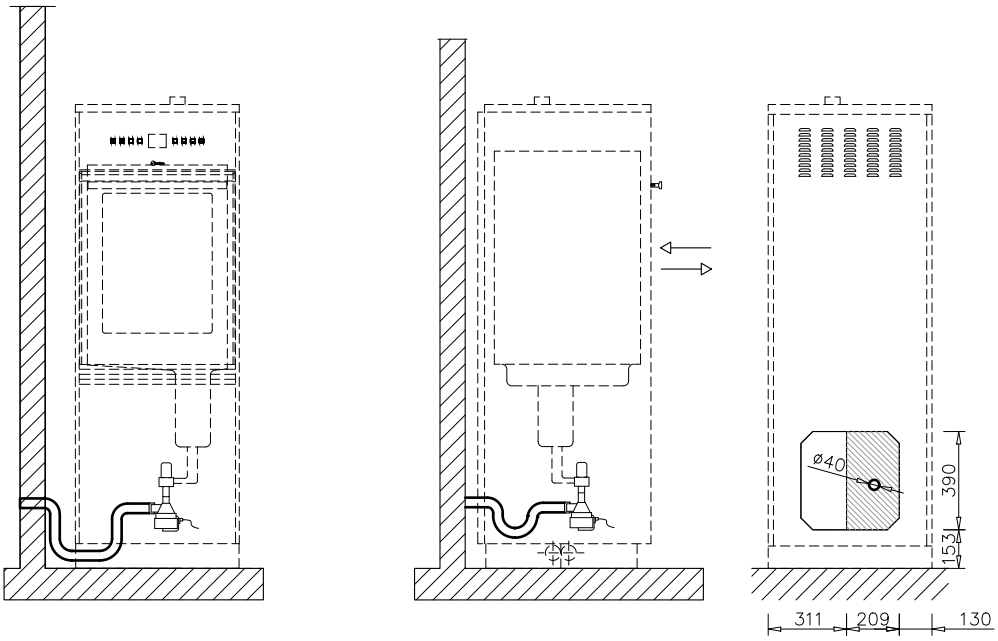

Saída de ar da PLW 6111

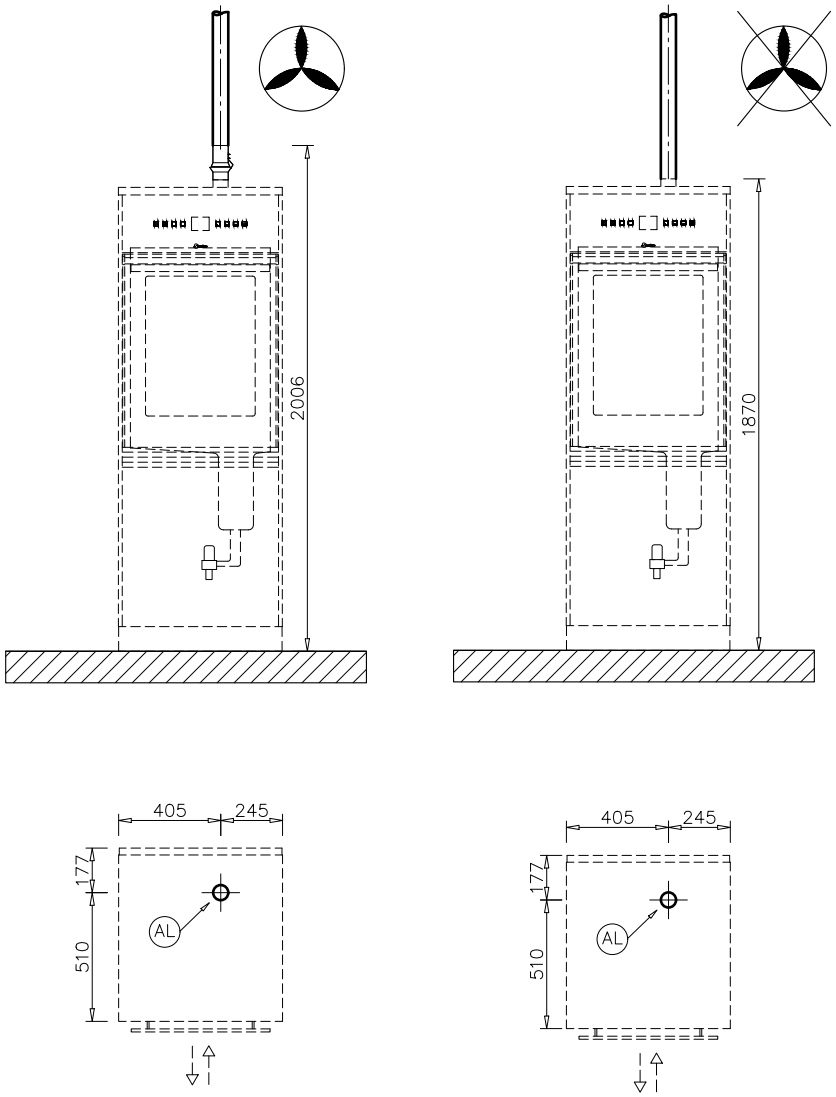

Miele
PROFESSIONAL

Steelco S.p.A.
Via Balegante, 27
31039 Riese Pio X (TV)
Italy

Salvo modificações / Criado em: 06.03.2020 M.-Nr. 11 206 580 / 00

PLW 6011

PLW 6111