Uputstvo za upotrebu i montažu
Indukcione ploče za kuvanje



Obavezno pročitajte ovo uputstvo za upotrebu i montažu pre postavljanja – instalacije – puštanja u rad. Na taj način ćete zaštititi sebe i izbeći oštećenja.

sr-RS

M.-Nr. 12 989 940

Sadržaj

Bezbednosne napomene i upozorenja **5**

Održivost i zaštita životne sredine **12**

Instalacija **13**
Bezbednosne napomene o ugradnji 13
Dodatne bezbednosne napomene o naležućoj ugradnji na radnu ploču 14
Dodatne bezbednosne napomene o ugradnji ravni sa površinom 14
Sigurnosna rastojanja 15
Ugradne dimenzije za naležuću ugradnju na radnu površinu 22
KM 8462 FR 22
KM 8462 FL 23
KM 8482 FR 24
KM 8482 FL 25
Ugradne dimenzije za ugradnju u ravni sa površinom 26
KM 8462 FL 26
KM 8463 FX 27
KM 8482 FL 28
KM 8483 FX 29
KM 8483 FX Glas 30
Ugradnja ploče za kuvanje na radnu ploču 31
Priprema radne ploče za horizontalnu ugradnju 31
Naležuće postavljanje ploče za kuvanje 31
Ugradnja ploče za kuvanje u ravni sa površinom 31
Priprema radne ploče za ugradnju u ravni sa površinom 31
Postavljanje ploče za kuvanje u ravni sa površinom 31
Električno priključivanje 32

Upoznavanje **35**
Vaša ploča za kuvanje 35
KM 8462 FR, KM 8462 FL, KM 8463 FX 35
KM 8482 FR, KM 8482 FL 36
KM 8483 FX, KM 8483 FX Glas 37
Kontrole i indikatori 38
Podaci zone za kuvanje 39
Upravljanje napajanjem 42
Princip rukovanja 42
Umrežavanje 43
Specijalne funkcije 43
Kontrola aspiratora 43
Neprekidno prepoznavanje posuđa 44
Prepoznavanje veličine posuđa .. 44
PowerFlex/PowerFlex XL oblast za kuvanje 44
Funkcija Booster ploče za kuvanje 44
Stop&Go 44
Nivoi snage ploče za kuvanje 44
Automatika intenzivnog zagrevanja 44
Vremenske funkcije 44
Blokada uključivanja uređaja 45
Blokada tastera 45
Opoziv funkcija 45
Održavanje toplote 45
Podešavanja 45
Demo program 45
Prikaz preostale toplote 45
Sigurnosno isključivanje 45
Zaštita od pregrevanja 46
Identifikaciona oznaka modela i fabrički broj 46
Verzija softvera 46
Pribor koji se naknadno kupuje 46

Pokretanje **47**
Raspakivanje ploče za kuvanje 47
Prvo čišćenje ploče za kuvanje 47

Prvo puštanje ploče za kuvanje u rad 47
Umrežavanje 47
Preduslovi za umrežavanje sa vašom kućnom mrežom 47
Korišćenje funkcije Scan & Connect 47
Zahtevi za direktno umrežavanje sa vašom Miele aspiratorom 47
Umrežavanje ploče za kuvanje sa Miele aspiratorom 48
Resetovanje podešavanja 48

Rukovanje **49**
Bezbednosne napomene o rukovanju 49
Uključivanje ploče za kuvanje 49
Isključivanje ploče za kuvanje/zone za kuvanje 49
Pozicioniranje posuđa za kuvanje na PowerFlex oblast za kuvanje: KM 8462 FR, KM 8462 FL, KM 8463 FX, KM 8483 FX, KM 8483 FX Glas 50
Pozicioniranje posuđa za kuvanje na PowerFlex XL oblast za kuvanje: KM 8482 FR, KM 8482 FL 50
Nivoi snage ploče za kuvanje 51
Podešavanje nivoa snage zone za kuvanje 51
Podešavanje nivoa snage zone za kuvanje - bez međunivoa 51
Promena nivoa snage zone za kuvanje 52
PowerFlex/PowerFlex XL oblast za kuvanje 52
Booster 52
Aktiviranje funkcije Booster 52
Deaktiviranje funkcije Booster ... 52
Aktiviranje/deaktiviranje funkcije Stop&Go 52
Automatika intenzivnog zagrevanja . 53
Aktiviranje automatike intenzivnog zagrevanja 53
Deaktiviranje automatike intenzivnog zagrevanja 54
Vremenske funkcije 54
Podešavanje vremena 54
Podešavanje tajmera 54
Promena tajmera 54
Brisanje tajmera 54
Podešavanje trajanja procesa kuvanja 54
Menjanje trajanja procesa kuvanja 55
Brisanje trajanja procesa kuvanja 55
Podešavanje trajanja drugih procesa kuvanja 55
Prikazivanje trajanje procesa kuvanja 55
Započinjanje merenja proteklog vremena procesa kuvanja 55
Završavanje merenja proteklog vremena procesa kuvanja 55
Za dalje procese kuvanja, započnite merenje vremena koje je isteklo procesom kuvanja 56
Prikazivanje merenja proteklog vremena procesa kuvanja 56
Istovremeno korišćenje vremenskih funkcija 56
Blokada uključivanja uređaja 56
Aktiviranje blokade uključivanja uređaja 56
Deaktiviranje blokade uključivanja uređaja 56
Blokada tastera 57
Aktiviranje blokade tastera 57
Deaktiviranje blokade tastera 57
Opoziv funkcija 57
Aktiviranje opoziva funkcija 57
Odbacivanje opoziv funkcija 57

Sadržaj

Podaci o ploči za kuvanje 57
Prikaz identifikacione oznake modela/serijskog broja 57
Prikaz verzije softvera 58
Aktiviranje/deaktiviranje demo programa 58

Opsezi podešavanja nivoa snage ploče za kuvanje 60
Podaci za institute za ispitivanje 61

Korisne informacije 62
Način funkcionisanja indukcionih ploča za kuvanje 62
Šumovi 62
Posuđe za kuvanje 62

Prilagođavanje podešavanja 64
Prikaz identifikacione oznake modela/serijskog broja 68
Prikaz verzije softvera 68

Čišćenje i održavanje 69
Bezbednosne napomene za čišćenje i održavanje 69
Interval čišćenja 69
Čišćenje staklokeramičkih površina 69
Neadekvatna sredstva za čišćenje .. 70

Rešavanje problema 71
Poruke na indikatorima/displeju 71
Neočekivano ponašanje 72
Nezadovoljavajući rezultat 73
Opšti problemi ili tehničke smetnje 74

Servisna služba 76
Kontakt za prijavu smetnji 76
Natpisna pločica 76
Garancija 76

Tehnički podaci 77
Tehnički podaci 77
Izjava o usklađenosti 77

Ova ploča za kuvanje odgovara propisanim bezbednosnim odredbama. Neadekvatna upotreba međutim može da dovede do povreda kod osoba i oštećenja stvari.

Pažljivo pročitajte ovo uputstvo za upotrebu i montažu pre nego što ploču za kuvanje pustite u rad. Ono sadrži važna uputstva za ugradnju, bezbednost, upotrebu i održavanje uređaja. Na taj način ćete zaštititi sebe i izbeći oštećenja na ploči za kuvanje.

U skladu sa standardom IEC 60335-1, kompanija Miele izričito preporučuje da se obavezno pročitaju i slede poglavlje o instalaciji ploče za kuvanje, bezbednosne napomene i upozorenja.

Kompanija Miele ne može da bude odgovorna za oštećenja koja su nastala zbog nepoštovanja ovih uputstava.

Sačuvajte ovo uputstvo za upotrebu i montažu i prosledite ga eventualnom budućem vlasniku ovog uređaja.

Namenska upotreba

▶ Ova ploča za kuvanje je namenjena za upotrebu u domaćinstvu i u sličnim sredinama.

▶ Ova ploča za kuvanje nije predviđena za upotrebu na otvorenom prostoru.

▶ Koristite ploču za kuvanje isključivo u uslovima koji su uobičajeni za pripremu hrane i održavanje toplote jela u domaćinstvu. Svi drugi načini korišćenja nisu dozvoljeni.

▶ Osobe, koje zbog svojih fizičkih, senzornih ili mentalnih sposobnosti ili zbog svog neiskustva ili neznanja nisu u stanju da bezbedno rukuju ovom pločom za kuvanjem, ne smeju da je koriste bez nadzora. Ove osobe smeju da koriste ploču za kuvanje bez nadzora, samo ako im je objašnjeno kako mogu bezbedno da rukuju njom. One moraju biti u mogućnosti da prepoznaju i razumeju moguće opasnosti zbog pogrešnog rukovanja.

Deca u domaćinstvu

▶ Decu koja imaju manje od 8 godina ne smete da puštate blizu ploče za kuvanje, osim ako ih stalno nadgledate.

▶ Deca koja imaju više od 8 godina smeju da koriste ploču za kuvanje bez nadzora, samo ako im je objašnjeno kako mogu bezbedno da rukuju njom. Deca moraju biti u mogućnosti da prepoznaju i razumeju moguće opasnosti zbog pogrešnog rukovanja.

▶ Deca ne smeju da čiste ploču za kuvanje bez nadzora.

▶ Nadgledajte decu koja se zadržavaju u blizini ploče za kuvanje. Nikada nemojte da dozvolite deci da se igraju sa pločom za kuvanje.

▶ Ploča za kuvanje se zagreje tokom rada i ostane vruća još neko vreme nakon isključivanja. Držite decu dalje od ploče za kuvanje sve dok se ne ohladi, tako da bude isključena svaka opasnost od opekotina.

▶ Opasnost od opekotina. Predmete, koji mogu da budu interesantni za decu, ne čuvajte na policama iznad ili iza ploče za kuvanje. U protivnom bi deca mogla da pokušaju da se popnu na ploču za kuvanje.

▶ Opasnost od opekotina i vruće pare. Okrenite drške lonaca i tiganja u stranu iznad radne površine da ih deca ne bi povukla ka sebi i pri tom zadobila opekotine.

▶ Opasnost od gušenja. Prilikom igre deca bi mogla da se obmotaju materijalom za pakovanje (npr. folijom) ili da ga stave preko glave i da se uguše. Držite materijal za pakovanje van domašaja dece.

▶ Koristite blokadu uključivanja uređaja da biste sprečili decu da slučajno ne uključe ploču za kuvanje. Kada koristite ploču za kuvanje, uključite funkciju zaključavanja tastera da deca ne bi mogla da promene (odabrana) podešavanja.

Tehnička bezbednost

▶ Zbog nestručne instalacije i održavanja ili popravki za korisnika može da nastane znatna opasnost, za koju firma Miele ne snosi odgovornost. Instalaciju i održavanje ili popravke ili popravke sme da vrši isključivo kvalifikovano stručno lice ili Miele servisna služba.

▶ Oštećenja na ploči za kuvanje mogu da ugroze vašu bezbednost. Proverite da li na ploči za kuvanje ima vidljivih oštećenja. Nikada ne upotrebljavajte oštećenu ploču za kuvanje.

▶ Moguć je povremeni ili neprekidni režim rada u sistemu za snabdevanje energijom koji je nezavisan ili nije sinhronizovan sa mrežom (kao što su npr. izolovane mreže, rezervni sistemi). Preduslov za rad je da sistem za snabdevanje energijom bude u skladu sa specifikacijama standarda EN 50160 ili sličnim.
Mere zaštite koje su predviđene u kućnoj instalaciji i u ovom proizvodu kompanije Miele po svojoj funkciji i načinu rada takođe moraju biti osigurane u izolovanim uslovima rada ili u režimu rada koji nije sinhronizovan sa mrežom ili moraju biti zamenjene ekvivalentnim merama u instalaciji. Kao što je, na primer, opisano u aktuelnom izdanju VDE-AR-E 2510-2.

▶ Električna bezbednost ploče za kuvanje garantuje se samo ako je priključen na propisno instaliran sistem sa zaštitnim vodom. Ovaj osnovni preduslov za bezbednost mora da postoji. Ako imate nedoumice, vaše kućne električne instalacije treba da prekontroliše stručni električar.

▶ Podaci o priključku (frekvencija i napon) na natpisnoj pločici ploče za kuvanje moraju da se podudaraju sa podacima za električnu mrežu da ne bi došlo do oštećenja na ploči za kuvanje.
Pre priključenja uporedite ove podatke. U slučaju nedoumice, raspitajte se kod električara.

▶ Višestruke utičnice ili produžni kablovi ne garantuju neophodnu bezbednost (opasnost od požara). Nemojte pomoću njih priključivati ploču za kuvanje na električnu mrežu.

▶ Ploču za kuvanje upotrebljavajte samo ako je ugrađena kako bi se osigurao bezbedan rad.

▶ Ova ploča za kuvanje ne sme da se koristi na nestacionarnim mestima postavljanja (npr. na brodovima).

▶ Dodirivanje priključaka pod naponom, kao i promene na električnim i mehaničkim delovima su opasni za Vas i mogu da izazovu smetnje u funkciji ploče za kuvanje.
Nikada ne otvarajte kućište ploče za kuvanje.

▶ Prava po osnovu garancije se gube u slučaju da ploču za kuvanje popravlja servis koji nema ovlašćenje firme Miele.

▶ Preporučujemo da oštećene delove zamenite originalnim rezervnim delovima. Firma Miele garantuje potpuno ispunjenje zahteva o bezbednosti i prava na garanciju važe samo u slučaju propisne ugradnje originalnih rezervnih delova.

▶ Ploča za kuvanje nije namenjena za rad sa spoljnim tajmerom ili sistemom za daljinsko upravljanje.

▶ Stručni električar mora da priključi ploču za kuvanje na električnu mrežu.

▶ Kada je mrežni priključni kabl oštećen, stručni električar treba da ga zameni specijalnim priključnim kablom.

▶ Prilikom instaliranja i održavanja, kao i popravki ploča za kuvanje mora potpuno da bude isključena iz električne mreže. Obezbedite to na sledeći način:

- isključite osigurače u električnoj instalaciji ili
- potpuno odvrnite navojne uloške osigurača u električnoj instalaciji ili
- izvucite mrežni utikač (ako postoji) iz utičnice. Pri tome ne vucite priključni kabl, već samo utikač.

▶ Opasnost od strujnog udara. Ne uključujte ploču za kuvanje ako postoji neki kvar ili ako na staklokeramičkoj ploči ima pukotina, naprslina ili ogrebotina ili je odmah isključite. Isključite ploču za kuvanje iz električne mreže. Pozovite servisnu službu.

▶ Ukoliko je ploča za kuvanje ugrađena iza prednjeg panela kuhinjskog elementa (npr. vrata), panel nikada ne zatvarajte dok koristite ploču za kuvanje. Iza zatvorenog fronta kuhinjskog elementa se skupljaju toplota i vlaga. Ploča za kuvanje, ugradni orman i pod mogu tako da se oštete. Zatvorite prednji panel kuhinjskog elementa, tek kada se ugase indikatori preostale toplote.

Pravilna upotreba

▶ Ploča za kuvanje se zagreje tokom rada i ostane vruća još neko vreme nakon isključivanja. Tek kada se ugase indikatori preostale toplote, više ne postoji opasnost od opekotina.

▶ Ulja i masti bi mogli da se zapale ukoliko se pregreju. Tokom rada sa uljima i mastima nikada ne ostavljajte ploču za kuvanje brz nadzora. Kada se zapali ulje ili mast, požar nikada ne gasite vodom. Isključite ploču za kuvanje.
Pažljivo ugasite plamen uz pomoć poklopca ili krpe za gašenje požara.

▶ Ne ostavljajte ploču za kuvanje tokom rada bez nadzora. Stalno nadgledajte kratke postupke kuvanja i pečenja.

▶ Plamen bi mogao da zapali filtere za masnoću na aspiratoru. Ispod aspiratora nikada ne flambirajte jela.

▶ Kada se sprejevi, lako zapaljive tečnosti ili zapaljivi materijali zagreju, mogu da se zapale. Lako zapaljive predmete zato nikada ne držite u fiokama neposredno ispod ploče za kuvanje. Ako se u njima eventualno nalaze kutije za pribor za jelo, one moraju da budu od materijala otpornog na toplotu.

▶ Nikada ne zagrevajte prazno posuđe za kuvanje.

▶ Prilikom ukuvavanja i podgrevanja zatvorenih konzervi nastaje natpritisak, usled čega bi one mogle da eksplodiraju. Ne upotrebljavajte ploču za kuvanje za ukuvavanje i podgrevanje konzervi.

▶ Ako pokrijete ploču za kuvanje, postoji opasnost da se prilikom slučajnog uključivanja ili ako ima preostale toplote, materijal predmeta kojim ste prekrili zapali, rasprsne ili istopi. Nikada ne prekrivajte ploču za kuvanje, npr. poklopcima, krpom ili zaštitnom folijom.

▶ Kada je ploča za kuvanje uključena, ako je slučajno uključite ili ako ima preostale toplote, postoji opasnost da se metalni predmeti koji su ostali na ploči zagreju. Ostali materijali bi mogli da se istope ili zapale. Vlažni poklopci lonaca bi mogli čvrsto da prionu. Ne upotrebljavajte ploču za kuvanje za odlaganje predmeta. Nakon upotrebe isključite zone za kuvanje.

▶ Isključite ploču za kuvanje posle upotrebe. Ne čekajte da se ploča za kuvanje automatski isključi zato što na njoj nije ostalo posuđe za kuvanje. Hrana bi mogla da se zapali.

▶ Postoji opasnost da se opečete na vrućoj ploči za kuvanje. Tokom svih radova na vrućoj ploči za kuvanje zaštitite ruke kuhinjskim rukavicama ili manjom krpom. Koristite samo suve rukavice ili krpe. Mokre ili vlažne tkanine bolje provode toplotu i mogle bi prouzrokovati opekotine zbog pare.

▶ Ako u blizini ploče za kuvanje upotrebljavate električni uređaj (npr. ručni mikser), pazite da priključni kabl ne dođe u dodir sa vrućom pločom za kuvanje. Izolacija priključnog kabla bi mogla da se ošteti.

▶ So, šećer ili zrna peska, npr. od čišćenja povrća, mogu prouzrokovati ogrebotine ukoliko dospeju ispod dna posuđa. Pre postavljanja posuđa za kuvanje vodite računa da staklokeramička ploča i donja strana dna posuđa budu čiste.

▶ Pad predmeta (takođe i laki predmeti poput slanika) mogu prouzrokovati naprsline ili lomove u staklokeramičkoj ploči. Vodite računa da nikakvi predmeti ne padaju na staklokeramičku ploču.

Bezbednosne napomene i upozorenja

▶ Vrući predmeti na tasterima i indikatorima mogu oštetiti elektroniku koja se nalazi ispod njih. Nikada ne odlažite vruće lonce ili tiganje na tastere i indikatore.

▶ Ako na vruću ploču za kuvanje dospeju i istope se šećer, jela koja sadrže šećer, plastika ili aluminijumska folija, prilikom hlađenja će oštetiti staklokeramičku ploču. Odmah isključite ploču za kuvanje i strugačem za staklokeramičku ploču odmah uklonite temeljno ove materije. Pri tome koristite kuhinjske rukavice. Čim se staklokeramička ploča ohladi, očistite je uz pomoć sredstva za čišćenje staklokeramike.

▶ Prazni lonci mogu da oštete staklokeramičku ploču i/ili posuđe za kuvanje. Ne ostavljajte ploču za kuvanje tokom rada bez nadzora.

▶ Lonci i tiganji koji imaju grubo dno grebu staklokeramičku ploču. Upotrebljavajte samo lonce i tiganje sa glatkim dnom.

▶ Kada želite da pomerite posuđe za kuvanje, podignite ga. Na ovaj način ćete izbeći tragove uzrokovane habanjem i ogrebotinama.

▶ Zbog velike brzine zagrevanja temperatura na dnu posude za kuvanje bi eventualno u najkraćem roku mogla dostići temperaturu samozapaljenja ulja ili masti. Ne ostavljajte ploču za kuvanje tokom rada bez nadzora.

▶ Masti i ulja zagrevajte maksimalno 1 minut i pri tom nikada ne koristite funkciju Booster.

▶ Samo za osobe sa pejsmejkerom: U neposrednoj blizini uključene ploče za kuvanje stvara se elektromagnetno polje. Nije verovatno da će škoditi pejsmejkeru. U slučaju nedoumice se ipak obratite proizvođaču pejsmejkera ili vašem lekaru.

▶ Elektromagnetno polje uključene ploče za kuvanje može negativno da utiče na funkciju predmeta koji mogu da se namagnetišu. Kreditne kartice, memorijski medijumi, džepni kalkulatori itd. ne smeju se nalaziti u neposrednoj blizini uključene ploče za kuvanje.

▶ Metalni predmeti, koje držite u fioci ispod ploče za kuvanje, bi mogli da se zagreju tokom dužeg, intenzivnog korišćenja ploče za kuvanje.

▶ Ploča za kuvanje je opremljena ventilatorom za hlađenje. Ako se ispod ugrađene ploče za kuvanje nalazi fioka, treba voditi računa da bude dovoljno rastojanje između sadržaja fioke i donje strane ploče za kuvanje, kako bi se obezbedio dovoljan dovod hladnog vazduha za ploču za kuvanje.

▶ Ako se ispod ugrađene ploče za kuvanje nalazi fioka, u njoj ne smete da čuvate šiljate ili male predmete, papir, salvete i sl. Ovi predmeti bi mogli proći kroz ventilacione otvore u kućište ili biti usisani i oštetiti ventilator ili smanjiti hlađenje.

▶ Na jednoj zoni za kuvanje, jednoj PowerFlex XL oblasti za kuvanje nikada ne upotrebljavajte istovremeno 2 posude za kuvanje.

▶ Kada posuđe za kuvanje stoji samo delimično na zoni za kuvanje ili pečenje, ručke bi eventualno mogle jako da se zagreju.
Posudu za kuvanje postavite uvek na sredinu zone za kuvanje ili pečenje.

▶ Ako za posuđe koristite indukcionu adaptersku ploču, indukcioni generatori mogu da se oštete ili čak unište. Ne koristite indukcione adapterske ploče.

Čišćenje i održavanje

▶ Para iz uređaja za čišćenje uz pomoć pare može da dospe do delova koji su pod naponom i da izazove kratki spoj.
Za čišćenje ploče za kuvanje nikada ne koristite paročistač.

▶ Ako je ploča za kuvanje postavljena iznad rerne ili šporeta sa funkcijom pirolize, nemojte da koristite ploču za kuvanje tokom postupka pirolize, jer može da se aktivira zaštita ploče za kuvanje od pregrevanja.

▶ Firma Miele Vam daje 15-o godišnju, a najmanje 10-o godišnju garanciju na dostavljanje funkcionalnih rezervnih delova nakon prestanka proizvodnje serije Vaše ploče za kuvanje.

Održivost i zaštita životne sredine

Saveti za uštedu energije pri kuvanju

- Ako je moguće, kuvajte samo u poklopljenim loncima ili tiganjima. Tako ćete sprečiti da toplota nepotrebno izlazi napolje.
- Kuvajte sa malo vode.
- Kada jelo zakuva ili se zapeče, smanjite blagovremeno nivo snage.
- Upotrebite ekspres lonac da biste skratili vreme kuvanja.

Odlaganje ambalaže

Ambalaža služi za rukovanje i štiti uređaj od oštećenja tokom transporta. Ambalažni materijali su odabrani sa stanovišta ekološke kompatibilnosti i tehnike odlaganja otpada i generalno se mogu reciklirati.

Recikliranjem ambalaže štede se sirovine. Koristite mesta za sakupljanje reciklabilnih materijala i opcije povrata za specifične materijale. Vaša Miele servisna služba će uzeti transportno pakovanje.

Odlaganje starog uređaja

Električni i elektronski uređaji sadrže različite vredne materijale. Oni sadrže i određene supstance, smeše i komponente koje su bile neophodne za njihovo funkcionisanje i bezbednost. U kućnom otpadu, kao i prilikom nestručnog tretmana, one mogu imati štetan uticaj na ljudsko zdravlje i životnu sredinu. Zato nikada ne odlažite Vaš stari uređaj u kućni otpad.



Umesto toga koristite zvanična, uređena mesta za besplatno sakupljanje i preuzimanje, kao i recikliranje električnih i elektronskih uređaja u opštini, kod prodavaca ili firme Miele. Vi ste po zakonu lično odgovorni za brisanje eventualnih ličnih podataka na starom uređaju koji odlažete. Zakonski ste u obavezi da uklonite korišćene baterije i akumulatore, kao i lampe, koji se mogu ukloniti bez uništavanja. Odnesite ih na odgovarajuće mesto za sakupljanje otpada gde se mogu besplatno odložiti. Pobrinite se da Vaš stari uređaj do uklanjanja čuvate tako da bude osiguran od pristupa dece.

Bezbednosne napomene o ugradnji

⚠ Oštećenja usled nepravilne ugradnje.

Ploča za kuvanje može da se ošteti usled nepravilne ugradnje.

Ugradnju ploče za kuvanje prepustite kvalifikovanom stručnom licu.

⚠ Opasnost od strujnog udara usled mrežnog napona.

Nepravilno priključenje na električnu mrežu može dovesti do strujnog udara.

Priključenje ploče za kuvanje na električnu mrežu prepustite kvalifikovanom električaru.

⚠ Oštećenja od padajućih predmeta.

Prilikom montaže visećih kuhinjskih elemenata ili aspiratora može doći do oštećenja ploče za kuvanje.

Ploču za kuvanje ugradite tek nakon montaže visećih kuhinjskih elemenata i aspiratora.

Ukoliko se ploča za kuvanje demontira radi servisiranja, zaptivna traka ispod ivice ploče za kuvanje može da se ošteti.

Pre ponovne ugradnje uvek zamenite zaptivnu traku.

▶ Ploča za kuvanje ne sme da se ugrađuje iznad rashladnih uređaja, mašine za pranje sudova, mašine za pranje veša i mašine za sušenje veša.

▶ Ova ploča za kuvanje može da se ugradi samo iznad šporeta i rerni koje su opremljene sistemom za hlađenje pare.

▶ Uverite se da se nakon ugradnje ploče za kuvanje priključni kabl ne može dodirnuti.

▶ Posle ugradnje ploče za kuvanje priključni kabl ne sme da dodiruje pokretne delove kuhinjskih elemenata (npr. fioke) i ne sme da bude izložen mehaničkim opterećenjima.

▶ Furniri radne ploče moraju biti obrađeni lepkom koji je otporan na visoke temperature (100°C), kako se ne bi odvojili ili deformisali. Završne zidne lajsne moraju biti otporne na toplotu.

▶ Održavajte sigurnosna rastojanja.

Dodatne bezbednosne napomene o naležućoj ugradnji na radnu ploču

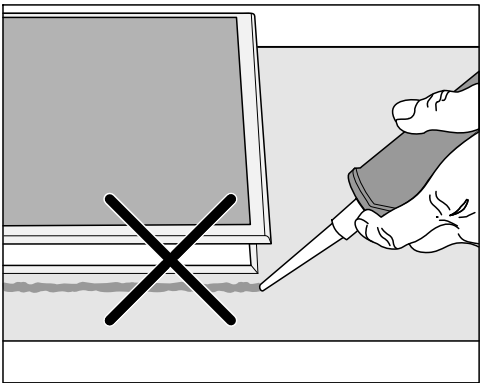

⚠ Oštećenja usled pogrešne ugradnje.

Ploča za kuvanje i radna ploča mogu da se oštete prilikom eventualno potrebne demontaže ploče za kuvanje ukoliko ploču za kuvanje zaptivate sredstvom za zaptivanje fuga.

Ne koristite sredstvo za zaptivanje fuga između ploče za kuvanje i radne ploče.
Zaptivka ispod ivice ploče za kuvanje osigurava dovoljno zaptivanje prema radnoj ploči.

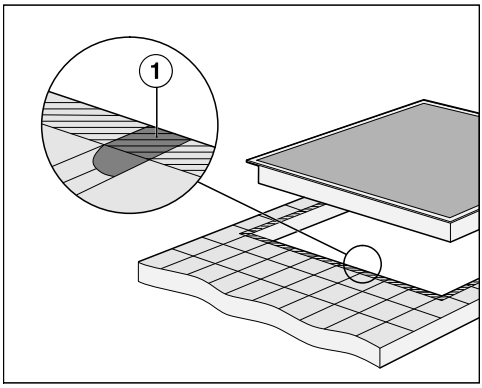

▶ Fuge ① i šrafirana oblast ispod površine naleganja ploče za kuvanje moraju da budu glatke i ravne, da bi ploča za kuvanje ravnomerno ležala i da bi zaptivka ispod ivice gornjeg dela uređaja osigurala zaptivanje prema radnoj ploči.

Dodatne bezbednosne napomene o ugradnji ravni sa površinom

⚠ Oštećenja usled neadekvatnog sredstva za zaptivanje.

Neadekvatno sredstvo za zaptivanje fuga može da ošteti prirodni kamen.

Kod prirodnog kamena i keramičkih pločica od prirodnog kamena koristite isključivo silikonsko sredstvo za zaptivanje fuga otporno na temperaturu (min. 160 °C) koje je pogodno za prirodni kamen. Obratite pažnju na napomene proizvođača.

▶ Unutrašnji prečnik donjeg ormana mora biti širok bar kao unutrašnji izrez u radnoj ploči, da bi ploča za kuvanje posle ugradnje bila pristupačna sa donje strane i da bi donja kutija mogla da se izvadi radi održavanja. Ako ploča za kuvanje nije pristupačna sa donje strane posle ugradnje, mora da se ukloni sredstvo za zaptivanje fuga kako bi ploča za kuvanje mogla da bude demontirana.

▶ Ploča za kuvanje za ugradnju u ravni sa površinom pogodna je samo za ugradnju u prirodni kamen (granit, mermer), masivno drvo i radne ploče pokrivene keramičkim pločicama. Kod radnih ploča od drugih materijala raspitajte se kod odgovarajućeg proizvođača da li su one pogodne za ugradnju ploče za kuvanje u ravni sa površinom.

- Radne ploče od prirodnog kamena: Ploča za kuvanje se umeće direktno u izrez.
- Radne ploče od masivnog drveta, keramičkih pločica: Ploča za kuvanje se na izrezu pričvršćuje drvenim lajsnama. Ove lajsne nisu uključene u obim isporuke i morate ih sami obezbediti.

Sigurnosna rastojanja

Sigurnosno rastojanje iznad ploče za kuvanje

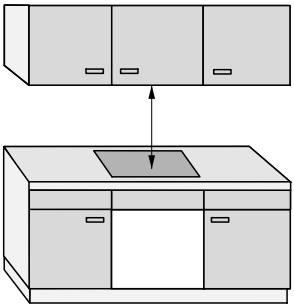

Između ploče za kuvanje i aspiratora koji je postavljen iznad nje neophodno je:

- Poštovati sigurnosno rastojanje koje je naveo proizvođač aspiratora
- Održavati najveće navedeno sigurnosno rastojanje ako je ispod aspiratora ugrađeno više uređaja za koja su navedena različita sigurnosna rastojanja

Ukoliko su iznad ploče za kuvanje ugrađeni zapaljivi materijali (npr. viseća polica), sigurnosno rastojanje mora da iznosi najmanje 500 mm.

Instalacija

Sigurnosno rastojanje sa zadnje strane i bočno od ploče za kuvanje

Sledeća minimalna rastojanja moraju se održavati od zida visokog ormana ili zida prostorije:

- **sa zadnje strane** ① od izreza u radnoj ploči do zadnje ivice radne ploče: 50 mm

  i

- **desno** ② od izreza u radnoj ploči do kuhinjskog elementa koji se nalazi pored (npr. visokog ormana) ili zida: 50 mm i na suprotnoj strani minimalno rastojanje od 200 mm

  ili

- **levo** ③ od izreza u radnoj ploči do kuhinjskog elementa koji se nalazi pored (npr. visokog ormana) ili zida: 50 mm i na suprotnoj strani minimalnog rastojanja od 200 mm

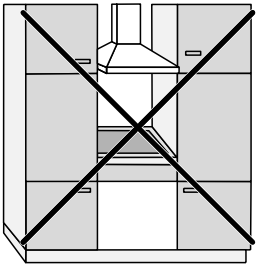

Nije dozvoljeno

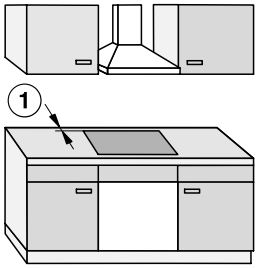

Vrlo preporučljivo

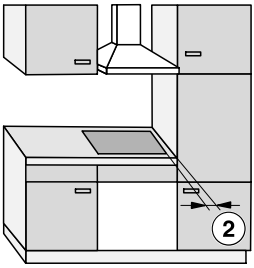

Nije preporučljivo

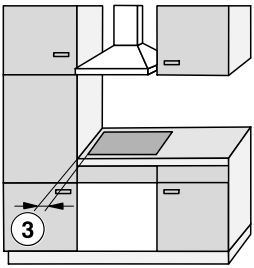

Nije preporučljivo

Sigurnosno rastojanje ispod ploče za kuvanje

Da biste ugradili ploču za kuvanje i održali sigurnosna rastojanja, možete da izaberete jednu od 3 varijante:

1. bez međuploče ili donje ploče
2. sa međuločom
3. sa donjom pločom sa optimizovanim dovodom vazduha

U odgovarajućem odeljku su opisane ostale specifikacije.

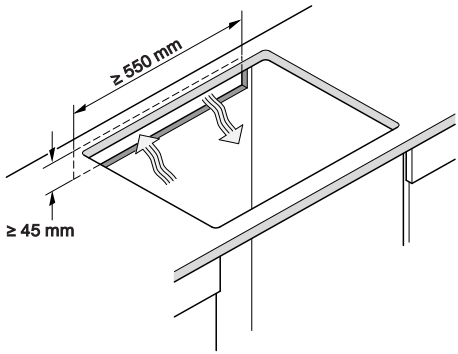

Donja ploča sa optimizovanim dovodom vazduha i međuploča se ne mogu kombinovati.
U slučaju kombinovanja, topao vazduh se ponovo usisava. Ploča za kuvanje ne može dovoljno da se ohladi.

Ventilacija ploče za kuvanje se vrši odozdo.
Fioka ispod ploče za kuvanje se zagreva.
Ako želite da postavite fioku ispod ploče za kuvanje, preporučujemo vam da ploču za kuvanje postavite sa dnom optimizovanim za dovod vazduha kako biste smanjili otpadnu toplotu ploče za kuvanje.

Izrez zadnjeg zida

Radi ventilacije i **polaganja priključnog kabla** na zadnjem zidu morate napraviti izrez na zadnjoj ploči.

Napravite izrez na zadnjoj ploči prema sledećim specifikacijama:

Instalacija

1. Bez međuploče ili donje ploče

Da bi se osigurala ventilacija ploče za kuvanje, ispod ploče za kuvanje je potrebno obezbediti minimalno rastojanje u odnosu na fioku ili rernu.

Minimalno rastojanje od donje strane[1] ploče za kuvanje do:

- Gornje ivice fioke: ≥ 5 mm
- Dna fioke: ≥ 75 mm
- Gornje ivice rerne: ≥ 15 mm

[1] Donja strana je spoljna strana kutije podnožja ploče za kuvanje. Niži konstrukcioni elementi, poput priključnih kutija, distancionih limova i sl. se ne računaju kao najniža tačka i nisu važni za proračun minimalnog rastojanja.

2. Međuploča

Dimenzije prikazane u zagradama su preporuke.

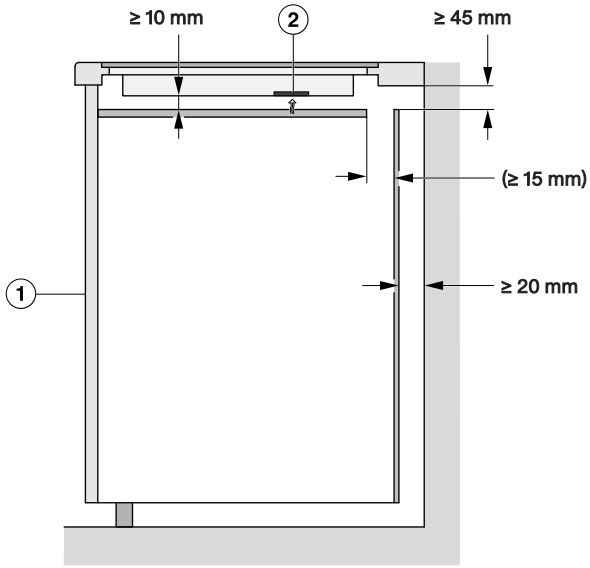

Bočni prikaz

① Napred

② Ventilator

3. Donja ploča sa optimizovanim dovodom vazduha

Efikasnost ploče za kuvanje zavisi od ventilacije.

Donja ploča sa optimizovanim dovodom vazduha ima otvore na poziciji ventilatora. Specifikacije za izradu donje ploče sa optimizovanim dovodom vazduha naći ćete u ovom odeljku.

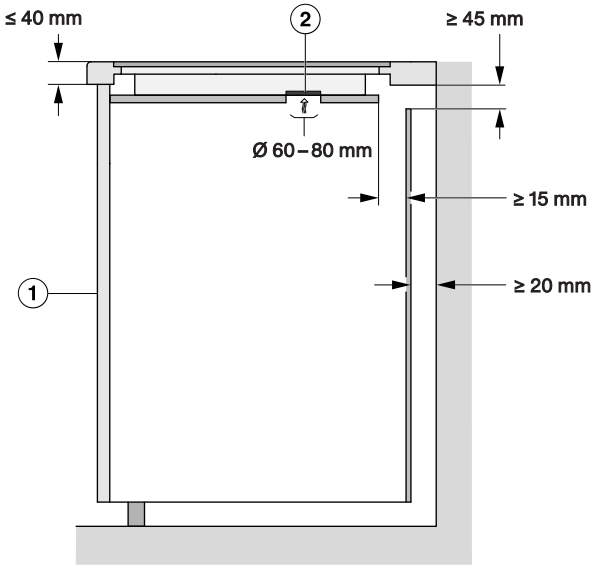

Bočni prikaz

① Napred

② Ventilator

Da bi se obezbedila ventilacija ploče za kuvanje, ispod donje ploče sa optimizovanim dovodom vazduha je potrebno minimalno rastojanje u odnosu na rernu.

Najmanje rastojanje od **donje strane donje ploče sa optimizovanim dovodom vazduha** do:

- Gornje ivice fioke: ≥ 5 mm
- Dna fioke: ≥ 75 mm
- Gornje ivice međuploče: nije dozvoljeno

Između donje ploče sa optimizovanim dovodom vazduha i ploče za kuvanje ne sme biti odstojanja.
Odstojanje dovodi do toga da se topao vazduh ponovo usisava. Ploča za kuvanje ne može dovoljno da se ohladi.

Instalacija

Položaji i izrezi otvora za ventilaciju

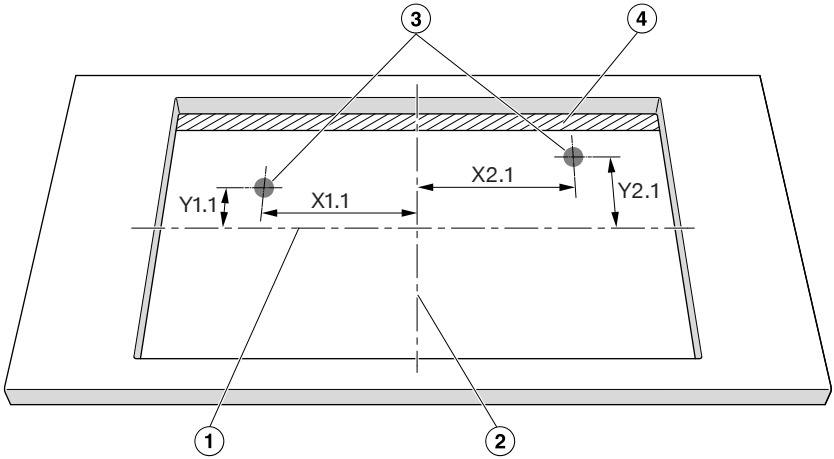

Prikaz odozgo koji nije u razmeri. Izrez je prikazan odozgo.
Važi za ugradnju u ravni sa površinom.

① Centar visine izreza

② Centar širine izreza

③ Izrez za ventilator, okrugli (Ø 60–80 mm)

④ Vazdušni zazor (≥ 15 mm)

	X1.1	Y1.1	X2.1	Y2.1
	Rastojanje do centra izreza u mm			
KM 8462 FR/FL	184	93	147	78
KM 8463 FX	184	93	147	78
KM 8482 FR/FL	184	102	147	87
KM 8483 FX/FX Glass	184	84	174	69

Pozicionirajte ploču za kuvanje tako da ventilatori budu iznad izreza.
Ukoliko ventilatori nisu pozicionirani iznad izreza, dovod vazduha može biti sprečen. Ploča za kuvanje ne može dovoljno da se ohladi.

Sigurnosno rastojanje od zidne obloge

Ako se stavlja zidna obloga, mora da postoji minimalno sigurnosno rastojanje između izreza u radnoj ploči i obloge. Visoke temperature mogu da promene ili unište materijale.

Ugradnja u ravni sa površinom

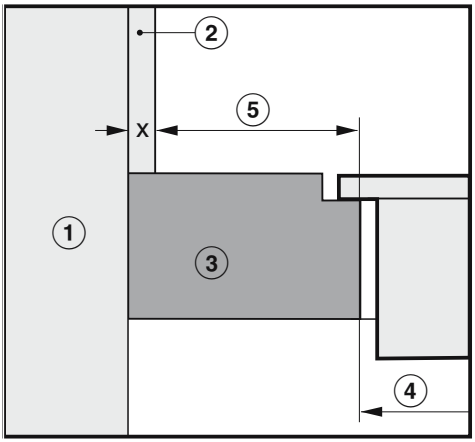

Naležuća ugradnja na radnu ploču

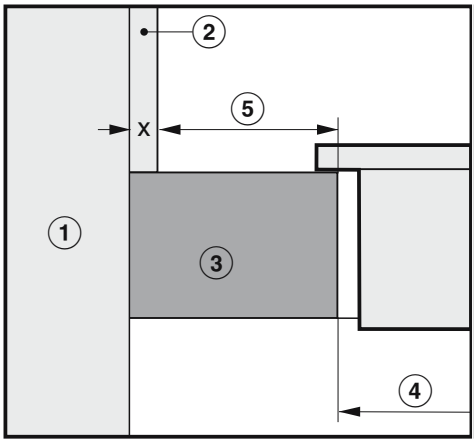

① Zid

② Dimenzija x = debljina zidne obloge

③ Radna ploča

④ Izrez u radnoj ploči

⑤ Minimalno rastojanje za
zapaljive materijale (npr. drvo)
nezapaljive materijale (npr. metal, prirodni kamen, keramičke pločice)

	Strana		Suprotna strana	
Materijal	**Zapaljivi**	**Nezapaljivi**	**Zapaljivi**	**Nezapaljivi**
Sa zadnje strane	50 mm	50 mm - dimenzija x	–	–
Desno	50 mm	50 mm - dimenzija x	200 mm	200 mm - dimenzija x
Levo	50 mm	50 mm - dimenzija x	200 mm	200 mm - dimenzija x

Primer: Debljina nezapaljive zidne obloge 15 mm
50 mm – 15 mm = minimalno rastojanje 35 mm

Instalacija

Ugradne dimenzije za naležuću ugradnju na radnu površinu

KM 8462 FR

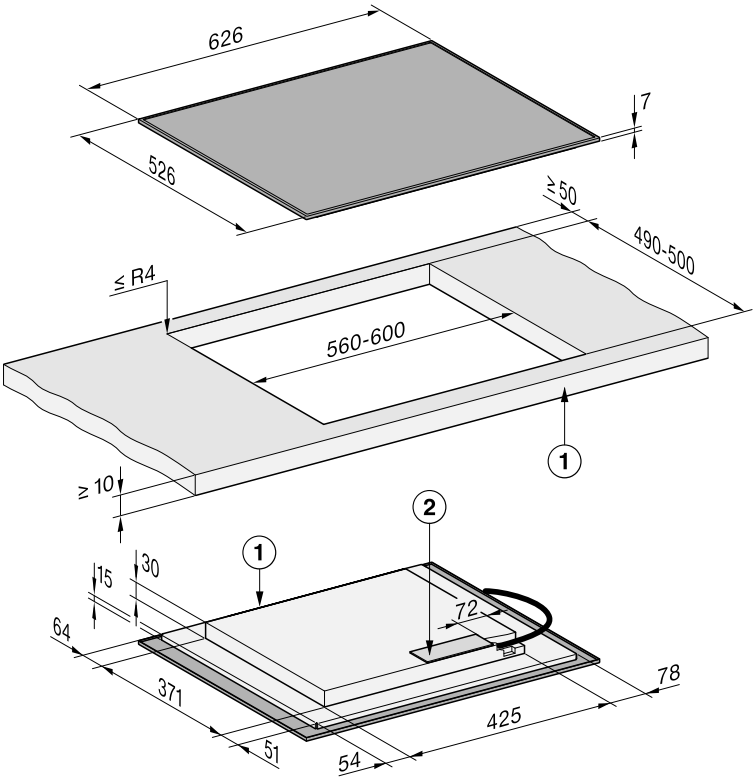

Sve dimenzije su u mm.

① Napred

② Priključna kutija
Priključni provodnik (L = 1.440 mm) je priložen nepričvršćen

KM 8462 FL

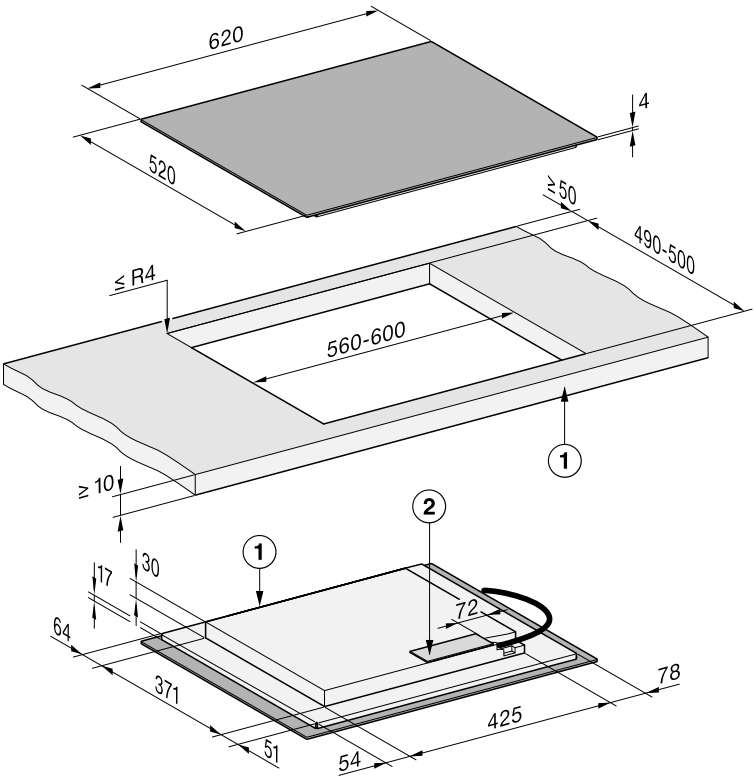

Sve dimenzije su u mm.

① Napred

② Priključna kutija
Priključni provodnik (L = 1.440 mm) je priložen nepričvršćen

Instalacija

KM 8482 FR

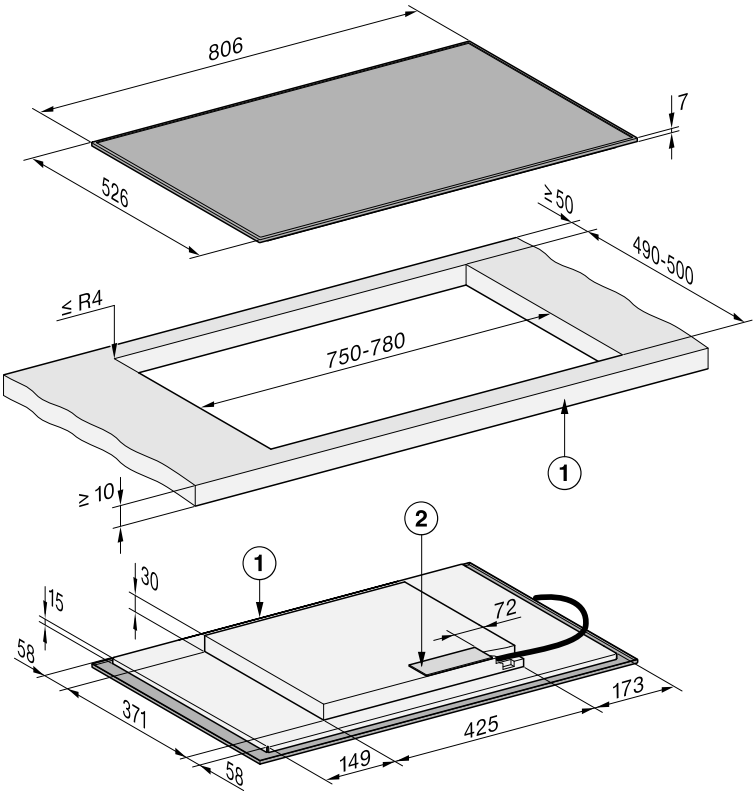

Sve dimenzije su u mm.

① Napred

② Priključna kutija
Priključni provodnik (L = 1.440 mm) je priložen nepričvršćen

KM 8482 FL

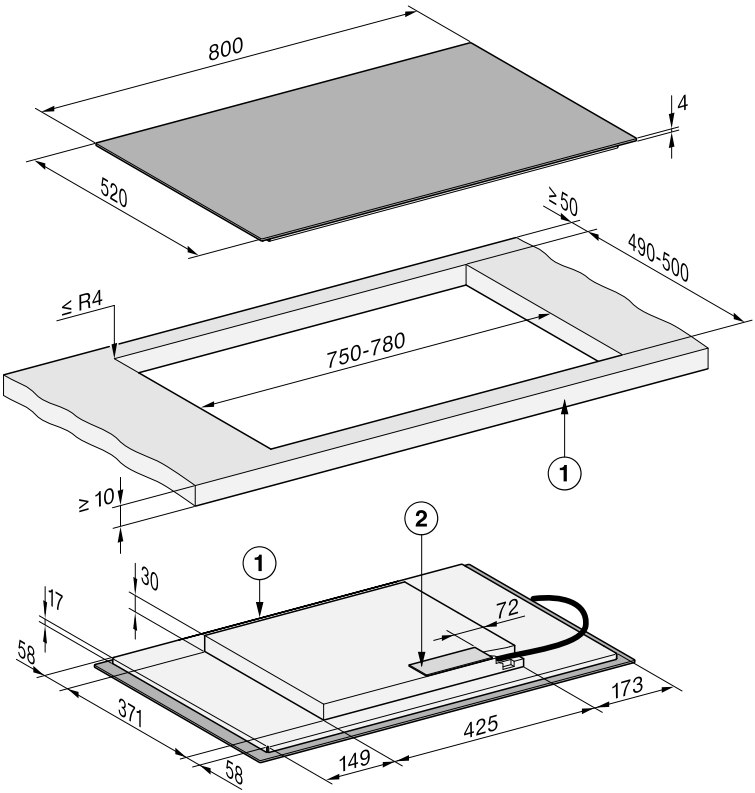

Sve dimenzije su u mm.

① Napred

② Priključna kutija
Priključni provodnik (L = 1.440 mm) je priložen nepričvršćen

Ugradne dimenzije za ugradnju u ravni sa površinom

KM 8462 FL

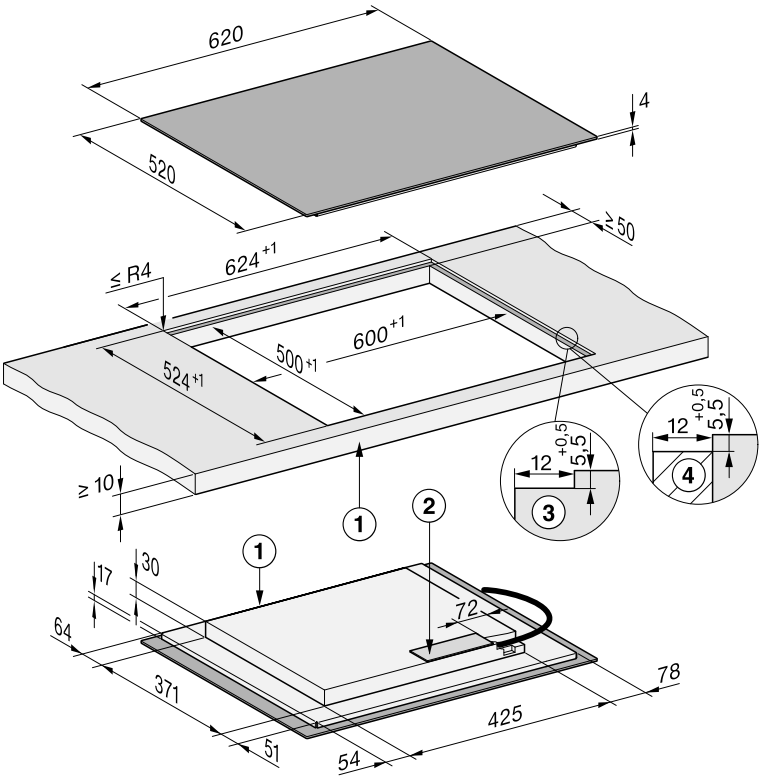

Sve dimenzije su u mm.

① Napred

② Priključna kutija
Priključni provodnik (L = 1.440 mm) je priložen nepričvršćen

③ Usečeni žleb – radna ploča od prirodnog kamena

④ Drvena lajsna 13 mm (nije priložena uz uređaj)

KM 8463 FX

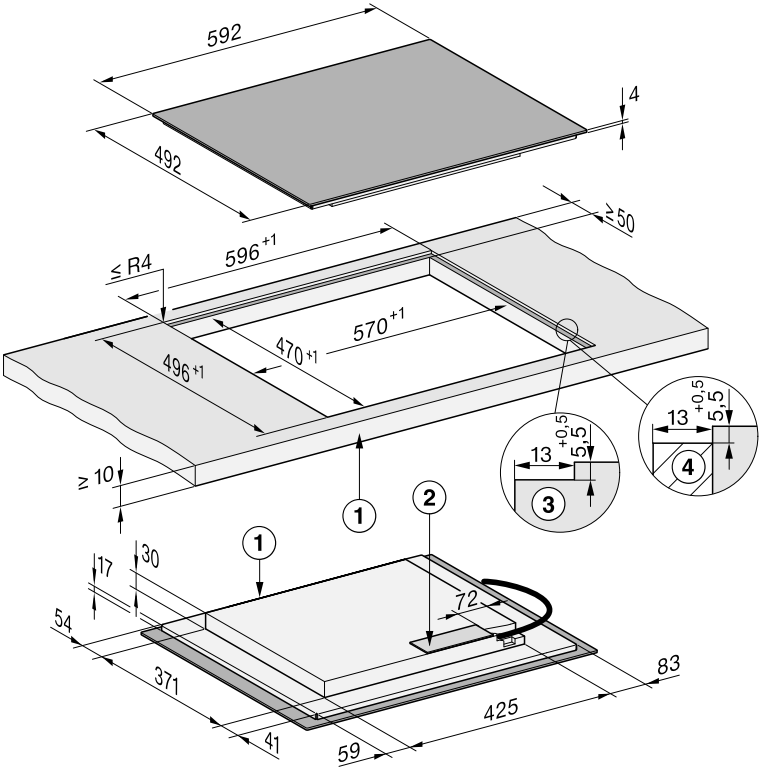

Sve dimenzije su u mm.

① Napred

② Priključna kutija
Priključni provodnik (L = 1.440 mm) je priložen nepričvršćen

③ Usečeni žleb – radna ploča od prirodnog kamena

④ Drvena lajsna 13 mm (nije priložena uz uređaj)

Instalacija

KM 8482 FL

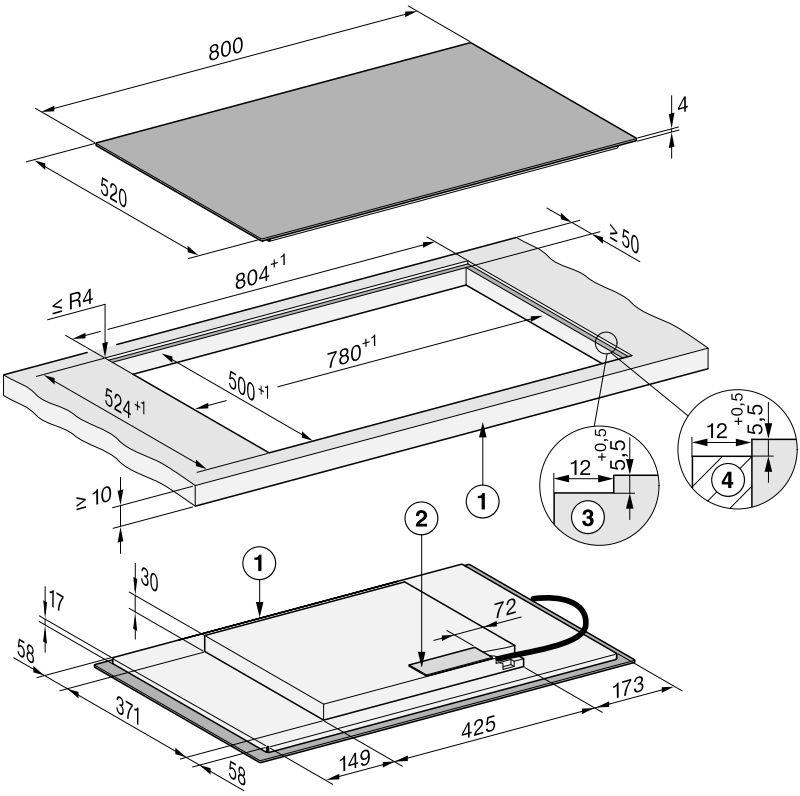

Sve dimenzije su u mm.

① Napred

② Priključna kutija
Priključni provodnik (L = 1.440 mm) je priložen nepričvršćen

③ Usečeni žleb – radna ploča od prirodnog kamena

④ Drvena lajsna 13 mm (nije priložena uz uređaj)

KM 8483 FX

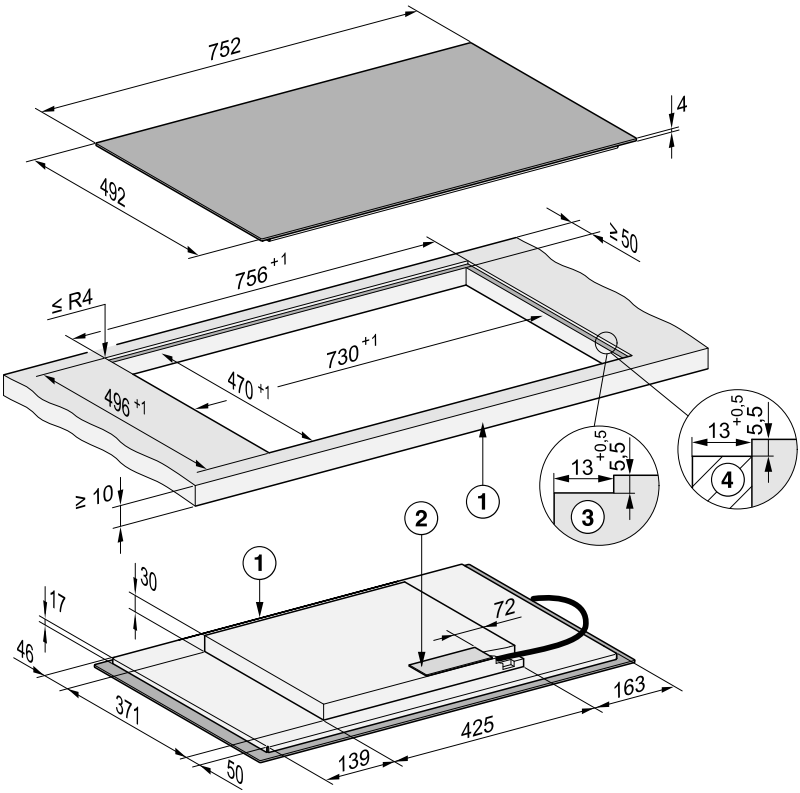

Sve dimenzije su u mm.

① Napred

② Priključna kutija
Priključni provodnik (L = 1.440 mm) je priložen nepričvršćen

③ Usečeni žleb – radna ploča od prirodnog kamena

④ Drvena lajsna 13 mm (nije priložena uz uređaj)

Instalacija

KM 8483 FX Glas

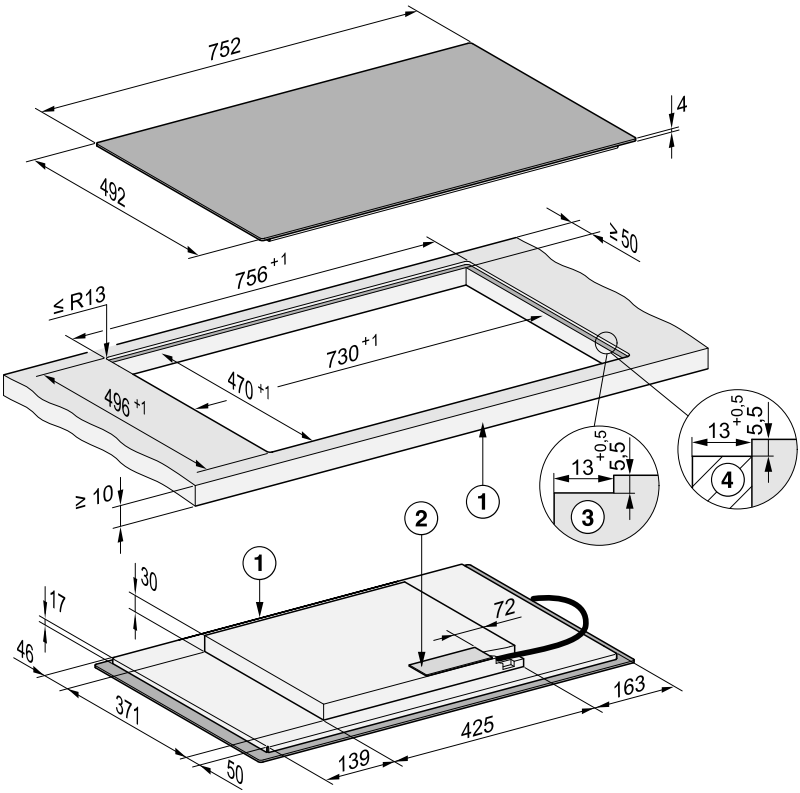

Sve dimenzije su u mm.

① Napred

② Priključna kutija
Priključni provodnik (L = 1.440 mm) je priložen nepričvršćen

③ Usečeni žleb – radna ploča od prirodnog kamena

④ Drvena lajsna 13 mm (nije priložena uz uređaj)

Ugradnja ploče za kuvanje na radnu ploču

Priprema radne ploče za horizontalnu ugradnju

- Poštujte sigurnosna rastojanja.
- Isecite izrez u radnoj ploči.
- Radne ploče od drveta:
  Zatvorite površine rezanja specijalnim lakom, silikonskim kaučukom ili sintetičkom smolom da biste sprečili bubrenje usled uticaja vlage. Zaptivni materijal mora da bude otporan na toplotu.

Vodite računa da ovi materijali ne dospeju na gornju površinu radne ploče.

Naležuće postavljanje ploče za kuvanje

Zaptivna traka obezbeđuje da ploča za kuvanje čvrsto leži u otvoru radne ploče bez klizanja. Zazor između rama i radne ploče se vremenom smanjuje.

- Priloženu zaptivnu traku zalepite ispod ivice ploče za kuvanje. Spojna ivica (početak i kraj) zaptivne trake ne sme da se nalazi na samom uglu. Na spojnu ivicu zaptivne trake nanesite malo sredstva za zaptivanje fuga na bazi silikona. Zaptivnu traku ne lepite uz rastezanje.

⚠ Oštećenja usled nepravilnog priključivanja.
Elektronika ploče za kuvanje može da se ošteti usled kratkog spoja.
Povezivanje priključnog kabla na ploču za kuvanje prepustite kvalifikovanom električaru.

- Mrežni provodnik priključite na ploču za kuvanje prema šemi veze.
- Sprovedite priključni kabl ploče za kuvanje nadole kroz izrez na radnoj ploči.
- Postavite ploču za kuvanje u sredinu izreza. Pazite da zaptivka naleže na radnu ploču kako bi se osiguralo zaptivanje prema radnoj ploči.
- Ako zaptivka na uglovima ne naleže pravilno na radnu ploču, ubodnom testerom možete pažljivo da obradite poluprečnike uglova (≤ R4).
- Ako je ugrađena donja ploča sa optimizovanim dovodom vazduha, postavite ploču za kuvanje tako da ventilatori budu iznad izreza.
- Priključite ploču za kuvanje na električnu mrežu.
- Proverite funkciju ploče za kuvanje.

Ugradnja ploče za kuvanje u ravni sa površinom

Priprema radne ploče za ugradnju u ravni sa površinom

- Poštujte sigurnosna rastojanja.
- Isecite izrez u radnoj ploči.
- Radne ploče od masivnog drveta/radne ploče pokrivene keramičkim pločicama:
  Pričvrstite drvene lajsne 5,5 mm ispod gornje ivice radne ploče.

Postavljanje ploče za kuvanje u ravni sa površinom

Zaptivna traka obezbeđuje da ploča za kuvanje čvrsto i bez klizanja naleže u izrezu radne ploče. Zazor između rama i radne ploče se vremenom smanjuje.

- Priloženu zaptivnu traku zalepite ispod ivice ploče za kuvanje. Spojna ivica (početak i kraj) zaptivne trake ne sme da se nalazi na samom uglu. Na spojnu ivicu zaptivne trake nanesite malo

sredstva za zaptivanje fuga na bazi silikona. Zaptivnu traku ne lepite uz rastezanje.

⚠ Oštećenja usled nepravilnog priključivanja.
Elektronika ploče za kuvanje može da se ošteti usled kratkog spoja.
Povezivanje priključnog kabla na ploču za kuvanje prepustite kvalifikovanom električaru.

- Mrežni provodnik priključite na ploču za kuvanje prema šemi veze.
- Sprovedite priključni kabl ploče za kuvanje nadole kroz izrez na radnoj ploči.

Širina fuge između staklokeramičke ploče i radne ploče mora biti najmanje 2 mm.

Fuga je neophodna da bi ploča za kuvanje bila zaptivena.

- Postavite ploču za kuvanje u izrez i centrirajte je.
- Ako je ugrađena donja ploča sa optimizovanim dovodom vazduha, postavite ploču za kuvanje tako da ventilatori budu iznad izreza.
- Priključite ploču za kuvanje na električnu mrežu.
- Proverite funkciju ploče za kuvanje.
- Ispunite fugu između ploče za kuvanje i radne ploče odgovarajućim silikonskim sredstvom za zaptivanje fuga koje je otporno na temperaturu (min. 160°C).

Električno priključivanje

⚠ Oštećenja usled nepravilnog priključivanja.
Zbog nepravilne instalacije i održavanja ili popravki, za korisnika može nastati velika opasnost.
Kompanija Miele ne može da bude odgovorna za oštećenja koja su nastala zbog nestručne ugradnje i održavanja ili popravki ili zbog nepostojećeg ili prekinutog zaštitnog voda u instalacijama (npr. električni udar).
Priključenje ploče za kuvanje na električnu mrežu prepustite kvalifikovanom električaru.
Električar mora tačno da poznaje domaće propise i dodatne odredbe lokalnih elektrodistributivnih preduzeća i da ih se strogo pridržava.
Posle montaže mora da se obezbedi zaštita od dodirivanja izolovanih delova.

Ukupna snaga

vidi natpisnu pločicu

Podaci o priključku

Potrebne podatke o priključenju ćete naći na natpisnoj pločici. Ovi podaci moraju da se podudaraju sa podacima o električnoj mreži.

Što se tiče mogućnosti priključenja, pogledajte šemu priključenja.

Zaštitni prekidač diferencijalne struje

Radi povećanja bezbednosti uređaja VDE (Austrija: ÖVE) preporučuje da se u ploču za kuvanje ugradi FI-zaštitni prekidač sa strujom aktiviranja od 30 mA.

Razdvojni uređaji

Razdvojni uređaj treba da omogući isključivanje svih polova ploče za kuvanje sa mrežnog napajanja. Kada je uređaj isključen, mora da postoji kontaktno rastojanje od najmanje 3 mm. Razdvojni uređaji su delovi zaštita od prekomerne struje i zaštitni prekidači.

Isključivanje iz električne mreže

⚠ Opasnost od strujnog udara usled mrežnog napona.

Tokom radova na popravci i/ili održavanju ponovno uključivanje može da izazove strujni udar.

Nakon isključivanja iz mreže osigurajte je od ponovnog uključivanja.

Ako je potrebno isključiti uređaj iz električne mreže, zavisno od toga kako je instalacija razvedena uradite sledeće:

Topljivi osigurači

- Uloške osigurača potpuno izvadite iz navojnih poklopaca.

Navojni automatski osigurači

- Pritisnite ispitno dugme (crveno) tako da srednje dugme (crno) iskoči.

Ugradni automatski osigurači

- (Automatski prekidač, najmanje tip B ili C): poteznu ručicu prebacite sa 1 (uključeno) na 0 (isključeno).

FI-zaštitni prekidač

- (Zaštitni uređaj diferencijalne struje). Glavni prekidač prebacite sa pozicije 1 (uključeno) na 0 (isključeno) ili pritisnite ispitni taster.

Mrežni priključni kabl

Ploča za kuvanje sa priključnim strujnim kablom tipa H 05 VV-F (PVC-izolovan) sa odgovarajućim prečnikom priključiti u skladu sa šemom priključenja.

Što se tiče mogućnosti priključenja, pogledajte šemu priključenja.

Pogledajte natpisnu pločicu za dozvoljeni napon priključka za vašu ploču za kuvanje i pripadajuću priključnu vrednost.

Zamena priključnog provodnika

⚠ Opasnost od strujnog udara usled mrežnog napona.

Zbog nestručnog priključenja može doći do strujnog udara.

Zamenu mrežnog priključnog provodnika prepustite kvalifikovanom električaru.

Prilikom zamene mrežnog priključnog provodnika koristite isključivo tip kabla H 05 VV-F (PVC-izolovan) odgovarajućeg preseka. Priključni provodnik može da se nabavi kod proizvođača ili servisne službe.

Šema povezivanja

Na mestu postavljanja nije dozvoljena svaka mogućnost priključivanja.

Vodite računa o domaćim propisima i dodatnim odredbama lokalnih elektrodistributivnih preduzeća.

Maksimalno opterećenje po priključenom faznom provodniku iznosi 3.650 W.

Za priključivanje ploče za kuvanje su potrebni 1. i 2. fazni provodnik. Na 3. fazni provodnik se mogu priključiti dodatni uređaji.

Instalacija

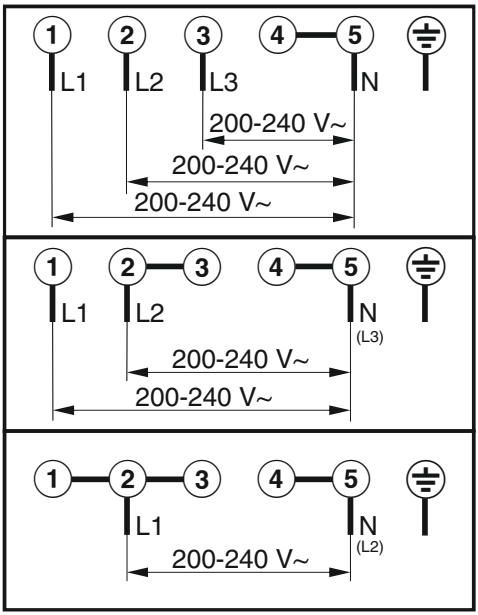

Vaša ploča za kuvanje

KM 8462 FR, KM 8462 FL, KM 8463 FX

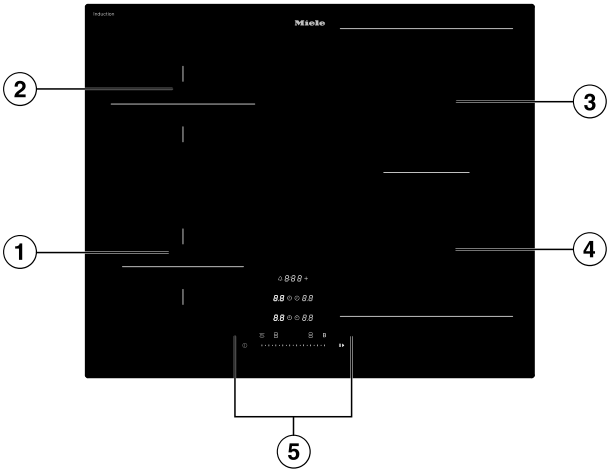

① Zona za kuvanje sa funkcijom Booster

② Zona za kuvanje sa funkcijom Booster

③ PowerFlex zona za kuvanje sa funkcijom Booster
može da se kombinuje sa PowerFlex zonom za kuvanje ④ uz PowerFlex oblast za kuvanje

④ PowerFlex zona za kuvanje sa funkcijom Booster

⑤ Elementi za rukovanje i indikatori

Upoznavanje

KM 8482 FR, KM 8482 FL

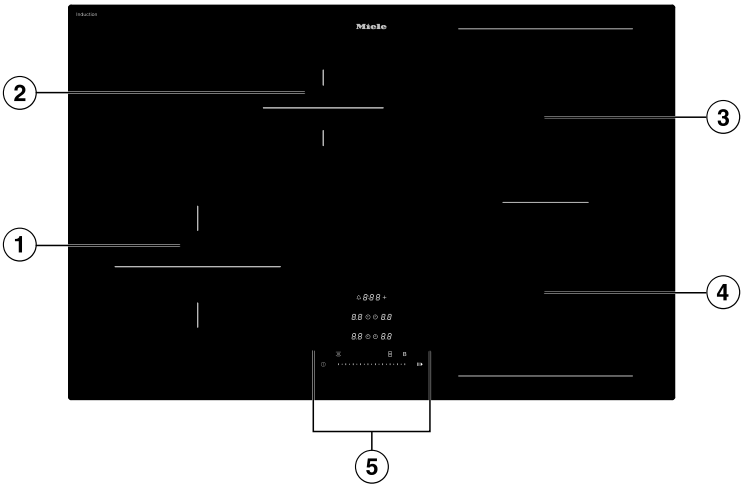

① Zona za kuvanje sa funkcijom Booster

② Zona za kuvanje sa funkcijom Booster

③ PowerFlex zona za kuvanje sa funkcijom Booster
može da se kombinuje sa PowerFlex zonom za kuvanje ④ uz PowerFlex XL oblast za kuvanje

④ PowerFlex zona za kuvanje sa funkcijom Booster

⑤ Elementi za rukovanje i indikatori

KM 8483 FX, KM 8483 FX Glas

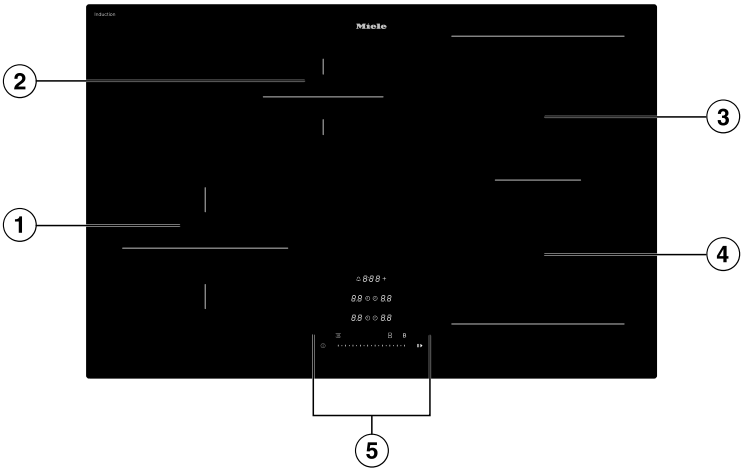

① Zona za kuvanje sa funkcijom Booster

② Zona za kuvanje sa funkcijom Booster

③ PowerFlex zona za kuvanje sa funkcijom Booster
može da se kombinuje sa PowerFlex zonom za kuvanje ④ uz PowerFlex oblast za kuvanje

④ PowerFlex zona za kuvanje sa funkcijom Booster

⑤ Elementi za rukovanje i indikatori

Upoznavanje

Kontrole i indikatori

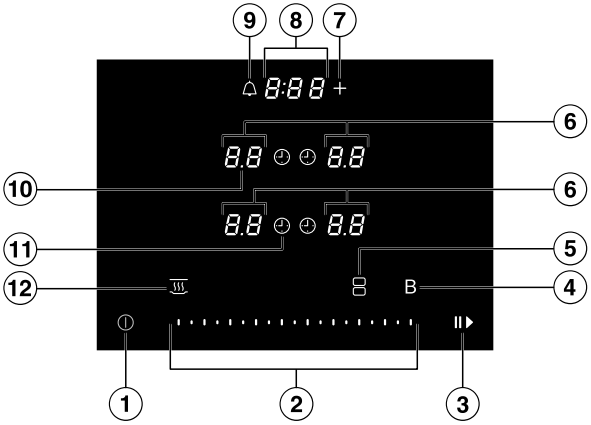

① Taster *Uklj./Isklj.* ⏻

② Klizač
- Za podešavanje nivoa snage
- Za podešavanje vremena

③ Taster *Stop&Go* ⏯
Za zaustavljanje/pokretanje tekućeg procesa kuvanja

④ Taster *Booster* B

⑤ Taster *PowerFlex*/*PowerFlex XL*-zone za kuvanje
(prikazuje se samo kada je izabrana odgovarajuća zona za kuvanje)
Za ručno spajanje/odvajanje PowerFlex/PowerFlex XL zone za kuvanje

⑥ Indikator zone za kuvanje

0	Zona za kuvanje je spremna za rad
1.0 do 9.0	Nivo snage
-	Indikator preostale toplote, nivo 1
=	Indikator preostale toplote, nivo 2
≡	Indikator preostale toplote, nivo 3
u	Posuđe za kuvanje nedostaje ili nije pogodno
b	Booster
h	Održavanje toplote

⑦ Taster *Unos* +
- Za promenu podešavanja
- Za prilagođavanje vremena

⑧ Indikator ploče za kuvanje

0:00–9:59 Vreme

LOC On/OFF Blokada uključivanja uređaja/Blokada tastera je aktiviran/deaktiviran

dE On/OFF Demo program je aktiviran/deaktiviran

⑨ Taster *Tajmer*

⑩ Indikator separatora
Prikaz međunivoa za nivoe snage

⑪ Taster *Trajanje* za proces kuvanja
Automatski isključuje zone za kuvanje nakon podešenog vremenskog perioda
Meri vreme trajanja kuvanja

⑫ Taster *Održavanje toplote*
Za aktiviranje/deaktiviranje specijalne funkcije održavanja toplote

Podaci zone za kuvanje

KM 8462 FR, KM 8462 FL, KM 8463 FX				
Zona za kuvanje	**Veličina u cm**[1]		**Maks. snaga u W pri 230 V**[2]	**Povezana zona za kuvanje**[3]
	Ø	▭		
①	10–16	–	normalno 1.400 Booster 2.200	③
②	12–19	–	normalno 1.850 Booster 3.000	④
③	12–23	12 x 12 – 23 x 19	normalno 2.100 Booster 3.650	②
④	12–23	12 x 12 – 23 x 19	normalno 2.100 Booster 3.650	①
③ + ④	22–23	22 x 22 – 23 x 39	normalno 4.200 Booster 7.300	-
			Ukupno 7.300	

[1] Unutar navedene oblasti možete da koristite posuđe za kuvanje bilo kog prečnika dna ili površine dna (širina x dubina).

[2] Navedena snaga može da varira zavisno od veličine i materijala posude za kuvanje.

[3] Zona za kuvanje je električno povezana sa ovom zonom za kuvanje kako bi mogla da se poveća snaga.

KM 8482 FR, KM 8482 FL				
Zona za kuvanje	**Veličina u cm[1]**		**Maks. snaga u W pri 230 V[2]**	**Povezana zona za kuvanje[3]**
	Ø	▭		
①	14–22	–	normalno 2.300 Booster 3.650	④
②	10–16	–	normalno 1.400 Booster 2.200	③
③	12–23	12 x 12 – 23 x 19	normalno 2.100 Booster 3.650	②
④	12–23	12 x 12 – 23 x 19	normalno 2.100 Booster 3.650	①
③ + ④	–	22 x 22 – 23 x 46	normalno 4.200 Booster 7.300	-
			Ukupno 7.300	

[1] Unutar navedene oblasti možete da koristite posuđe za kuvanje bilo kog prečnika dna ili površine dna (širina x dubina).

[2] Navedena snaga može da varira zavisno od veličine i materijala posude za kuvanje.

[3] Zona za kuvanje je električno povezana sa ovom zonom za kuvanje kako bi mogla da se poveća snaga.

KM 8483 FX, KM 8483 FX Glas					
Zona za kuvanje	Veličina u cm[1]		Maks. snaga u W pri 230 V[2]		Povezana zona za kuvanje[3]
	Ø	▭			
①	14–22	–	normalno Booster	2.300 3.650	④
②	10–16	–	normalno Booster	1.400 2.200	③
③	12–23	12 x 12 – 23 x 19	normalno Booster	2.100 3.650	②
④	12–23	12 x 12 – 23 x 19	normalno Booster	2.100 3.650	①
③ + ④	22–23	22 x 22 – 23 x 39	normalno Booster	4.200 7.300	-
			Ukupno	7.300	

1 Unutar navedene oblasti možete da koristite posuđe za kuvanje bilo kog prečnika dna ili površine dna (širina x dubina).

2 Navedena snaga može da varira zavisno od veličine i materijala posude za kuvanje.

3 Zona za kuvanje je električno povezana sa ovom zonom za kuvanje kako bi mogla da se poveća snaga.

Upravljanje napajanjem

Ukupna snaga

Ploča za kuvanje ima maksimalnu ukupnu snagu koja iz bezbednosnih razloga ne sme da se prekorači. Možete da smanjite maksimalnu ukupnu snagu.

Što je veća ukupna snaga ploče za kuvanje, više nivoa snage/specijalne funkcije može da se koristi na svim zonama za kuvanje istovremeno.

Ako podešeni nivoi snage/specijalne funkcije zahtevaju više snage nego što može da obezbedi ukupna snaga, ploča za kuvanje će raspodeliti moguću snagu na zone za kuvanje.

Raspodela snage

Na ploči za kuvanje se mogu međusobno spojiti 2 zone za kuvanje. Povezivanje omogućava prenos snage sa jedne zone za kuvanje (A) na drugu zonu za kuvanje (B). Prilikom prenosa se smanjuje snaga na zoni za kuvanje (A).

Primer: Funkcija Booster zone za kuvanje (B) se aktivira.

Zona za kuvanje (B) koja zahteva snagu određuje se poslednjim podešavanjem na ploči za kuvanje.

Maksimalnu ukupnu snagu i koje su zone za kuvanje međusobno spojene možete naći u podaci o zonama za kuvanje.

Možete da smanjite maksimalnu ukupnu snagu.

Uticaj raspodele energije

Kada zona za kuvanje emituje energiju, to može imati sledeće efekte na drugu zonu za kuvanje koja emituje energiju:

- Nivo snage se smanjuje.
- Automatika intenzivnog zagrevanja se deaktivira. Kuvanje se nastavlja na podešenom stepenu za nastavak kuvanja. Ako snaga nije dovoljna, tada se nivo snage dalje smanjuje.
- Booster se deaktivira.
- Zona za kuvanje se isključuje.

Kada zona za kuvanje prestane da emituje energiju na drugu zonu za kuvanje, nivo snage se može ponovo povećati.

Savet: Ako želite da pripremite velike količine hrane na jednoj zoni za kuvanje, podesite druge zone za kuvanje na niže nivoe snage.

Princip rukovanja

Isključena ploča za kuvanje

Kada je ploča za kuvanje isključena, vidljiv je samo štampani simbol za taster ⏻ *Uklj./Isklj.*. Kada uključite ploču za kuvanje, svetle ostali tasteri.

Rukovanje

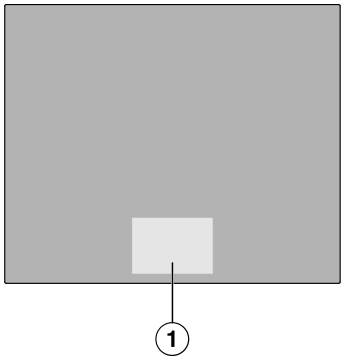

① Oblast tastera i indikatora

Vaša staklokeramička ploča za kuvanje je opremljena tasterima koji reaguju na dodir prstom.
Svaka reakcija tastera se potvrđuje zvučnim signalom.
Prilikom uključivanja, taster ⏻ *Uklj./Isklj.* morate dodirnuti malo duže od ostalih tastera iz bezbednosnih razloga.

Izbor zone za kuvanje

Ako želite da izvršite podešavanja na zoni za kuvanje, zona za kuvanje mora biti izabrana. Da biste izabrali zonu za kuvanje, dodirnite odgovarajući Indikator zone za kuvanje. Nakon što dodirnete Indikator zone za kuvanje, on će intenzivno svetleti. Sve dok Indikator zone za kuvanje intenzivno svetli, zona za kuvanje je izabrana i možete da izvršite podešavanja na zoni za kuvanje. Kada se na drugim zonama za kuvanje otkrije posuđe, indikatori za te druge zone za kuvanje će se prigušeno paliti. **Izuzetak**: Ako radi samo jedna zona za kuvanje, podešavanja se mogu izvršiti bez ovog izbora.

Umrežavanje

Vaša ploča za kuvanje je opremljena integrisanim WLAN-modulom. Ploča za kuvanje može da se poveže na vašu kućnu mrežu ili samo na vaš Miele aspirator. WLAN-modul omogućava korišćenje Miele aplikacije na mobilnom uređaju.

Kada se vaša ploča za kuvanje poveže putem WLAN-mreže, veza će se automatski ponovo uspostaviti svaki put kada se uključi.

Obezbedite da na mestu postavljanja vaše ploče za kuvanje signal vaše WLAN-mreže bude dovoljno jak.

Povezivanjem ploče za kuvanje sa Vašom WLAN-mrežom povećava se potrošnja energije, čak i kada je ploča za kuvanje isključena.

Pametni dodaci putem Miele aplikacije*

Umrežavanje putem Miele aplikacije dobijate pristup brojnim pametnim dodacima, uključujući:

- Pristupanje informacijama o statusu
- Korišćenje dodatne korisne funkcije
- Održavajte svoju ploču za kuvanje u toku sa najnovijim dostignućima kompanije Miele putem ažuriranja softvera (moguće samo putem WLAN veze)

Više detalja o pametnim dodacima možete pronaći na veb-sajtu Miele, u Apple App Store® ili Google Play Store™.

* Dodatna digitalna ponuda kompanije Miele & Cie. KG. Opseg funkcija može da varira u zavisnosti od modela i države. Potrebna je vaša saglasnost sa opštim uslovima i odredbama i politikom privatnosti za Miele digitalne proizvode i usluge u Miele aplikaciji. Miele zadržava pravo da promeni ili prekine digitalne ponude u bilo kom trenutku.

Specijalne funkcije

Kontrola aspiratora

Con@ctivity 3.0

Con@ctivity 3.0 opisuje direktnu komunikaciju između vaše ploče za kuvanje i Miele aspiratora. Komunikacija se ostvaruje umrežavanjem. Con@ctivity 3.0

omogućava automatsko upravljanje aspiratorom u zavisnosti od radnog stanja vaše ploče za kuvanje.

Con@ctivity verzije ploče za kuvanje i aspiratora moraju biti usklađene.

Više informacija o tome možete da pronađete u uputstvu za upotrebu i montažu vašeg aspiratora.

Neprekidno prepoznavanje posuđa

Kada stavite posuđe za kuvanje na zonu za kuvanje, Klizač se automatski aktivira.

Prepoznavanje veličine posuđa

Veličina posuđa se prepoznaje unutar zone za kuvanje. Emitovanje energije se prilagođava veličini posuđa.

PowerFlex/PowerFlex XL oblast za kuvanje

U PowerFlex/PowerFlex XL oblasti za kuvanje su povezane 2 PowerFlex zone za kuvanje. Ovo omogućava upotrebu većeg posuđa za kuvanje.

PowerFlex zone za kuvanje se automatski povezuju u PowerFlex/PowerFlex XL oblast za kuvanje ako postavite dovoljno veliko posuđe za kuvanje. PowerFlex zone za kuvanje možete takođe ručno da povežete.

Funkcija Booster ploče za kuvanje

Funkcija Booster pojačava snagu da bi se brzo zagrejale velike količine, npr. vode za kuvanje testenine.

Stop&Go

Prilikom aktiviranja funkcije Stop&Go nivo snage svih uključenih zona za kuvanje se smanjuje na 1. Prilikom deaktiviranja zone za kuvanje nastavljaju da rade sa poslednje podešenim nivoom snage.

Savet: Koristite ovu specijalnu funkciju kada morate brzo da očistite isprljane upravljačke elemente ili kada postoji opasnost da tečnost prokljuca.

Nivoi snage ploče za kuvanje

Snagu kojom se zagreva posuđe za kuvanje možete podesiti u stepenima od 1 do 9.

Postoji srednji nivo između svakog nivoa snage. Međunivoe omogućavaju finije podešavanje snage.

Ako vam nisu potrebni međunivoi, možete ih onemogućiti putem podešavanja.

Automatika intenzivnog zagrevanja

Kada je aktivirana automatika intenzivnog zagrevanja, automatski se vrši zagrevanje maksimalnom snagom (intenzivno kuvanje), a potom vraćanje na podešeni nivo snage (stepen za nastavak kuvanja).

Vremenske funkcije

Postoje 3 vremenske funkcije:

- Tajmer
- Trajanje procesa kuvanja
- Proteklo vreme procesa kuvanja

Funkcije možete koristiti istovremeno.

Tajmer

Možete da podesite alarm za postupke nezavisne od ploče za kuvanje.

Trajanje procesa kuvanja

Možete da podesite vreme nakon kojeg će se zona za kuvanje automatski isključiti. Ovu funkciju možete istovremeno da koristite za sve zone za kuvanje.

Proteklo vreme procesa kuvanja

Možete izmeriti koliko dugo traje proces kuvanja.

Blokada uključivanja uređaja

Kada je aktivirana blokada uključivanja uređaja, ne možete da uključite ploču za kuvanje.

Blokada tastera

Zaključavanje tastera se aktivira kada je ploča za kuvanje uključena. Kada je aktivirano, pločom za kuvanje može da se upravlja samo uslovno.

Opoziv funkcija

Ako tokom rada ploča za kuvanje bude slučajno isključena, pomoću ove specijalne funkcije možete ponovo da uspostavite sva podešavanja.

Održavanje toplote

Pomoću ove specijalne funkcije, namirnice se mogu održavati toplim odmah nakon pripreme.

Podešavanja

Podešavanja ploče za kuvanje možete da prilagodite vašim ličnim potrebama.

Demo program

Ova specijalna funkcija omogućava specijalizovanom prodavcu da prezentuje ploču za kuvanje bez zagrevanja.

Prikaz preostale toplote

Kada je zona za kuvanje vruća, posle isključivanja sve zone za kuvanje svetli prikaz preostale toplote.

Hlađenjem zone za kuvanje crtice na prikazu preostale toplote gase se jedna za drugom. Poslednja crtica se gasi tek kada bez opasnosti možete da dodirnete zone za kuvanje.

Sigurnosno isključivanje

Tasteri su prekriveni

Vaša ploča za kuvanje se automatski isključuje ako jedan ili više tastera budu prekriveni duže od 10 sekundi, npr. zbog kontakta prstom, iskipele namirnice ili odloženih predmeta. Na Indikator ploče za kuvanje nakratko treperi C i oglašava se signal.
Kada uklonite predmete i/ili nečistoće, gasi se C i ploča za kuvanje je ponovo spremna za rad.

Predugo vreme rada uređaja

Funkcija sigurnosnog isključivanja se automatski aktivira kada se jedna zona za kuvanje zagreva neobično dugo. Ovaj vremenski period zavisi od odabranog nivoa snage. Ako se taj period prekorači, zona za kuvanje se isključuje i prikaže se prikaz preostale toplote. Kada isključite pa uključite zonu za kuvanje, ona je ponovo spremna za rad.

Sigurnosno isključivanje možete da podesite promenom stepena sigurnosti.

Specijalna funkcija/Nivo snage	Maksimalno vreme rada [sat:min]		
	Stepen sigurnosti		
	0[1]	1	0:10
Održavanje toplote	2:00	2:00	2:00
1.0	10:00	8:00	5:00
1.5	10:00	7:00	4:00
2.0/2.5	5:00	4:00	3:00
3.0/3.5	5:00	3:30	2:00
4.0/4.5	4:00	2:00	1:30
5.0/5.5	4:00	1:30	1:00
6.0/6.5	4:00	1:00	0:30
7.0/7.5	4:00	0:42	0:24
8.0	4:00	0:30	0:20
8.5	4:00	0:30	0:18
9.0	1:00	0:24	0:10

[1] Fabričko podešavanje

Zaštita od pregrevanja

Da biste sprečili oštećenje ploče za kuvanje usled previsokih temperatura, zaštita od pregrevanja pokreće jednu od sledećih mera:

Mere zaštite od pregrevanja

- Prekida se uključena funkcija Booster.
- Podešeni nivo snage se smanjuje.
- Zona za kuvanje se isključuje. U Indikator ploče za kuvanje, *Err* treperi naizmenično sa *044*.
- Sve zone za kuvanje se isključuju.

Uzroci aktiviranja zaštite od pregrevanja

Zaštita od pregrevanja može da se aktivira u sledećim situacijama:

- Zagreva se prazno posuđe za kuvanje.
- Masnoća ili ulje se zagreva uz visok nivo snage.
- Na donjoj strani ploče za kuvanje nema dovoljno ventilacije.
- Vruća zona za kuvanje se ponovo uključuje nakon nestanka struje.

Identifikaciona oznaka modela i fabrički broj

Vaša ploča za kuvanje može da prikaže identifikacionu oznaku modela i fabrički broj.

Verzija softvera

Vaša ploča za kuvanje može da prikaže verziju softvera ploče za kuvanje.

Pribor koji se naknadno kupuje

U Miele e-shopu, kod Miele servisne službe ili Miele specijalizovanog prodavca možete nabaviti proizvode koji su specijalno namenjeni ploči za kuvanje, kao što su npr. posuđe za kuvanje i sredstva za čišćenje.

U Miele e-shop dolazite preko sledećeg QR-koda:

Raspakivanje ploče za kuvanje

- Zalepite natpisnu pločicu, koja je priložena uz isporučenu dokumentaciju, na mesto predviđeno u poglavlju „Servisna služba“.
- Uklonite eventualno postavljene zaštitne folije i nalepnice.

Prvo čišćenje ploče za kuvanje

- Pre prve upotrebe obrišite ploču za kuvanje vlažnom krpom.
- Osušite ploču za kuvanje.

Prvo puštanje ploče za kuvanje u rad

Metalne komponente su zaštićene sredstvom za održavanje. Kada se ploča za kuvanje prvi put pušta u rad, stvaraju se neprijatni mirisi i eventualno para. Zagrevanjem indukcionih kalemova se tokom prvih sati rada takođe javlja neprijatan miris. Prilikom svake naredne upotrebe neprijatni miris se oseća sve manje i konačno nestaje.

Neprijatni miris i para koja se eventualno pojavi ne ukazuju na pogrešno priključivanje ili kvar na uređaju i nisu štetni po zdravlje.

Umrežavanje

Možete koristiti svoju ploču za kuvanje:

- Povežite svoj mobilni uređaj sa kućnom mrežom
- povežite ploču za kuvanje direktno sa Miele aspiratorom

Možete kontrolisati svoji aspirator koristeći obe vrste umrežavanja.

Umrežavanjem sa mobilnim uređajem možete koristiti dodatne funkcije. Za više informacija pogledajte poglavlje „Upoznavanje“, odeljak „Umrežavanje“.

Preduslovi za umrežavanje sa vašom kućnom mrežom

Obratite pažnju na sledeće preduslove za umrežavanje:

1. Na mestu postavljanja je dostupna kućna mreža.
   Pripremite lozinku za WLAN.
2. Miele aplikacija je dostupna na bilo kom mobilnom uređaju.
3. Imate korisnički nalog u Miele aplikaciji.
4. Ne postoji direktna WLAN veza između ploče za kuvanje i Miele aspiratora.

Korišćenje funkcije Scan & Connect

- Skenirajte QR kod.

Ako ste instalirali Miele aplikaciju i imate korisnički nalog, odmah ćete biti usmereni na umrežavanje.

Ako još uvek niste instalirali Miele aplikaciju, bićete prebačeni u Apple App Store® ili Google Play Store™.

- Instalirajte Miele aplikaciju i podesite korisnički nalog.
- Ponovo skenirajte QR kod.

Miele aplikacija vas vodi kroz podešavanje.

Zahtevi za direktno umrežavanje sa vašom Miele aspiratorom

Obratite pažnju na sledeće preduslove za umrežavanje:

1. Vaš Miele aspirator ima Con@ctivity 3.0.

2. Ploča za kuvanje nije povezana na vašu kućnu mrežu.

Umrežavanje ploče za kuvanje sa Miele aspiratorom

Neophodne informacije o povezivanju aspiratora pronaći ćete u odgovarajućem uputstvu za upotrebu i montažu.

- Započnite uspostavljanje veze na aspiratoru.
- Uključite ploču za kuvanje.

Ukoliko je veza uspostavljena, na Indikator ploče za kuvanje se prikazuje kod *C:02*. Ako veza nije mogla da se uspostavi, na Indikator ploče za kuvanje se prikazuje kod *C:01*. Ponovo izvršite gore navedene korake.

Funkcija Con@ctivity 3.0 je sada aktivirana.

Resetovanje podešavanja

- Resetujte podešavanja kada prelazite sa jedne mrežne opcije na drugu.
- Resetujte podešavanja kada ploču za kuvanje budete odlagali, prodavali ili kada puštate u rad već korišćenu ploču za kuvanje. Samo tako ćete biti sigurni da ste uklonili sve lične podatke i da prethodni vlasnik neće moći više da ima pristup ploči za kuvanje.

U slučaju zamene rutera nije potrebno resetovanje.

- Isključite ploču za kuvanje.
- Dodirnite ⏻ *Uklj./Isklj.* na oko 6 sekundi. Na Indikator ploče za kuvanje se odbrojavaju sekunde.

Indikatora ploče za kuvanje prikazuje *P*.

Indikatoru zone za kuvanje/indikatoru posuđa za kuvanje prikazuu sledeće:

- *9* i broj označavaju izabrani brzi parametar
- *C* i broj označavaju izabranu šifru izabranog brzog parametra

Ostali tasteri svetle.

- Dodirnite + *Unos* ili Klizač više puta dok se na Indikatori zone za kuvanje ne prikaže sledeće: *909*
- Dodirnite 🔔 *Tajmer*.
- Dodirnite + *Unos* više puta dok se na Indikatori zone za kuvanje ne prikaže sledeće: *C01*
- Dodirnite 🔔 *Tajmer*.
- Dodirnite + *Unos* više puta dok se na Indikatori zone za kuvanje ne prikaže sledeće: *C01*
- Dodirnite 🔔 *Tajmer*.

Podešavanja WLAN mreže su resetovana. Na Indikatori zone za kuvanje se prikazuje *C01*.

Bezbednosne napomene o rukovanju

⚠ Opasnost od požara usled pregrejanih namirnica.

Hrana koja se priprema bez nadzora može da se pregreje i zapali.

Ne ostavljajte ploču za kuvanje bez nadzora tokom rada.

⚠ Opasnost od opekotina usled vrućih zona za kuvanje.

Po završetku postupka kuvanja zone za kuvanje su vruće.

Ne dodirujte zone za kuvanje dok svetle prikazi preostale toplote.

⚠ Opasnost od opekotina usled vrućih predmeta.

Kada je ploča za kuvanje uključena, ako je slučajno uključite ili ako ima preostale toplote, postoji opasnost da se metalni predmeti koji su ostali na ploči zagreju.

Ne upotrebljavajte ploču za kuvanje za odlaganje predmeta.

Posle upotrebe isključite ploču za kuvanje tasterom ⏻.

⚠ Vruće posuđe za kuvanje na tasterima i indikatorima bi moglo da ošteti elektroniku koja se nalazi ispod.

Tasteri ne reaguju.
Dolazi do nenamernog uključivanja i isključivanja.
Ploča za kuvanje se samostalno isključuje.

Ne odlažite vruće posuđe za kuvanje na tastere i indikatore.

▶ Nikada ne zagrevajte tiganje sa slojem protiv lepljenja pomoću pojačivača.

Uključivanje ploče za kuvanje

■ Dodirnite ⏻ *Uklj./Isklj.*.

Ostali tasteri svetle.

Ako ne izvršite dalje podešavanje, ploča za kuvanje se iz bezbednosnih razloga ponovo isključuje posle nekoliko sekundi.

Isključivanje ploče za kuvanje/ zone za kuvanje

Isključivanje ploče za kuvanje

■ Da biste isključili ploču za kuvanje, a time i sve zone za kuvanje, dodirnite ⏻ *Uključi/isključi.*

Isključivanje zone za kuvanje

■ Da biste isključili zonu za kuvanje, dodirnite odgovarajući Indikator zone za kuvanje.

Indikator zone za kuvanje intenzivno svetli. Ostali Indikator zone za kuvanje su prigušeni.

■ Dodirnite poziciju *0* na klizaču.

Pozicioniranje posuđa za kuvanje na PowerFlex oblast za kuvanje: KM 8462 FR, KM 8462 FL, KM 8463 FX, KM 8483 FX, KM 8483 FX Glas

Dodeljivanje veličine posuđa i položaja možete naći u podacima o zonama za kuvanje vašeg modela ploče za kuvanje.

■ Pozicionirajte posuđe za kuvanje kao što je prikazano u nastavku:

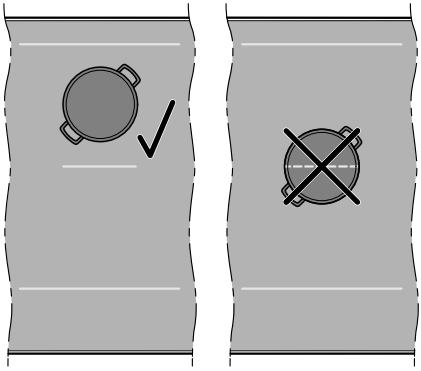

PowerFlex zona za kuvanje

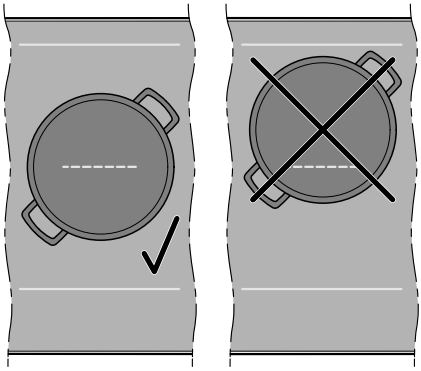

PowerFlex oblast za kuvanje 1

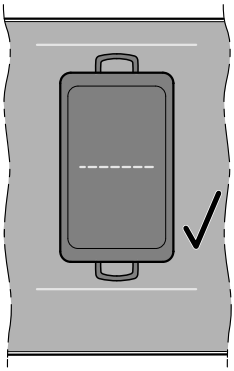

PowerFlex oblast za kuvanje 1

[1] Fabrički je aktivirano konstantno prepoznavanje posuđa. Ako ste posuđe za kuvanje pravilno pozicionirali, PowerFlex oblašću za kuvanje možete da upravljate kontrolom prednje zone za kuvanje.

Pozicioniranje posuđa za kuvanje na PowerFlex XL oblast za kuvanje: KM 8482 FR, KM 8482 FL

Dodeljivanje veličine posuđa i položaja možete naći u podacima o zonama za kuvanje vašeg modela ploče za kuvanje.

■ Pozicionirajte posuđe za kuvanje kao što je prikazano u nastavku:

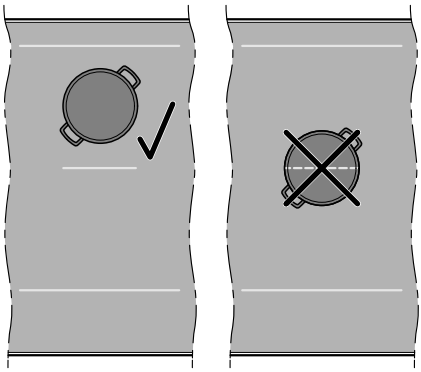

PowerFlex zona za kuvanje

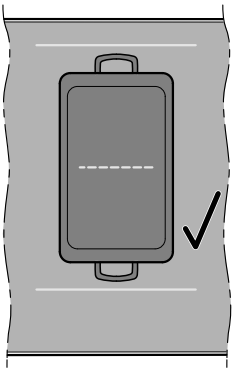

PowerFlex XL oblast za kuvanje 1

[1] Fabrički je aktivirano konstantno prepoznavanje posuđa. Ako ste posuđe za kuvanje pravilno pozicionirali, PowerFlex XL oblašću za kuvanje možete da upravljate kontrolom prednje zone za kuvanje.

Nivoi snage ploče za kuvanje

Podešavanje nivoa snage zone za kuvanje

Fabrički je aktivirano konstantno prepoznavanje posuđa. Kada je ploča za kuvanje uključena i posudu za kuvanje stavite na zonu za kuvanje, Indikator zone za kuvanje svetli jače.

- Stavite posudu za kuvanje na željenu zonu za kuvanje.

Odgovarajući Indikator zone za kuvanje svetli jače.

- Prevucite prstom udesno ili ulevo po klizaču dok odgovarajući Indikator zone za kuvanje ne prikaže željeni nivo snage.

Nivo snage se prikazuje na odgovarajućem Indikator zone za kuvanje.

Podešavanje nivoa snage zone za kuvanje - bez međunivoa

Fabrički je aktivirano konstantno prepoznavanje posuđa. Kada je ploča za kuvanje uključena i posudu za kuvanje stavite na zonu za kuvanje, Indikator zone za kuvanje svetli jače.

Opseg podešavanja nivoa snage bez međunivoa bira se u podešavanjima.

- Stavite posudu za kuvanje na željenu zonu za kuvanje.

Odgovarajući Indikator zone za kuvanje svetli jače.

- Prevucite prstom udesno ili ulevo po klizaču dok odgovarajući Indikator zone za kuvanje ne prikaže željeni nivo snage.

Nivo snage se prikazuje na odgovarajućem Indikator zone za kuvanje.

Promena nivoa snage zone za kuvanje

■ Dodirnite odgovarajući Indikator zone za kuvanje.

Indikator zone za kuvanje intenzivno svetli.

■ Prevucite prstom udesno ili ulevo po klizaču dok odgovarajući Indikator zone za kuvanje ne prikaže željeni nivo snage.

Nivo snage se menja na odgovarajućem Indikator zone za kuvanje.

PowerFlex/PowerFlex XL oblast za kuvanje

Ručno povezivanje/odvajanje PowerFlex zona za kuvanje

Izabrana je najmanje jedna PowerFlex zona za kuvanje.

■ Ako želite da izvršite ručno povezivanje ili odvajanje PowerFlex zona za kuvanje, dodirnite ⊟ *PowerFlex/ PowerFlex XL*.

Booster

Aktiviranje funkcije Booster

Fabrički je aktivirano konstantno prepoznavanje posuđa. Kada je ploča za kuvanje uključena i posudu za kuvanje stavite na zonu za kuvanje, Indikator zone za kuvanje svetli jače.

Ako je funkcija Booster aktivirana, podešavanje spojene zone za kuvanje može da se promeni.

Funkciju Booster možete da koristite na:

- bilo kojoj zoni za kuvanje sa svake strane

ili

- obe zone za kuvanje na jednoj strani

ili

- PowerFlex oblasti za kuvanje

Funkcija Booster je aktivna maksimalno 15 minuta.

■ Stavite posudu za kuvanje na željenu zonu za kuvanje.

Odgovarajući Indikator zone za kuvanje svetli jače.

■ Po potrebi podesite nivo snage.

■ Dodirnite B *Booster*.

Indikator zone za kuvanje prikazuje *b*.

Deaktiviranje funkcije Booster

■ Dodirnite B *Booster*.

ili

■ Podesite drugi nivo snage.

Ako deaktivirate Booster ili pri kraju vremena funkcije Booster, a

- nivo snage nije podešen pre nego što je funkcija Booster aktivirana, vrši se automatsko vraćanje na nivo snage 9.
- nivo snage je bio podešen pre nego što je funkcija Booster aktivirana, vrši se vraćanje na prethodno izabrani nivo snage.

Aktiviranje/deaktiviranje funkcije Stop&Go

Sve vremenske funkcije, vremena funkcije Booster i vremena za intenzivno kuvanje teku dalje. Podešavanja tajmera se ne mogu menjati. Ploču za kuvanje možete samo da isključite.

Ukoliko ova specijalna funkcija ne bude deaktivirana u roku od 1 sata, ploča za kuvanje se isključuje.

■ Dodirnite **II▶** *Stop&Go*.

Aktivne zone za kuvanje se smanjuju sa podešenog nivoa snage na nivo snage 1,0 ili se resetuju.

Zone za kuvanje sa funkcijom održavanja toplote neće biti promenjene.

Automatika intenzivnog zagrevanja

Vreme intenzivnog zagrevanja zavisi od podešenog stepena za nastavak kuvanja:

Stepen za nastavak kuvanja	Vreme intenzivnog zagrevanja [min:sek][1]
1.0	oko 0:15
1.5	oko 0:15
2.0	oko 0:15
2.5	oko 0:15
3.0	oko 0:25
3.5	oko 0:25
4.0	oko 0:50
4.5	oko 0:50
5.0	oko 2:00
5.5	oko 5:50
6.0	oko 5:50
6.5	oko 2:50
7.0	oko 2:50
7.5	oko 2:50
8.0	oko 2:50
8.5	oko 2:50
9.0	–

[1] Ako se posuđe za kuvanje privremeno ukloni sa zone za kuvanje tokom vremena ključanja, vreme ključanja će se produžiti za vreme bez posuđa za kuvanje.

Aktiviranje automatike intenzivnog zagrevanja

Ova funkcija nije kompatibilna sa M Sense posuđem za kuvanje.

Tokom vremena intenzivnog zagrevanja ne mogu se podesiti vremenske funkcije. Postojeći prikaz proteklog vremena je završen.

- Dodirnite Indikator zone za kuvanje željene zone za kuvanje.
- Dodirnite Klizač željenog nivoa kuvanja dok ne čujete signal (oko 3 sekunde).

Nivo snage pulsira tokom intenzivnog zagrevanja (nivo snage 9).

Deaktiviranje automatike intenzivnog zagrevanja

- Dodirnite Indikator zone za kuvanje željene zone za kuvanje.
- Podesite drugi nivo snage.

ili

- Ponovo postavite isti nivo snage.

Vremenske funkcije

Postoje 3 vremenske funkcije:

- Tajmer
- Trajanje procesa kuvanja
- Proteklo vreme procesa kuvanja

Funkcije možete koristiti istovremeno.

Podešavanje vremena

Možete da podesite vreme od 1 minuta (*0:01*) do 9 sati 59 minuta (*9:59*).

- Vremena do 10 minuta se unose u minutima i sekundama.
- Vremena do 59 minuta se unose u minutima.
- Vremena od 60 minuta u satima i minutima.

Vreme se unosi pomoću klizača i može se podesiti sa + *Unos*.

- Gurnite klizač ulevo ili desno dok se na Indikator ploče za kuvanje ne prikaže željeno vreme.

Primer:

59 minuta = 0:59 sati,
80 minuta = 1:20 sati

Podešavanje tajmera

- Dodirnite 🔔 *Tajmer*.

Indikator ploče za kuvanje intenzivno svetli. 🔔 *Tajmer* svetli jače i pulsira. Ostali tasteri i indikatori svetle slabije.

- Podesite željeno vreme.

Ako dodirnete 🔔 *Tajmer* ili sačekate 5 sekundi, tajmer počinje da odbrojava.

🔔 *Tajmer* počinje da treperi 10 sekundi pre isteka vremena.

Promena tajmera

- Dodirnite 🔔 *Tajmer*.

Indikator ploče za kuvanje svetli jače. 🔔 *Tajmer* svetli jače i pulsira. Ostali tasteri i indikatori svetle slabije.

- Podesite željeno vreme.

Ako dodirnete 🔔 *Tajmer* ili sačekate 5 sekundi, tajmer počinje da odbrojava.

Brisanje tajmera

- Dodirnite 🔔 *Tajmer* dok se na Indikator ploče za kuvanje više ne prikazuje podešeno vreme.

ili

- Podesite tajmer na vrednost *0:00*.

Podešavanje trajanja procesa kuvanja

Kada se dostigne maksimalno vreme rada, zona za kuvanje se isključuje. Bez obzira na podešeno trajanje.

- Za željenu zonu za kuvanje je podešen nivo snage.
- Ne meri se proteklo vreme.

■ Nakratko dodirnite (< 1,5 sekundi) ◴ *Trajanje* pored pripadajućeg Indikator zone za kuvanje.

Indikator ploče za kuvanje svetli jače i ◴ *Trajanje* pulsira. Ostali tasteri i indikatori svetle slabije.

■ Podesite željeno vreme.

Ako dodirnete ◴ *Trajanje* ili sačekate 5 sekundi, započinje podešeno trajanje.

Trajanje procesa kuvanja ističe i ◴ *Trajanje* neprekidno svetli.

◴ *Trajanje* počinje da treperi 10 sekundi pre isteka vremena.

Menjanje trajanja procesa kuvanja

■ Dodirnite kratko (< 1,5 sekundi) ◴ *Trajanje* željene zone za kuvanje.

Indikator ploče za kuvanje svetli jače i ◴ *Trajanje* pulsira. Ostali tasteri i indikatori svetle slabije.

■ Podesite željeno vreme.

Ako dodirnete ◴ *Trajanje* ili sačekate 5 sekundi, započinje podešeno trajanje.

Trajanje procesa kuvanja ističe i ◴ *Trajanje* neprekidno svetli.

Brisanje trajanja procesa kuvanja

■ Dodirnite ◴ *Trajanje* željene zone za kuvanje dok se ne prikaže Indikator ploče za kuvanje *0:00*.

ili

■ Dodirnite ◴ *Trajanje* željene zone za kuvanje.

Indikator ploče za kuvanje svetli jače. Ostali tasteri i indikatori svetle slabije.

■ Dodirnite poziciju *0* na klizaču.

Podešavanje trajanja drugih procesa kuvanja

■ Da biste postavili trajanje drugog procesa kuvanja, postupite kao što je opisano u poglavlju „Podešavanje trajanje procesa kuvanja“.

Ako je trajanje postavljeno za druge procese kuvanja, prikazuje se preostalo vreme odabrane zone kuvanja.

Prikazivanje trajanje procesa kuvanja

■ Dodirnite Indikator zone za kuvanje željene zone za kuvanje da biste prikazali preostala vremena koja teku u pozadini.

Zaokruženo preostalo vreme se prikazuje za željenu zonu za kuvanje.

Započinjanje merenja proteklog vremena procesa kuvanja

- Za željenu zonu za kuvanje je podešen nivo snage.
- Ne mora se podesiti trajanje za zonu za kuvanje.

■ Dodirnite i držite (> 1,5 sekundi) ◴ *Trajanje* pored pripadajućeg Indikator zone za kuvanje.

Indikatoru zone za kuvanje/indikatoru posuđa za kuvanje prikazuje vreme koje je proteklo od aktiviranja.

Završavanje merenja proteklog vremena procesa kuvanja

■ Dodirnite ◴ *Trajanje* željene zone za kuvanje dok se ne prikaže Indikator ploče za kuvanje *0:00*.

Za dalje procese kuvanja, započnite merenje vremena koje je isteklo procesom kuvanja

- Da biste postavili vreme koje je isteklo za dalje procese kuvanja, postupite kao što je opisano u poglavlju „Rukovanje“ odeljak „Započinjanje merenja vremena koje je isteklo procesom kuvanja“.

Ako je vreme koje je isteklo prikazano za dalje procese kuvanja, prikazuje se vreme koje je isteklo odabrane zone kuvanja.

Prikazivanje merenja proteklog vremena procesa kuvanja

- Dodirnite Indikator zone za kuvanje željene zone za kuvanje da biste prikazali merenje proteklog vremena u pozadini.

Na Indikator ploče za kuvanje se prikazuje proteklo vreme procesa kuvanja za željene zone za kuvanje.

Istovremeno korišćenje vremenskih funkcija

Poslednja odabrana vremenska funkcija uvek se prikazuje na Indikator ploče za kuvanje.

- Da biste prikazali tajmer koji radi u pozadini, dodirnite *Tajmer*.

Vreme tajmera prikazuje se na Indikator ploče za kuvanje.

- Da biste prikazali trajanje ili merenje proteklog vremena procesa kuvanja, dodirnite *Trajanje* pripadajuće zone za kuvanje.

Na Indikator ploče za kuvanje se prikazuje trajanje ili merenje proteklog vremena procesa kuvanja.

Blokada uključivanja uređaja

Aktiviranje blokade uključivanja uređaja

Svi tasteri se blokiraju. Podešeni tajmer i dalje radi.

- Ploča za kuvanje je uključena.
- Sve zone za kuvanje su isključene.

- Dodirnite *Tajmer* i *Stop&Go* na 6 sekundi.

Sekunde na Indikator ploče za kuvanje se odbrojavaju unazad. Kada se odbrojavanje završi, Indikator ploče za kuvanje prikazuje *LOC* naizmenično sa *On*. Blokada uključivanja uređaja je aktivirana.

Ukoliko pri aktiviranoj blokadi uključivanja uređaja dodirnete nedozvoljeni taster, na Indikator ploče za kuvanje se na nekoliko sekundi prikazuje *LOC* naizmenično sa *On*. Oglašava se zvučni signal.

Podešavanja možete da prilagodite tako da se blokada uključivanja uređaja automatski aktivira 5 minuta nakon isključivanja ploče za kuvanje.

Deaktiviranje blokade uključivanja uređaja

- Dodirnite *Tajmer* i *Stop&Go* na 6 sekundi.

Sekunde na Indikator ploče za kuvanje se odbrojavaju unazad. Kada se odbrojavanje završi, Indikator ploče za kuvanje prikazuje *LOC* naizmenično sa *OFF*. Blokada uključivanja uređaja je deaktivirana.

Blokada tastera

Aktiviranje blokade tastera

Ako je aktivirana blokada tastera, može se izvršiti samo sledeće:

- Zone za kuvanje i ploču za kuvanje možete samo da isključite.
- Podešeni tajmer se može menjati.

Najmanje jedna zona za kuvanje je uključena.

■ Dodirnite 🔔 *Tajmer* i ⏯ *Stop&Go* na 6 sekundi.

Sekunde na Indikator ploče za kuvanje se odbrojavaju unazad. Kada se odbrojavanje završi, Indikator ploče za kuvanje prikazuje *LOC* naizmenično sa *On*. Blokada tastera je aktivirana.

Ukoliko pri aktiviranoj blokadi tastera dodirnete nedozvoljeni taster, na Indikator ploče za kuvanje se na nekoliko sekundi prikazuje *LOC* naizmenično sa *On*. Oglašava se zvučni signal.

Deaktiviranje blokade tastera

■ Dodirnite 🔔 *Tajmer* i ⏯ *Stop&Go* na 6 sekundi.

Sekunde na Indikator ploče za kuvanje se odbrojavaju unazad. Kada se odbrojavanje završi, Indikator ploče za kuvanje prikazuje *LOC* naizmenično sa *OFF*. Blokada tastera je deaktivirana.

Opoziv funkcija

Aktiviranje opoziva funkcija

Ova funkcija nije kompatibilna sa M Sense posuđem za kuvanje.

Ploču za kuvanje morate ponovo da uključite u roku od 10 sekundi nakon isključivanja.

■ Ponovo uključite ploču za kuvanje.

■ Odmah nakon uključivanja dodirnite jedan od treperećih Indikatori zone za kuvanje.

Sva podešavanja su ponovo uspostavljena.

Odbacivanje opoziv funkcija

■ Ponovo uključite ploču za kuvanje.

■ Odmah nakon uključivanja dodirnite jedno od Indikatori zone za kuvanje koji **NE** treperi.

Novo podešavanje je preuzeto, sva ostala podešavanja se odbacuju.

Podaci o ploči za kuvanje

Prikaz identifikacione oznake modela/ serijskog broja

Na ploči za kuvanje se ne nalazi posuđe za kuvanje.

■ Isključite ploču za kuvanje.

■ Dodirnite ⏻ *Uklj./Isklj.* na oko 6 sekundi. Na Indikator ploče za kuvanje se odbrojavaju sekunde.

Indikatora ploče za kuvanje prikazuje *P*.

Indikatoru zone za kuvanje/indikatoru posuđa za kuvanje prikazuu sledeće:

- *9* i broj označavaju izabrani brzi parametar
- *C* i broj označavaju izabranu šifru izabranog brzog parametra

Ostali tasteri svetle.

- Dodirnite + *Unos* ili Klizač više puta dok se na Indikatori zone za kuvanje ne prikaže sledeće: 903
- Dodirnite 🔔 *Tajmer*.
- Dodirnite + *Unos* više puta dok se na Indikatori zone za kuvanje ne prikaže sledeće: C01
- Dodirnite 🔔 *Tajmer*.

Na Indikator ploče za kuvanje se prikazuju cifre razdvojene crticom jedna za drugom.

Primer: 12 34 (identifikaciona oznaka modela KM 1234) – 1 23 45 67 89 (fabrički broj)

Prikaz verzije softvera

Na ploči za kuvanje se ne nalazi posuđe za kuvanje.

- Isključite ploču za kuvanje.
- Dodirnite ⏻ *Uklj./Isklj.* na oko 6 sekundi. Na Indikator ploče za kuvanje se odbrojavaju sekunde.

Indikatora ploče za kuvanje prikazuje P.

Indikatoru zone za kuvanje/indikatoru posuđa za kuvanje prikazuu sledeće:

- 9 i broj označavaju izabrani brzi parametar
- C i broj označavaju izabranu šifru izabranog brzog parametra

Ostali tasteri svetle.

- Dodirnite + *Unos* ili Klizač više puta dok se na Indikator zone za kuvanje ne prikaže sledeće: 902
- Dodirnite 🔔 *Tajmer*.
- Dodirnite + *Unos* više puta dok se na Indikatori zone za kuvanje ne prikaže sledeće: C01
- Dodirnite 🔔 *Tajmer*.

Na Indikator ploče za kuvanje se prikazuju 3 cifre:

Primer: 1.23 = verzija softvera 1.23.

Aktiviranje/deaktiviranje demo programa

Na ploči za kuvanje se ne nalazi posuđe za kuvanje.

- Isključite ploču za kuvanje.
- Dodirnite ⏻ *Uklj./Isklj.* na oko 6 sekundi. Na Indikator ploče za kuvanje se odbrojavaju sekunde.

Indikatora ploče za kuvanje prikazuje P.

Indikatoru zone za kuvanje/indikatoru posuđa za kuvanje prikazuu sledeće:

- 9 i broj označavaju izabrani brzi parametar
- C i broj označavaju izabranu šifru izabranog brzog parametra

Ostali tasteri svetle.

- Dodirnite + *Unos* ili Klizač više puta dok se na Indikatori zone za kuvanje ne prikaže sledeće: 910
- Dodirnite 🔔 *Tajmer*.
- Dodirnite + *Unos* više puta dok se na Indikatori zone za kuvanje ne prikaže sledeće: C01
- Dodirnite 🔔 *Tajmer*.
- Dodirnite + *Unos* više puta dok se na Indikatori zone za kuvanje ne prikaže sledeće: C01
- Dodirnite 🔔 *Tajmer*.

Na Indikator ploče za kuvanje treperi nekoliko sekundi:

- dE naizmenično sa On (demo program je aktiviran)

  ili

- dE naizmenično sa OFF (demo program je deaktiviran)

Opsezi podešavanja nivoa snage ploče za kuvanje

Ploča za kuvanje je fabrički programirana sa 9 nivoa snage sa međunivoa. Ako želite podešavanje celih brojeva nivoa snage, možete da deaktivirate međunivo preko podešavanja.

	Preporučeno posuđe za kuvanje[1]	Opseg podešavanja[2]	
		fabrički 9 nivoa sa međunivoa	celi broj 9 nivoa bez međunivoa
Topljenje maslaca	Lonac	1.0–1.5	1–2
Topljenje čokolade			
Rastvaranje želatina			
Održavanje toplote jela koja lako zagore			
Zagrevanje malih količina tečnosti		2.0–3.5	2–4
Bubrenje pirinča			
Odmrzavanje smrznutog povrća u bloku			
Kuvanje mlečne kaše			
Zagrevanje tečnih ili polučvrstih jela		3.5–5.5	4–6
Dinstanje voća			
Kuvanje krompira			
Topljenje slanine	Tiganj		
Priprema palačinke, omleta, pržena jaja bez kore itd.	Tiganj sa sendvič bazom i sloj protiv lepljenja	5.0–6.0	5–6
Dinstanje ribe		4.5–6.5	5–7
Dinstanje povrća	Lonac		
Narastanje testa i mahunarke			
Pripremanje krema i sosova, npr. sa vinom ili preliva holandez			
Otapanje i podgrevanje smrznute hrane	vidite podatke proizvođača		
lagano pečenje (npr. cela riba)	Tiganj sa sendvič bazom i sloj protiv lepljenja	6.0–6.5	6
lagano pečenje (npr. frikadele, pileća prsa)	Tiganj		
Pečenje (npr. riblji file, šnicla, pržena jaja)		6.0–7.0	6–7
Snažno/začinjeno prženje (npr. odrezak, male količine mesa, prženi krompir, krompir palačinke)		7.0–8.5	7–8
Prženje npr. pomfrita	Lonac sa visokim obodom	8.5–9.0	9
Prženje velikih količina mesa	Lonac sa visokim obodom ili pekač		
Voda za kuvanje	Lonac	Booster	Booster

[1] Ako je moguće, kuvajte samo u poklopljenim loncima ili tiganjima. Tako ćete sprečiti da toplota nepotrebno izlazi napolje.

[2] Ovi podaci su referentne vrednosti. Snaga indukcionog kalema varira zavisno od veličine i materijala dna posuđa za kuvanje. Zbog toga je moguće da nivoi snage za posuđe za kuvanje malo odstupaju. Tokom praktične upotrebe utvrdite optimalna podešavanja za posuđe za kuvanje. Za novo posuđe za kuvanje sa kojim niste upoznati, podesite nivo snage na sledeći niži nivo od onog navedenog.

Podaci za institute za ispitivanje

Probna jela prema standardu EN 60350-2

Probno jelo	∅ Dno posuđa za kuvanje (mm)	Poklopac	Opseg podešavanja	
			Prethodno zagrevanje	Pripremanje
Zagrevanje ulja	150	ne	–	1.0–1.5
Palačinke	180 (višeslojno dno)	ne	9.0	5.0–6.0
Prženje duboko zamrznutog pomfrita	180 mm (lonac za ulje)	ne	9.0	9.0
Održavanje toplote čorbe	150 (višeslojno dno)	da (zagrevanje)	7.0	Održavanje toplote

Način funkcionisanja indukcionih ploča za kuvanje

Ispod indukcione zone za kuvanje nalazi se indukcioni kalem. Ovaj kalem stvara magnetno polje koje deluje direktno na dno posuđa i zagreva ga. Zona za kuvanje se zagreva samo indirektno toplotom koju emituje dno posude.

Indukcija funkcioniše samo kod posuda za kuvanje sa dnom koje može da se namagnetiše. Zona za kuvanje automatski uzima u obzir veličinu postavljenog posuđa za kuvanje.

Šumovi

Tokom rada indukcionih zona za kuvanje u posuđu za kuvanje mogu, zavisno od materijala i obrade dna, da nastanu sledeći šumovi:

Brujanje kada je podešen veliki nivo snage. Ono se čuje slabije ili nestane, ako smanjite nivo snage,

Pucketanje kod posuđa za kuvanje čije dno se sastoji od različitih materijala (npr. višeslojno dno),

Pištanje se može javiti kada međusobno povezane zone za kuvanje rade istovremeno a na njima se pri tom nalazi posuda sa dnom od različitih materijala (npr. sendvič-dno),

Škljocanje prilikom elektronskog uključivanja, posebno ako je podešen manji nivo snage,

Zujanje, kada se uključuje ventilator za hlađenje. On se uključuje radi zaštite elektronike kada se ploča za kuvanje intenzivno upotrebljava. Ventilator za hlađenje može da nastavi da radi i nakon isključivanja ploče za kuvanje.

Posuđe za kuvanje

Odgovarajuće posuđe za kuvanje

- Od plemenitog čelika sa dnom koje može da se namagnetiše
- Od emajliranog čelika
- Od livenog gvožđa

Svojstvo dna posude može da utiče na ravnomernost rezultata kuvanja (npr. kod pečenja palačinki). Toplota bi trebalo ravnomerno da se rasporedi po dnu posude. Veoma pogodno je posuđe za kuvanje sa dnom od višeslojnog materijala („sendvič“ dno ili bakarno dno).

Neodgovarajuće posuđe za kuvanje

- Od plemenitog čelika sa dnom koje ne može da se namagnetiše
- Od aluminijuma ili bakra
- Od stakla, keramike ili zemljano posuđe

Testiranje posuđa za kuvanje

Ako niste sigurni da li je neki lonac ili tiganj pogodan za indukciju, na dno posude stavite magnet. Ako magnet prione, posuda za kuvanje je pogodna.

Saveti za posuđe za kuvanje

- Posuđe za kuvanje postavite što je moguće više centralno na odgovarajuću zonu/oblast za kuvanje.
- Za optimalnu upotrebu zone za kuvanje odaberite posudu za kuvanje sa odgovarajućim prečnikom dna. Ukoliko je lonac suviše mali, uređaj ga neće prepoznati.
- Upotrebljavajte samo lonce i tiganje sa glatkim dnom. Lonci i tiganji koji imaju grubo dno grebu staklokeramičku ploču.

- Na zonama za kuvanje koje su međusobno povezane, preporučujemo upotrebu posuđa za kuvanje koje u velikoj meri pokriva celu oblast za kuvanje (npr. pekač).
- Kada želite da pomerite posuđe za kuvanje, podignite ga. Na ovaj način ćete izbeći tragove uzrokovane habanjem i ogrebotinama. Ogrebotine koje nastaju pomeranjem posuđa za kuvanje napred-nazad ne utiču na funkcionisanje ploče za kuvanje. Takve ogrebotine su normalni tragovi upotrebe i ne predstavljaju razlog za reklamaciju.
- Kod kupovine tiganja i lonaca imajte na umu da se najčešće navodi maksimalni ili gornji prečnik. Međutim, važan je prečnik dna (koji je po pravilu manji).

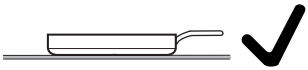

- Ako je moguće, prvenstveno koristite tiganje sa ravnom ivicom. U slučaju tiganja sa zaobljenom ivicom, indukcija deluje i na ivični deo tiganja. Tako može doći do promene boje ivice tiganja ili listanja premaza.

Prilagođavanje podešavanja

Pozivanje podešavanja

Na ploči za kuvanje se ne nalazi posuđe za kuvanje.

- Isključite ploču za kuvanje.
- Dodirnite ⏻ *Uklj./Isklj.* na oko 6 sekundi. Na Indikator ploče za kuvanje se odbrojavaju sekunde.

Indikatora ploče za kuvanje prikazuje *P*.

Indikatoru zone za kuvanje/indikatoru posuđa za kuvanje prikazuu sledeće:

- ꟾ i broj označavaju izabrani brzi parametar
- *C* i broj označavaju izabranu šifru izabranog brzog parametra

Ostali tasteri svetle.

- Dodirnite ⏯ *Stop&Go*.

Indikatora ploče za kuvanje prikazuje *PC*.

Indikatorima zona za kuvanje/indikatorima posuđa za kuvanje prikazuje sledeće:

- *P* i broj označavaju izabrani parametar.
- *C* i broj označavaju izabrani kod izabranog parametra.

Podešavanje parametara

Podešavanja su pozvana.

- Dodirnite + *Unos* ili Klizač dok se željeni broj parametra ne pojavi u Indikatori zone za kuvanje.
- Dodirnite 🔔 *Tajmer*.

C je intenzivno osvetljen na Indikator zone za kuvanje napred levo. Trenutno podešeni broj šifre se prikazuje na Indikator zone za kuvanje napred desno.

Podešavanje šifre

Parametar mora biti podešen.

- Dodirnite + *Unos* dok se željeni broj šifre ne pojavi u Indikator zone za kuvanje.
- Dodirnite 🔔 *Tajmer*.

Podešavanje je memorisano. Sada možete napustiti podešavanja ili prilagoditi druga podešavanja.

Završetak podešavanja

Promene koje nisu sačuvane nisu usvojene.

- Dodirnite ⏻ *Uklj./Isklj.*.

Parametri[1]		Kod	Podešavanja[2]
P01	Prijavljivanje WLAN	C00	**nije aktivirano/deaktivirano**
		C01	aktivno bez konfiguracije
		C02	aktivno i konfigurisano (ne može da se bira, prikazuje da li je veza bila uspešna)
		C03	Pokretanje veze putem Bluetooth-a
		C04	WLAN se resetuje na zadane vrednosti (default) (C01)
		C05	Ponovo pokretanje radio modula
P03	Opseg podešavanja nivoa snage ploče za kuvanje	C00	**9 nivoa snage sa međunivoima + Booster**
		C01	9 nivoa snage bez međunivoa + Booster
P04	Zvučni signal za potvrdu pri dodirivanju tastera	C00	isključeno[3]
		C01	tiho
		C02	srednja
		C03	**glasno**
P05	Zvučni signal vremenske funkcije	C00	isključeno
		C01	tiho
		C02	srednja
		C03	**glasno**
		C04	ekstra glasno
P06	Zvučne signale za informacije i greške	C00	isključeno (moguće je samo za informacije)
		C01	tišina (minimalna jačina zvuka)
		C02	srednja
		C03	**glasno**
P07	Maksimalno vreme rada	C00	**Stepen sigurnosti 0**
		C01	Stepen sigurnosti 1
		C02	Stepen sigurnosti 2

Prilagođavanje podešavanja

Parametri[1]		Kod	Podešavanja[2]
P08	Blokada uključivanja uređaja	C00	**Samo ručno aktiviranje blokade uključivanja uređaja**
		C01	Automatsko aktiviranje blokade uključivanja uređaja
P09	Brzina reagovanja tastera	C00	brzo
		C01	**normalno**
		C02	sporo
P10	Brzina reakcije tastera Klizač	C00	brzo
		C01	**normalno**
		C02	sporo
P11	Konstantno prepoznavanje posuđa	C00	Konstantno prepoznavanje posuđa je isključeno
		C01	**Konstantno prepoznavanje posuđa je uključeno**
P12	Temperatura – stepen održavanja toplote	C00	**65–75 °C**
		C01	50–55 °C
		C02	80–90 °C
P15	Kontrast osvetljenja tastera	C00	10%
		C01	**20%**
		C02	40%
P16	Resetovanje podešavanja	C00	**bez resetovanja**
		C01	resetovanje svih podešavanja
		C02	resetovanje WLAN veze
P17	Fabrička podešavanja	C00	**Bez vraćanja fabričkih podešavanja**
		C01	Ponovno postavljanje fabričkih podešavanja

Parametri[1]		Kod	Podešavanja[2]
P21	Upravljanje napajanjem[4]	C00	**isključeno**
		C01	1.000 W
		C02	2.000 W
		C03	3.000 W
		C04	3.680 W
		C05	4.000 W
		C06	4.500 W
		C07	5.000 W
		C08	6.000 W
		C09	7.000 W
P52	Demo program	C00	**Isključen demo program**
		C01	Uključen demo program[5]

[1] Parametri koji nisu navedeni nisu potvrđeni.

[2] Fabričko podešavanje se prikazuje podebljano.

[3] Zvuk tastera za ⏻ *Uklj./Isklj.* nije isključen.

[4] Ukupna snaga ploče za kuvanje može da se smanji kako bi se ispunili zahtevi lokalnog preduzeća za snabdevanje električnom energijom.
Šifre sa vrednostima za priključne snage ploča za kuvanje se ne prikazuju.

[5] Nakon uključivanja ploče za kuvanje, vreme se pojavljuje nekoliko sekundi na Indikator ploče za kuvanje dE naizmenično sa On.

Prikaz identifikacione oznake modela/serijskog broja

Na ploči za kuvanje se ne nalazi posuđe za kuvanje.

- Isključite ploču za kuvanje.
- Dodirnite ⏻ *Uklj./Isklj.* na oko 6 sekundi. Na Indikator ploče za kuvanje se odbrojavaju sekunde.

Indikatora ploče za kuvanje prikazuje *P*.

Indikatoru zone za kuvanje/indikatoru posuđa za kuvanje prikazuu sledeće:

- 9 i broj označavaju izabrani brzi parametar
- *C* i broj označavaju izabranu šifru izabranog brzog parametra

Ostali tasteri svetle.

- Dodirnite + *Unos* ili Klizač više puta dok se na Indikatori zone za kuvanje ne prikaže sledeće: *903*
- Dodirnite 🔔 *Tajmer*.
- Dodirnite + *Unos* više puta dok se na Indikatori zone za kuvanje ne prikaže sledeće: *C01*
- Dodirnite 🔔 *Tajmer*.

Na Indikator ploče za kuvanje se prikazuju cifre razdvojene crticom jedna za drugom.

Primer: *12 34* (identifikaciona oznaka modela KM 1234) – *1 23 45 67 89* (fabrički broj)

Prikaz verzije softvera

Na ploči za kuvanje se ne nalazi posuđe za kuvanje.

- Isključite ploču za kuvanje.
- Dodirnite ⏻ *Uklj./Isklj.* na oko 6 sekundi. Na Indikator ploče za kuvanje se odbrojavaju sekunde.

Indikatora ploče za kuvanje prikazuje *P*.

Indikatoru zone za kuvanje/indikatoru posuđa za kuvanje prikazuu sledeće:

- 9 i broj označavaju izabrani brzi parametar
- *C* i broj označavaju izabranu šifru izabranog brzog parametra

Ostali tasteri svetle.

- Dodirnite + *Unos* ili Klizač više puta dok se na Indikator zone za kuvanje ne prikaže sledeće: *902*
- Dodirnite 🔔 *Tajmer*.
- Dodirnite + *Unos* više puta dok se na Indikatori zone za kuvanje ne prikaže sledeće: *C01*
- Dodirnite 🔔 *Tajmer*.

Na Indikator ploče za kuvanje se prikazuju 3 cifre:

Primer: *1.23* = verzija softvera 1.23.

Bezbednosne napomene za čišćenje i održavanje

⚠ Opasnost od opekotina usled vrućih površina.

Po završetku procesa kuvanja svi delovi ploče za kuvanje mogu biti vrući.

Isključite ploču za kuvanje.

Pre čišćenja ploče za kuvanje sačekajte da se ploča za kuvanje ohladi.

Ukoliko se koriste neodgovarajuća sredstva za čišćenje ili se na ploči za kuvanje zagreju ostaci adekvatnih sredstava za čišćenje, može doći do promene boje ploče i promene same ploče. Površine su osetljive na grebanje.

Pre čišćenja površina sačekajte da se ploča za kuvanje ohladi.

Odmah uklonite ostatke sredstva za čišćenje.

Ne koristite abrazivna sredstva za čišćenje.

Ako se čisti deterdžentom za ručno pranje sudova, neće biti uklonjeni svi ostaci i prljavština. Stvara se nevidljivi film koji dovodi do mrlja na staklokeramici. Takve mrlje se više ne mogu ukloniti.

Redovno čistite staklokeramičku površinu specijalnim sredstvom za čišćenje staklokeramike.

▶ Za čišćenje ploče za kuvanje nikada ne koristite paročistač.

▶ Za čišćenje ne koristite šiljate predmete.

Interval čišćenja

- Pre svake upotrebe:
  očistite celu ploču za kuvanje i dno posude za kuvanje.
- Posle svake upotrebe:
  očistite celu ploču za kuvanje.
- 1 put nedeljno:
  Da ne bi došlo do sagorevanja ostataka sredstva za čišćenje, staklokeramičku površinu čistite Miele sredstvom za čišćenje staklokeramike i nerđajućeg čelika ili standardnim sredstvom za čišćenje staklokeramike. Pridržavajte se podataka koje je naveo proizvođač sredstva za čišćenje.

Čišćenje staklokeramičkih površina

Uklanjanje manjih nečistoća

- Očistite celu staklokeramičku površinu vlažnom, mekom krpom i razblaženim sredstvom za ručno pranje posuđa. Pridržavajte se podataka koje je naveo proizvođač sredstva za čišćenje.

Uklanjanje veće zaprljanosti

- Svu grubu prljavštinu odstranite vlažnom krpom za brisanje, a prljavštinu koja se čvrsto zalepila uz pomoć strugača za staklokeramičku ploču.
- Očistite staklokeramičku površinu pomoću Miele sredstva za čišćenje staklokeramike i nerđajućeg čelika ili standardnog sredstva za čišćenje sta-

klokeramike. Pridržavajte se podataka koje je naveo proizvođač sredstva za čišćenje.

Završetak čišćenja

- Uklonite ostatke sredstava za čišćenje pomoću vlažne krpe.
- Osušite staklokeramičku površinu nakon svakog čišćenja.

Neadekvatna sredstva za čišćenje

Da biste izbegli oštećenja površina, prilikom čišćenja ne upotrebljavajte sledeće:

- sredstva za čišćenje koja sadrže sodu, alkalije, amonijak, kiseline ili hlor
- sredstva za uklanjanje mrlja i rđe
- abrazivna sredstva za čišćenje, npr. prašak i kremu za ribanje, kamen za čišćenje
- sredstva za čišćenje koja sadrže rastvarače
- sredstva za čišćenje mašine za pranje posuđa
- sprejeve za čišćenje roštilja i rerni
- abrazivne tvrde četke
- magične sunđere
- sunđere

Većinu smetnji i grešaka možete da otklonite sami. U mnogim slučajevima ćete uštedeti vreme i novac jer nećete morati da kontaktirate servisnu službu.

Dodatne informacije o samostalnom otklanjanju smetnji možete naći na adresi www.miele.rs/service.

Poruke na indikatorima/displeju

Problem	Uzrok i otklanjanje
U Indikator zone za kuvanje treperi U.	Na zoni za kuvanje nema posuđa za kuvanje. Na zoni za kuvanje se nalazi neodgovarajuće posuđe za kuvanje. Prečnik dna postavljenog posuđa za kuvanje je suviše mali. Odgovarajuće posuđe je uklonjeno sa zone za kuvanje. Ako ne postavite posuđe ili postavite neodgovarajuće posuđe za kuvanje, zona za kuvanje se automatski isključuje nakon 3 minuta. ■ Stavite odgovarajuće posuđe za kuvanje u roku od 3 minuta. U se gasi. Proces kuvanja se pokreće/nastavlja sa prethodno izvršenim podešavanjima. ■ Ako koristite drugačije posuđe za kuvanje i/ili namirnice, prilagodite podešavanja.
Nakon uključivanja ploče za kuvanje ili dodirivanja nekog tastera, na Indikator ploče za kuvanje LOC se nekoliko sekundi prikazuje naizmenično sa On.	Blokada uključivanja uređaja je aktivirana. ■ Deaktivirajte blokadu uključivanja uređaja.
	Blokada tastera je aktivirana. ■ Deaktivirajte blokadu tastera.
Nakon uključivanja ploče za kuvanje na Indikator ploče za kuvanje se nakratko pojavljuje dE naizmenično sa On. Zone za kuvanje se ne zagrevaju.	Ploča za kuvanje se nalazi u demo programu. ■ Deaktivirajte demo program.

Rešavanje problema

Problem	Uzrok i otklanjanje
Na Indikator ploče za kuvanje treperi *C*, a ploča za kuvanje se automatski isključuje.	Jedan ili više tastera su neispravni, npr. zbog kontakta prstom, prekipelog jela ili odloženih predmeta. ■ Uklonite predmete ili nečistoću.
U Indikator ploče za kuvanje, *Err* treperi naizmenično sa *044*.	Aktivirala se zaštita od pregrevanja. ■ Sačekajte da se ploča za kuvanje ohladi. ■ Otklonite uzroke pregrevanja. ■ Proverite funkciju ploče za kuvanje. ■ Ukoliko se ponovo pojavi obaveštenje da postoji greška, pozovite servisnu službu.
U Indikator ploče za kuvanje, *Err* treperi naizmenično sa *110*, *111*, *112* ili *113*.	Ploča za kuvanje je pogrešno priključena. ■ Isključite ploču za kuvanje iz električne mreže. ■ Pozovite servisnu službu. Ploča za kuvanje mora biti priključena prema šemi priključivanja.
U Indikator ploče za kuvanje *Err* naizmenično sa *126*, *127*, *128* ili *129*.	Ventilator je blokiran ili neispravan. ■ Proverite da li je ventilator blokiran nekim predmetom. ■ Uklonite predmet ■ Ako Indikator ploče za kuvanje nastavi da prikazuje poruku o grešci, obratite se servisnoj službi.
Na Indikator ploče za kuvanje se prikazuje poruka koja nije navedena u ovoj tabeli.	Došlo je do greške u elektronici. ■ Prekinite napajanje ploče za kuvanje na otprilike 1 minut. ■ Ukoliko problem i dalje postoji kada se napajanje vrati, pozovite servisnu službu.

Neočekivano ponašanje

Problem	Uzrok i otklanjanje
Nivo snage 9 se automatski smanjuje ukoliko kod povezanih zona kuvanja takođe podesite nivo snage 9.	Pri istovremenom radu na nivou snage 9 prekoračuje se moguća ukupna snaga. ■ Koristite drugu zonu za kuvanje.

Problem	Uzrok i otklanjanje
Zona za kuvanje ili cela ploča za kuvanje se automatski isključuje.	Vreme rada je bilo predugo. ■ Ponovo uključite ploču ili zonu za kuvanju.
	Aktivirala se zaštita od pregrevanja. ■ Sačekajte da se ploča za kuvanje ohladi. ■ Otklonite uzroke pregrevanja. ■ Proverite funkciju ploče za kuvanje. ■ Ukoliko problem i dalje postoji, obratite se servisnoj službi.
Zona za kuvanje ne radi kao obično sa podešenim nivoom snage.	Aktivirala se zaštita od pregrevanja. ■ Sačekajte da se ploča za kuvanje ohladi. ■ Otklonite uzroke pregrevanja. ■ Proverite funkciju ploče za kuvanje. ■ Ukoliko problem i dalje postoji, obratite se servisnoj službi.
Booster nivo se automatski ranije prekida.	Aktivirala se zaštita od pregrevanja. ■ Sačekajte da se ploča za kuvanje ohladi. ■ Otklonite uzroke pregrevanja. ■ Proverite funkciju ploče za kuvanje. ■ Ukoliko problem i dalje postoji, obratite se servisnoj službi.

Nezadovoljavajući rezultat

Problem	Uzrok i otklanjanje
Kada je automatika intenzivnog zagrevanja uključena sadržaj u posuđu za kuvanje uopšte ne kuva.	Zagrevaju se velike količine namirnica. ■ Kuvajte na najvećem nivou snage, a zatim ručno prebacite nazad.
	Posuda za kuvanje loše provodi toplotu. ■ Koristite drugu posudu za kuvanje koja bolje provodi toplotu.

Rešavanje problema

Opšti problemi ili tehničke smetnje

Problem	Uzrok i otklanjanje
Ploča za kuvanje ili zone za kuvanje ne mogu da se uključe.	Nema napajanja ploče za kuvanje. ■ Proverite da li je reagovao osigurač u električnoj instalaciji. Obratite se stručnom električaru ili Miele servisnoj službi (za minimalnu jačinu osigurača, vidi natpisnu pločicu).
	Eventualno je došlo do tehničke smetnje. ■ Isključite ploču za kuvanje na otprilike 1 minut iz struje, tako što ćete uraditi sledeće: – isključite prekidač odgovarajućeg osigurača ili potpuno odvrnite topljivi osigurač ili – isključite FI-zaštitni prekidač (zaštitni prekidač za struju kvara). ■ Ako nakon ponovnog uključivanja/zavrtanja osigurača ili FI-zaštitnog prekidača još uvek ne možete da uključite ploču za kuvanje, obratite se stručnom električaru ili servisnoj službi.
Prilikom upotrebe nove ploče za kuvanje dolazi do stvaranja određenih mirisa i pare.	Metalne komponente su zaštićene sredstvom za održavanje. Kada se ploča za kuvanje prvi put pušta u rad, stvaraju se neprijatni mirisi i eventualno para. Materijal od kojeg su napravljeni indukcioni kalemovi tokom prvih sati rada takođe ispušta neprijatan miris. Prilikom svake naredne upotrebe neprijatni miris se oseća sve manje i konačno nestaje. Neprijatni miris i para koja se eventualno pojavi ne ukazuju na pogrešno priključivanje ili kvar na uređaju i nisu štetni po zdravlje.
Posle isključivanja ploče za kuvanje čuje se zvuk rada uređaja.	Ventilator radi toliko dugo dok se ploča za kuvanje ne ohladi i onda se automatski isključi.

Problem	Uzrok i otklanjanje
Razni problemi sa podešavanjima, npr. problemi sa umrežavanjem	Promene u podešavanjima mogu dovesti do međusobnih sukoba. Fluktuacije u WLAN signalu mogu dovesti do sukoba. Ako resetujete podešavanja na fabrička podešavanja, postojeća podešavanja će biti izbrisana. Dokumentujte postojeća podešavanja za vraćanje postojećih postavki. ■ Postavite na fabrička podešavanja.
	Možete da resetujete sva podešavanja ili samo pojedinačna podešavanja kao što npr. WLAN podešavanja.

Servisna služba

Na www.miele.rs/service ćete naći informacije o tome kako samostalno da otklonite smetnje, kao i informacije o Miele rezervnim delovima.

Kontakt za prijavu smetnji

U slučaju smetnji koje ne možete da otklonite, obratite se npr. vašem specijalizovanom Miele prodavcu ili Miele servisnoj službi.

Miele servisnu službu možete da zakažete onlajn na www.miele.rs/service.

Podatke za kontakt Miele servisne službe možete da pronađete na kraju ovog dokumenta.

Servisna služba će zahtevati identifikacionu oznaku modela i fabrički broj (SN). Oba detalja se mogu naći na natpisnoj pločici.

Natpisna pločica

Ovde zalepite priloženu natpisnu pločicu. Vodite računa da se identifikaciona oznaka modela podudara sa podacima na poleđini ovog dokumenta.

Garancija

Garantni rok iznosi 2 godine.

Ostale informacije ćete naći u priloženim uslovima garancije.

Tehnički podaci

Frekventni opseg WLAN modula	2,400 GHz – 2,4835 GHz
Predajna snaga WLAN modula	≤ 100 mW
Potrošnja struje u isključenom stanju	≤ 0,5 W
Potrošnja struje u umreženom režimu pripravnosti	≤ 2 W
Vremenski period do automatskog prebacivanja u isključeno stanje	10 Min.
Vremenski period do automatskog prebacivanja u umreženi režim pripravnosti	10 Min.

Izjava o usklađenosti

Firma Miele ovim izjavljuje da je ova indukciona staklokeramička ploča za kuvanje usaglašena sa direktivom 2014/53/EU.

Kompletan tekst EU izjave o usklađenosti je dostupan na nekoj od sledećih internet adresa:

- Proizvodi, preuzimanje, na www.miele.rs
- Servis, traženje informacija, uputstva za upotrebu, na https://miele.rs/manual navođenjem naziva proizvoda ili fabričkog broja

MIELE d.o.o.
Balkanska 2
11000 Beograd

Telefon: +381 22 77 111

e-mail: info@miele.rs
www.miele.rs

Nemačka
Miele & Cie. KG
Carl-Miele-Straße 29
33332 Gütersloh

Miele

KM 8462 FR, KM 8462 FL, KM 8463 FX, KM 8482 FR,
KM 8482 FL, KM 8483 FX, KM 8483 FX Glas

sr-RS

M.-Nr. 12 989 940 / 00 / 002