Miele

Instrucţiuni de utilizare
Uscător de rufe cu pompă de căldură

Este **esenţial** să citiţi instrucţiunile de utilizare înainte de amplasare - instalare - punerea în funcţiune. Astfel vă protejaţi şi evitaţi pagubele.

ro-RO

M.-Nr. 12 826 570

Cuprins

Contribuiţi la protecţia mediului înconjurător **6**
Eliminarea scamelor sau a accesoriilor 6

Indicaţii de siguranţă şi avertizări **7**

Programarea uscătorului **16**
Panou de comandă 16
Mod de funcţionare Butoane cu senzor 17

Prima punere în funcţiune **19**
Instalare 19
Repaus după instalare 19
Informaţii referitoare la conectare 19
Miele@home 19
Wash2dry 20

Economie de energie **22**

1. Modul corect de uscare a rufelor **23**
Aspecte legate de spălarea rufelor 23
Pregătirea rufelor înainte de uscare 23
Uscare 24
Simbolurile etichetelor de îngrijire a rufelor 24
Gradul de uscare corect 24

2. Încărcarea uscătorului **25**
Introducerea rufelor în cuvă 25
Verificare FragranceDos 25

3. Selectarea şi pornirea programului **26**
Pornirea uscătorului 26
Selectarea programului 26
1. Selectarea programului de uscare cu ajutorul selectorului de programe 26
2. Selectarea programului de uscare prin poziţia selectorului de programe MobileStart 26
3. Selectarea programului de uscare prin poziţia selectorului de programe Wash2Dry 26
Selectarea setării de program 27
Selectarea gradului de uscare 27
Selectarea duratei programului *Aer cald/DryFresh* 28
Selectare DryCare 40 28
Pornirea programului 29

4. Scoaterea rufelor după încheierea programului **30**
Terminarea programului/Anti-şifonare 30
Scoaterea rufelor 30

Start întârziat/SmartStart **31**
SmartStart 32

Privire de ansamblu asupra programelor **33**

Modificarea etapelor de program **37**
Modificarea selecției unui program în derulare 37
Adăugarea sau scoaterea rufelor 37

Rezervor de apă condensată **38**
Golirea rezervorului de apă condensată 38

Flaconul de parfum **39**
FragranceDos 39
Înlăturarea sigiliului de protecție de pe flaconul de parfum 39
Introducerea flaconului de parfum 40
Deschiderea flaconului de parfum 41
Închiderea flaconului de parfum 41
Scoaterea/înlocuirea flaconului de parfum 42

Curăţare şi întreţinere **43**
Curățarea uscătorului de rufe 43
Filtrele de scame 43
Scoaterea flaconului de parfum 43
Înlăturarea scamelor vizibile 43
Curățarea temeinică a filtrelor de scame și a căilor de ventilare 44
Curățarea umedă a filtrelor de scame 45
Curățarea filtrului plintei 45
Îndepărtarea filtrului plintei 46
Curățarea filtrului plintei 46
Curățarea clapetei pentru filtrul plintei 48

Ghid de rezolvare a problemelor **49**
Indicatoarele luminoase sau indicațiile de pe afișajul timpului după anularea programului 49
Indicatoarele luminoase sau indicațiile de pe afișajul timpului 51
Un rezultat de uscare nesatisfăcător 52
Procesul de uscare durează foarte mult 53
Alte probleme 54
Înlocuirea filtrului plintei 56
Regenerarea filtrului plintei 58
Verificarea schimbătorului de căldură 58

Cuprins

Serviciu Clienţi **59**
Contact în caz de defecţiuni 59
Baza de date EPREL 59
Accesorii opţionale 59
Garanţie 59

Instalare **60**
Vedere frontală 60
Vedere din spate 61
Transportarea uscătorului 61
Transportarea uscătorului la locul de amplasare 61
Instalare 62
Aducerea la nivel a uscătorului 62
Repaus după instalare 62
Ventilare 63
Înainte de o transportare ulterioară 63
Cerinţe suplimentare de instalare 63
Evacuarea apei condensate 64
Condiţii de instalare speciale cu supapă unisens 64
Amplasarea furtunului de evacuare 64
Exemple 65
Schimbarea balamalelor uşii 67
Schimbarea balamalelor 67
Montare 72
Conectare la reţeaua electrică 73

Date tehnice **74**
Fişa produsului pentru uscătoare de rufe de uz casnic cu tambur 75
Declaraţie de conformitate 76

Date de consum **77**

Funcţii programabile **79**
Programare 79
P00 Setare din fabricaţie 81
P01 Grade de uscare bumbac 81
P02 Grade de uscare întreţinere uşoară 81
P04 Temperatură de răcire 81
P05 Volum alarmă sonoră 82
P06 Tonul butoanelor 82
P07 Cod PIN 82
P08 Conductivitate 82
P11 Oprirea panoului de comandă 83
P13 Memorie 83
P14 Anti-şifonare 83
P19 Alarmă sonoră activă 83
P20 Element de afişare căi de aer 84
P22 Luminozitate afişaje estompată 84
P25 Durata semnalului acustic Sfârşitul programului 84
P26 Ton de întâmpinare 84
P90 Ore de funcţionare 84
Conectare la reţea 85
Dezactivarea WiFi 85
P24 RemoteUpdate 85
P31 Comandă de la distanţă 86
P32 SmartGrid 86
Drepturi de autor şi licenţe pentru modulul de comunicare 87

Contribuiţi la protecţia mediului înconjurător

Aruncarea ambalajului

Ambalajul este folosit pentru manipulare și protejează aparatul împotriva deteriorării în timpul transportului. Ambalajul de transport și protecție a fost fabricat din materiale care nu dăunează mediului înconjurător la eliminarea ca deșeu și prin urmare poate fi reciclat.

Prin readucerea ambalajului în circuitul materialelor, contribuiţi la economisirea materiilor prime. Utilizați opțiuni de colectare și returnare a materialelor reciclabile specifice fiecărui material. Distribuitorul Miele va prelua înapoi ambalajul de transport.

Aruncarea aparatului vechi

Echipamentele electrice și electronice vechi conțin adesea materiale valoroase. Acestea conțin însă și substanțe, amestecuri și componente necesare pentru funcționarea și siguranța aparatelor. Aceste substanțe, prin manevrare sau aruncare incorectă, pot reprezenta un risc pentru sănătatea oamenilor și mediul înconjurător. De aceea, nu aruncaţi niciodată vechiul aparat împreună cu gunoiul menajer.

Aveți grijă să nu deteriorați conductele și schimbătorul de căldură ale uscătorului până când nu sunt eliminate într-un mod ecologic.
În acest fel, agentul frigorific și uleiul din compresor nu se vor scurge în mediul înconjurător.

Pentru predarea și valorificarea aparatelor electrice și electronice apelaţi la unităţile oficiale de colectare și livrare gratuită ale autorităţilor locale, reprezentanţei sau companiei Miele. Aveți responsabilitatea legală de a șterge datele personale de pe aparatul pe care îl duceți la casat. Aveți responsabilitatea legală să eliminați în mod nedistructiv bateriile și acumulatorii vechi care nu sunt încastrate în dispozitiv, precum și lămpile care pot fi îndepărtate nedistructiv. Duceți-le la un punct de colectare adecvat unde pot fi predate gratuit. Asigurați-vă că aparatul vechi nu prezintă niciun pericol pentru copii în decursul perioadei de depozitare în vederea eliminării.

Eliminarea scamelor sau a accesoriilor

Abraziunea cauzează eliberarea de microparticule de plastic dăunătoare pentru mediu din hainele care conțin fibre sintetice, care rămân pe rufe și după spălare. Prin urmare, aruncați scamele colectate de filtrele de scame în coșul de gunoi pentru deșeurile menajere. Pentru a preveni răspândirea microplasticelor în sistemul de canalizare, nu aruncați scamele în canalizare.
Accesoriile inutilizabile, cum ar fi flaconul de parfum gol sau filtrul defect al plintei, pot fi, de asemenea, eliminate împreună cu deșeurile menajere.

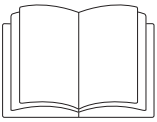

Este esențial să citiți aceste instrucțiuni de utilizare.

Acest uscător conține un agent frigorific inflamabil și exploziv.

Acest uscător corespunde prevederilor de siguranță prescrise. Utilizarea sa incorectă poate cauza, însă, accidentarea utilizatorilor și daune materiale.

Pentru a evita riscul de accidentare și avarierea aparatului, citiți aceste instrucțiuni cu atenție, înainte de a-l pune în funcțiune. Acestea conțin informații importante privind instalarea, siguranța, utilizarea și întreținerea aparatului. Astfel vă protejați și evitați pagubele.

Conform standardului IEC 60335-1, compania Miele vă sugerează în mod explicit să citiți și să urmați capitolul privind instalarea uscătorului, precum și indicațiile de siguranță și avertizările.

Compania Miele nu își asumă nici o răspundere pentru pagubele produse în urma nerespectării acestor indicații.

Păstrați aceste instrucțiuni de utilizare și transmiteți-le mai departe eventualilor viitori proprietari.

Întrebuinţare adecvată

▶ Acest uscător de rufe se utilizează în mediul casnic şi în spaţii rezidenţiale şi de lucru asemănătoare.

▶ Acest uscător de rufe nu este adecvat pentru uz în aer liber.

▶ Utilizaţi uscătorul doar pentru uz casnic, la uscarea articolelor spălate în apă, pe ale căror etichete de îngrijire se specifică faptul că pot fi uscate într-un uscător de rufe.

Orice alt tip de utilizare este inadmisibil. Compania Miele nu îşi asumă nici o răspundere pentru pagubele rezultate în urma utilizării necorespunzătoare sau incorecte a aparatului.

▶ Acest uscător de rufe nu este destinat utilizării de către persoane cu dizabilităţi fizice, senzoriale sau mintale, ori fără experienţă şi cunoştinţe de utilizare a uscătorului, cu excepţia cazului în care sunt supravegheate sau instruite în privinţa utilizării sale de către o persoană responsabilă.

Siguranţa copiilor

▶ Nu le permiteţi copiilor sub 8 ani să se apropie de uscător, decât dacă îi supravegheaţi în permanenţă.

▶ Le puteţi permite copiilor având cel puţin opt ani să folosească uscătorul de rufe doar după ce le-aţi explicat foarte clar modul de utilizare şi după ce au învăţat să îl folosească în siguranţă. Ei trebuie să cunoască şi să înţeleagă potenţialele pericole ale unei utilizări incorecte.

▶ Copiii nu trebuie lăsaţi să cureţe ori să întreţină uscătorul fără a fi supravegheaţi.

▶ Supravegheaţi copiii care se află în apropierea uscătorului de rufe. Nu le permiteţi să se joace cu acesta.

Aspecte tehnice

▶ Înainte de a amplasa uscătorul de rufe, verificaţi ca acesta să nu prezinte semne vizibile de avariere.
Nu amplasaţi şi nu puneţi în funcţiune un uscător avariat.

▶ Înainte de a conecta uscătorul de rufe la reţeaua electrică, verificaţi ca datele de conectare (tensiune, putere şi frecvenţă), trecute pe eticheta cu date tehnice, să corespundă instalaţiei electrice din locuinţă. Dacă aveţi nelămuriri, consultaţi un electrician calificat.

▶ Este posibilă funcţionarea temporară sau permanentă pe un sistem de alimentare cu energie autosuficient sau nesincron de reţea (cum ar fi reţele insulare, sisteme de rezervă). Condiţia prealabilă pentru funcţionare este ca sistemul de alimentare cu energie să respecte cerinţele EN 50160 sau unul comparabil.
Măsurile de protecţie prevăzute în instalaţia casei și în acest produs Miele trebuie asigurate, de asemenea, în ceea ce privește funcția și modul de funcţionare a acestora în operare autonomă sau în funcţionare nesincronă a reţelei sau trebuie înlocuite cu măsuri echivalente în instalare. Așa cum este descris, de exemplu, în publicaţia curentă a VDE-AR-E 2510-2.

▶ Siguranţa electrică a uscătorului de rufe poate fi garantată doar dacă acesta este legat la un conductor de protecţie instalat conform prevederilor relevante. Este foarte important ca această cerinţă fundamentală de protecţie să fie verificată şi, în cazul în care aveţi nelămuriri, apelaţi la un electrician calificat să verifice instalaţia clădirii. Compania Miele nu îşi asumă nici o răspundere pentru consecinţele unei legări la împământare inexistente sau neadecvate.

▶ Din motive de siguranţă, nu utilizaţi prelungitoare, prize mobile multiple sau alte echipamente similare (pericol de incendiu prin supraîncălzire).

▶ În cazul deteriorării cablului de alimentare, acesta trebuie înlocuit de către un electrician autorizat de compania Miele, pentru a proteja utilizatorii de pericole.

▶ Efectuarea reparaţiilor neautorizate poate atrage după sine pericole neprevăzute pentru utilizator, pentru care producătorul nu îşi asumă nici o răspundere. Lucrările de reparare pot fi efectuate doar de către personal autorizat de compania Miele; în caz contrar încetează orice drepturi de garanţie pentru pagubele ulterioare.

▶ Componentele defecte trebuie înlocuite doar cu piese de schimb originale marca Miele. Doar în acest condiţii poate garanta compania Miele standardele integrale de siguranţă ale aparatului.

▶ În timpul lucrărilor de curăţare şi întreţinere, uscătorul trebuie deconectat de la reţeaua electrică, el fiind complet deconectat doar atunci când:

- ştecărul uscătorului este scos din priză sau
- siguranţa principală este decuplată sau
- siguranţa fuzibilă este complet deşurubată.

▶ Acest uscător de rufe nu poate fi utilizat în instalaţii mobile (de ex. ambarcaţiuni).

▶ Orice modificare adusă uscătorului trebuie efectuată cu autorizarea expresă din partea companiei Miele.

▶ Datorită cerinţelor speciale (de ex. cu privire la temperatură, umiditate,rezistenţă chimică, rezistenţă la abraziune şi vibraţii), acest uscător este dotat cu o lampă specială. Această lampă specială trebuie folosită numai în scopurile prevăzute. Nu este adecvată pentru iluminatul încăperii. Înlocuirea poate fi efectuată numai de către un specialist autorizat Miele sau Serviciul de asistenţă tehnică Miele.

▶ Acest uscător funcționează cu un agent frigorific comprimat într-un compresor. Acest agent frigorific adus prin compresie la un nivel ridicat de temperatură trece printr-un circuit închis. Căldura astfel rezultată se transferă prin schimbătorul de căldură în aerul de uscare direcționat asupra rufelor.

- Este firesc să auziți sunete ca de zbârnâit produse de pompa de căldură în timpul procesului de uscare. Acestea nu influențează buna funcționare a uscătorului.
- Agentul frigorific este ecologic și nu dăunează stratului de ozon.

⚠ Daune la uscător provocate de punerea în funcțiune prematură.

Se poate deteriora pompa de căldură.

După amplasare, așteptați o oră până la pornirea unui program de uscare.

▶ Agentul frigorific R290 din acest uscător este inflamabil și exploziv. Dacă uscătorul este deteriorat, luați următoarele măsuri:

- Evitați focul deschis și sursele de aprindere.
- Deconectați uscătorul de la rețeaua electrică.
- Aerisiți spațiul în care este instalat uscătorul.
- Informați Serviciul Clienți Miele.

⚠ Pericol de incendiu și explozie ca urmare a deteriorării uscătorului.

Agentul de răcire scurs din uscător este inflamabil și exploziv.

Aveți grijă ca uscătorul să nu fie deteriorat. Nu efectuați modificări la uscător.

▶ Respectați instrucțiunile din capitolul „Instalare”, precum și din capitolul „Date tehnice“.

▶ Accesibilitatea ștecărului trebuie asigurată în permanență, pentru ca uscătorul să poată fi deconectat de la alimentarea cu energie electrică de la rețea.

▶ Spaţiul de ventilare dintre baza uscătorului şi podea nu trebuie acoperit cu plinte ornamentale, covoare cu fir lung, etc. În caz contrar nu se va asigura pătrunderea unei cantităţi suficiente de aer sub uscător.

▶ Verificaţi ca după instalare uşa uscătorului să se poată deschide uşor şi să nu vină în contact cu alte uşi blocabile, uşi glisante sau uşi care se închid în direcţia opusă.

Utilizare corectă

▶ Capacitatea maximă de încărcare este de 8,0 kg (rufe uscate). Capacităţile de încărcare parţial reduse pentru fiecare dintre programe sunt specificate în capitolul „Tabelul programelor”.

▶ Pericol de incendiu!
Acest uscător nu se conectează la prize controlabile (de ex. printr-un temporizator) sau la instalaţii electrice cu deconectare la atingerea unor sarcini de vârf.
În cazul în care programul de uscare a fost întrerupt înainte de terminarea fazei de răcire, există pericolul de autoaprindere a rufelor.

▶ **Avertizare:** Nu opriţi uscătorul înainte de încheierea programului de uscare. Dacă faceţi acest lucru şi scoateţi imediat rufele, aparatul poate emite o cantitate mare de căldură.

▶ Folosiţi balsam de rufe şi produse similare conform instrucţiunilor de pe ambalajele produselor.

▶ Scoateţi din buzunare toate obiectele (de ex. brichete, chibrituri).

▶ Curăţaţi filtrele de scame după fiecare ciclu de uscare!

▶ Filtrele de scame sau filtrul plintei trebuie să se usuce după curăţarea umedă. Dacă filtrele de scame/filtrul plintei este încă umed când îl repuneţi, uscătorul se poate avaria.

▶ Deoarece există pericolul de incendiu, articolele textile nu trebuie uscate dacă nu sunt suficient de curate sau dacă prezintă reziduuri. Acest lucru este valabil în special pentru:

- articole nespălate.
- articole care nu au fost curăţate temeinic şi care au rămas murdare de ulei, grăsimi sau alte resturi (de ex. rufele de bucătărie şi de cosmetică cu resturi de ulei, grăsimi, loțiuni). Dacă articolele nu au

fost curăţate temeinic, există pericolul ca acestea să se aprindă atunci când sunt încălzite, chiar şi după ce au fost scoase din uscător, la finalul programului.

- articole tratate cu agenţi de curăţare inflamabili, sau care conţin resturi de acetonă, alcool, benzină, gazolină, kerosen, agenţi de îndepărtare a petelor, terebentină, ceară, agenţi de îndepărtare a cerii sau alte substanţe chimice (de ex. mopuri, cârpe de şters pe jos).
- articole pătate cu spumă de păr, fixativ de păr, soluţii de îndepărtare a lacului de unghii sau alte substanţe asemănătoare.

Atunci când spălaţi astfel de articole foarte puternic pătate: asiguraţi-vă că folosiţi suficient detergent şi selectaţi o temperatură ridicată. Pentru a vă asigura că le-aţi curăţat temeinic, le puteţi spăla de mai multe ori.

▶ Pentru a preveni riscul de incendiu, este interzisă uscarea următoarelor materiale şi articole în uscător:

- articole care au fost curăţate în prealabil cu substanţe chimice industriale (precum cele folosite în curăţătorii chimice).
- articole care conţin mult cauciuc, cauciuc buretos sau materiale de consistenţă asemănătoare cauciucului. De exemplu, produse realizate din cauciuc spongios latex, căşti de duş, materiale impermeabile, articole cauciucate şi articole de îmbrăcăminte sau perne umplute cu cauciuc spongios.
- articole cu umpluturi, care sunt deteriorate (de ex. perne sau jachete). Umplutura care iese afară din articol poate provoca un incendiu.

▶ Prin funcţionarea sa cu pompa de căldură, în carcasa acestui uscător se formează foarte multă căldură. Această căldură trebuie să poată fi evacuată corespunzător. În caz contrar, durata de uscare se poate prelungi, sau pe termen lung pot surveni deteriorări ale uscătorului.

Pentru aceasta trebuie asigurate următoarele:

- O ventilare permanentă a spaţiului de amplasare în timpul procesului de uscare.
- Un spaţiu liber între podea şi partea de jos a uscătorului, care nu trebuie acoperit sau micşorat.

▶ Nu spălaţi uscătorul cu furtunul.

▶ Nu permiteţi nimănui să se aşeze pe uşa uscătorului ori să se sprijine de aceasta. Aparatul se poate răsturna.

▶ La multe programe, faza de încălzire este urmată de o fază de răcire, astfel încât articolele să nu fie prea fierbinţi şi să poată fi scoase cu uşurinţă (de asemenea, astfel se reduce riscul ca articolele să se autoaprindă). Programul se încheie abia după finalizarea fazei de răcire.
Aşteptaţi întotdeauna ca programul să se încheie, înainte de a scoate rufele.

▶ Închideţi întotdeauna uşa după utilizare. Astfel:

- copiii nu se vor urca pe sau în uscător şi nu vor ascunde diverse obiecte în el;
- animalele de companie şi alte animale mici nu se vor urca în uscător.

▶ Uscătorul de rufe nu trebuie utilizat:

- cu filtrele de scame deteriorate;
- cu filtrul plintei deteriorat.

Cele de mai sus pot cauza o acumulare excesivă de scame, care poate duce, la rândul ei, la defecţiuni.

▶ Nu amplasaţi uscătorul în încăperi unde temperatura poate să scadă sub limita de îngheţ. La temperaturi apropiate de punctul de îngheţ, este posibil ca uscătorul să nu poată funcţiona corespunzător.
Există riscul avarierii aparatului dacă apa condensată îngheaţă în pompă sau în furtunul de evacuare.
Temperatura ambientală admisă trebuie să se situeze între 2 °C şi 35 °C.

▶ Dacă apa este evacuată la exterior prin furtunul de evacuare, în loc să fie colectată în rezervorul de apă condensată, verificaţi ca furtunul să fie fixat bine de chiuvetă sau cadă.
Astfel veţi evita alunecarea acestuia şi daunele provocate de vărsarea apei.

▶ Apa condensată nu este potabilă.
Dacă este băută, aceasta poate cauza probleme de sănătate atât oamenilor, cât şi animalelor.

▶ Păstraţi întotdeauna zona din jurul uscătorului curată de praf şi scame.
Praful atras în aparat poate cauza, în timp, blocarea unităţii schimbătorului de căldură.

Utilizarea flaconului de parfum (accesoriu opţional)

▶ Folosiţi doar flacoane de parfum originale Miele.

▶ Flaconul de parfum trebuie păstrat în ambalajul său original, aşadar păstraţi-i ambalajul.

▶ Atenţie! Parfumul se poate scurge din flacon. Asiguraţi-vă că menţineţi tot timpul flaconul, respectiv filtrul de scame cu flaconul inserat, în poziţie orizontală în timp ce îl transportaţi, şi nu îl înclinaţi ori aşezaţi pe nici o suprafaţă.

▶ Folosiţi o lavetă absorbantă pentru a şterge imediat eventualii stropi de parfum scurşi pe pardoseală, pe uscător sau pe componentele acestuia (de exemplu, filtrul de scame).

▶ Dacă parfumul care s-a scurs din flacon: a intrat în contact cu **pielea** spălaţi temeinic zona cu apă şi săpun; a intrat în contact cu **ochii**, clătiţi ochii cu apă proaspătă timp de cel puţin 15 minute; a fost **ingerat**, clătiţi gura temeinic cu apă curată. Contactaţi medicul în cazul contactului cu ochii şi al ingerării!

▶ Dacă parfumul care s-a scurs din flacon a intrat în contact cu articole de îmbrăcăminte, schimbaţi-le imediat. Spălaţi hainele şi eventualele lavete folosite pentru ştergerea parfumului, cu apă din abundenţă şi detergent.

▶ Există riscul de incendiu sau avariere a uscătorului dacă următoarele instrucţiuni nu sunt respectate:

- Nu reîncărcaţi niciodată flaconul cu parfum.
- Nu utilizaţi niciodată un flacon de parfum deteriorat.

▶ Aruncaţi flaconul vechi de parfum la gunoiul menajer şi nu îl utilizaţi niciodată în alt scop.

▶ Vă rugăm să consultaţi şi informaţiile furnizate împreună cu flaconul de parfum.

Accesorii

▶ Accesoriile pot fi montate sau instalate doar cu aprobarea expresă din partea companiei Miele.
Dacă folosiţi alte piese, revendicările de garanţie, performanţă şi/sau siguranţă ale produsului vor fi invalidate.

▶ Uscătoarele şi maşinile de spălat Miele pot fi amplasate supraetajat. Pentru aceasta este necesar un kit de supraetajare pentru maşina de spălat şi uscătorul Miele, acesta fiind un accesoriu ce se poate comanda separat. Trebuie să aveţi grijă ca kitul de supraetajare pentru maşina de spălat şi uscătorul Miele să se potrivească cu acestea.

▶ Aveţi grijă ca soclul Miele disponibil ca accesoriu ce se poate comanda separat să se potrivească la acest uscător.

▶ Miele va garanta furnizarea de piese de schimb funcționale pentru o perioadă minimă de 10 ani și până la 15 ani de la întreruperea producerii în serie a uscătorului dumneavoastră de rufe.

⚠ Compania Miele nu îşi asumă nici o răspundere pentru pagubele cauzate de nerespectarea indicaţiilor de siguranţă şi avertizărilor.

Panou de comandă

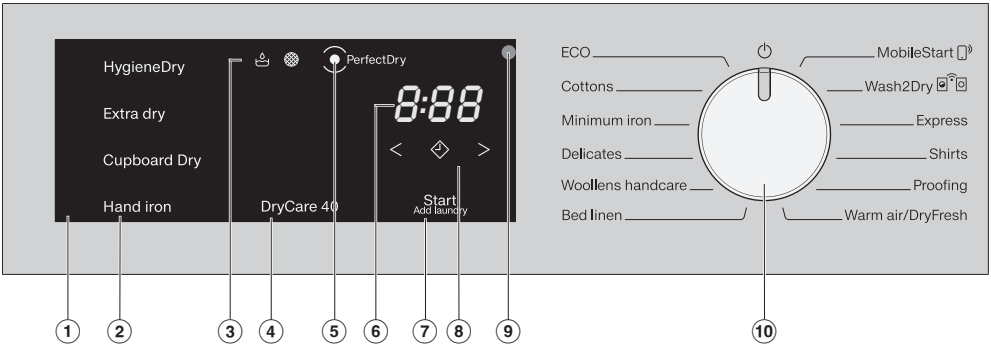

① **Panou de comandă**
Panoul de comandă constă din butoane cu senzori, afișajul timpului și indicatoare luminoase.

② **Butoane cu senzori pentru gradele de uscare**
După selectarea unui program cu grade de uscare cu ajutorul selectorului de programe, gradul de uscare propus luminează. Gradele de uscare selectabile pentru programul respectiv luminează la o intensitate redusă.

③ **Indicatoarele luminoase**
în caz de necesitate.

Golirea rezervorului de apă condensată

Curățați filtrele de scame și filtrul plintei

④ **Buton cu senzor *DryCare 40***
Pentru îngrijirea rufelor sensibile la temperatură.

⑤ **Afișaj *PerfectDry***
clipește după începerea programului și se stinge atunci când este afișată durata programului. *PerfectDry* măsoară umiditatea reziduală a rufelor. În programele cu grade de uscare programabile, *PerfectDry* asigură o uscare exactă, care este influențată și de conținutul de calcar al apei.
se aprinde spre sfârșitul programului la atingerea nivelului de uscare, dar nu și pentru programele *Finisare lână, Aer cald/DryFresh*.

⑥ **Afișajul timpului**
După pornirea programului, se va afișa durata estimată a programului în ore și minute.

– Când folosiți funcția Start întârziat, durata programului va fi afișată abia după expirarea duratei de amânare a începerii acestuia.
– Durata majorității programelor poate varia, ceea ce poate duce la modificări ale timpului. Aceasta depinde printre altele de cantitatea, tipul sau umiditatea reziduală a rufelor. Sistemul electronic cu capacitate de învățare se adaptează caracteristicilor și devine din ce în ce mai precis.

⑦ **Buton cu senzor *Start/Adăugarea rufelor***
Atingând butonul cu senzor *Start/Adăugarea rufelor* se pornește un program. Programul în curs poate fi întrerupt pentru a adăuga rufe. Butonul cu senzor se aprinde intermitent atunci când programul poate fi pornit. După pornirea programului, butonul cu senzor stă aprins constant.

⑧ **Butoane cu senzori**
Pentru Startul întârziat sau durata programului *Aer cald/DryFresh*

⏲	După atingerea butonului cu senzor ⏲ se selectează o pornire ulterioară a programului (Start întârziat). La selectare ⏲ luminează intens.
< >	Atingând butonul cu senzor < sau > se selectează durata Startului întârziat sau a programului *Aer cald/DryFresh*.

⑨ **Interfață optică**
Servește Serviciului Clienți, ca punct de contact și transfer.

⑩ **Selector de programe**
Pentru selectarea programului și pentru oprire. Prin selectarea programului, uscătorul este pornit și prin poziția ⏻ a selectorului de programe, uscătorul este oprit.
Uscătorul vă oferă următoarele alternative pentru selectarea unui program dacă uscătorul este conectat la rețeaua WiFi.

MobileStart
Puteți să controlați uscătorul de la distanță prin intermediul aplicației Miele.

Wash2Dry
Un program de uscare adaptat rufelor se setează în funcție de mașina de spălat conectată în rețea.

Mod de funcționare Butoane cu senzor

Butoanele cu senzori ②, ④, ⑦ și ⑧ reacționează la atingerea cu vârful degetelor. Selecția este posibilă cât timp butonul cu senzor respectiv este aprins.

Un buton cu senzor cu lumină intensă înseamnă: actualmente selectat.

Un buton cu senzor cu lumină slabă înseamnă: selecția este posibilă.

Programarea uscătorului

en	ro
HygieneDry	HygieneDry
Extra dry	Extra-uscat
Cupboard Dry	Uscat normal
Hand iron	Călcat manual
PerfectDry	PerfectDry
DryCare40	DryCare40
Start/Add laundry	Start/Adăugarea rufelor
ECO	ECO
Cottons	Bumbac
Minimum iron	Întreţinere uşoară
Delicates	Delicate
Woollens handcare	Finisare lână
Bed linen	Aşternuturi de pat
MobileStart	MobileStart
Wash2Dry	Wash2Dry
Express	Express
Shirts	Cămăşi
Proofing	Impermeabilizare
Warm air/Dry fresh	Aer cald/DryFresh

Instalare

Înainte de a utiliza uscătorul pentru prima dată, asiguraţi-vă că aţi urmat toate instrucţiunile din capitolul „Instalare“.
Este esenţial să citiţi aceste instrucţiuni de utilizare, în special capitolul „Instalare“.

Înlăturarea foliei de protecţie şi a etichetelor adezive publicitare

■ Înlăturaţi:

- folia de protecţie (dacă există) de pe uşă.
- toate etichetele adezive publicitare (dacă există) de pe partea frontală şi capac.

Nu înlăturaţi etichetele pe care le observaţi după deschiderea uşii (de ex. eticheta cu date tehnice).

Repaus după instalare

⚠ Daune la uscător provocate de punerea în funcţiune prematură.
Se poate deteriora pompa de căldură.
După instalare, aşteptaţi o oră înainte de a pune uscătorul în funcţiune.

Informaţii referitoare la conectare

Miele@home

Uscătorul dumneavoastră este dotat cu un modul WiFi integrat.

Pentru utilizare aveţi nevoie de:

- o reţea WiFi
- aplicaţia Miele
- un cont de utilizator la Miele. Puteţi crea contul de utilizator prin aplicaţia Miele.

Aplicaţia Miele vă ghidează pentru a realiza conexiunea între uscător şi reţeaua WiFi de acasă.

După ce aţi integrat uscătorul în reţeaua dumneavoastră WiFi, puteţi efectua cu ajutorul aplicaţiei următoarele acţiuni, de exemplu:

- Controlul de la distanţă al uscătorului
- Accesarea de informaţii despre starea de funcţionare a aparatului dvs. electrocasnic;
- Accesarea de indicaţii privind derularea programului aparatului dvs. electrocasnic;

Prin integrarea uscătorului în reţeaua dvs. WiFi creşte consumul energetic, chiar şi atunci când uscătorul este oprit.

Asiguraţi-vă că în locul de instalare al uscătorului există o reţea WiFi cu un semnal suficient de puternic.

Disponibilitatea conexiunii WiFi

Conexiunea WiFi împarte o gamă de frecvenţă cu alte aparate (de ex. microunde, jucării cu telecomandă). Astfel pot apărea întreruperi temporare sau permanente ale conexiunii. De aceea nu poate fi garantată o disponibilitate permanentă a funcţiilor oferite.

Disponibilitate Miele@home

Utilizarea Miele App depinde de disponibilitatea Miele@home Services în ţara dvs.

Serviciul Miele@home nu este disponibil în toate ţările.

Informaţii privind disponibilitatea sunt disponibile pe site-ul web www.miele.ro.

Aplicaţia Miele

Aplicaţia Miele poate fi descărcată gratuit de pe Apple App Store® sau Google Play Store™.

Descărcaţi de pe App Store

ACUM PE Google Play

Wash2dry

La terminarea corespunzătoare a programului, maşina de spălat Miele transmite datele programului prin routerul la care este conectat şi uscătorul şi la Miele Cloud.
Pe baza datelor de program transmise, uscătorul setează automat un program de uscare adaptat rufelor.

Tot ce trebuie să faceţi este să porniţi programul de uscare după încărcarea uscătorului. Nu sunt necesare alte setări de program la uscător.

Sfat: Programul de uscare trebuie pornit în decursul a 24 de ore după terminarea programului de spălare. Acesta este intervalul în care sunt păstrate datele pentru uscător, ele fiind suprascrise de îndată ce se termină un nou program de spălare.

Sfat: Nu deconectaţi uscătorul de la reţea. Uscătorul va primi datele de program transmise de maşina de spălat, de îndată ce aţi selectat *Wash2Dry* .
O deconectare prealabilă de la reţea ar duce la o întârziere la primirea datelor.

Condiţia pentru utilizarea funcţiei *Wash2Dry* este conectarea maşinii de spălat şi a uscătorului Miele la Miele@home Services.

Sfat: Configuraţi aplicaţia Miele@home, conform descrierii din Instrucţiunile de utilizare.

Configurarea Miele@home

Sunt posibile 2 modalităţi de conectare:

1. Prin aplicaţia Miele (setare standard)
2. Prin WPS
   Pentru aceasta aveţi nevoie de un router cu WPS.

Conectarea prin aplicaţia Miele

Puteţi să realizaţi conexiunea la reţea prin aplicaţia Miele.

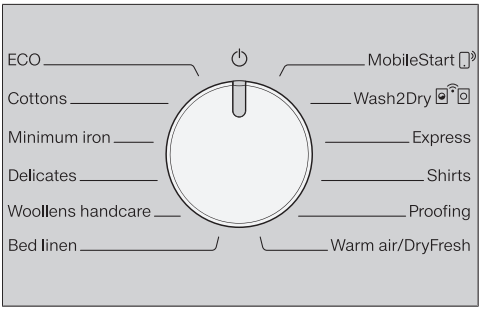

- Rotiţi selectorul de programe pe *MobileStart*.

Pe afişaj apare *APP* şi apoi începe numărătoarea inversă a timpului de timeout de 10 minute. Aplicaţia Miele vă ghidează prin următorii paşi.

În cazul unei conectări reuşite, pe afişaj apare *Con*.

Conectarea prin WPS

- Rotiţi selectorul de programe pe *MobileStart*.
- Atingeţi butonul cu senzor pînă când pe afişaj apare *UPS* şi se aude un sunet scurt de confirmare.

Apoi, pe afişajul timpului, începe numărătoarea inversă a timpului de timeout de 2 minute.

- În interval de 2 minute activaţi funcţia „WPS“ la router.

În cazul unei conectări reuşite, pe afişaj apare *Con*.

Sfat: Dacă după expirarea timpului de timeout conexiunea nu s-a realizat, trebuie să repetaţi procesul.

Încheierea procedurii de punere în funcţiune, conform acestor instrucţiuni

- Citiţi capitolele „1. Modul corect de uscare a rufelor“ şi „2. Încărcarea uscătorului“.
- După aceasta, puteţi încărca uscătorul şi selecta un program, conform capitolului „3. Selectarea şi pornirea programului“.

Economie de energie

Acest uscător cu tehnologie cu pompă de căldură este conceput pentru o uscare economică din punct de vedere al energiei. Prin măsurile de mai jos, puteți economisi și mai multă energie, deoarece durata de uscare nu se prelungește inutil.

- Centrifugaţi rufele la viteză maximă în maşina de spălat.
  Dacă, de exemplu, centrifugați rufele la 1.600 rpm în loc de 1.000 rpm, puteți reduce consumul energetic la uscare cu cca. 20 %, economisind și timp.
- Dacă este posibil, uscați întotdeauna sarcina maximă specificată pentru programul respectiv. Un tambur plin vă ajută să economisiți energie, deoarece nu trebuie să începeți un alt program de uscare. Astfel, consumul de energie electrică raportat la cantitatea de rufe va fi minim.
- Asiguraţi-vă că încăperea în care este instalat uscătorul este aerisită bine. Dacă în aceeași încăpere se află și alte aparate producătoare de căldură, asiguraţi o aerisire corespunzătoare sau opriţi aceste aparate.
- După fiecare ciclu de uscare curăţaţi filtrele de scame din deschiderea uşii.

Informaţii cu privire la curăţarea filtrului de scame și a filtrului plintei sunt disponibile în capitolul „Curăţare şi întreţinere“.

- Folosiţi pe cât posibil tarifele mai ieftine la energie, disponibile în anumite intervale orare. Pentru informaţii, contactaţi compania furnizoare de energie electrică. Funcţia Start întârziat vă ajută să beneficiaţi de aceste tarife: Puteţi să alegeţi ora la care să pornească automat procesul de uscare în următoarele 24 de ore.

Aspecte legate de spălarea rufelor

- Spălaţi foarte bine rufele foarte murdare: Asiguraţi-vă că folosiţi suficient detergent şi că selectaţi o temperatură suficient de ridicată. Dacă aveţi nedumeriri, spălaţi-le de mai multe ori.
- Nu introduceţi în uscător rufe foarte ude. Centrifugaţi rufele la viteză maximă în maşina de spălat. Cu cât viteza de centrifugare este mai ridicată, cu atât veţi economisi mai multă energie şi mai mult timp la uscarea în uscător.
- Articolele noi, de culoare închisă trebuie spălate şi uscate separat de cele de culoare deschisă. Astfel se evită vopsirea altor articole sau chiar a componentelor din plastic ale uscătorului. Fibrele de culoare închisă se pot depune pe articolele de culoare deschisă şi invers.
- Rufele apretate pot fi uscate în uscător. Pentru a obţine textura caracteristică, folosiţi de două ori mai mult apret.

Pregătirea rufelor înainte de uscare

⚠ Pagube ca urmare a obiectelor străine rămase în rufe.

Obiectele străine se pot topi, pot arde sau exploda.

Verificaţi ca printre rufe să nu fi rămas cumva obiecte (de exemplu, bile de administrare a detergentului, brichete etc.).

⚠ Pericol de supraîncălzire ca urmare a utilizării și operării greșite.

Rufele se pot supraîncălzi, distrugând uscătorul și spațiul înconjurător.

Pentru mai multe informații, citiți și respectați secțiunea „Indicații de siguranță și avertizări”.

- Sortaţi rufele spălate în funcţie de tipul fibrelor sau al ţesăturilor, dimensiune, simbolul etichetei de îngrijire şi gradul de uscare dorit.
- Verificaţi cusăturile, pentru a vă asigura că sunt intacte. Astfel se evită ieşirea materialului de căptuşeală şi umplutură. Pericol de incendiu la uscare.
- Separaţi articolele unele de altele, astfel încât să nu fie încâlcite.
- Legaţi cordoanele din material textil şi cordoanele şorţurilor.
- Încheiaţi husele de plapumă şi feţele de pernă pentru a împiedica învelirea articolelor mici în ele.
- Închideţi cârligele şi inelele de prindere.
- Desfaceţi jachetele şi fermoarele lungi pentru ca hainele să se usuce uniform.
- Coaseţi sau îndepărtaţi întăritoarele metalice din sutiene.
- În cazuri extreme, reduceţi cantitatea de rufe încărcate. Articolele care necesită întreţinere minimă tind să se şifoneze mai puternic, cu cât sunt mai multe rufe în uscător. Valabil mai ales pentru ţesăturile foarte fine (cămăşi, bluze).

1. Modul corect de uscare a rufelor

Uscare

Sfat: Citiți capitolul „Tabelul programelor“, în care veți găsi toate informațiile despre programe și cantitățile maxime de încărcare.

- Respectați întotdeauna cantitatea maximă de rufe recomandată pentru programul pe care îl folosiți. Astfel, consumul de energie electrică raportat la cantitatea de rufe va fi minim.
- Materialul textil fin din interiorul articolelor umplute cu puf tinde, în funcție de calitate, să se strângă. Pentru aceste articole folosiți doar programul *Finisare lână*.
- Pânza de in pur poate fi uscată în uscător doar dacă acest lucru este confirmat de producător pe etichetă. Țesătura poate deveni foarte aspră la atingere. Pentru aceste articole folosiți doar programul *Finisare lână*.
- Articolele din lână și amestec de lână tind să se scămoșeze și să se strângă. Pentru aceste articole folosiți doar programul *Finisare lână*.
- Articolele din tricot (de ex. tricouri, lenjerie de corp) au tendința să intre la apă la prima spălare, în funcție de calitatea lor. Nu uscați excesiv textilele tricotate, pentru a evita ca acestea să intre la apă. Cumpărați articole tricotate de mărimi cu unul sau cu două numere mai mari, dacă este posibil.
- În cazul articolelor deosebit de sensibile la temperaturi ridicate și predispuse la șifonare, reduceți încărcătura. Selectați suplimentar extraopțiunea *DryCare 40*.

Simbolurile etichetelor de îngrijire a rufelor

Uscare	
	Temperatură
	temperatură normală/ridicată
	temperatură redusă*
	nu este adecvat pentru uscarea în uscător

* Recomandare: selectare *DryCare 40*

Călcare manuală și mecanică	
	Temperatură
	••• ridicată, •• medie, • redusă
	nu călcați manual sau mecanic

Gradul de uscare corect

- *HygieneDry* pentru cerințe speciale de igienizare
- *Extra-uscat* pentru textile din mai multe straturi sau foarte groase
- *Uscare convențională* pentru textile care pot intra la apă. Sau pentru articole din bumbac ușor sau jerseu
- *Călcare manuală*, dacă rufele sunt călcate, de ex. după uscare

Sfat: Puteți să reglați individual gradele de uscare ale programelor *Bumbac* și *Întreținere ușoară*(mai umed sau mai uscat). Pentru aceasta, consultați capitolul „Funcții programabile“

Introducerea rufelor în cuvă

Articolele textile se pot deteriora. Înainte de a introduce articolele, citiți capitolul „1. Modul corect de uscare al rufelor“.

- Deschideți ușa.
- Îndepărtați toate articolele textile sau piesele rămase din tambur.
- Încărcați rufele în tambur.

Nu supraîncărcați tamburul. Rufele se pot deteriora și rezultatul uscării este afectat. De asemenea, rufele se pot șifona mai tare.

Deteriorarea rufelor poate apărea dacă articolele de îmbrăcăminte sunt prinse între deschiderea ușii și ușă.

Verificare FragranceDos

Dacă nu utilizați un flacon pentru parfum, atunci verificați dacă cele 2 sloturi de introducere FragranceDos sunt închise.

Utilizarea flaconului de parfum este descrisă în capitolul „Flaconul de parfum“.

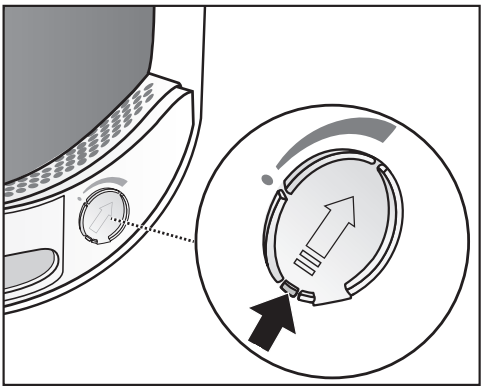

- Împingeţi mânerul capacului glisant complet în jos (săgeată), pentru ca locul în care se introduce flaconul să fie închis. În caz contrar, acolo se acumulează scame.

Închiderea uşii

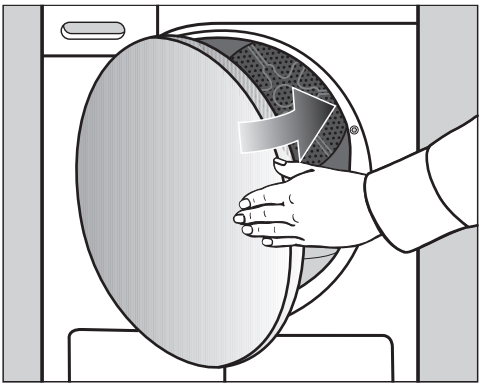

- Închideţi uşa cu un balans uşor.

Pornirea uscătorului

Prin selectarea programului, uscătorul este pornit şi prin poziţia ⏻ a selectorului de programe, uscătorul este oprit.

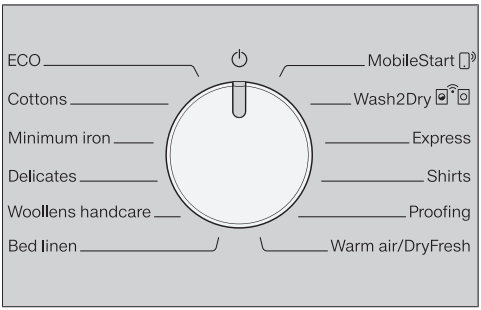

- Rotiţi selectorul de programe la un program.

Selectarea programului

Aveţi 3 posibilităţi pentru a selecta un program.

1. Selectarea programului de uscare cu ajutorul selectorului de programe

- Rotiţi selectorul de programe până la programul dorit.

Suplimentar, pe panoul de comandă se poate aprinde gradul de uscare, iar timpii sunt afişaţi în afişajul timpului.

2. Selectarea programului de uscare prin poziţia selectorului de programe MobileStart

- Rotiţi selectorul de programe pe *MobileStart*.

Con se aprinde pe afişajul timpului.

- Atingeţi butonul cu senzor *Start/Adăugarea rufelor*.

Acum uscătorul poate fi comandat printr-un dispozitiv mobil, împreună cu aplicaţia Miele.

3. Selectarea programului de uscare prin poziţia selectorului de programe Wash2Dry

- După terminarea procesului de spălare, introduceţi rufele curate în uscător.
- Rotiţi selectorul de programe pe *Wash2Dry*.

În cazul realizării cu succes a conexiunii, se aprinde intermitent un indicator luminos *C...n...* . După terminarea corectă a programului maşinii de spălat, pe afişaj apar timpul şi nivelul de uscare.

- Pentru a porni programul nu trebuie decât să atingeţi butonul cu senzor *Start/Adăugarea rufelor* al uscătorului.

După programele de spălare speciale cu care au fost spălate articole sensibile (de ex. perdele), nu se realizează transferul la uscător.

Indicatori luminoşi pe afişajul timpului:

C...n...	Uscătorul începe interogarea.
---	Nu este posibil transferul programului la uscător sau uscătorul aşteaptă date.
noC	Uscătorul nu este conectat

Selectarea setării de program

Selectarea gradului de uscare

În capitolul „Tabelul programelor“, puteți vedea pentru ce program puteți selecta un grad de uscare și ce grad de uscare corespunde cerințelor dvs.

HygieneDry

Extra dry

Cupboard Dry

Hand iron

■ Atingeți butonul cu senzor corespunzător gradului de uscare dorit.

Gradul de uscare selectat se aprinde puternic.

Grad de uscare *HygieneDry*

Sfat: Pentru a îndeplini cerințele speciale de igienă pentru textilele nesensibile cu simbolul de îngrijire ⊡, selectați acest nivel de uscare.

Uscarea are loc pe o perioadă mai lungă de timp la o temperatură constantă (prelungirea timpului de menținere a temperaturii). Microorganismele (de exemplu, germenii sau acarienii) sunt uciși, iar alergenii din rufe sunt reduși.

Sfat: Pentru programul respectiv, reduceți la jumătate încărcătura maximă specificată în aceste instrucțiuni de utilizare.

Menținerea temperaturii *HygieneDry*

- Durata programului este afișată ca o prognoză la începutul programului.
- Programul rulează mai întâi prin procesul normal de uscare pentru îngrijirea rufelor. Timpul de uscare scade la 0 minute. Apoi începe timpul de menținere a temperaturii.
- Când începe timpul de menținere a temperaturii, timpul rămas de program este prelungit cu 85 de minute, ceea ce duce la rezultatul igienic uscat.

Un program cu gradul de uscare *HygieneDry* selectat trebuie efectuat fără întrerupere.
În caz contrar, microorganismele nu vor fi distruse.
Nu întrerupeți programul de uscare.

Selectarea duratei programului *Aer cald/DryFresh*

Puteți să setați timpul în intervale de câte 10 minute. Durata programului poate varia de la *0:20* minute până la *2:00* ore.

■ Atingeți butonul cu senzor< sau > în mod repetat, până când pe afișaj se aprinde durata programului dorită.

Selectare DryCare 40

Pentru toate textilele fără lână care pot fi spălate la 40 °C și la temperaturi mai ridicate.

Materialele textile sunt uscate blând la o temperatură deosebit de scăzută.

Pentru a obține un rezultat al uscării optim, aveți în vedere:
Pentru programul respectiv, reduceți la jumătate încărcătura maximă specificată în aceste instrucțiuni de utilizare.

■ Atingeți butonul cu senzor *DryCare 40*, care va lumina intens.

- *DryCare 40* poate fi selectat la următoarele programe:
  - *Bumbac*
  - *Întreținere ușoară*
  - *Cămăși*
  - *Aer cald/DryFresh*
- La *Delicate*, funcția *DryCare 40* este permanent activă/nu poate fi deselectată.

DryCare 40 nu este disponibil pentru toate gradele de uscare.

Pornirea programului

■ Atingeţi butonul cu senzor *Start/Adăugarea rufelor* care luminează intermitent.

Butonul cu senzor *Start/Adăugarea rufelor* luminează.

Etapele de program

- Acest uscător măsoară umiditatea reziduală a rufelor și, pe baza acesteia, deduce durata necesară a programului. Afișajul *PerfectDry* clipește în timpul primei faze de măsurare. Afișajul se aprinde atunci când nivelul de uscare selectat este finalizat.
- Nivelul de uscare atins este afișat în mod atenuat și pulsatoriu. Atunci când este atins nivelul de uscare selectat, acesta este afișat într-o culoare luminoasă care pulsează.
- Senzorul tamburului înregistrează dacă au fost încărcate textile puține sau uscate. La scurt timp după începerea programului, detectarea automată a sarcinii comută programul selectat la o durată limitată de rulare a programului. Materialele textile sunt uscate sau ventilate ușor. În acest caz,*PerfectDry* nu se aprinde.

Rufele și hainele se pot deteriora inutil.
Evitaţi uscarea excesivă a rufelor şi hainelor.

- Înainte de finalizarea programului, rufele vor fi răcite.

Economie de energie

După 10 minute elementele de afișare se sting. Clipește butonul cu senzor *Start/Adăugarea rufelor*.

■ Atingeţi butonul cu senzor *Start/Adăugarea rufelor*, pentru a activa din nou elementele de afișare; acest lucru nu are niciun efect asupra unui program în curs.

Adăugarea rufelor

Puteţi adăuga mai multe rufe după pornirea programului.

■ Urmaţi instrucţiunile din capitolul „Modificarea etapelor de program”, secţiunea „Adăugarea sau scoaterea rufelor”.

Terminarea programului/Anti-șifonare

Terminarea programului: 0:00 luminează pe afișajul timpului, iar butonul cu senzor *Start/Adăugare rufe* nu mai luminează. Un semnal sonor (alarmă sonoră) se aude. Sau, în unele cazuri, clipește în bara de afișaj a timpului (L...C...C...)

La finalul programului, etapa de anti-șifonare se derulează timp de maximum 2 h. Programul *Finisare lână* nu are etapă de anti-șifonare.
Consultați capitolul „Funcție programabilă“, secțiunea „P14 Anti-șifonare“.

Acest uscător se oprește automat.

Scoaterea rufelor

Deschideți ușa doar după ce procesul de uscare s-a încheiat. În caz contrar, rufele nu vor fi uscate și răcite corespunzător până la final.

- Trageţi ușa spre partea cu marcajul portocaliu.

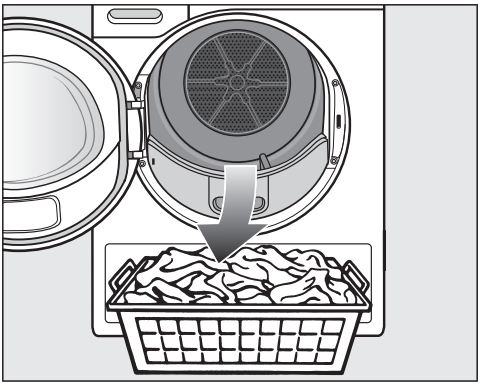

- Scoateți rufele.

Rufele rămase se pot deteriora prin uscare excesivă.
Scoateți întotdeauna toate rufele din tambur.

- Rotiți selectorul de programe în poziția ⏻.
- Înlăturați scamele de pe cele 2 filtre de scame din deschiderea ușii: consultați capitolul „Curățare și îngrijire“, secțiunea „Curățarea filtrelor de scame“.
- Închideți ușa cu un balans ușor.
- Goliți rezervorul de condens.

Iluminatul tamburului

Când deschideți ușa uscătorului, tamburul și o zonă gestionabilă din fața uscătorului sunt iluminate. Astfel nu veți omite nici un articol din tambur sau din coșul de rufe.
Iluminatul interior al tamburului se oprește automat (economisire de energie).

Selectare Start întârziat

Puteţi amâna începerea programului cu o perioadă cuprinsă între *0:30* minute şi *24h* (ore).

Nu puteţi combina funcţia Start întârziat cu programul *Aer cald/DryFresh*.

■ Mai întâi selectaţi un program cu ajutorul setărilor de program.

■ Atingeţi butonul cu senzor ⏲.

Butonuş cu senzor ⏲ luminează intens.

■ Atingeţi butonul cu senzor > sau < în mod repetat, până când pe afişaj se aprinde perioada de timp dorită, după care să pornească maşina.

Dacă menţineţi apăsate butoanele cu senzori > sau < timpii vor scădea sau vor creşte automat.

Iniţierea funcţiei Start întârziat

■ Atingeţi butonul cu senzor *Start/Adăugarea rufelor*, pentru a acţiona funcţia Start întârziat.

- Curgerea duratei programate va fi indicată din oră în oră dacă depăşeşte *10h*, după care din minut în minut, până la pornirea programului.
- În cazul unei durate mai lungi de amânare a pornirii, tamburul se roteşte din când în când, pentru a desface rufele. Aceasta nu este o defecţiune.

Modificarea funcţiei Start întârziat iniţiate

Dacă doriţi să modificaţi funcţia Start întârziat după pornirea unui program, trebuie să anulaţi mai întâi funcţia.

■ Rotiţi selectorul de programe în poziţia ⏻.

Uscătorul este oprit şi funcţia Start întârziat este anulată.

■ Selectaţi un program.

■ Selectaţi un timp pentru funcţia Start întârziat.

Adăugarea rufelor în timpul derulării startului întârziat

■ Urmaţi instrucţiunile din capitolul „Modificarea sfârşitului programului“, secţiunea „Adăugarea sau scoaterea rufelor“.

SmartStart

Cu SmartStart definiți o perioadă de timp în care uscătorul să pornească automat. Pornirea are loc la un semnal , de ex. de la furnizorul dvs. de electricitate, când tariful la energie este cel mai mic.

Această funcție este activă atunci când este activată funcția programabilă *P32* SmartGrid

Perioada de timp definită este între 30 minute și 24 de ore. În această perioadă uscătorul așteaptă semnalul de la furnizorul de energie. Dacă în perioada definită nu este emis niciun semnal, uscătorul pornește programul de uscare.

Setarea perioadei

Dacă funcția programabilă *P32* SmartGrid este activată, se modifică funcția butonului cu senzor ⏲. Pe afișajul timpului nu mai apare timpul pentru funcția Start întârziat, ci perioada în care uscătorul dumneavoastră poate fi pornit automat.

Procedura corespunde setării timpului la funcția Start întârziat.

- Atingeți butonul cu senzor ⏲.
- Setați perioada dorită cu ajutorul butoanelor cu senzori < sau >.
- Atingeți butonul cu senzor *Start/Adăugarea rufelor*.

Pe afișajul timpului clipește pentru un timp un indicator luminos: *G*... .

Prin deschiderea ușii, durata poate fi finalizată.

Toate greutățile marcate cu * se referă la greutatea rufelor uscate.

ECO	**maximum** 8 kg*
Articole	Rufe din bumbac obișnuit de umede, conform descrierii de la *Bumbac Uscat convențional*.
Indicație	- În programul *ECO*, se atinge gradul *Uscare convențională*. - Programul *ECO* este cel mai eficient din punct de vedere al consumului de energie pentru uscarea rufelor din bumbac cu un grad normal de umiditate.
Notă pentru institutele de testare	Valabil până la 30.06.2025, conform reglementărilor - Programul *ECO* este programul de testare în conformitate cu Regulamentele 932/2012/UE și 392/2012/UE (pentru programul *bumbac* ⟨) măsurat în conformitate cu EN 61121. Acest program este utilizat pentru a evalua conformitatea cu legislația UE privind proiectarea ecologică. - În cazul setărilor pentru programele *Bumbac* și *ECO*, evacuați condensul din exterior prin furtunul de evacuare.
Notă pentru institutele de testare	Valabil începând cu 01.07.2025, conform reglementărilor - Programul *ECO* este programul de testare în conformitate cu Reglementările (UE) 2023/2533 și (UE) 2023/2534 pentru eticheta energetică măsurată în conformitate cu EN 61121. Acest program este utilizat pentru a evalua conformitatea cu legislația UE privind proiectarea ecologică. - La programul *Bumbac* și *ECO* apa condensată se va evacua în exterior prin intermediul unui furtun de evacuare.

Privire de ansamblu asupra programelor

Bumbac	**maximum** 8 kg*
HygieneDry	
Articole	- Materiale din bumbac și in care au ajuns în contact direct cu pielea, de ex. lenjerie de corp, scutece, lenjerie de pat, prosoape din frotir. - Alte textile rezistente, cu cerințe speciale de igienă.
Sfat	- Selectați pentru cerințe speciale de igienă. - Reduceți la jumătate încărcătura maximă.
Extra-uscat, Uscat convențional	
Articole	Articole textile din bumbac, cu unul sau mai multe straturi. Acestea sunt, de exemplu: tricouri, lenjerie de corp, hăinuțe pentru sugari, haine de lucru, jachete, pături, șorțuri, halate, prosoape din frotir, halate de baie din frotir, lenjerie de pat din flanelă/frotir.
Sfat	- Selectați *Extra-uscat* pentru textile mixte, cu mai multe straturi și deosebit de groase. - Nu folosiți *Extra-uscat* pentru articolele din tricot (de ex. tricouri, lenjerie de corp, îmbrăcăminte pentru sugari) deoarece acestea pot intra la apă.
Călcare manuală	
Articole	Toate articolele textile din țesături din bumbac sau in, pe care urmează să le călcați. Acestea sunt, de ex.: fețe de masă, lenjerie de pat, rufe apretate.
Întreținere ușoară	**maximum** 4 kg*
HygieneDry, Uscat convențional, Călcare manuală	
Articole	Articole ușor de întreținut, realizate din fibre sintetice, bumbac sau fibre mixte. Acestea sunt, de ex.: haine de lucru, șorțuri, pulovere, rochii, pantaloni, fețe de masă și ciorapi.
Sfat	- *HygieneDry* pentru articole textile rezistente, cu cerințe speciale de igienă. - Reduceți la jumătate încărcătura maximă.

Delicate	**maximum** 2,5 kg*
Uscare convenţională, Călcare manuală plus	
Articole	Ţesături delicate având simbolul trecut pe etichetă, din fibre sintetice, fibre mixte, mătase artificială sau bumbac uşor de întreţinut. Acestea sunt: cămăşi, bluze, desuuri şi articole vestimentare cu aplicaţii.
Sfat	Pentru o uscare cu grad de şifonare deosebit de redus, reduceţi şi mai mult încărcătura.
Finisare lână	**maximum** 2 kg*
Articole	Ţesături din lână şi ţesături mixte ce conţin lână: pulovere, jachete împletite, ciorapi.
Indicaţie	- Acest program doar conferă articolelor din lână o textură mai aerisită şi pufoasă, însă nu le usucă în totalitate. - Scoateţi rufele imediat după încheierea programului.
Lenjerie de pat	**maximum** 4 kg*
HygieneDry, Extra-uscat, Uscat convenţional, Călcare manuală	
Articole	Lenjerie de pat, cearşafuri, huse de perne
Sfat	- *HygieneDry* pentru articole textile rezistente, cu cerinţe speciale de igienă. - Reduceţi la jumătate încărcătura maximă.
MobileStart	
Selectarea programelor şi operarea se realizează prin aplicaţia Miele.	
Wash2Dry	
Selectarea programului are loc automat, în funcţie de selecţia programului la maşina de spălat conectată.	
Express	**maximum** 4 kg*
Extra-uscat, Uscat convenţional, Călcare manuală	
Articole	Articole rezistente cu simbolul pentru programul *Bumbac*.
Indicaţie	Durata programului se scurtează.
Cămăşi	**maximum** 2 kg*
Uscare convenţională, Călcare manuală plus	
Articole	Cămăşi pentru bărbaţi şi femei

Privire de ansamblu asupra programelor

Impermeabilizare	**maximum**2,5 kg*
Articole	Articolele textile adecvate pentru uscarea în uscător, de ex. microfibre, îmbrăcăminte de schi și outdoor, bumbac fin dens (poplin) și fețe de masă.
Indicație	- În acest program, rufele sunt uscate exclusiv la gradul *Uscat convențional*. - Acest program include o fază suplimentară de fixare pentru impermeabilizare. - Articolele impermeabilizate pot fi tratate doar cu agenți de impermeabilizare cu mențiunea „adecvat pentru articolele cu membrană“. Acești agenți se bazează pe compuși chimici ai fluorului. - Nu uscați articole impermeabilizate cu agenți cu conținut de parafină. Pericol de incendiu.
Aer cald/DryFresh	**maximum**8 kg*
Indicație	- Uscarea articolelor textile *(Aer cald)* - Împrospătarea articolelor textile *(DryFresh)*[1] - La început nu folosiți timpul cel mai lung. Verificați articolele pe măsură ce le uscați, pentru a stabili durata optimă.
Articole	- Uscare ulterioară: articole cu mai multe straturi, care datorită texturii și a compoziției nu se usucă în mod uniform, de ex. jachete, perne, saci de dormit și alte articole voluminoase - Uscare: articole individuale, de ex. prosoape de baie, costume de baie, prosoape de bucătărie - Împrospătare: articole curate[1]
[1] Sfat	Puteți reduce sau îndepărta mirosurile nedorite din articolele uscate și curate. Pentru aceasta utilizați *Aer cald/DryFresh* împreună cu flaconul DryFresh (accesoriu opțional[2]). Selectați o durată de cel puțin 60 de minute și reduceți încărcătura pentru a putea obține un efect de împrospătare. [2] Introducerea flaconului și setarea intensității parfumului: consultați capitolul „Flacon de parfum“

Modificarea selecţiei unui program în derulare

Nu mai este posibilă modificarea selectării unui program. Astfel este prevenită o operare nedorită.

Dacă schimbaţi poziţia selectorului de programe, pe afişajul timpului luminează simbolul -0-. Simbolul -0- dispare dacă setaţi programul iniţial.

Oprirea unui program în derulare

- Rotiţi selectorul de programe în poziţia ⏻.

Programul se opreşte.

Acum puteţi selecta un nou program.

Adăugarea sau scoaterea rufelor

Aţi uitat ceva, însă programul rulează deja.

- Atingeţi butonul cu senzor *Start/Adăugarea rufelor*.

Pe afişajul timpului apare cuvântul Add. Clipeşte butonul cu senzor *Start/Adăugarea rufelor*.

- Deschideţi uşa.
- Adăugaţi sau scoateţi rufe.

Puteţi să modificaţi selectarea programului.

- Închideţi uşa.
- Atingeţi butonul cu senzor *Start/Adăugarea rufelor*.

Programul va continua.

Excepţii la adăugarea rufelor

În unele cazuri, de exemplu în timpul etapei de răcire sau al programului *Impermeabilizare*, nu puteţi adăuga rufe.

În aceste cazuri, cuvântul Add nu este afişat.

În cazuri excepţionale, uşa poate fi deschisă în timpul rulării programului.

Golirea rezervorului de apă condensată

Rezervor de condens

Apa rezultată în urma procesului de uscare este colectată în rezervorul de condens.

Intervalul de golire: goliţi rezervorul de condens după uscare.

Atunci când se atinge nivelul maxim de umplere a rezervorului de condens, apare indicatorul luminos.
Stingerea indicatorului luminos: deschideţi şi închideţi uşa atunci când uscătorul este pornit.

⚠ Pericol de deteriorare a uşii şi mânerului din faţă la scoaterea rezervorului de apă condensată*.
Uşa şi mânerul din faţă se pot deteriora.
Închideţi întotdeauna uşa complet.

*La modelul cu „Balamale uşă pe partea dreaptă“ puteţi să ignoraţi acest avertisment.

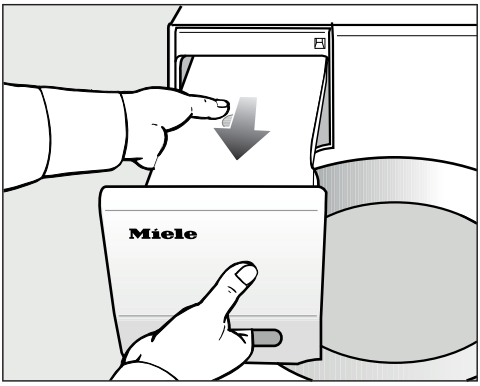

- Trageţi rezervorul în afară.
- Scoateţi rezervorul de apă condensată orizontal, pentru ca apa să nu se reverse. Apucaţi rezervorul de apă condensată de mânerul din faţă şi de partea din spate.

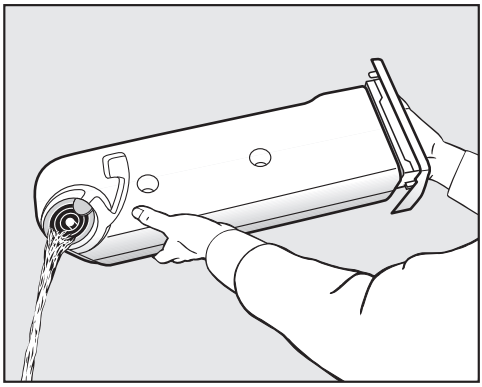

- Goliţi rezervorul.
- Repuneţi rezervorul în uscător.

Poate cauza probleme de sănătate atât oamenilor, cât şi animalelor.
Nu beţi apa condensată.

Condensul poate fi refolosit pentru călcat. Pentru a face acest lucru, trebuie să turnaţi condensul printr-o sită fină sau printr-un filtru de cafea. Dacă doriţi să reutilizaţi apa de la condens într-un fier de călcat cu aburi sau umidificator, urmaţi instrucţiunile producătorului.

FragranceDos

Cu ajutorul flaconului de parfum (accesoriu opțional), puteți conferi rufelor dumneavoastră la uscare o notă de parfum deosebită.

Acest uscător dispune de 2 locuri de introducere pentru flaconul de parfum. Astfel aveți diferite posibilități de utilizare.

- Utilizați ambele locuri de introducere pentru a comuta între două parfumuri. Puteți închide flaconul de parfum de care nu aveți nevoie.
- Utilizați același parfum în ambele locuri de introducere a flaconului, pentru a spori intensitatea acestuia. Sau puteți alege între un parfum pentru rufe normale și DryFresh pentru împrospătare.
- Utilizați doar un loc de introducere dacă doriți să folosiți doar un parfum.

⚠ Probleme de sănătate și risc de incendiu ca urmare a manipulării greșite a flaconului de parfum.
În cazul contactului cu corpul, parfumul scurs vă poate afecta sănătatea. Parfumul scurs poate provoca un incendiu.
Citiți mai întâi capitolul „Indicații de siguranță și avertizări“, secțiunea „Utilizarea flaconului de parfum (accesoriu opțional)”.

Înlăturarea sigiliului de protecție de pe flaconul de parfum

Țineți flaconul de parfum doar în modul ilustrat. Nu țineți flaconul oblic sau răsturnat, deoarece parfumul se va vărsa.

■ Scoateți flaconul de parfum din ambalaj.

Nu încercați să deschideți flaconul de parfum.

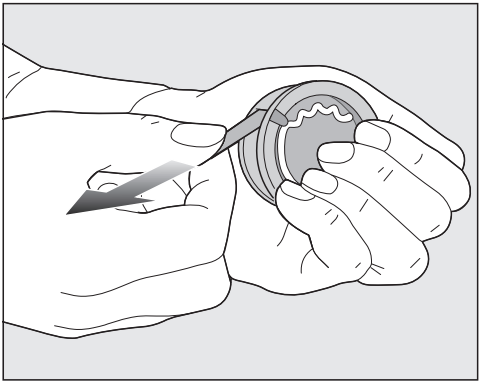

■ Țineți flaconul ferm în mână pentru a preveni deschiderea sa accidentală.

■ Înlăturați sigiliul de protecție.

Introducerea flaconului de parfum

■ Deschideţi uşa uscătorului.

Flaconul de parfum se introduce în filtrul superior de scame. Locurile de introducere sunt situate în stânga şi în dreapta mânerului îngropat.

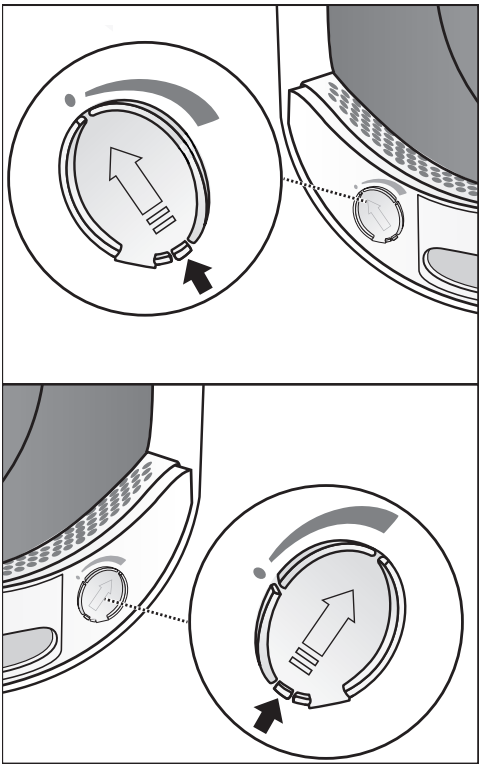

■ Deschideţi capacul glisant ţinându-l de mâner, până când mânerul ajunge complet în partea de sus.

Pentru a nu se acumula scame, capacul glisant al locului de introducere neutilizat trebuie să rămână închis. Împingeţi mânerul capacului glisant complet în jos (săgeată), până când se fixează în poziţie cu un clic.

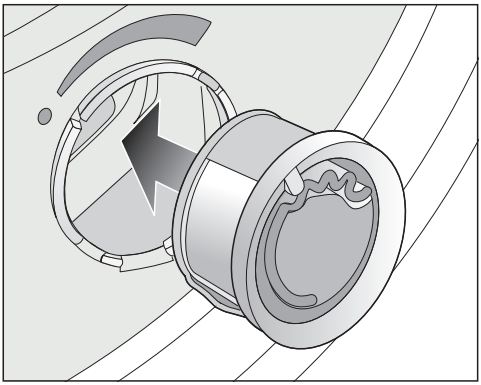

■ Introduceţi flaconul în locul prevăzut, până când se cuplează în poziţie.

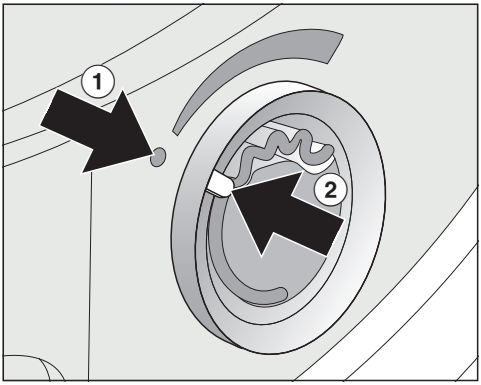

Marcajele ① şi ② trebuie să fie aliniate.

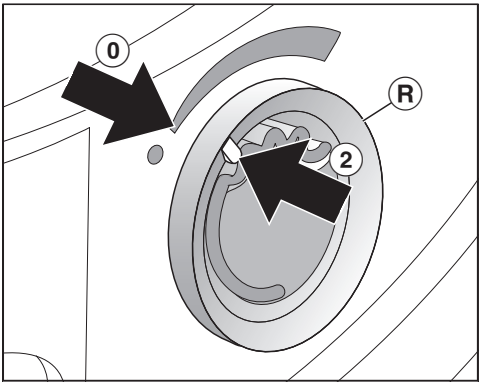

- Rotiţi inelul exterior Ⓡ puţin spre dreapta.

Flaconul de parfum poate aluneca afară.
Rotiţi inelul exterior până când marcajele ② şi ⓪ se aliniază.

Deschiderea flaconului de parfum

Înainte de uscare, intensitatea parfumului poate fi reglată.

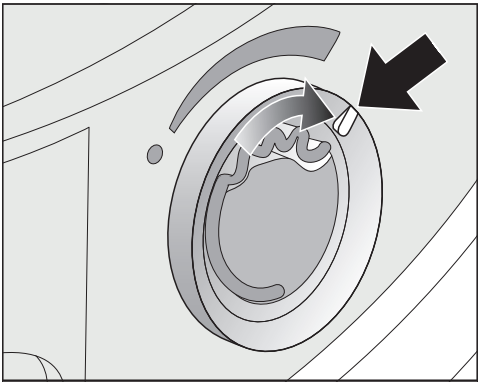

- Rotiţi inelul exterior spre dreapta: cu cât deschideţi mai mult flaconul, cu atât parfumul va fi mai intens.

Pentru ca parfumul să fie eliberat asupra rufelor în mod eficient, este nevoie ca acestea să fie umede, iar procesul de uscare să aibă o durată mai îndelungată, cu suficient transfer de căldură. Parfumul se va simţi şi în încăpere în timpul programului de uscare.

Închiderea flaconului de parfum

După uscare, flaconul de parfum trebuie închis, pentru ca parfumul să nu se piardă inutil.

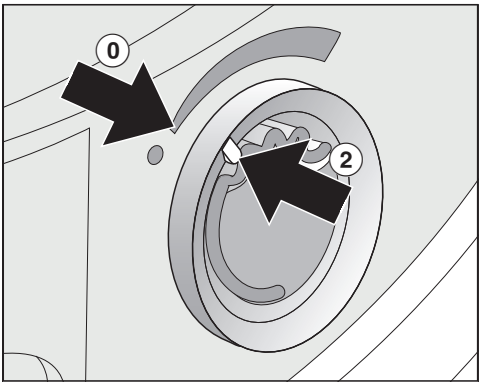

- Rotiţi inelul exterior spre stânga, până când marcajul ② ajunge în poziţia ⓪.

Dacă uscaţi din când în când fără parfum: scoateţi flaconul de parfum şi depozitaţi-l temporar în ambalajul de livrare.

Dacă intensitatea parfumului nu mai este suficientă, înlocuiţi flaconul de parfum cu unul nou.

Scoaterea/înlocuirea flaconului de parfum

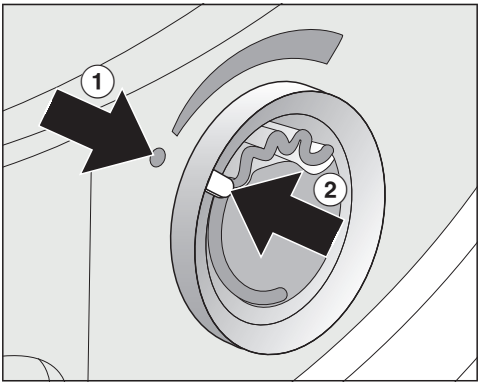

■ Rotiți inelul exterior spre stânga, până când marcajele ① și ② se aliniază.

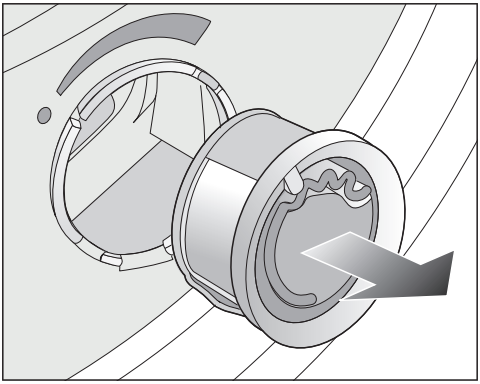

■ Înlocuiți flaconul de parfum.

Puteți depozita temporar flaconul de parfum în ambalajul de livrare.

Interval de înlocuire: înlocuiți flaconul de parfum când este gol sau când parfumul nu mai este suficient.

Puteți comanda flaconul de parfum de la distribuitorul Miele, de la service-ul Miele sau online.

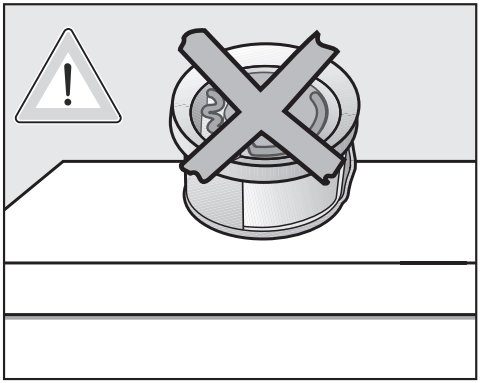

Parfumul se poate scurge din flacon. Nu așezați flaconul culcat.

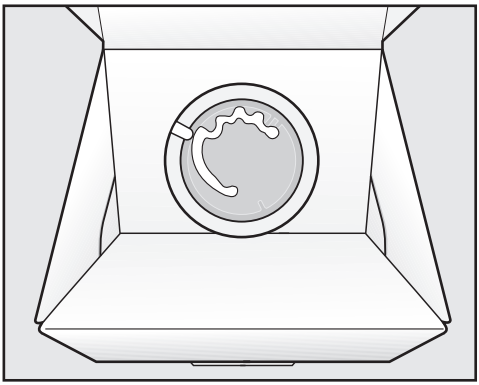

- Nu așezați ambalajul de livrare cu flaconul de parfum depozitat temporar în el în poziție orizontală sau cu susul în jos. Altfel parfumul se va scurge.
- Depozitați întotdeauna flaconul într-un loc rece și uscat și nu expus luminii directe a soarelui.
- Când cumpărați flacoane de parfum noi: înlăturați sigiliul de protecție doar imediat înainte de utilizare.

Curăţarea uscătorului de rufe

Deconectaţi uscătorul de la reţeaua electrică.

⚠ Pagube ca urmare a utilizării unor produse pentru îngrijire necorespunzătoare.

Produsele pentru îngrijire necorespunzătoare pot deteriora suprafeţele de plastic şi alte componente.

Nu folosiţi solvenţi, agenţi de curăţare abrazivi, agenţi de curăţare pentru sticlă sau universali.

Recomandare de curăţare: curăţaţi o dată sau de 2 ori pe an şi în funcţie de necesităţi.

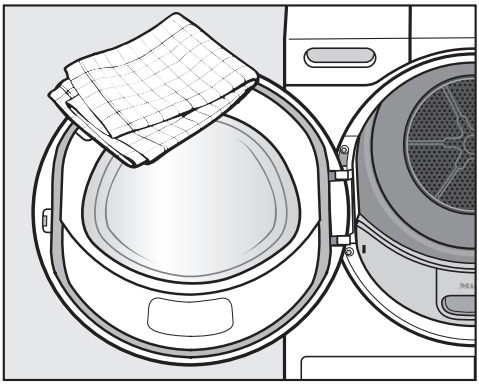

- Curăţaţi uscătorul şi garnitura de etanşare de pe partea interioară a uşii doar cu o lavetă uşor umedă şi soluţie diluată de apă cu săpun sau detergent de vase.
- Ştergeţi toate componentele cu o lavetă uscată şi moale.

Filtrele de scame

Poluarea mediului din cauza scamelor eliminate incorect.

Pentru a preveni răspândirea microplasticelor în sistemul de canalizare, nu ar trebui să aruncaţi scamele în canalizare.

Aruncaţi scamele colectate de filtrele de scame în coşul de gunoi pentru deşeuri menajere.

Acest uscător dispune de 2 filtre de scame în deschiderea uşii. Ambele filtre de scame captează scamele rezultate în urma procesului de uscare.

Interval de curăţare: curăţaţi filtrul de scame după fiecare proces de uscare.

Curăţaţi filtrul de scame şi atunci când se aprinde indicatorul luminos ⊛.

Durata de funcţionare a programului se prelungeşte dacă nu faceţi curăţare.

Programul este întrerupt şi apare o eroare.

- Pentru a stinge indicatorul luminos, deschideţi şi închideţi uşa în timp ce uscătorul este pornit.

Scoaterea flaconului de parfum

Dacă filtrul de scame şi filtrul plintei nu sunt curăţate, intensitatea parfumului se diminuează.

- Scoateţi flaconul de parfum. Consultaţi capitolul „Flaconul de parfum“, secţiunea „Scoaterea/înlocuirea flaconului de parfum“.

Înlăturarea scamelor vizibile

Sfat: Puteţi înlătura scamele cu ajutorul unui aspirator, fără a le atinge.

- Deschideţi uşa.

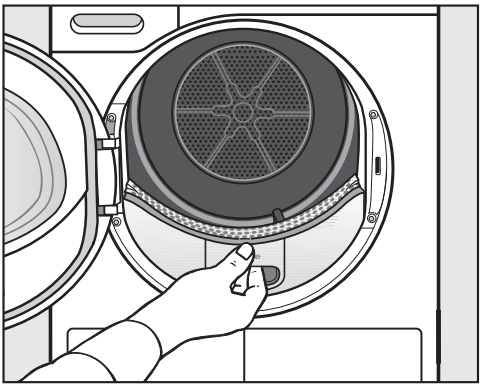

■ Scoateţi filtrul superior, trăgându-l în afară.

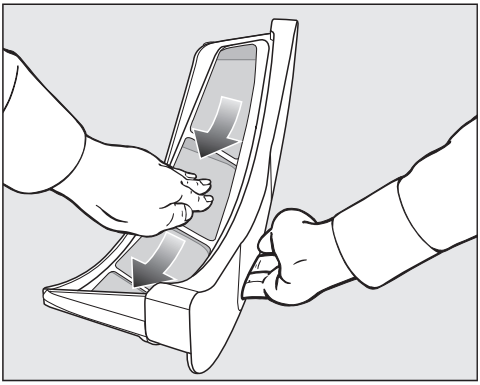

■ Înlăturaţi scamele (vezi săgeţile).

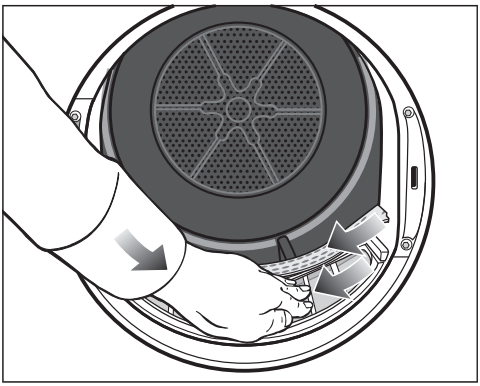

■ Scoateţi scamele (vezi săgeţile) de pe suprafeţele tuturor filtrelor de scame şi din deflectorul perforat de rufe.

■ Repuneţi filtrul superior până când auziţi că s-a cuplat corect în poziţie.

■ Închideţi uşa.

Curăţarea temeinică a filtrelor de scame şi a căilor de ventilare

Efectuaţi o curăţare temeinică dacă durata de uscare s-a prelungit ori suprafeţele filtrelor de scame sunt colmatate în mod vizibil.

■ Scoateţi flaconul de parfum. Consultaţi capitolul „Flaconul de parfum“.

■ Scoateţi filtrul superior, trăgându-l în afară.

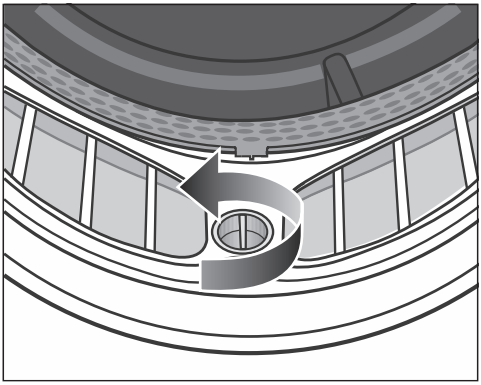

■ Rotiţi în sensul săgeţii butonul rotativ galben de pe filtrul inferior de scame (până când se decuplează).

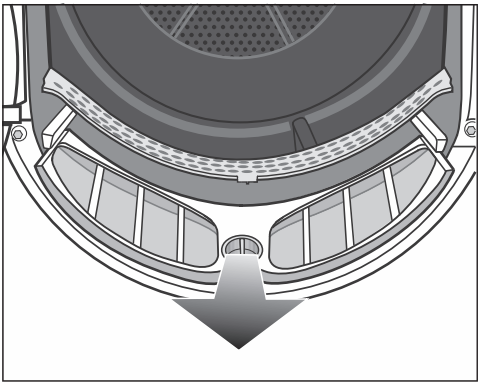

- Scoateţi filtrul (ţinându-l de butonul rotativ).

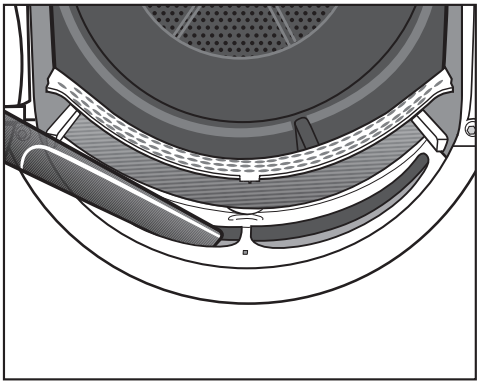

- Înlăturați din căile superioare (orificiile) de ventilare scamele vizibile, folosind un aspirator și duza alungită a acestuia.

Curățați toate filtrele de scame cu apă.

Curăţarea umedă a filtrelor de scame

- Curăţaţi suprafeţele netede din plastic ale filtrelor de scame cu o lavetă umedă.
- Clătiţi filtrele sub jet de apă caldă.
- Scuturaţi filtrele temeinic, apoi uscaţile cu grijă.

Dacă filtrele sunt încă umede când le repuneţi, uscătorul se poate avaria.

- Glisaţi filtrul inferior de scame în poziţie şi fixaţi-l cuplându-i discul galben.
- Glisaţi filtrul superior de scame în poziţie.
- Închideţi uşa.

Curățarea filtrului plintei

Poluarea mediului din cauza scamelor eliminate incorect.

Pentru a preveni răspândirea microplasticelor în sistemul de canalizare, nu aruncați scamele în canalizare.

Pentru a colecta apa de curățare, curățați filtrul plintei într-un bol sau într-o găleată.

Interval de curățare: curățați filtrul plintei întotdeauna când indicatorul luminos se aprinde sau când durata de derulare a programului s-a prelungit.

Durata de funcționare a programului se prelungește dacă nu faceți curățarea.

Programul este întrerupt și apare o eroare.

- Pentru a stinge indicatorul luminos, deschideți și închideți ușa în timp ce uscătorul este pornit.

Îndepărtarea filtrului plintei

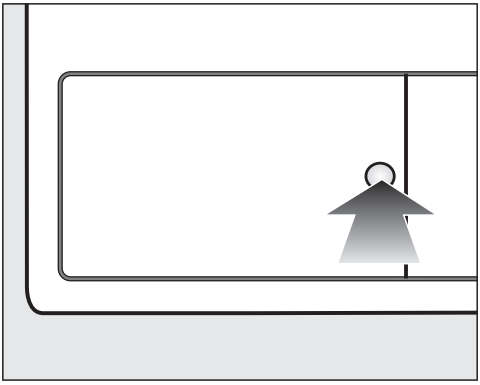

- Pentru a deschide, apăsaţi suprafaţa rotunjită şi adâncită de pe clapeta pentru schimbătorul de căldură.

Clapeta va sări din locaşul său.

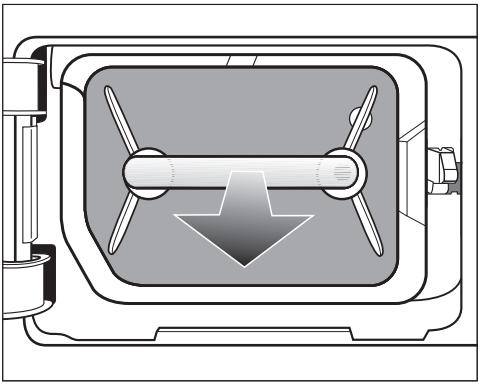

- Scoateţi filtrul plintei apucându-l de mâner.

La extragerea filtrului plintei, ştiftul de ghidare din dreapta iese în afară. Ştiftul de ghidare împiedică închiderea clapetei fără ca filtrul plintei să fie introdus.

Curăţarea filtrului plintei

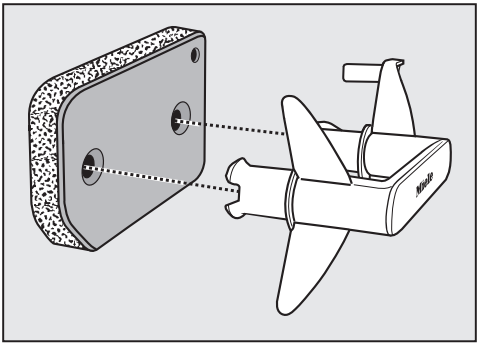

- Scoateţi mânerul din filtrul plintei.
- Curăţaţi cu atenţie şi temeinic filtrul sub jet de apă.

⚠ Pentru a colecta apa de curăţare, aşezaţi un castron sau o găleată sub robinet.

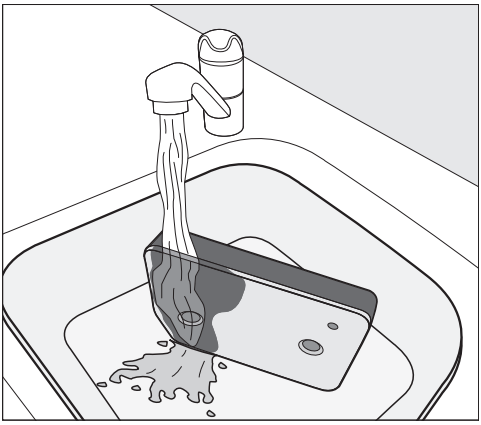

Sfat: Treceţi un jet de apă pe verticală peste partea din faţă a filtrului plintei, astfel, reziduurile existente la suprafaţă se dizolvă mai repede.

- În timp ce îl spălaţi, stoarceţi cu grijă filtrul plintei în mod repetat.

Sfat: Aşezaţi filtrul plintei plat în castron sau găleată.

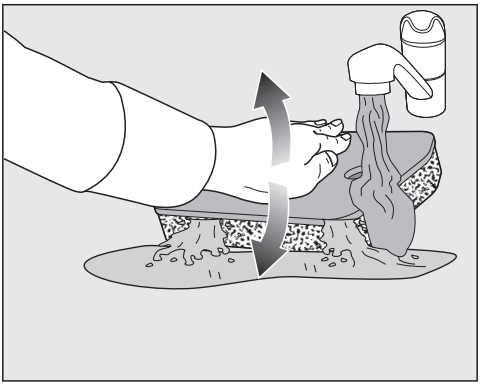

- Pentru a îndepărta eficient reziduurile mai adânci, apăsaţi uşor pe filtrul plintei cu palmele, în mod repetat.
- Clătiţi şi spălaţi complet filtrul plintei până când nu mai sunt vizibile niciun fel de reziduuri.
- Stoarceţi uşor filtrul plintei cu partea plată a mâinii, până când nu mai curge apa din el.

Sfat: Pentru a absorbi apa, aşezaţi filtrul plintei umed între 2 prosoape. Pe o suprafaţă plană, continuaţi să stoarceţi uşor filtrul plintei cu partea plată a mâinii. Filtrul plintei se usucă mai rapid.

Filtrul plintei nu trebuie utilizat în stare udă.
În caz contrar, va apărea o defecţiune.
Apăsaţi uşor filtrul de bază.

Dacă un program de uscare este întrerupt cu un mesaj de eroare după introducerea filtrului plintei curăţat: filtrul plintei a fost introdus prea umed. Stoarceţi din nou uşor filtrul plintei. Lăsaţi filtrul plintei să se usuce la aer. Dacă, în ciuda acestui lucru, apare din nou o defecţiune, este posibil ca reziduurile rezistente ale substanţelor de spălare să fie cauza declanşării. Regeneraţi filtrul plintei în maşina de spălat. Consultaţi capitolul „Ce trebuie făcut dacă ... ”, din secţiunea „Regenerarea filtrului plintei“.

⚠ Blocaje ca urmare a unui filtru deteriorat sau uzat.
Schimbătorul de căldură este colmatat şi pot apărea deteriorări.
Controlaţi filtrul plintei conform secţiunii „Înlocuirea filtrului plintei“ din capitolul „Ghid pentru soluţionarea problemelor“. Înlocuiţi filtrul plintei dacă este necesar.

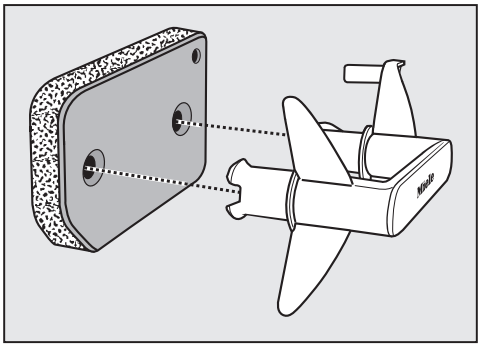

- Folosiţi o lavetă umedă pentru a înlătura eventualele scame de pe mâner.
- Repuneţi filtrul plintei pe mâner şi verificaţi să fie orientat corect.

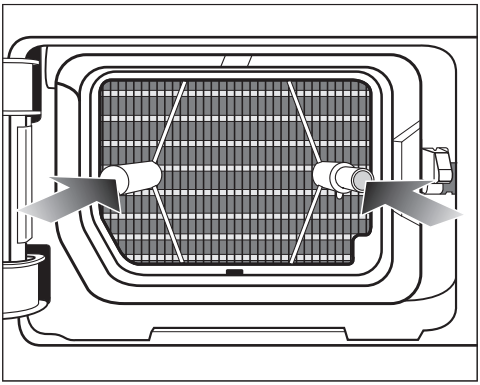

■ Împingeţi filtrul complet în interior.

În acelaşi timp, introduceţi în interior ştiftul de ghidare din dreapta.

Turnaţi apa de curăţare

■ Pentru a prinde orice particule sau scame, turnaţi conţinutul castronului sau găleţii printr-un filtru (de ex. filtru de cafea).

■ Aruncaţi filtrul în coşul de gunoi pentru deşeuri menajere.

Curăţarea clapetei pentru filtrul plintei

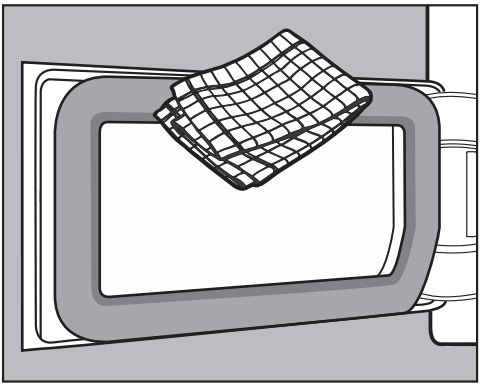

■ Folosiţi o lavetă umedă pentru a înlătura eventualele scame.
Procedaţi cu atenţie, pentru a nu deteriora garnitura de cauciuc.

■ Închideţi clapeta schimbătorului de căldură.

⚠ Pagube sau uscare ineficientă, atunci când se usucă fără filtrul plintei sau cu clapeta schimbătorului de căldură deschisă.

Acumulările excesive de scame pot duce la defectarea uscătorului. Un sistem neetanş duce la o uscare ineficientă.

Folosiţi uscătorul doar cu filtrul plintei introdus şi cu clapeta schimbătorului de căldură închisă.

Cu ajutorul ghidului de mai jos veţi putea remedia majoritatea problemelor şi defecţiunilor care pot interveni în timpul utilizării obişnuite a aparatului. Astfel veţi putea economisi timp şi bani, deoarece nu va mai fi nevoie să contactaţi Serviciul Clienţi.

Puteţi găsi informaţii despre depanarea dvs. la www.miele.ro/service.

Tabelele de mai jos vă vor ajuta să găsiţi şi să înlăturaţi cauza unei defecţiuni sau a unei probleme.

Indicatoarele luminoase sau indicaţiile de pe afişajul timpului după anularea programului

Problemă	Cauză posibilă şi remediere
Indicatorul luminos ⛁ se aprinde după anularea unui program, se aude un semnal sonor.	Rezervorul de apă condensată este plin sau furtunul de evacuare este răsucit. ■ Pentru a dezactiva indicatorul luminos ⛁ deschideţi şi închideţi uşa (cu uscătorul pornit). ■ Goliţi apa condensată. ■ Verificaţi furtunul de evacuare. ■ Consultaţi capitolul „Curăţare şi întreţinere“.
F şi o altă combinaţie de cifre clipesc după o întrerupere a programului, se aude un semnal sonor	Nu reuşiţi să identificaţi cauza problemei. ■ Opriţi uscătorul şi porniţi-l din nou. ■ Porniţi un program. Dacă programul se opreşte din nou şi apare un mesaj de eroare, există o defecţiune. Contactaţi Serviciul de asistenţă tehnică Miele.
0:00 se aprinde şi programul a fost oprit, se aude un semnal sonor	Rufele s-au distribuit neuniform sau s-au înfăşurat. ■ Separaţi rufele şi eventual scoateţi o parte din ele. ■ Opriţi uscătorul şi porniţi-l din nou. ■ Porniţi un program.

Problemă	Cauză posibilă şi remediere
F şi 066 clipesc, se aude un semnal. Se aprinde indicatorul luminos ⊛.	Există colmatări provocate de scame sau resturi de detergent. ■ Pentru a dezactiva mesajul, selectați poziția selectorului de programe ⏻. ■ Curățați filtrele de scame și filtrul plintei. – Indicațiile de curățare pot fi găsite în capitolul „Curățare și întreținere“. – Dacă filtrele de scame și filtrul plintei sunt deteriorate, deformate sau nu mai pot fi curățate, atunci acestea trebuie înlocuite. – Dacă mesajul de eroare apare din nou după curățare, pot fi prezente următoarele cauze.
	Filtrul plintei a fost introdus prea umed. ■ Strângeți ușor filtrul plintei. ■ Lăsați filtrul plintei să se usuce la aer.
	Există încă reziduuri mai adânci în filtrul plintei care nu au putut fi îndepărtate. ■ Verificați filtrul plintei. Consultați secțiunea „Înlocuirea filtrului plintei“ din capitolul „Ghid pentru soluționarea problemelor“. ■ Dacă filtrul plintei nu este deteriorat sau deformat, puteți regenera filtrul plintei în mașina de spălat. Consultați secțiunea „Regenerarea filtrului plintei“ din capitolul „Ghid pentru soluționarea problemelor“.
	Schimbătorul de căldură este colmatat. ■ Verificați schimbătorul de căldură. Consultați secțiunea „Verificarea schimbătorului de căldură“ din capitolul „Ghid pentru soluționarea problemelor“.

Indicatoarele luminoase sau indicaţiile de pe afişajul timpului

Problemă	Cauză posibilă şi remediere
Indicatorul luminos ⊛ se aprinde la terminarea programului.	Uscătorul nu funcţionează optim sau eficient. Cauze posibile pot fi colmatările cu scame sau resturi de detergent. ■ Pentru a dezactiva indicatorul luminos ⊛ deschideţi şi închideţi uşa (cu uscătorul pornit). ■ Respectaţi indicaţiile de curăţare din capitolul „Curăţare şi întreţinere“. ■ Curăţaţi filtrele de scame. ■ Controlaţi şi filtrul de bază şi curăţaţi-l, dacă este necesar.
	Puteţi influenţa posibila aprindere a indicatorului luminos ⊛. ■ Urmaţi descrierea din capitolul „Funcţii programabile“, secţiunea „P20 Indicator căi aerisire“.
-0- se va aprinde	Selectorul de programe a fost mutat din poziţia iniţială. ■ Selectaţi programul ales iniţial, apoi durata reziduală va fi din nou afişată.
La final de program clipesc bare: [ ]...[ ]...[ ]...	Programul s-a terminat, însă rufele continuă să fie răcite. ■ Puteţi scoate rufele şi le puteţi răsfira, sau le puteţi lăsa mai departe în uscător pentru a se răci.
După pornire, pe afişaj clipesc şi luminează liniuţe: _ _ _. Selectarea programului nu este posibilă.	Codul PIN este activat. ■ Consultaţi capitolul „Funcţie programabilă“, secţiunea „P07 Cod PIN“.
UP luminează şi nu este posibilă pornirea unui program.	Pentru uscător este disponibilă o actualizare. Consultaţi capitolul „Funcţii programabile“, secţiunea „P24 Remote update“.
Ctr se aprinde	Aceasta nu este o defecţiune. Uscătorul este conectat.
OFF se aprinde	Aceasta nu este o defecţiune. Comanda de la distanţă este dezactivată. Consultaţi capitolul „Funcţii programabile“.
Con se aprinde	Aceasta nu este o defecţiune. Uscătorul este conectat.

Ghid de rezolvare a problemelor

Problemă	Cauză posibilă şi remediere
noC se aprinde	Aceasta nu este o defecţiune. Uscătorul nu este conectat. Consultaţi capitolul „Funcţii programabile“.

Un rezultat de uscare nesatisfăcător

Problemă	Cauză posibilă şi remediere
Rufele nu sunt uscate satisfăcător cu *DryCare 40* suplimentar.	În încăperea unde funcţionează uscătorul este prea cald. Prin urmare, procesul DryCare a fost finalizat prematur. ■ Aerisiţi bine încăperea. ■ Pentru a termina de uscat rufele, selectaţi *Aer cald* cu *DryCare 40* suplimentar.
Rufele nu sunt uscate satisfăcător.	Aţi încărcat ţesături de diferite tipuri. ■ Finalizaţi uscarea folosind programul *Aer cald*. ■ Data viitoare selectaţi un program mai potrivit. Sfat: puteţi ajusta individual gradele de uscare ale unor programe. Consultaţi capitolul „Funcţii programabile“, secţiunile „P01 Grade de uscare Bumbac“, „P02 Grade de uscare Întreţinere uşoară“.
Rufele sau pernele umplute cu puf degajă un miros neplăcut în urma uscării	Rufele au fost spălate cu prea puţin detergent. Puful are tendinţa de a emana un miros specific în contact cu căldura. ■ Lenjerie: spălaţi cu suficient detergent ■ Perne: lăsaţi-le să se aerisească în aer liber, nu în uscător ■ Dacă preferaţi un anumit miros, utilizaţi la uscare flaconul cu parfum (disponibil ca accesoriu opţional).
După uscare, articolele din fibre sintetice sunt încărcate electrostatic	Fibrele sintetice au tendinţa de a se încărca electrostatic. ■ Sarcina electrostatică din timpul uscării poate fi redusă adăugând balsam de rufe la ultima clătire a programului de spălare.
S-au acumulat scame	În timpul procesului de uscare, de pe rufe se desprind scame, care sunt în general rezultatul frecării produse în timpul purtării şi al spălării articolelor. Solicitarea uscătorului este relativ redusă. Scamele sunt colectate de filtrele de scame şi de filtrul plintei şi pot fi uşor îndepărtate. ■ Citiţi capitolul „Curăţare şi întreţinere”.

Procesul de uscare durează foarte mult

Problemă	Cauză posibilă şi remediere
Procesul de uscare durează prea mult sau chiar se opreşte.*	În încăperea unde funcţionează uscătorul este prea cald. ■ Aerisiţi bine încăperea.
	Pot exista blocaje cauzate de resturi de detergent, fire de păr şi scame fine. ■ Curăţaţi filtrele de scame şi filtrul plintei. ■ Îndepărtaţi scamele vizibile din schimbătorul de căldură.
	Rufele s-au distribuit neuniform sau s-au înfăşurat. Tamburul este prea plin. ■ Afânaţi rufele şi scoateţi o parte din ele. ■ Porniţi un program.
	Grilajul din dreapta jos este blocat. ■ Înlăturaţi coşul de rufe sau alte obiecte care blochează fantele.
	Rufele nu au fost centrifugate suficient. ■ Pe viitor centrifugaţi rufele la o viteză mai mare de centrifugare.
	Piesele metalice (de ex. fermoarele) nu au permis uscătorului să înregistreze nivelul corect de umiditate a rufelor. ■ Pe viitor deschideţi fermoarele. ■ Dacă problema reapare, uscaţi articolele cu programul *Aer cald/DryFresh*.

* Opriţi şi reporniţi uscătorul înainte de a începe un nou program.

Alte probleme

Problemă	Cauză posibilă şi remediere
Se aud zgomote în timpul funcţionării (zumzete/bârâituri)	Aceasta nu este o defecţiune! Compresorul a intrat în funcţiune. Acestea sunt zgomote fireşti emise de aparat în timpul funcţionării compresorului.
Nu puteţi porni niciun program	Nu puteţi identifica nicio cauză evidentă. ■ Introduceţi ştecărul în priză. ■ Porniţi uscătorul. ■ Închideţi uşa uscătorului. ■ Verificaţi siguranţa instalaţiei din locuinţă. Cădere de tensiune? După revenirea tensiunii, programul va continua să ruleze în mod automat.
După selectarea *DryCare 40* suplimentar, nivelul de uscare „sare“ înapoi la altul.	Gradul de uscare selectat anterior nu este posibil în combinație cu funcția suplimentară. Următorul grad de uscare posibil este selectat automat.
Doar butonul cu senzor *Start/Adăugarea rufelor* clipește în timpul programului aflat în derulare.	După 10 minute, în programul aflat în derulare, elementele de afișare se sting. Clipește butonul cu senzor *Start/Adăugarea rufelor*. Aceasta nu este o eroare, ci o funcționare corespunzătoare, ce servește la economisirea energiei. ■ Atingeți un buton cu senzor pentru a activa elementele de afișare. Consultați capitolul „Funcții programabile“, secțiunea „*II* Oprirea panoului de comandă“.
Uscătorul este oprit.	Uscătorul se oprește automat după 15 minute dacă nu se operează nicio comandă. Aceasta nu este o eroare, ci o funcționare corespunzătoare. ■ Selectați un program.

Problemă	Cauză posibilă şi remediere
Iluminatul interior al tamburului nu se aprinde.	Iluminatul interior al tamburului se oprește automat, după o perioadă de timp și după începerea programului (economisire de energie). ■ Opriți uscătorul și porniți-l din nou. ■ Pentru a reporni iluminatul interior al tamburului, deschideți ușa uscătorului.
	Iluminatul interior al tamburului este defect. Iluminatul interior al tamburului este proiectat pentru o durată lungă de viață și, prin urmare, nu trebuie înlocuit de regulă. ■ În cazul în care iluminatul interior al tamburului nu se aprinde, contactați Serviciul Clienți Miele.

Înlocuirea filtrului plintei

Schimbătorul de căldură se poate înfunda.
Dacă identificați urmele de uzură descrise mai jos înainte sau după curățare, înlocuiți imediat filtrul plintei (accesoriu opțional).

Potrivire imperfectă

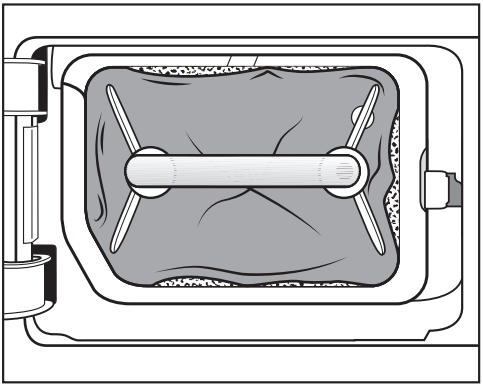

Marginile filtrului plintei nu sunt aliniate, iar filtrul plintei este deformat. Pe la marginile nealiniate sunt suflate scame nefiltrate în schimbătorul de căldură. Astfel schimbătorul de căldură se înfundă permanent.

Deformări

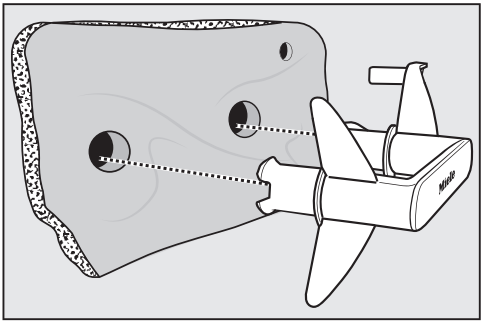

Deformările indică faptul că filtrul plintei este uzat.

Fisuri, crăpături, amprente

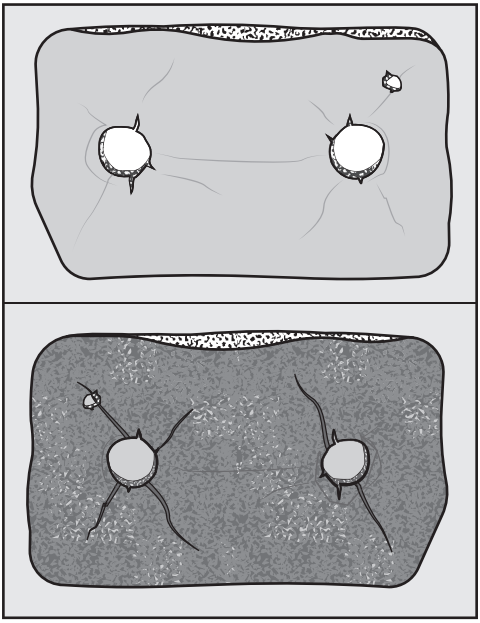

Prin crăpături și fisuri au fost suflate scame în schimbătorul de căldură. Astfel schimbătorul de căldură se înfundă permanent.

Reziduuri albe sau de alte culori

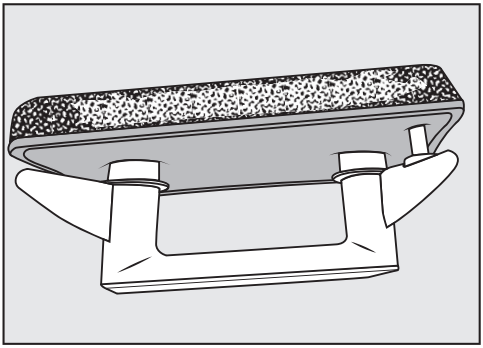

Reziduurile provin din resturi de fibre de la rufe și componente nedizolvate ale detergentului. Reziduurile se găsesc pe partea frontală și pe marginile laterale ale filtrului plintei. În cazuri extreme, aceste reziduuri formează cruste dure. Reziduurile indică faptul că marginile filtrului plintei nu se mai aliniază perfect, chiar dacă el arată ireproșabil:
pe la margini sunt suflate scame nefiltrate.

Regenerați filtrul plintei. Dacă filtrul plintei prezintă din nou astfel de reziduuri după scurt timp, el trebuie înlocuit.

Regenerarea filtrului plintei

Puteți regenera unul sau mai multe filtre ale plintei murdare în mașina de spălat. Astfel filtrul plintei poate fi utilizat din nou.

Înainte de regenerare, verificați dacă filtrul plintei are o stare corespunzătoare. Controlați filtrul plintei conform secțiunii „Înlocuirea filtrului plintei” din capitolul „Ghid pentru soluționarea problemelor”. Înlocuiți filtrul plintei dacă este uzat.

- Spălați unul sau mai multe filtre ale plintei separat, fără textile. Nu adăugați detergent.
- Alegeți un program de spălare scurt cu o temperatură maximă de 40 °C și o viteză maximă de centrifugare de 600 rpm.

După spălare și centrifugare, puteți folosi din nou filtrul plintei.

Verificarea schimbătorului de căldură

⚠ Pericol de rănire ca urmare a lamelelor de răcire ascuțite.
Vă puteți tăia.
Nu atingeți cu mâna lamelele de răcire.

- Verificați dacă s-au acumulat scame.

Dacă există scame, ele trebuie îndepărtate.

⚠ Pagube ca urmare a unei curățări greșite a schimbătorului de căldură.
Dacă lamelele de răcire sunt deteriorate sau îndoite, uscătorul nu usucă suficient.
Curățați-le cu un aspirator și o perie de praf. Treceți cu grijă peria peste suprafața lamelelor de răcire ale schimbătorului de căldură, fără a apăsa.

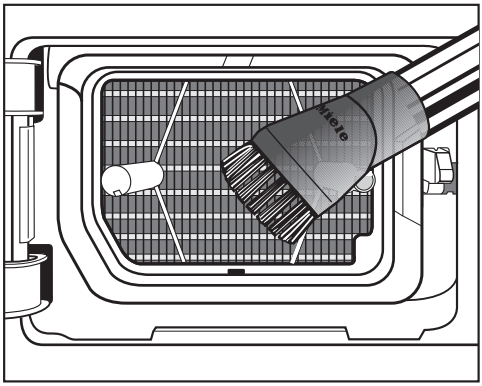

- Aspirați scamele și reziduurile.

La www.miele.ro/service veţi găsi informaţii despre cum să remediaţi singur defecţiunile şi despre piesele de schimb Miele.

Contact în caz de defecţiuni

În cazul oricăror defecţiuni pe care nu le puteţi remedia dumneavoastră, vă rugăm să contactaţi reprezentanţa Miele sau Serviciul Clienţi Miele.

Puteţi să faceţi o programare pentru Serviciul Clienţi Miele online, la www.miele.ro/service.

Datele de contact ale Serviciului Clienţi Miele sunt trecute la finalul acestor documente.

Serviciul Clienţi are nevoie să ştie denumirea modelului şi numărul de fabricaţie (Fabr./SN/Nr.). Ambele informaţii pot fi găsite pe eticheta cu date tehnice.

Găsiţi eticheta cu date tehnice atunci când deschideţi uşa uscătorului:

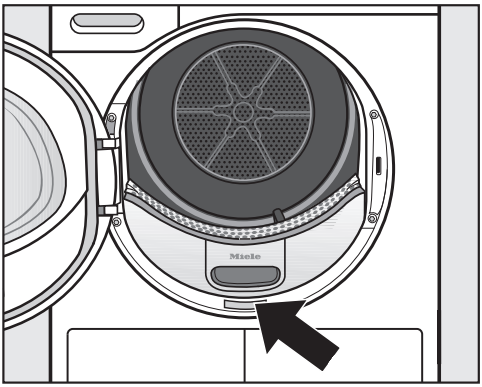

Baza de date EPREL

Informaţiile privind etichetarea consumului de energie şi cerinţele în materie de proiectare ecologică pot fi găsite în baza de date a produselor europene (EPREL). Prin următorul link https://eprel.ec.europa.eu/ puteţi accesa baza de date a produselor. Aici vi se solicită să introduceţi indicatorul modelului.

Indicatorul modelului poate fi găsit pe plăcuţa de date.

Accesorii opţionale

Puteţi achiziţiona accesorii opţionale pentru acest uscător de rufe de la reprezentanţa sau Serviciul Clienţi Miele.

Acestea, cât şi multe alte produse interesante, pot fi comandate şi prin Miele Webshop.

Coş pentru uscarea rufelor

Cu ajutorul coşului pentru uscarea rufelor, puteţi usca sau aerisi articole care nu pot fi supuse solicitărilor mecanice.

Flaconul de parfum

Utilizaţi flaconul cu parfum la uscare atunci când doriţi ca rufele să aibă un anumit miros.

Garanţie

Perioada de garanţie a aparatului este de 2 ani.

Mai multe informaţii puteţi găsi în Condiţiile de garanţie livrate împreună cu produsul.

Vedere frontală

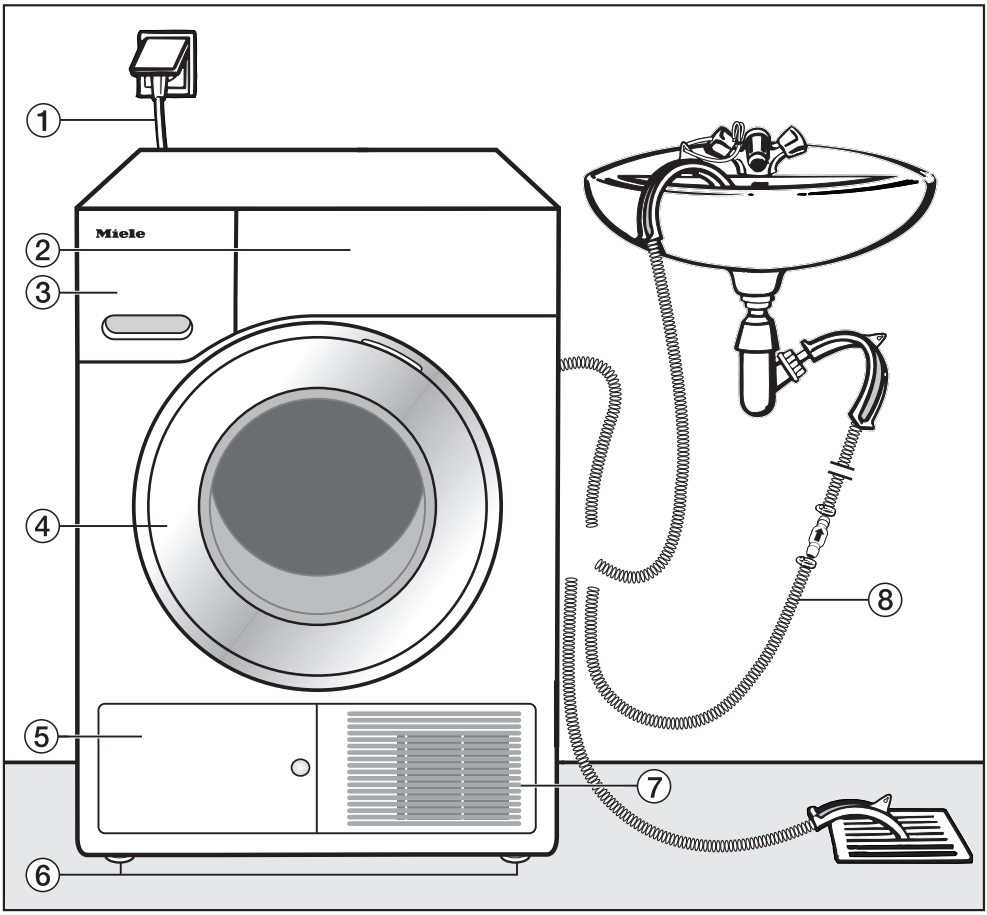

① Cablu de alimentare

② Panou de comandă

③ Rezervor de apă condensată

④ Ușă

⑤ Clapetă pentru filtrul plintei

⑥ 4 picioare reglabile

⑦ Grilaj aer rece

⑧ Furtun de evacuare pentru apa condensată

Vedere din spate

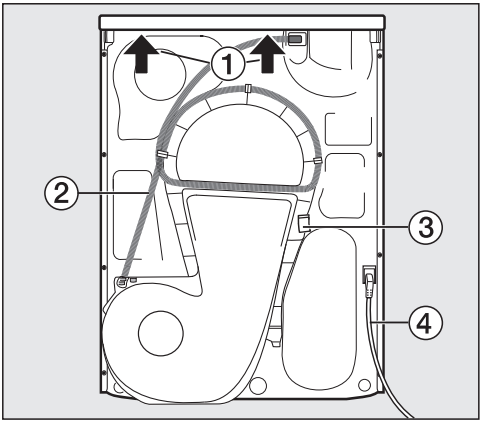

① Capac proeminent pentru prindere la transport

② Furtun de evacuare pentru apa condensată

③ Cârlig pentru înfășurarea cablului de alimentare în vederea transportului

④ Cablu de alimentare

Transportarea uscătorului

⚠ Vătămări corporale şi daune materiale provocate de transportul necorespunzător.
Dacă uscătorul se răstoarnă, vă puteţi răni şi pot fi generate daune materiale.
Pe timpul transportului aveţi grijă ca uscătorul să aibă o poziţie stabilă.

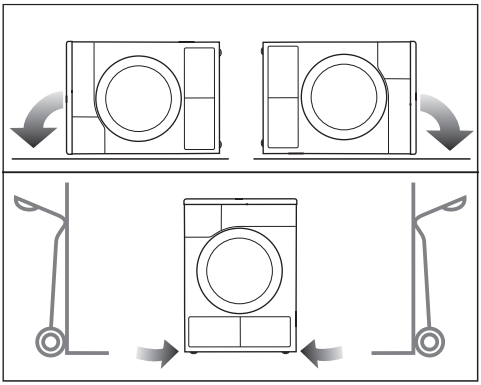

- Dacă transportaţi uscătorul în poziţie culcată: aşezaţi-l doar pe peretele lateral stâng sau drept.
- Dacă transportaţi uscătorul în poziţie verticală: dacă folosiţi o lisă, transportaţi uscătorul tot pe peretele lateral stâng sau drept.

Transportarea uscătorului la locul de amplasare

⚠ Fixarea posterioară a capacului poate deveni friabilă ca urmare a unor cauze externe.
Capacul se poate rupe atunci când este apucat.
Verificaţi poziţia fixă a suportului capacului, înainte de a apuca de capac.

- Transportaţi uscătorul de picioarele frontale și de capac.

Instalare

Aducerea la nivel a uscătorului

Verificați ca ușa uscătorului să nu vină în contact cu alte uși blocabile, uși glisante sau uși care se închid în direcția opusă.

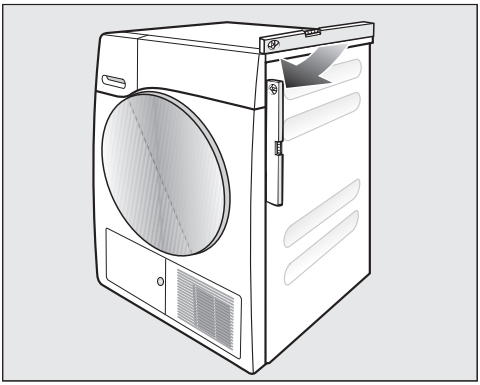

Pentru o funcționare adecvată, uscătorul trebuie să fie echilibrat pe verticală. Eventualele denivelări ale pardoselii pot fi compensate prin rotirea picioarelor reglabile ale uscătorului.

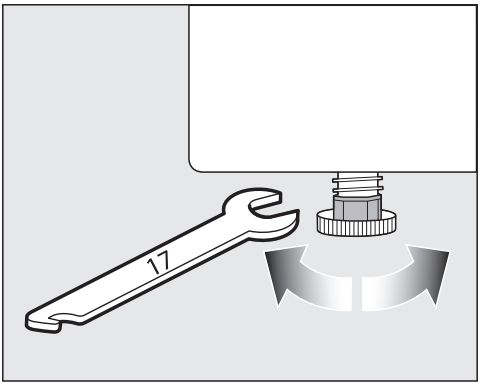

- Răsuciți picioarele reglabile cu o cheie fixă sau cu mâna.

⚠ Pericol de incendiu și explozie ca urmare a deteriorării uscătorului.
Agentul de răcire este inflamabil și exploziv.
Nu efectuați modificări la uscător.
Aveți grijă ca uscătorul să nu fie deteriorat.

Dacă uscătorul este deteriorat, urmați următoarele indicații:

- Evitați focul deschis și sursele de aprindere.
- Deconectați uscătorul de la rețeaua electrică.
- Aerisiți spațiul în care este instalat uscătorul.
- Informați Serviciul Clienți Miele.

Repaus după instalare

⚠ Daune la uscător provocate de punerea în funcţiune prematură.
Se poate deteriora pompa de căldură.
După instalare, aşteptaţi o oră înainte de a pune uscătorul în funcţiune.

Ventilare

Fantele de admisie a aerului rece din partea frontală a uscătorului nu trebuie blocate sau acoperite. În caz contrar se va împiedica ventilarea eficientă pentru răcirea schimbătorului de căldură.

Spaţiul de ventilare dintre baza uscătorului şi podea nu trebuie acoperit cu plinte ornamentale, covoare cu fir lung etc. În caz contrar nu se va asigura pătrunderea unei cantităţi suficiente de aer sub uscător.

Aerul cald eliminat de uscător în urma răcirii schimbătorului de căldură majorează temperatura aerului din încăpere. De aceea, este foarte important să asiguraţi o bună aerisire a încăperii, de ex. deschizând o fereastră. În caz contrar, se vor prelungi duratele programelor de uscare (și se va majora consumul energetic).

Prin funcționarea sa cu pompa de căldură, în carcasa acestui uscător se formează foarte multă căldură. Această căldură trebuie să poată fi evacuată corespunzător.

În caz contrar, durata de uscare se poate prelungi, sau pe termen lung pot surveni deteriorări ale uscătorului.

Ventilarea continuă a încăperii în timpul procesului de uscare precum și spațiul liber dintre partea inferioară a uscătorului și podea trebuie asigurate în permanență.

Înainte de o transportare ulterioară

La înclinarea uscătorului, se poate scurge o cantitate mică de condens situată în zona pompei și rezultată în urma uscării. Recomandare: Înainte de transport, porniți un program timp ce circa 1 minut. Restul condensului va fi direcționat astfel în recipientul pentru condens (pe care trebuie apoi să-l goliți) sau va fi evacuat prin furtunul de evacuare.

Cerinţe suplimentare de instalare

Instalarea sub un blat

Acest uscător poate fi instalat sub un blat.

Defect al aparatului ca urmare a acumulării de căldură.

Asigurați-vă că există posibilitatea de evacuare a curentului de aer cald care iese din aparat.

- Nu este posibilă demontarea capacului.
- Priza electrică trebuie să fie amplasată într-un loc accesibil, în apropierea uscătorului.
- Este posibil ca timpii de uscare să se prelungească ușor.

Accesorii opţionale

Kit de supraetajare maşină de spălat-uscător

Uscătorul poate fi combinat cu o maşină Miele de spălat rufe, într-o unitate supraetajată. Pentru aceasta, aveţi nevoie de un kit de supraetajare Miele corespunzător modelului dumneavoastră de uscător.

– Soclu

Uscătorul poate fi instalat pe un soclu cu sertar.

Evacuarea apei condensate

Observaţii generale

În timpul procesului de uscare, apa condensată ajunge în rezervor prin furtunul de evacuare din spatele uscătorului.

Apa condensată poate fi evacuată şi direct spre exterior prin furtunul de evacuare de pe partea posterioară a uscătorului. În acest caz, rezervorul de apă condensată nu mai trebuie golit.

Lungime furtun: 1,49 m
Înălţime max. de pompare: 1,00 m
Lungime max. de evacuare: 4,00 m

Accesorii pentru evacuare

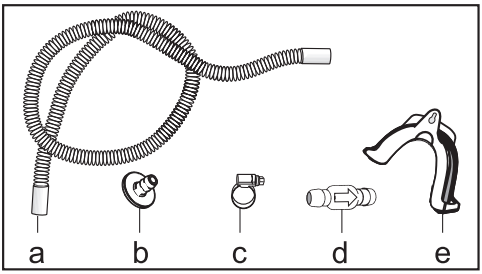

- furnizate: adaptor (b), colier pentru furtun (c), suport pentru furtun (e);
- opţionale, disponibile la Miele: kitul „supapă unisens“ pentru evacuarea în exterior a apei condensate. Supapa unisens (d), furtunul de prelungire (a) şi colierele (c) sunt incluse în kit.

Condiţii de instalare speciale cu supapă unisens

⚠ Daune provocate de condensul care se scurge înapoi în aparat.
Apa poate să curgă sau să fie aspirată înapoi în uscător. Daunele pot afecta uscătorul precum şi locul de amplasare.
Folosiţi supapa unisens dacă scufundaţi capătul furtunului în apă sau îl conectaţi la diverse racorduri de apă.

Înălţime maximă de pompare cu supapă unisens: 1,00 m

Este nevoie de o supapă unisens în următoarele situaţii:

- Racordare la ramificaţia scurgerii chiuvetei sau la o scurgere în podea, atunci când capătul furtunului este scufundat în apă.
- Racordare la ramificaţia scurgerii chiuvetei.
- Diverse posibilităţi de racordare, dacă uscătorul este racordat la un sistem de scurgere folosit deja de un alt aparat, de ex. o maşină de spălat vase sau rufe.

Dacă supapa unisens este montată greşit, evacuarea nu este posibilă.
Montaţi supapa unisens cu săgeata îndreptată în direcţia de curgere a apei.

Amplasarea furtunului de evacuare

⚠ Deteriorarea furtunului de evacuarea prin manevrarea necorespunzătoare.
Furtunul de evacuare se poate deteriora, permiţând scurgerea apei.
Nu trageţi de furtunul de evacuare, nu îl întindeţi excesiv şi nu îl răsuciţi.

În furtun va exista o cantitate mică de apă reziduală. Pregătiţi un recipient pentru a colecta apa.

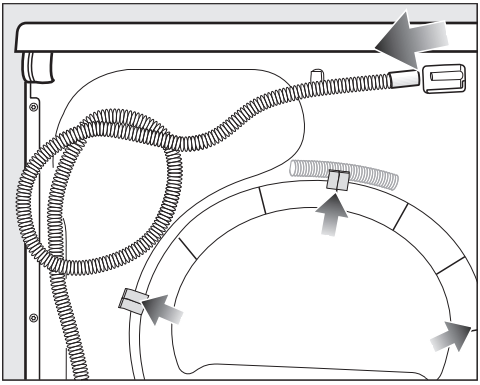

- Scoateţi furtunul din racord (săgeata de culoare deschisă).
- Trageţi cu grijă furtunul din clemele de fixare (săgeţi de culoare închisă) şi înfăşuraţi-l.
- Lăsaţi apa reziduală să se scurgă într-un recipient.

Exemple

Evacuarea apei printr-o chiuvetă sau scurgere în podea

Folosiţi suportul pentru furtun pentru a suspenda furtunul de evacuare.

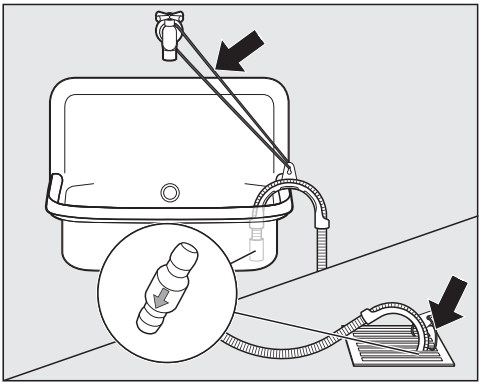

⚠ Daune provocate de apa care se scurge.

Dacă se desprinde capătul furtunului, apa care se scurge poate provoca daune.

Dacă doriţi să evacuaţi apa într-o chiuvetă, va trebui să fixaţi furtunul, de exemplu legându-l.

Supapa unisens poate fi montată în capătul furtunului de evacuare.

Conectare directă la un sifon de chiuvetă

Folosiţi suportul pentru furtun, adaptorul, colierele şi supapa unisens (accesorii opţionale).

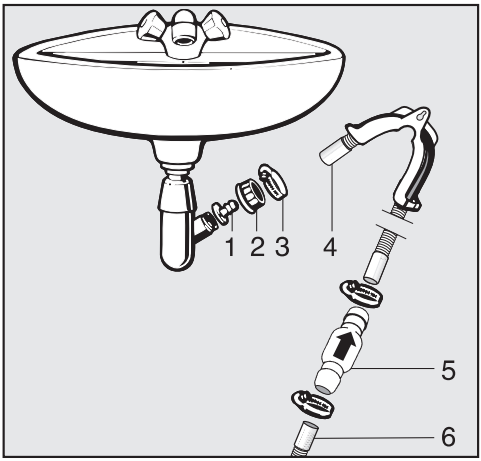

1. Adaptor
2. Piuliţa ramificaţiei
3. Colier
4. Capătul furtunului (fixat în suportul pentru furtun)
5. Supapă unisens
6. Furtun de evacuare al uscătorului

- Fixaţi adaptorul **1** cu piuliţa **2** în sifonul chiuvetei.
  Dacă această piuliţă are în interior un capac plat, scoateţi mai întâi capacul.
- Ataşaţi capătul furtunului **4** la adaptorul **1**.
- Utilizaţi suportul pentru furtun.
- Strângeţi colierul **3** direct în spatele piuliţei, folosind o şurubelniţă.
- Montaţi supapa unisens **5** pe furtunul de evacuare **6** al uscătorului.

Supapa unisens **5** se montează astfel încât să fie în poziţia corectă (vezi săgeata de pe supapa unisens).

- Fixaţi supapa unisens folosind colierele.

Schimbarea balamalelor uşii

La acest uscător puteţi să înlocuiţi chiar dumneavoastră balamalele uşii.

Din motive de siguranţă este necesar ca uscătorul să fie deconectat de la reţeaua electrică.

Aveţi nevoie de:

- o şurubelniţă torx T20 şi T30
- o şurubelniţă cu cap plat sau un cleşte cu vârf ascuţit
- capacul anexat „pivot broască“
- capacul anexat „balama uşă“
- un suport moale (pătură)

Schimbarea balamalelor

1. Scoateţi uşa uscătorului

■ Deschideţi uşa.

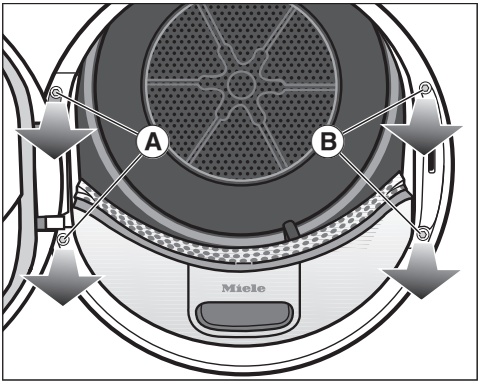

■ Deşurubaţi ambele şuruburi de la piciorul balamalei uşii Ⓐ cu şurubelniţa Torx T30.

Nu lăsaţi să cadă uşa.

■ Ţineţi bine uşa şi trageţi-o în faţă: Piciorul balamalei uşii trebuie tras cu cele 2 capace din orificiile uscătorului.

Aşezaţi uşa cu partea exterioară pe un suport moale (o pătură), pentru a evita zgârierea.

2. Schimbarea broaştei uscătorului

■ Deşurubaţi ambele şuruburi de la broasca uşii Ⓑ cu şurubelniţa Torx T30.

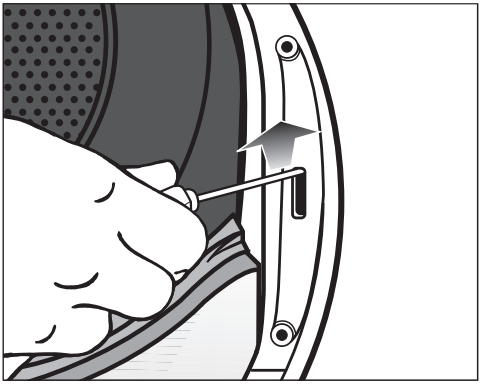

■ Împingeţi în sus broasca uşii cu şurubelniţa.

Broasca uşii sare din poziţie şi poate fi scoasă.

- Rotiţi broasca uşii cu 180°.

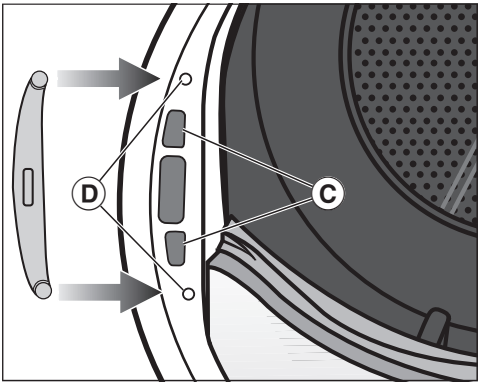

- Împingeţi broasca pe partea opusă de deschidere a uşii în orificiile Ⓒ.
- Poziţionaţi broasca până când găurile şuruburilor se suprapun cu cele din peretele frontal Ⓓ.
- Înşurubaţi ambele şuruburi Torx, pentru a fixa broasca.

3. Demontaţi pivotul broaştei de pe uşă

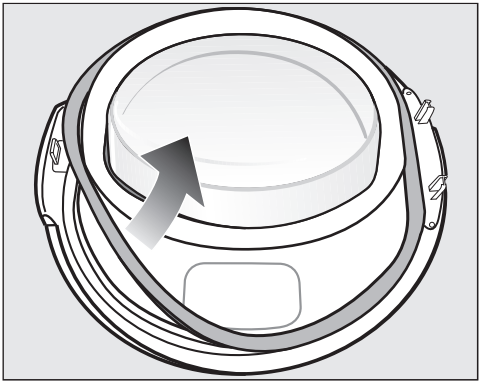

- Desfaceţi mai întâi garnitura de cauciuc de pe uşă şi aşezaţi-o deoparte.

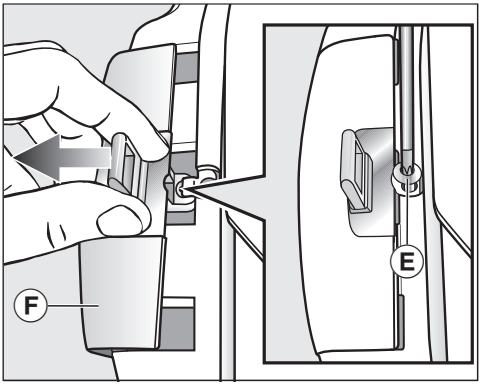

- Deşurubaţi şurubul Ⓔ de la pivotul broaştei cu şurubelniţa Torx T20.
- Deplasaţi pivotul broaştei cu „capacul pivotului broaştei“ Ⓕ.

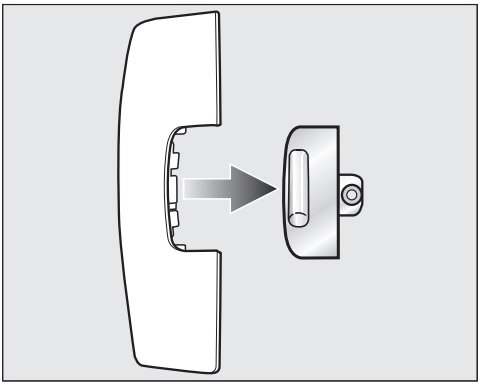

■ Scoateţi pivotul broaştei.

De acum încolo nu mai aveţi nevoie de acest „capac al pivotului broaştei“.

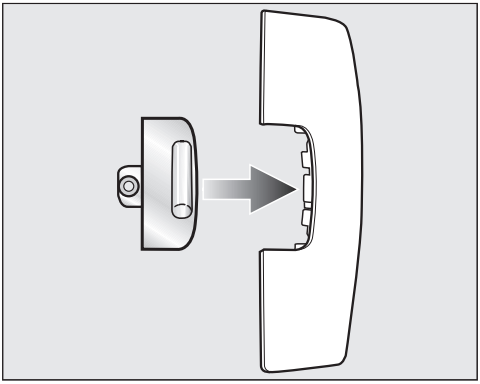

■ Introduceţi acum pivotul broaştei în noul capac anexat uscătorului.

■ Aşezaţi acest „capac al pivotului broaştei“ mai întâi deoparte.

4. Demontaţi broasca uşii de pe uşă

„Capacul broaştei uşii“ trebuie să fie deblocat din punctul de fixare Ⓖ şi apoi scos.

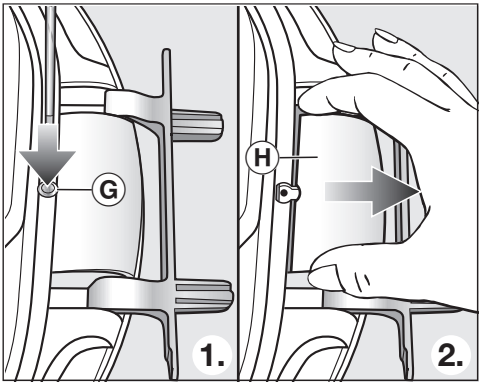

■ Cu ajutorul unei şurubelniţe împingeţi uşor înăuntru punctul de fixare Ⓖ de la „capacul broaştei uşii“.

■ Scoateţi „capacul broaştei uşii“ Ⓗ cu ceva forţă.

De acum încolo nu mai aveţi nevoie de acest „capac al broaştei uşii“.

5. Schimbaţi broasca la uşă

Broasca uşii este fixată de uşă cu 2 axe corniere. Trebuie să scoateţi aceste axe corniere cu ajutorul unei şurubelniţe sau a unui cleşte cu vârf ascuţit.

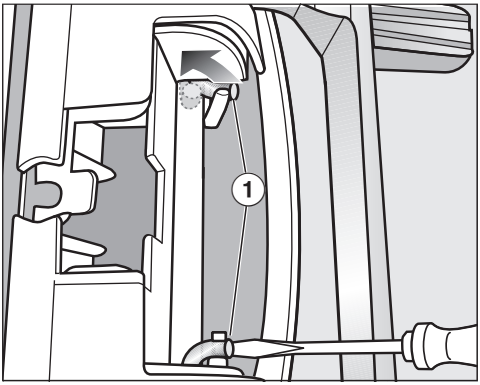

- Cu vârful şurubelniţei pătrundeţi sub ambele axe corniere ① şi rotiţi-le în poziţie verticală.

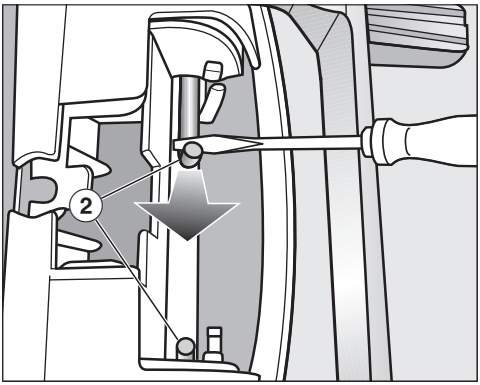

- Mai întâi aduceţi prima axă cornieră, apoi cea de-a doua axă cornieră ② la jumătate cu o şurubelniţă sau un cleşte cu vârf ascuţit, până când fiecare axă poate fi scoasă complet.

Sfat: Axele corniere pot fi foarte bine fixate. Printr-o mişcare de ridicare şi tragere concomitentă cu ajutorul uneltei, puteţi să le scoateţi ceva mai uşor.

- Scoateţi balamaua uşii şi rotiţi-o cu 180°.
- Instalaţi balamaua pe partea opusă a uşii.

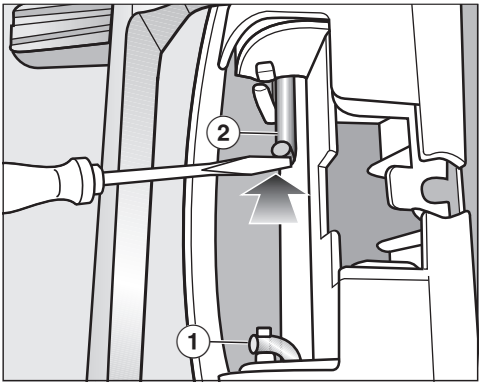

- Fixaţi balamaua cu ambele axe corniere ②.
- Cu vârful şurubelniţei pătrundeţi sub axele corniere şi introduceţi-le în poziţia de fixare ①.

Acum aveţi nevoie de capacul broaştei uşii, ataşat uscătorului.

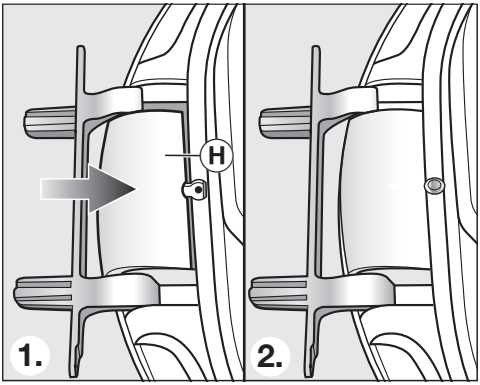

- Introduceţi noul capac al broaştei uşii Ⓗ, până se fixează în poziţie.

6. Schimbaţi pivotul broaştei la uşă

Acum aveţi nevoie de „capacul pivotului broaştei“ ataşat uscătorului în care aţi introdus în prealabil pivotul broaştei.

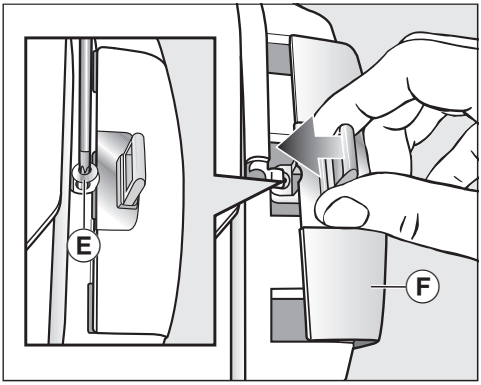

- Introduceţi „capacul pivotului broaştei“ Ⓕ cu pivotul broaştei.
- Fixaţi şurubul Ⓔ.

Montare

7. Montarea uşii

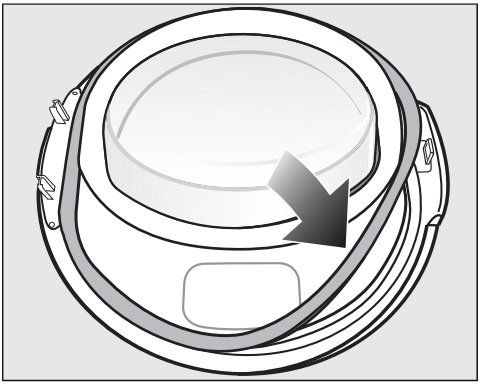

- Fixaţi la loc garnitura de cauciuc.
- Ţineţi uşa în faţa uscătorului.
- Introduceţi piciorul balamalei uşii cu cele 2 capace în orificiile uscătorului.

Piciorul balamalei uşii trebuie să fie poziţionat la peretele frontal al uscătorului. Astfel uşa nu poate să cadă.

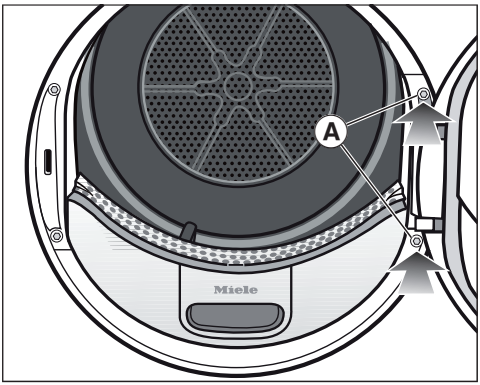

- Înşurubaţi uşa la piciorul balamalei uşii Ⓐ uscătorului.

⚠ Pentru că aţi schimbat poziţia balamalelor, uşa se va deschide în direcţia opusă.

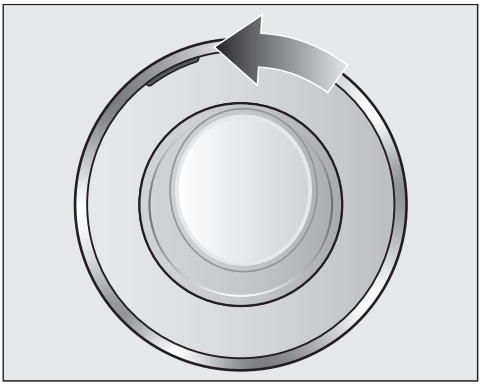

- Mutaţi marcajul portocaliu pe partea opusă, pentru a recunoaşte direcţia de deschidere a uşii.

Indicaţie

⚠ Trebuie să păstraţi cele două capace („capacul pivotului broaştei“ şi „capacul balamalei uşii“). Veţi avea nevoie de acestea dacă vă veţi muta şi veţi dori să schimbaţi la loc poziţia balamalelor.

Conectare la rețeaua electrică

Uscătorul este livrat cu un cablu de alimentare și ștecăr, pregătit pentru conectarea la o priză cu contact de protecție.

Amplasați uscătorul în așa fel încât priza să fie accesibilă. Dacă priza nu este accesibilă, trebuie montat un dispozitiv suplimentar de decuplare pentru toți polii.

⚠ Pericol de incendiu ca urmare a supraîncălzirii.

Funcționarea uscătorului conectat la prize multiple și prelungitoare poate duce la o suprasolicitare a cablurilor.

Din motive de siguranță, nu folosiți prize multiple și prelungitoare.

Este permisă racordarea numai la o instalație electrică realizată conform normei VDE 0100.

Din motive de siguranță, vă recomandăm utilizarea unui întrerupător de curent rezidual (RCD) de tipul ⊟ în instalația electrică a locuinței dumneavoastră pentru realizarea conexiunii electrice a mașinii de spălat rufe.

Un cablu de alimentare deteriorat poate fi înlocuit doar cu un cablu special, de același tip (disponibil la Serviciul Clienți Miele). Din motive de siguranță, înlocuirea cablului se va face doar de către un specialist calificat sau de către Serviciul Clienți Miele.

Consumul nominal și amperajul corespunzător sunt indicate în instrucțiunile de utilizare sau pe eticheta cu date tehnice a respectivului aparat. Comparați aceste indicații cu datele conexiunii electrice de la fața locului.
În cazul în care aveți nelămuriri, întrebați un electrician.

Este posibilă funcționarea temporară sau permanentă pe un sistem de alimentare cu energie autosuficient sau nesincron de rețea (cum ar fi rețele insulare, sisteme de rezervă). Condiția prealabilă pentru funcționare este ca sistemul de alimentare cu energie să respecte cerințele EN 50160 sau unul comparabil.
Măsurile de protecție prevăzute în instalația casei și în acest produs Miele trebuie asigurate, de asemenea, în ceea ce privește funcția și modul de funcționare a acestora în operare autonomă sau în funcționare nesincronă a rețelei sau trebuie înlocuite cu măsuri echivalente în instalare. Așa cum este descris, de exemplu, în publicația curentă a VDE-AR-E 2510–2.

Date tehnice

Înălţime	850 mm
Lăţime	596 mm
Adâncime	643 mm
Adâncime cu uşa deschisă	1077 mm
Adecvat pentru încastrare sub un blat	da
Adecvat pentru supraetajare	da
Greutate	aprox. 52 kg
Volum tambur	120 l
Capacitate maximă	8,0 kg (greutatea rufelor uscate)
Capacitate rezervor de apă condensată	4,8 l
Lungime furtun de evacuare	1,49 m
Înălţime maximă de pompare	1,00 m
Lungime maximă de pompare	4,00 m
Lungime cablu de alimentare	2,00 m
Tensiune	consultaţi eticheta cu date tehnice
Putere instalată	consultaţi eticheta cu date tehnice
Amperaj	consultaţi eticheta cu date tehnice
Certificate de testare acordate	consultaţi eticheta cu date tehnice
Consum de energie	vezi capitolul „Date de consum“
LED-uri	Clasa 1
Bandă de frecvenţă	2,4000 GHz – 2,4835 GHz
Putere maximă de emisie	< 100 mW

Fişa de date conform regulamentului delegat (UE) nr. 392/2012 valabil până la 30.06.2025

Fişa produsului pentru uscătoare de rufe de uz casnic cu tambur

conform Regulamentului Delegat (UE) nr. 392/2012

MIELE	
Denumire/identificator de model	TSF 763 WP
Capacitate nominală[1]	8,0 kg
Tipul de uscător de rufe de uz casnic cu tambur (ventilaţie / acţiune de condensare)	- / •
Clasă de eficienţă energetică	
A+++ (eficienţă maximă) până la G (eficienţă minimă)	A+++
Svērtais gada enerģijas patēriņš (AE_c)[2]	161 kWh/an
Uscător de rufe de uz casnic cu tambur (automat / neautomat)	• / -
Consum de energie al programului standard pentru bumbac	
Consum de energie la încărcătură completă	1,32 kWh
Consum de energie la încărcătură parţială	0,75 kWh
Consum ponderat de putere în modul oprit (P_o)	0,20 W
Consum ponderat de putere în modul inactiv (P_l)	0,20 W
Durata modului inactiv (T_l)[3]	15 min
Program standard la care se referă informaţia de pe etichetă şi din fişă[4]	Rufe bumbac cu săgeată
Durata programului standard pentru bumbac	
durată ponderată	128 min
Durata programului la încărcătură completă	165 min
Durata programului la încărcătură parţială	100 min
Clasa de eficienţă a condensării[5]	
A (eficienţă maximă) până la G (eficienţă minimă)	A
Eficienţa ponderată a condensării pentru "programul standard pentru bumbac cu încărcătură completă şi parţială”	94 %
Eficienţa medie a condensării pentru "programul standard pentru bumbac cu încărcătură completă”	95 %
Eficienţa medie a condensării pentru "programul standard pentru bumbac cu încărcătură parţială”	94 %
Nivel de putere acustică (L_{WA})[6]	66 dB(A) re 1 pW
Aparat încastrat	-

• Da, disponibil

1 în kg de rufe din bumbac, în cazul programului standard pentru bumbac cu încărcătură completă

2 bazat pe 160 de cicluri de uscare efectuate cu programul standard pentru bumbac, cu încărcătură completă şi parţială, şi pe consumul în modurile cu consum redus de putere. Consumul efectiv de energie per ciclu depinde de modul de utilizare a aparatului.

3 dacă uscătorul de rufe de uz casnic cu tambur este prevăzut cu un sistem de gestionare a energiei

[4] Acest program este adecvat pentru uscarea rufelor din bumbac cu un grad normal de umiditate și este cel mai eficient program pentru bumbac din punctul de vedere al consumului de energie

[5] dacă uscătorul de rufe de uz casnic cu tambur este unul cu acțiune de condensare

[6] pentru programul standard pentru bumbac utilizat cu încărcătură completă

Declaraţie de conformitate

Miele declară prin prezenta că acest uscător cu pompă de căldură corespunde Directivei 2014/53/UE.

Textul complet al declaraţiei de conformitate UE este disponibil la una dintre următoarele adrese de internet:

- Produse, descărcare, pe www.miele.ro
- Puteți efectua o solicitare de service, cere informații sau instrucțiuni de utilizare, la www.miele.ro/manual, indicând numele produsului sau numărul de serie al produsului.

Date de consum în conformitate cu Reglementările 932/2012/UE și 392/2012/UE valabile până la 30.06.2025

	Încărcare[1]	Treaptă de centrifugare a mașinii de spălat	Umiditate reziduală	Energie	Timp de execuție
	kg	Rpm	%	kWh	min
ECO[2]	8,0	1.000	60	1,32	165
	4,0	1.000	60	0,75	100
Bumbac Uscat convențional	8,0	1.200	53	1,20	149
	8,0	1.400	50	1,15	142
	8,0	1.600	44	1,00	126
Călcare manuală bumbac	8,0	1.000	60	0,99	125
	8,0	1.200	53	0,85	109
	8,0	1.400	50	0,80	102
	8,0	1.600	44	0,70	87
Întreținere ușoară Uscat convențional	4,0	1.200	40	0,45	66
Delicate Uscat convențional	2,5	800	50	0,41	70
Finisare Lână	2,0	1.000	50	0,02	5
Cămăși Uscat convențional	2,0	600	60	0,44	62
Express Uscat convențional	4,0	1.000	60	0,75	100
Impermeabilizare Uscat convențional	2,5	800	50	0,75	100

[1] Greutatea rufelor uscate

[2] Programul *ECO* este programul de testare în conformitate cu Regulamentele 932/2012/UE și 392/2012/UE (pentru programul pentru *bumbac*) pentru eticheta energetică măsurată în conformitate cu EN 61121.

Toate datele nemarcate cu asterisc au fost calculate folosind standardul EN 61121.

Datele de consum pot varia față de valorile nominale trecute mai sus, în funcție de cantitatea rufelor încărcate, tipul țesăturilor, nivelul de umiditate reziduală după centrifugare, fluctuațiile de tensiune din rețeaua electrică sau duritatea apei.

Date de consum

Date de consum în conformitate cu Reglementările (UE) 2023/2533 şi (EU) 2023/2534 valabile până la 01.07.2025

Programe	Încărcare[2] kg	Timp de execuție Oră: Min.	Energie kWh	Conținut final de umiditate după uscare %
ECO[1]	8,0	2:45	1,32	0
	4,0	1:40	0,75	0
Bumbac	8,0	3:10	1,60	- 4
Extra-uscat	4,0	2:08	1,00	- 4
Bumbac	8,0	2:05	0,99	12
Uscat Călcat manual	4,0	1:05	0,52	12
Întreţinere uşoară **Uscare convenţională**	4,0	1:03	0,48	2
Întreţinere uşoară **Uscat Călcat manual**	4,0	0:50	0,39	12
Delicate **Uscare convenţională**	2,5	1:10	0,41	0

[1] Programul ECO este programul de testare în conformitate cu Reglementările (UE) 2023/2533 şi (UE) 2023/2534 pentru eticheta energetică măsurată în conformitate cu EN 61121. Nivelul de putere acustică la umplere completă pentru programul de testare ECO este 64 dB(A) re 1 pW.

[2] Încărcătura reprezintă greutatea rufelor uscate.

Pentru celelalte programe, fără programul ECO, sunt oferite valori orientative, determinate în conformitate cu standardul EN 61121.

Datele de consum pot varia faţă de valorile nominale trecute mai sus, în funcție de cantitatea rufelor încărcate, tipul țesăturilor, nivelul de umiditate reziduală după centrifugare, parametrii programului selectați suplimentar, fluctuațiile de tensiune din rețeaua electrică sau duritatea apei.

Programare

Prin intermediul funcţiilor programabile puteţi configura setările electronice ale uscătorului astfel încât să corespundă cerinţelor dumneavoastră.

Programarea se efectuează în aceşti paşi (❶, ❷, ❸ ... ❾) cu ajutorul butoanelor cu senzori.

Intrarea în nivelul de programare

Înainte de a începe, verificaţi următoarele:

- Selectorul de programe nu este rotit pe nicio setare de program.
- Uşa uscătorului este deschisă.

❶ Atingeţi butonul cu senzor *Start/ Adăugarea rufelor* şi ţineţi-l apăsat în timpul paşilor ❷-❸.

❷ Închideţi uşa uscătorului.

❸ Aşteptaţi până când butonul cu senzor *Start/Adăugarea rufelor* care clipeşte acum rapid, rămâne aprins continuu ...

❹ ... şi eliberaţi butonul cu senzor *Start/Adăugarea rufelor*.

Pe afişajul timpului se aprinde *P01*.

Selectarea unei funcţii programabile

Codul funcţiei programabile este afişat prin *P* urmat de un număr:
de ex. *P01*.

❺ Atingând butonul cu senzor > sau < puteţi selecta pe rând funcţia programabilă următoare sau anterioară:

Funcţie programabilă	
P00	Setări din fabrică
P01	Grade de uscare bumbac
P02	Grade de uscare întreţinere uşoară
P04	Temperatură de răcire
P05	Volumul alarmei
P06	Tonul butoanelor
P07	Cod PIN
P08	Conductivitate
P11	Oprirea panoului de comandă
P13	Memorie
P14	Anti-şifonare
P19	Alarmă sonoră activă
P20	Element de afişare căi de aer
P22	Luminozitate afişaje estompată
P25	Durata semnalului acustic Sfârşitul programului
P26	Ton de întâmpinare
P90	Ore de funcţionare

P24*	Remote update
P32*	SmartGrid
P31*	Comandă de la distanţă

* vizibil doar după conectare la rețea

❻ Confirmați funcția programabilă selectată apăsând butonul cu senzor *Start/Adăugarea rufelor*.

Reglarea și salvarea funcției programabile

Puteți să porniți sau să opriți o funcție programabilă sau să selectați diverse opțiuni.

Opțiunea funcției programabile este afișată prin - urmat de un număr: de ex. -00.

❼ Atingând butonul cu senzor > sau < porniți/opriți funcția programabilă sau selectați o opțiune:

Funcție programabilă								
	selecție posibilă							
	-00	-01	-02	-03	-04	-05	-06	-07
P00	X	X						
P01		X	X	X	✓	X	X	X
P02		X	X	X	✓	X	X	X
P04		X	X	X	X	până la -16✓		
P05		X	✓					
P06	X	✓	X					
P07	✓	X						
P08		✓	X					
P11	X	✓						
P13	✓	X						
P14	X	X	✓					
P19	X	✓						
P20	X	X	✓	X				
P22		X	✓	X	X	X	X	X
P24	X	✓						
P25		✓	X					
P26	✓	X	X					
P31	X	✓						
P32	✓	X						

X = selectabil, ✓ = setare din fabrică

❽ Confirmați selecția cu butonul cu senzor *Start/Adăugarea rufelor*.

Numărul funcției de programare (de ex. P01) luminează din nou.

Ieșirea din nivelul de programare

❾ Rotiți selectorul de programe în poziția ⏻.

Programarea este salvată permanent. O puteți modifica oricând.

P00 Setare din fabricație

Funcțiile programabile sunt restetate la valorile implicite din fabricație.

-00 = Setarea din fabrică este setată

-01 = Resetarea funcțiilor programabile la valorile din fabrică

P01 Grade de uscare bumbac

Puteţi regla individual gradele de uscare ale programului *Bumbac* în 7 trepte.

-01 = şi mai umed

-02 = mai umed

-03 = ceva mai umed

-04 = **Setări din fabrică**

-05 = ceva mai uscat

-06 = mai uscat

-07 = şi mai uscat

P02 Grade de uscare întreținere ușoară

Puteţi regla individual gradele de uscare ale programului *Întreţinere uşoară* în 7 trepte.

-01 = şi mai umed

-02 = mai umed

-03 = ceva mai umed

-04 = **Setări din fabrică**

-05 = ceva mai uscat

-06 = mai uscat

-07 = şi mai uscat

P04 Temperatură de răcire

Înainte de finalizarea programului, rufele vor fi răcite la 55 °C. Le puteți răci și mai mult, însă astfel se prelungește durata etapei de răcire.

Selectarea se face în pași de 1°C.

-16 = **Setare din fabricație 55 °C**

-15 = 54 °C

-14 = 53 °C

-13 = 52 °C

-12 = 51 °C

-11 = 50 °C

-10 = 49 °C

-09 = 48 °C

-08 = 47 °C

-07 = 46 °C

-06 = 45 °C

-05 = 44 °C

-04 = 43 °C

-03 = 42 °C

-02 = 41 °C

-01 = 40 °C

P05 Volum alarmă sonoră

Volumul alarmei sonore poate fi modificat.

-01 = mai încet

-02 = **Setare din fabricaţie**

P06 Tonul butoanelor

Tonul butoanelor la atingerea butoanelor cu senzori poate fi modificat sau dezactivat.

-00 = dezactivat

-01 = **Setări din fabrică**

-02 = mai tare

P07 Cod PIN

Codul PIN împiedică utilizarea uscătorului de persoanele neautorizate.

Când uscătorul este pornit din nou, pe afişaj vi se va cere să introduceţi codul PIN.

-00 = **dezactivat (setări din fabrică)**

-01 = activat

Dacă aţi selectat valoarea -01 pe viitor uscătorul va putea fi utilizat după pornire doar prin introducerea codului PIN.

Utilizarea uscătorului cu cod PIN

După fiecare pornire a uscătorului, pe afişaj va clipi şi se va aprinde ---.

Codul PIN este 250 şi nu poate fi modificat.

- Atingeţi butonul cu senzor >, până când prima cifră 2-- clipeşte.
- Confirmaţi cu butonul cu senzor *Start/Adăugarea rufelor*.
- Introduceţi şi celelalte două cifre în mod similar.

După introducerea şi confirmarea 250, uscătorul poate fi utilizat.

P08 Conductivitate

Această funcţie programabilă trebuie activată doar dacă din cauza durităţii extrem de reduse a apei în care spălaţi rufele, umiditatea reziduală a rufelor este înregistrată în mod incorect de unitatea electronică a uscătorului.

-01 = **dezactivat (setare din fabrică)**

-02 = joasă

Cerinţe

Apa în care spălaţi rufele este extrem de moale, iar conductivitatea sa (valoarea conductivităţii electrice) este sub 150 µS/cm. Contactaţi-vă furnizorul local pentru informaţii şi sfaturi referitoare la conductivitatea apei potabile.

Activaţi -02 doar dacă este îndeplinită cerinţa de mai sus.
Altfel, rezultatul uscării nu va fi satisfăcător.

P 1 1 Oprirea panoului de comandă

Pentru economisirea energiei în programul aflat în derulare, după 10 minute afișajul timpului și butoanele cu senzori se sting. În acest caz clipește butonul cu senzor *Start/Adăugarea rufelor*.

Însă: uscătorul nu se oprește dacă s-a produs o defecțiune.

-00 = **dezactivat**
Afișajul și butoanele cu senzori nu se sting.

-01 = **activat (setare din fabrică)**
Afișajul timpului și butoanele cu senzori se sting după 10 minute, în timpul derulării programului.

„Repornire“ afișaje

- Atingeți butonul cu senzor *Start/Adăugarea rufelor*. Acest lucru nu are afect asupra unui program aflat în derulare.

P13 Memorie

Puteți programa: unitatea electronică să memoreze un program selectat cu gradul de uscare sau selecția. Se poate salva și durata programului *Aer cald/ DryFresh*. La următoarea selectare a programului vor fi afișate aceste setări.

Selectare

-00 = **dezactivat (setare din fabrică)**

-01 = activat

P14 Anti-șifonare

Tamburul se rotește într-un ritm special anti-șifonare timp de maximum 2 ore după terminarea procesului de uscare. Acest lucru ajută la reducerea cutelor în cazul în care textilele nu sunt îndepărtate imediat la sfârșitul programului. Puteți scurta durata.

-00 = fără anti-șifonare

-01 = 1 oră

-02 = **2 ore (setări din fabrică)**

P19 Alarmă sonoră activă

Alarma sonoră vă informează acustic cu privire la terminarea programului. Ea poate fi dezactivată sau activată.

Semnalul continuu de avertizare în caz de defecțiune este independent de aceasta.

-00 = dezactivat

-01 = **activat (setare din fabrică)**

P20 Element de afişare căi de aer

Scamele trebuie înlăturate după uscare. De asemenea, indicatorul luminos se aprinde de îndată ce este detectat un anumit grad de acumulare a pufului. Puteţi decide singuri la ce nivel de acumulare de puf ar trebui să fie emis acest memento.

După câteva programe de uscare vă veţi putea da seama cât de des este nevoie să înlăturaţi scamele.

-00 = se aprinde indicatorul luminos . În cazul în care căile de ventilare sunt foarte blocate, programul se opreşte şi mesajul de control F 066 apare, indiferent dacă această opţiune este activată sau nu.

-01 = insensibil
Indicatorul luminos se aprinde numai atunci când există o acumulare mare de puf.

-02 = **normal (setare din fabrică)**

-03 = insensibil
Indicatorul luminos se aprinde şi atunci când există o acumulare mică de puf.

P22 Luminozitate afişaje estompată

Pe panoul de comandă pot fi selectate 7 trepte diferite de luminozitate a butoanelor cu senzori.

Luminozitatea este setată imediat la selectarea unei trepte.

-01 = cea mai întunecată treaptă

-02 = **Setări din fabrică**

...

-07 = cea mai luminoasă treaptă

P25 Durata semnalului acustic Sfârşitul programului

Alarma sonoră vă informează acustic cu privire la terminarea programului. Puteţi decide cât timp poate să sune alarma sonoră.

-01 = **Alarma sonoră se aude de 3 ori la finalul programului. (Setări din fabrică)**

-02 = Alarma sonoră se aude până când maşina de spălat se opreşte automat (max. 1 oră).

P26 Ton de întâmpinare

Puteţi decide dacă la pornire trebuie să se audă un ton de bun venit.

-00 = **dezactivat (setare din fabrică)**

-01 = activat

-02 = activat, ceva mai tare

P90 Ore de funcţionare

Puteţi vedea câte ore a funcţionat uscătorul dumneavoastră.

Timpul total de spălare este afişat sub formă de cifre una după alta pe afişajul de timp. De exemplu, uscătorul a uscat timp de 1234 ore. Pe afişajul de timp apare întâi una H apoi una 1, apoi una 2, apoi una 3 şi una 4. Apoi, este afişat din nou H.

Conectare la rețea

Funcțiile programabile P24, P31 și P32 sunt afișate doar dacă sunt îndeplinite condițiile pentru utilizarea Miele@home (consultați capitolul „Miele@home“ și „Prima punere în funcțiune“).

Dezactivarea WiFi

Resetați configurarea rețelei atunci când eliminați sau vindeți uscătorul sau când puneți în funcțiune un uscător folosit. Doar așa vă asigurați că ați șters toate datele personale și posesorul anterior nu mai poate avea acces la uscător.

■ Rotiți selectorul de programe pe *MobileStart*.

Con se aprinde pe afișajul timpului uscătorului.

■ Atingeți butonul cu senzor al uscătorului și țineți degetul pe butonul cu senzor până când începe numărătoarea inversă de pe afișajul timpului.

Pe afișajul timpului apare: ---.

- WiFi este dezactivat.
- Conexiunea WiFi este resetată la setările din fabricație.

  Pentru a folosi din nou Miele@home trebuie realizată din nou conexiunea.

P24 RemoteUpdate

Prin RemoteUpdate, software-ul uscătorului poate fi actualizat. Dacă este disponibilă o actualizare pentru uscătorul dumneavoastră, aceasta este descărcată automat de către uscător. Instalarea unei actualizări nu are loc automat, ci trebuie inițiată manual de dumneavoastră.

Dacă nu instalați o actualizare, puteți să folosiți în continuare uscătorul în mod obișnuit. Miele vă recomandă totuși să instalați actualizările.

Efectuarea RemoteUpdates

Informațiile despre cuprinsul și conținutul unei actualizări sunt furnizate în aplicația Miele.

Dacă este disponibilă o actualizare, pe afișajul timpului se afișează mesajul UP.

Puteți instala actualizarea imediat sau o puteți amâna pe mai târziu. Mesajul va apărea din nou la repornirea uscătorului.

Dacă nu doriți să instalați actualizările, dezactivați RemoteUpdate.

Instalarea actualizării poate dura câteva minute.

La RemoteUpdate trebuie să țineți cont de următoarele:

- Dacă nu primiți niciun mesaj, înseamnă că nu este disponibilă nicio actualizare.
- O actualizare instalată nu poate fi resetată.
- Nu opriți uscătorul în timpul actualizării. În caz contrar actualizarea va fi întreruptă și nu va fi instalată.
- Unele actualizări de software pot fi efectuate numai de Serviciul Clienți Miele.

Activare/dezactivare

RemoteUpdate este activat din fabricație. O actualizare disponibilă este descărcată automat și trebuie inițiată manual de dumneavoastră. Dezactivați RemoteUpdate dacă nu doriți ca actualizările să fie descărcate automat.

Selectare

-00 = dezactivat

-01 = **activat (setare din fabricație)**

Pornirea actualizării

După pornirea uscătorului, pe afișaj apare UP.

■ Atingeți butonul cu senzor *Start/Adăugarea rufelor*.

UP de pe afișajul timpului începe să clipească. Actualizarea pornește.

Progresul actualizării este reprezentat sub formă de bare pe afișajul timpului:
I = 0%
IIIIII = 100%

Amânarea actualizărilor

După pornirea uscătorului, pe afișaj apare UP.

■ Atingeți butonul cu senzor ⏱.

La următoarea pornire vi se va solicita din nou să porniți actualizarea.

P31 **Comandă de la distanță**

Prin aplicația Miele de pe dispozitivul mobil, puteți să apelați starea uscătorului de oriunde vă aflați, să porniți uscătorul de la distanță și să îl controlați de la distanță prin programul *MobileStart*.

Comanda de la distanță se activează automat odată cu conectarea uscătorului la rețeaua WiFi. Puteți dezactiva comanda de la distanță dacă nu doriți să operați uscătorul de la dispozitivul dvs. mobil.

Anularea unui program se poate efectua și prin aplicație, dacă această funcție programabilă este dezactivată.

De la butonul ⏱ setați o perioadă până la care doriți să porniți uscătorul și porniți funcția Start întârziat.
Uscătorul poate fi pornit în intervalul de timp indicat, prin intermediul unui semnal transmis de dvs.
Dacă nu este transmis niciun semnal până la timpul de pornire maxim setat, uscătorul pornește automat.

Selectare

-00 = dezactivat

-01 = **activat (setare din fabricație)**

P32 **SmartGrid**

Puteți programa din exterior pornirea automată a uscătorului dumneavoastră într-o anumită perioadă.

Dacă ați activat SmartGrid, butonul cu senzor ⏲ nu mai are funcția „Start întârziat”, ci noua funcție „SmartStart“.

Cu ajutorul butonului cu senzor ⏲ setați un interval de timp SmartStart. Uscătorul va fi pornit în intervalul de timp indicat de dvs., prin intermediul unui semnal transmis din exterior. Dacă nu se transmite niciun semnal din exterior până la timpul de pornire maxim setat, uscătorul pornește automat (consultați capitolul „Start întârziat“).

Selectare

-00 = **dezactivat (setare din fabrică)**

-01 = activat

Drepturi de autor și licențe pentru modulul de comunicare

Pentru utilizarea și controlul modulului de comunicare, Miele folosește software-uri proprii sau externe, neîncadrate în așa-numitele condiții de licențiere Open Source. Aceste software-uri/componente software sunt protejate prin drepturi de autor. Autorizările Miele și ale terților privind drepturile de autor trebuie respectate.

Mai mult, în prezentul modul de comunicare sunt incluse componente software care sunt transmise mai departe sub condiții de licențiere Open Source. Puteți accesa componentele Open Source incluse, împreună cu prevederile privind drepturile de autor aferente, copii ale respectivelor condiții de licențiere valabile, precum și alte eventuale informații local, prin IP, prin intermediul unui browser web *(http://<adresă ip>/Licenses)*. Reglementările privind răspunderea și garanția pentru condițiile de licențiere Open Source indicate acolo se aplică numai raportat la respectivii titulari ai drepturilor.

România
Miele Appliances S.R.L.
Piața Presei Libere, nr. 3-5,
sector 1, București
Clădirea City Gate, Turnul sudic, etaj 5
Telefon 021 352 07 77 / 78 / 79
Fax 021 352 07 76
E-mail info@miele.ro

Miele & Cie. KG
Carl-Miele-Straße 29
33332 Gütersloh
Germania

Miele

TSF 763 WP

ro-RO

M.-Nr. 12 826 570 / 00