Miele

Käyttö- ja asennusohje Ammattikäyttöön tarkoitetut kuivausrummut PDR 514/518/522/528/544

Lue **ehdottomasti** tämä käyttöohje ennen koneen asennusta, liittämistä ja käyttöönottoa. Näin vältät mahdolliset vahingot ja koneen rikkoutumisen.

fi-FI

M.-Nr. 11 865 120

Kuljetuspakkauksen uusiokäyttö

Pakkaus suojaa konetta vaurioilta kuljetuksen aikana. Pakkaukset on valmistettu luonnossa hajoavista ja uusiokäyttöön soveltuvista materiaaleista.

Kun palautat pakkausmateriaalit kiertoon, säästät raaka-aineita ja vähennät syntyvien jätteiden määrää. Miele-kauppiaasi huolehtii yleensä kuljetuspakkauksen talteenotosta. Voit myös itse palauttaa materiaalit kierrätykseen.

Vanhan laitteen käytöstä poistaminen

Käytöstä poistettavat sähkö- ja elektroniikkalaitteet sisältävät usein arvokkaita, kierrätyskelpoisia materiaaleja. Kuitenkin ne sisältävät usein myös haitallisia aineita, jotka ovat olleet tärkeitä koneiden toiminnalle ja turvallisuudelle. Sekajätteisiin heitettyinä tai väärän käsittelyn seurauksena nämä voivat olla terveydelle haitallisia ja vahingoittaa ympäristöä. Älä siksi koskaan hävitä käytöstä poistettavia koneita sekajätteen mukana.

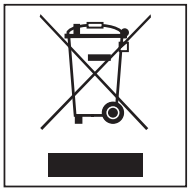

Vie sen sijaan vanhat laitteet sähkö- ja elektroniikkaromun (SER) keräyspisteeseen. Kysy tarvittaessa lisätietoja koneen toimittajalta.

Muista aina säilyttää vanha kone poissa lasten ulottuvilta, kunnes viet sen keräyspisteeseen.

Pidä huolta ympäristöstäsi ... 2

Tärkeitä turvallisuusohjeita ... 5
Määräystenmukainen käyttö ... 5
Vaaratilanteiden ehkäiseminen ... 6
Tekninen turvallisuus ... 6
Kaasulämmitteiset kuivausrummut ... 8
Asianmukainen käyttö ... 9
Varusteet ... 10

Koneen osat ... 11

Kuivausrummun käyttö ... 12
Koneet, joissa on jäännöskosteusohjaus (ROP) ... 12
Kuivuusasteet ... 13
Kuivausohjelmat ... 13
Koneet, joissa on aikaohjaus (TOP) ... 14
Kuivuusasteet (TOP) ... 15
Aikaohjelmat ... 15
Koneet, joissa on rahastinjärjestelmä (COP) ... 16
Kuivausohjelmat ... 17
Ohjaustaulun toimintaperiaate ... 18
Merkkivalot ... 18

Käyttöönotto ... 19

Kuivaus ... 20
1. Pyykin oikea käsittely ... 20
Pesu ennen kuivausta ... 20
Vierasesineiden poistaminen ... 20
Tekstiilien hoito-ohjeet ... 20
2. Pyykin laittaminen kuivausrumpuun ... 20
3. Ohjelman valinta ... 21
Ohjelman valinta ... 21
Kuivuusasteen perusteella toimivan ohjelman kuivuusaste ... 21
Aikaan perustuvat ohjelmat ja muut ohjelmat ... 22
Ajastusajan valinta ... 22
4. Ohjelman käynnistys ... 23
5. Pyykin ottaminen pois kuivausrummusta ... 24
Ohjelman loppu ... 24
Pyykkien ottaminen pois koneesta ... 24
Säännöllinen puhdistus ... 24

Ohjelman kulun muuttaminen ... 25
Käynnissä olevan ohjelman muuttaminen ... 25
Pyykin lisääminen ... 25
Jäljellä oleva aika ... 26

Pääkäyttäjätaso (ohjelmoititila) ... 27
Edellytykset tasolle pääsyyn ... 27
Siirry pääkäyttäjätasolle ... 27

Sisältö

Taulukko: Pääkäyttäjätaso 27
Lämmönvaihtimen lämpötila 32
Kuivausilman lämpötila 33
Suunnanvaihtosyklit 34
Taukoajat 36
Ohjelmointitilasta poistuminen 36

Puhdistus ja hoito 37
Nukkasihdin puhdistus 37
Vuosittain suoritettavat puhdistustoimet 38

Vianetsintä 39
Vianetsintä 39

Huolto 41
Yhteydenotto häiriötilanteissa 41
Erikseen ostettavat lisävarusteet 41

Asennus 42
Asennuksen edellytykset 42
Yleiset käyttöedellytykset 42
Kuljetus 42
Kuivausrummun sijoittaminen paikalleen 42
Kiinnitys 44
Sähköliitäntä 44
Tuloilma/Poistoilma 45
Höyryliitäntä (vain höyrylämmitteiset mallit) 45
Kuumavesiliitäntä (vain lämminvesilämmitteiset mallit) 45
Kaasuliitäntä (vain kaasulämmitteiset mallit) 45

Verkottaminen 47
Laiteparin muodostus (pairing) 47
Tietoverkkotekniikan käsitteitä 49

Erikseen ostettavat lisävarusteet 55
Tiedonsiirtorasia 55
XKM 3200 WL PLT 55
Rahastin 56

Tekniset tiedot 57
Tekniset tiedot 57
EU-vaatimustenmukaisuusvakuutus 57

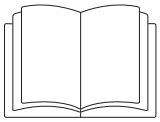

▶ Lue ehdottomasti tämä käyttöohje.

Kuivausrumpu täyttää asetetut turvallisuusmääräykset. Sen asiaton käyttö voi kuitenkin aiheuttaa henkilö- tai esinevahinkoja.

Lue tämä käyttöohje huolellisesti ennen kuin alat käyttää kuivausrumpua. Se sisältää asennukseen, turvallisuuteen, käyttöön ja huoltoon liittyviä tärkeitä ohjeita. Näin vältät mahdolliset vahingot ja kuivausrummun rikkoutumisen.

Standardin IEC 60335-1 vaatimusten mukaisesti Miele kehottaa sinua lukemaan kappaleet Asennus ja Tärkeät turvallisuusohjeet ja noudattamaan niitä.

Miele ei vastaa vahingoista, jotka aiheutuvat näiden ohjeiden noudattamatta jättämisestä.

Säilytä tämä käyttöohje! Jos luovutat koneen toiselle käyttäjälle, muista antaa käyttöohje sen mukana.

Huolehdi siitä, että kaikki kuivausrumpua käyttävät henkilöt tutustuvat näihin turvallisuusohjeisiin.

Määräystenmukainen käyttö

▶ Tämä kuivausrumpu on tarkoitettu vain ammattikäyttöön.

▶ Kuivausrumpu on tarkoitettu ainoastaan sellaisten tekstiilien kuivaukseen, joiden hoito-ohjeessa sallitaan rumpukuivaus ja jotka on pesty vedellä. Kaikki muu käyttö tapahtuu omalla vastuullasi. Miele ei vastaa kuivausrummun asiattomasta tai väärästä käytöstä aiheutuneista vahingoista.

▶ Tätä kuivausrumpua ei ole tarkoitettu käytettäväksi ulkotiloissa.

▶ Kuivausrumpua ei saa sijoittaa tiloihin, joissa lämpötila voi laskea alle 0 °C:n. Jo lähellä jäätymispistettä olevat lämpötilat voivat haitata koneen elektroniikkaa. Sijoituspaikan lämpötilan on oltava 2 °C ... 40 °C.

▶ Ammattikäytössä konetta saa käyttää vain siihen opastusta/koulutusta saanut henkilöstö. Jos kone on yleisessä käytössä, käytöstä vastaavan on huolehdittava siitä, että koneen käyttö on turvallista.

▶ Henkilöt, jotka eivät pysty käyttämään kuivausrumpua turvallisesti fyysisten, aistillisten tai henkisten kykyjensä puutteellisuuden vuoksi tai jotka ovat kokemattomia ja tietämättömiä kuivausrummun toiminnasta, eivät saa käyttää tätä konetta ilman vastuullisen henkilön valvontaa tai opastusta.

▶ Pidä alle 8-vuotiaat lapset loitolla kuivausrummusta, jollet valvo heidän toimiaan koko ajan.

▶ Yli 8-vuotiaat lapset saavat käyttää kuivausrumpua ilman valvontaa ainoastaan, jos heille on kerrottu miten laitetta käytetään turvallisesti. Lasten on ymmärrettävä, millaisia vaaratilanteita kuivausrummun väärä käyttö voi aiheuttaa.

▶ Älä anna lasten puhdistaa tai huoltaa kuivausrumpua ilman valvontaa.

▶ Valvo lapsia aina, kun he oleskelevat kuivausrummun läheisyydessä. Älä koskaan anna lasten leikkiä kuivausrummulla.

▶ Tätä kuivausrumpua saa käyttää myös julkisissa tiloissa.

▶ Muu kuin yllä mainittu käyttö katsotaan käyttötarkoituksen vastaiseksi ja se vapauttaa valmistajan kaikesta vastuusta.

Vaaratilanteiden ehkäiseminen

▶ Älä tee kuivaurumpuun mitään muutostöitä, mikäli nämä eivät ole nimenomaan Mielen hyväksymiä.

▶ Älä varaa painoasi luukun varaan tai nojaa siihen. Kuivausrumpu voi kaatua ja aiheuttaa henkilövahinkoja.

▶ Kuivausrumpua ei saa koskaan puhdistaa painepesurilla tai suihkuttamalla vettä koneen päälle.

▶ Määräaikaishuoltojen ja muun tarvittavan huollon laiminlyömisen seurauksena voi olla kuivaustehon aleneminen, toimintahäiriöt tai jopa palovaara.

▶ Älä käytä äläkä säilytä bensiiniä, paloöljyä tai muita helposti syttyviä aineita kuivausrummun läheisyydessä.

▶ Kuivausrummun korvausilman on oltava puhdasta. Korvausilmassa ei saa olla klooria, fluoria tai muita liuottimia sisältäviä höyryjä. Palovaara!

▶ Tulipalovaaran välttämiseksi älä kuivaa kuivausrummussa tekstiilejä, joita

- joita ei ole pesty.
- ei ole pesty tarpeeksi hyvin ja jotka sisältävät yhä öljy- tai rasvapitoista likaa tai muita jäämiä (esim. suurkeittiöiden ja kauneushoitoloiden pyykit, joissa on öljy-, rasva- tai emulsiojäämiä). Jos tekstiilit eivät ole riittävän puhtaita, on olemassa vaara, että pyykit syttyvät itsestään, jopa kuivauksen jälkeen ja jopa kuivausrummun ulkopuolella.
- on käsitelty syttyvillä puhdistusaineilla tai jotka sisältävät asetonin, alkoholin, bensiinin, paloöljyn, kerosiinin, tahranpoistoaineiden, tärpätin, vahan, vahanpoistoaineen tai muiden kemikaalien jäämiä (näitä voi olla mm. mopeissa, siivousliinoissa, pesulapuissa jne.).
- jotka sisältävät hiuskiinne-, hiuslakka-, kynsilakanpoistoaine- tai vastaavia tahroja.

Pese siksi tällaiset erittäin likaiset tekstiilit perusteellisesti: käytä tavallista enemmän pesuainetta ja valitse tavallista korkeampi pesulämpötila. Pese tekstiilit useita kertoja, jos olet vähänkin epävarma niiden puhtaudesta.

▶ **Varoitus:** Älä koskaan kytke kuivausrumpua pois päältä ennen kuivausohjelman päättymistä. Voit tyhjentää kuivausrummun kesken kuivausohjelman vain, jos otat pyykit heti pois koneesta ja levität ne siten, että ne saavat jäähtyä rauhassa.

Tekninen turvallisuus

▶ Ennen kuin asennat kuivausrummun paikalleen, tarkista ettei laitteessa ole näkyviä kuljetusvaurioita.
Vahingoittunutta kuivausrumpua ei saa asentaa paikalleen ja/tai ottaa käyttöön.

▶ Kuivausrumpua ei saa liittää sähköverkkoon jatkojohdon avulla (ylikuumenemisen aiheuttama tulipalovaara).

▶ Ohjattava pistorasia aiheuttaa tulipalovaaran. Älä liitä tätä kuivausrumpua ajastimella varustettuun tai muulla tavoin ohjattavaan pistorasiaan. Kuivausohjelman jäähdytysvaiheen keskeytyminen aiheuttaa pyykin itsesyttymisvaaran.

▶ Kuivausrummun sähköturvallisuus on taattu ainoastaan silloin, kun kone on liitetty määräysten mukaiseen suojamaadoitettuun sähköliitäntään. Maadoitus on koneen käyttöturvallisuuden kannalta välttämätöntä. Jos olet epävarma, anna sähköalan ammattilaisen tarkastaa sähköliitännät. Miele ei vastaa vahingoista, jotka johtuvat koneen liittämisestä maadoittamattomaan tai puutteellisesti maadoitettuun sähköliitäntään.

▶ Asiattomista korjauksista voi aiheutua koneen käyttäjälle vaaratilanteita, joista Miele ei voi olla vastuussa. Takuuaikana tehtävät korjaukset on aina annettava Mielen valtuuttaman huoltoliikkeen tehtäviksi, muuten takuu ei vastaa korjausten jälkeen ilmenevistä vioista.

▶ Rikkinäiset koneen osat saa vaihtaa vain alkuperäisiin Mielen varaosiin. Vain näin Miele voi taata laitteen turvallisen toiminnan.

▶ Kuivausrumpu on irrotettava sähköverkosta häiriötilanteissa sekä puhdistuksen ja hoidon ajaksi. Kuivausrumpu on irrotettu sähköverkosta vasta, kun

- sen pistotulppa on irrotettu pistorasiasta
- automaattisulakkeet on kytketty pois päältä tai
- keraamiset sulakkeet on kierretty kokonaan irti.

▶ Kuivausrumpua ei saa käyttää muualla kuin kiinteästi paikallaan pysyvissä sijoituspaikoissa (esim. asennus laivoihin on kielletty).

▶ Noudata kappaleiden “Asennus” sekä “Tekniset tiedot” ohjeita.

▶ Kuivausrumpua saa käyttää vain, kun poistoilmaliitäntä on tehty asianmukaisesti ja huonetilaan on järjestetty riittävä tuuletus.

▶ Koneen poistoilmaliitäntää ei missään tapauksessa saa liittää seuraavanlaisiin hormeihin tai ilmanpoistokuiluihin:

- Käytössä oleva savuhormi
- Poistoilmakanava, jota käytetään tulisijallisten tilojen ilmanvaihtoon
- Yhteiskäytössä olevat hormit

Savu- tai palokaasujen palautuminen huonetilaan aiheuttaa myrkytysvaaran.

▶ Tarkasta säännöllisesti kaikki poistoilmaliitännän osat (muuriputki, ulkosäleikkö, kaarteet ja mutkat) varmistaaksesi, että ne toimivat moitteettomasti ja ilma pääsee virtaamaan esteettä niiden läpi. Puhdista tarvittaessa. Putkiin kertynyt nukka estää ilman ulospuhallusta ja häiritsee siten kuivausrummun toimintaa.

Jos poistoilmaputkisto on jo valmiina, se on ehdottomasti tarkastettava ennen kuivausrummun liittämistä siihen.

Poistoilmaputkisto ei saa olla alipaineinen.

▶ Palokaasujen takaisinimeytymisen aiheuttama tukehtumis- ja myrkytysvaara on olemassa, kun samaan tilaan, asuntoon tai viereisiin tiloihin on sijoitettu hormiin liitetty kaasutoiminen lämminvesivaraaja tai lämmityslaite, puita tai hiiltä käyttävä tulisija tms. ja alipaine on 4 Pa tai enemmän.

Alipaineen muodostuminen sijoitustilaan voidaan välttää huolehtimalla tilan riittävästä tuuletuksesta esimerkiksi jollain seuraavista toimenpiteistä:

- Tee ulkoseinään ilmanvaihtoaukkoja, joita ei voi sulkea.
- Asenna ikkunakosketin, joka varmistaa, että kuivausrummun voi kytkeä päälle vain, kun ikkuna on auki.

Anna nuohoojan varmistaa, että kuivausrummun käyttö on turvallista ja ettei huonetilaan voi muodostua 4 Pa:n tai sitä suurempaa alipainetta.

▶ Kun liität monta kuivausrumpua samaan kokoojapoistoputkeen, kokoojaputkeen on ehdottomasti asennettava sulkuläppä jokaisen kuivausrummun kohdalle.

Jos näin ei tehdä, kuivausrummut voivat vahingoittua ja niiden sähköturvallisuus voi heiketä.

▶ Jotta kuivausrumpu on aina helppo irrottaa sähköverkosta, pistorasiaan on päästävä aina käsiksi myös kuivausrummun asennuksen jälkeen. Kun koneen pistotulppa on irrotettu pistorasiasta, käyttö- ja huoltohenkilöstön on joka suunnasta pystyttävä näkemään, että se on edelleen irrotettuna.

▶ Jos kuivausrumpu asennetaan kiinteästi sähköverkkoon, asennus on varustettava erillisellä, kaikki koskettimet avaavalla erotuskytkimellä, johon pääsee käsiksi myös kuivausrummun asennuksen jälkeen, jotta kone on helppo irrottaa sähköverkosta.

▶ Kuivausrummun pohjan ja lattian välistä ilmarakoa ei saa missään tapauksessa tukkia pitkänukkaisilla matoilla, jalustalistoilla tms. esineillä.

▶ Älä sijoita kuivausrumpua tilaan, jossa täyttöluukun avautumisalueelle osuu suljettava ovi, työntöovi tai vastakkaiseen suuntaan avautuva ovi.

▶ Jos koneen verkkoliitäntäjohto vahingoittuu, vain Mielen valtuuttama huoltoliike saa vaihtaa sen uuteen Miele-liitäntäjohtoon.

Kaasulämmitteiset kuivausrummut

▶ Sulje käsikäyttöinen kaasun sulkuventtiili ja kaasumittarin sulkulaite aina toimintahäiriön sattuessa sekä koneen puhdistuksen ja huollon ajaksi.

▶ Kaikkien kaasua johtavien rakenneosien tiiviys käsikäyttöisestä sulkuventtiilistä polttimien suuttimiin on testattava aina käyttöönotto-, muutos- ja korjaustöiden päätteeksi. Kiinnitä erityistä huomiota kaasuventtiilin ja polttimen mittausliitäntöihin. Suorita testaus sekä polttimien ollessa päällä että niiden ollessa pois päältä.

▶ Tarkasta kaasulaitteet ja niiden kaasuletkut, -putket ja -liitännät silmämääräisesti vuosittain. Tee tarkastus käyttömaassa voimassa olevien määräysten mukaisesti.

Jos havaitset kaasun hajua

- Sammuta välittömästi kaikki liekit.
- Katkaise kaasuntulo välittömästi kaasumittarista tai sulkemalla kaasuliitännän päähana.

- Avaa välittömästi kaikki ikkunat ja ovet.
- Älä missään tapauksessa sytytä mitään avotulta (kuten raapaise tulitikkua tai käytä sytyttimiä).
- Älä tupakoi.
- Älä astu avotulen kanssa tilaan, jossa havaitset kaasun hajua.
- Älä tee mitään, mistä voisi aiheutua sähkökipinöitä (esim. pistotulpan irrottaminen pistorasiasta, valokatkaisimien tms. painaminen, ovikellon soitto).
- Ellet pysty paikallistamaan kaasunhajun lähdettä, vaikka olet sulkenut kaikki kaasuhanat, ota välittömästi yhteyttä paikalliseen kaasuyhtiöön.

Huolehdi siitä, että kaikki konetta käyttävät henkilöt saavat riittävän opastuksen näiden varotoimien käyttöön.

Asianmukainen käyttö

▶ Sulje kuivausrummun luukku aina käytön jälkeen. Näin varmistat, etteivät

- lapset pääse ryömimään kuivausrummun sisään tai piilottamaan esineitä kuivausrumpuun.
- kotieläimet pääse kiipeämään rummun sisään.

▶ Pidä aina kuivausrummun sijoitusympäristö puhtaana pölystä ja nukasta. Kuivausrummun huonetilasta imemän ilman likahiukkaset saattavat aiheuttaa tukoksia. Tukokset voivat aiheuttaa toimintahäiriöitä ja tulipalovaaran.

▶ Kuivausrumpua ei saa käyttää ilman nukkasihtiä tai vaurioituneen nukkasihdin kanssa. Toimintahäiriöiden vaara. Nukka tukkii ilmatiet, lämmitysjärjestelmän ja poistoilmaputket, mikä puolestaan voi aiheuttaa tulipalon. Lopeta kuivausrummun käyttö välittömästi ja vaihda vaurioitunut nukkasihti uuteen.

▶ Nukkasihti on puhdistettava säännöllisesti.

▶ Jottei kuivauksen yhteydessä ilmaantuisi toimintahäiriöitä:

- Puhdista nukkasihdin suodatinpinnat kuivausrummun jokaisen käyttökerran jälkeen.
- Puhdista nukkasihti ja ilmakanavat myös aina silloin, kun koneen näyttöön tulee siitä ilmoitus.

▶ Tyhjennä kuivattavien vaatteiden taskut (poista sytyttimet ja tulitikut, avaimet yms.).

▶ Ohjelma päättyy jäähdytysvaiheen alkaessa. Useimmissa ohjelmissa on jäähdytysvaihe, jolla varmistetaan, ettei pyykin lämpötila kasva niin kuumaksi, että pyykki voisi vahingoittua (näin esim. estetään pyykin itsesyttymisen vaara). Ota kaikki pyykki kuivausrummusta aina heti jäähdytysvaiheen päätyttyä.

▶ Käytä huuhteluaineita tai vastaavia viimeistelytuotteita vain annostusohjeiden mukaisina määrinä.

▶ Koskee vain kuivausrummun teräksisiä pintoja:
Kuivausrummun teräksisille pinnoille ei saa joutua kloori- tai natriumhypokloriittipitoisia nestemäisiä puhdistus- ja desinfiointiaineita. Nämä aineet voivat aiheuttaa teräksisen pinnan korroosiota.
Myös aggressiiviset kloorivalkaisuaineiden höyryt voivat aiheuttaa korroosiota.
Älä siksi säilytä tällaisia aineita sisältäviä säiliöitä avoimena laitteen läheisyydessä.

Varusteet

▶ Tähän koneeseen saa asentaa vain nimenomaan Mielen hyväksymiä varusteita. Jos koneeseen asennetaan muita osia, sen takuuaika, takuu ja/tai tuotevastuu päättyvät.

⚠ Miele ei ole vastuussa sellaisista vahingoista, jotka aiheutuvat siitä, että tätä konetta käytetään turvallisuusohjeiden vastaisesti.

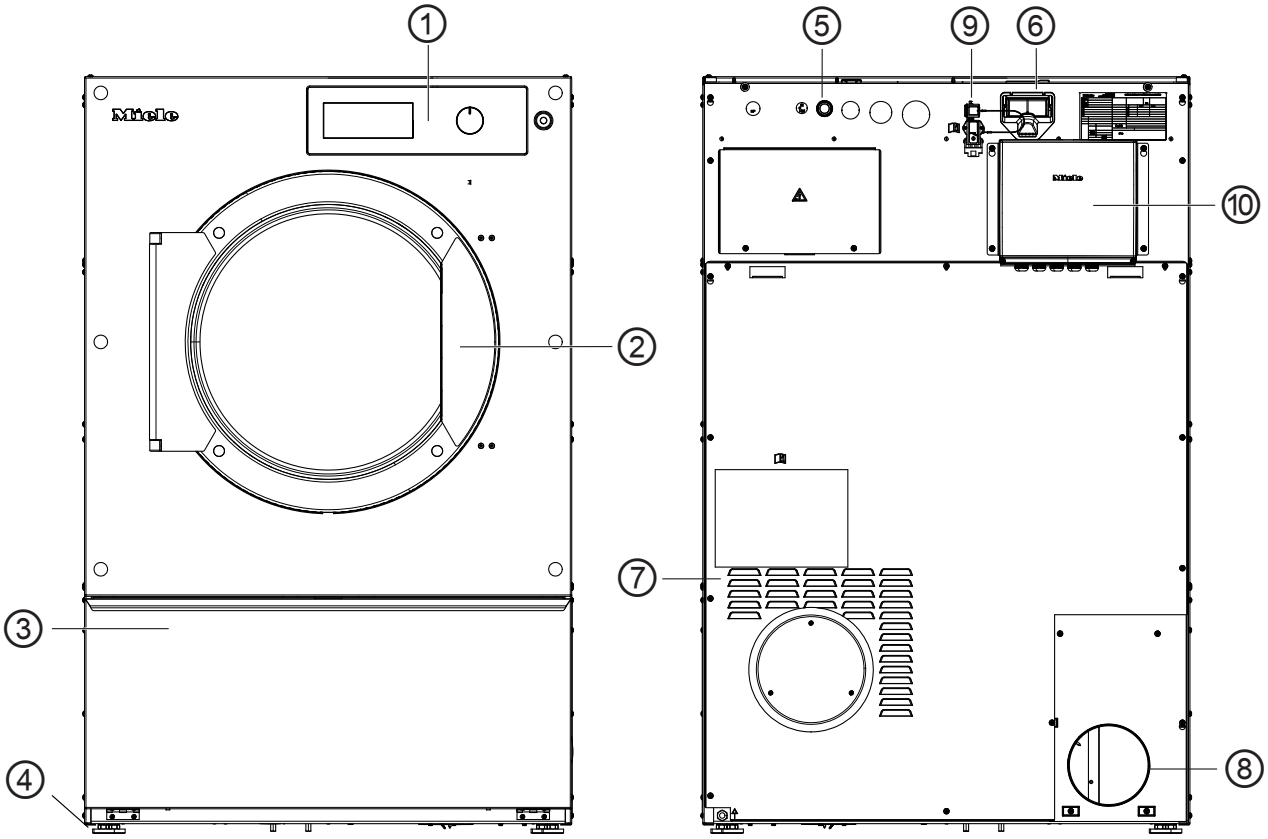

① Ohjaustaulu, jossa kiertovalitsin

② Luukku

③ Nukkasihdin luukku

④ 4 säätöjalkaa

⑤ Sähköliitäntä

⑥ Aukko tiedonsiirtomoduulia varten

⑦ Kuivausilman imuaukot

⑧ Poistoilmaliitäntäkaulus

⑨ Tiedonsiirtorasian liitäntä

⑩ Tiedonsiirtorasia (valinnainen)
Yhteyden muodostamiseen koneen ja ulkoisten järjestelmien välille

Koneet, joissa on jäännöskosteusohjaus (ROP)

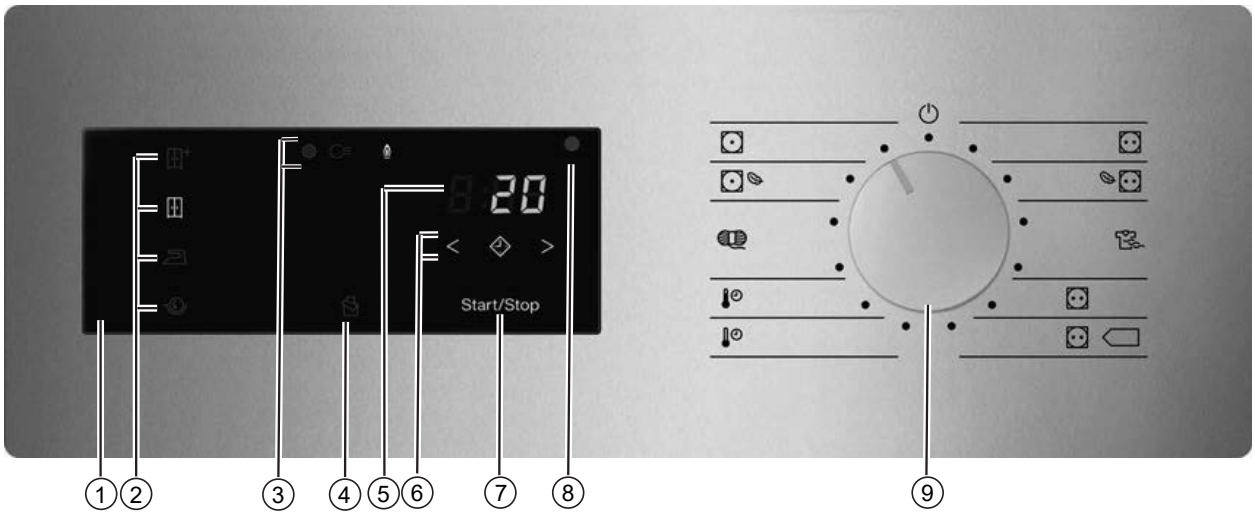

① **Ohjauspaneeli**

② **Kuivuusasteiden hipaisupainikkeet**

③ **Tilamerkkivalot**
Syttyvät tarpeen mukaan

④ **Hipaisupainike**
Kytkee puhaltimen tahdistuksen päälle kevyiden tekstiilien, kuten liinavaatteiden tai pyyhkeiden optimaalista kuivausta varten. Tämä toiminto on tehdasasetuksena kytketty pois päältä, ja vain Miele-huolto voi ottaa sen käyttöön ja muuttaa sen asetuksia.

⑤ **Ajan näyttö** 8:88
Osoittaa jäljellä olevaa ohjelma-aikaa tunteina ja minuutteina.

⑥ **Hipaisupainikkeet** < >
Ajastuksen valintaan. Koskettamalla hipaisupainiketta pääset asettamaan ajan, jonka kuluttua haluat ohjelman käynnistyvän (ajastus). Hipaisupainike palaa kirkkaana, kun olet valinnut ajan.
Hipaisupainikkeella < tai > voit asettaa ajan, jonka kuluttua ohjelma käynnistyy.

⑦ **Hipaisupainike** Start/Stop
Käynnistää valitsemasi ohjelman ja pysäyttää käynnissä olevan ohjelman. Kun tämä hipaisupainike alkaa vilkkua, voit käynnistää valitsemasi ohjelman.

⑧ **Optinen liitäntä**
Huollon käyttöön tiedonsiirtoa varten.

⑨ **Ohjelmanvalitsin**
Ohjelmien valintaan ja koneen virran kytkemiseen pois päältä. Kun valitset ohjelman, kuivausrummun virta kytkeytyy päälle, ja kun kierrät ohjelmanvalitsimen asentoon ⏻, kuivausrummun virta kytkeytyy pois päältä.

Kuivuusasteet

- Hipaisupainike = “Kaappikuiva +”
- Hipaisupainike = “Kaappikuiva”
- Hipaisupainike = “Silityskuiva”
- Hipaisupainike = “Mankelikuiva”
- Hipaisupainike : Toiminto “Vuodevaatteet”

Kuivausohjelmat

- Asento = Ohjelma “Valko-/kirjopyykki”

  Puuvilla- ja pellavatekstiilien kuivaukseen.
- Asento = Ohjelma “Valko-/kirjopyykki Hellävarainen”

  Arkojen puuvilla- ja pellavatekstiilien kuivaukseen.
- Asento = Ohjelma “Synteettiset kuidut/hienopyykki”

  Synteettisten kuitujen ja tekosilkin kuivaukseen 20 % jäännöskosteuteen.
- Asento PRO = Ohjelma “Energiamerkinnän testiohjelma”
- Asento = Ohjelma “Energiamerkinnän testiohjelma”
- Asento = Ohjelma “Aikaohjelma kylmä”

  Tekstiilien tuuletukseen 10 minuutin ajan
- Asento = Ohjelma “Aikaohjelma lämmin”

  Tekstiilien kuivaukseen korkeammassa lämpötilassa 20 minuutin ajan
- Asento = Ohjelma “Villa”

  Villatekstiilien kuivaukseen 5 minuutin ajan
- Asento = Ohjelma “Siliävät kuidut Hellävarainen”
- Asento = Ohjelma “Siliävät kuidut”
- Asento = Koneen virta pois päältä

Koneet, joissa on aikaohjaus (TOP)

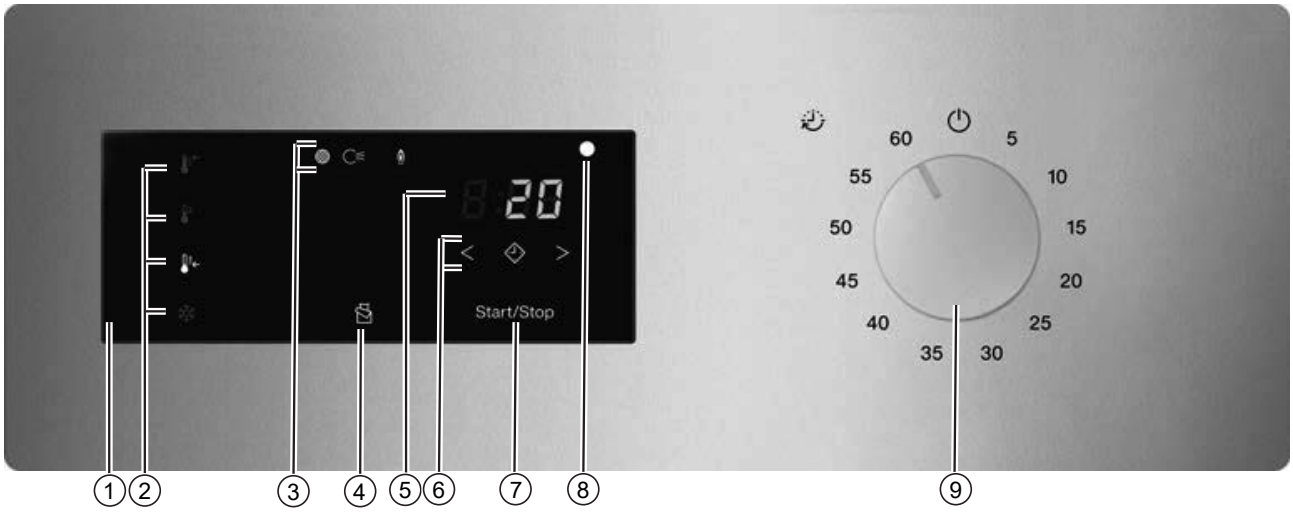

① **Ohjauspaneeli**

② **Kuivuusasteiden hipaisupainikkeet**

③ **Tilamerkkivalot**
Syttyvät tarpeen mukaan

④ **Hipaisupainike**
Kytkee puhaltimen tahdistuksen päälle kevyiden tekstiilien, kuten liinavaatteiden tai pyyhkeiden optimaalista kuivausta varten. Tämä toiminto on tehdasasetuksena kytketty pois päältä, ja vain Miele-huolto voi ottaa sen käyttöön ja muuttaa sen asetuksia.

⑤ **Ajan näyttö** 8:88
Osoittaa jäljellä olevaa ohjelma-aikaa tunteina ja minuutteina.

⑥ **Hipaisupainikkeet** < >
Ajastuksen valintaan. Koskettamalla hipaisupainiketta pääset asettamaan ajan, jonka kuluttua haluat ohjelman käynnistyvän (ajastus). Hipaisupainike palaa kirkkaana, kun olet valinnut ajan.
Hipaisupainikkeella < tai > voit asettaa ajan, jonka kuluttua ohjelma käynnistyy.

⑦ **Hipaisupainike** Start/Stop
Käynnistää valitsemasi ohjelman ja pysäyttää käynnissä olevan ohjelman. Kun tämä hipaisupainike alkaa vilkkua, voit käynnistää valitsemasi ohjelman.

⑧ **Optinen liitäntä**
Huollon käyttöön tiedonsiirtoa varten.

⑨ **Ajan valitsin**
Aikojen valintaan ja koneen virran kytkemiseen pois päältä. Kun valitset ajan, kuivausrummun virta kytkeytyy päälle, ja kun kierrät ajan valitsimen asentoon ⏻, kuivausrummun virta kytkeytyy pois päältä.

Kuivuusasteet (TOP)

- Hipaisupainike = Lämpötilataso “korkea”
- Hipaisupainike = Lämpötilataso “keski”
- Hipaisupainike = Lämpötilataso “matala”
- Hipaisupainike = Lämpötilataso “kylmä”

Aikaohjelmat

- Asento 5 = Aikaohjelmat 5 minuuttia
- Asennot 10–55 = Aikaohjelmat 10–55 minuuttia
- Asento 60 = Aikaohjelmat 60 minuuttia
- Asento = Koneen virta pois päältä

Koneet, joissa on rahastinjärjestelmä (COP)

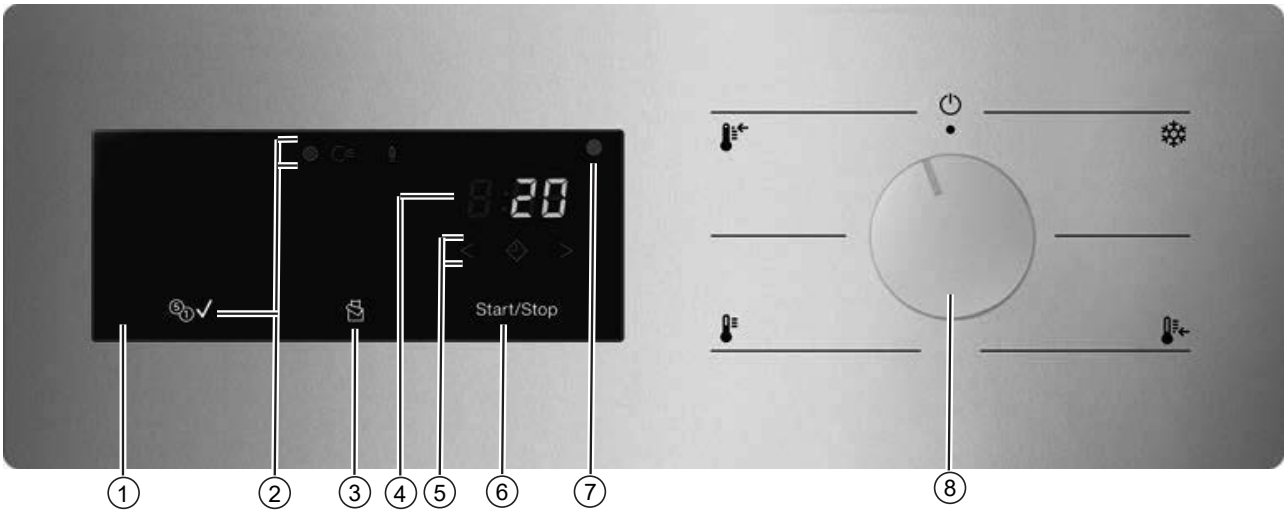

① **Ohjauspaneeli**

② **Tilamerkkivalot**
Syttyvät tarpeen mukaan

③ **Hipaisupainike**
Kytkee puhaltimen tahdistuksen päälle kevyiden tekstiilien, kuten liinavaatteiden tai pyyhkeiden optimaalista kuivausta varten. Tämä toiminto on tehdasasetuksena kytketty pois päältä, ja vain Miele-huolto voi ottaa sen käyttöön ja muuttaa sen asetuksia.

④ **Ajan näyttö** 8:88
Osoittaa jäljellä olevaa ohjelma-aikaa tunteina ja minuutteina.

⑤ **Hipaisupainikkeet** < >
Ajastuksen valintaan. Koskettamalla hipaisupainiketta pääset asettamaan ajan, jonka kuluttua haluat ohjelman käynnistyvän (ajastus). Hipaisupainike palaa kirkkaana, kun olet valinnut ajan.
Hipaisupainikkeella < tai > voit asettaa ajan, jonka kuluttua ohjelma käynnistyy.

⑥ **Hipaisupainike** Start/Stop
Käynnistää valitsemasi ohjelman ja pysäyttää käynnissä olevan ohjelman. Kun tämä hipaisupainike alkaa vilkkua, voit käynnistää valitsemasi ohjelman.

⑦ **Optinen liitäntä**
Huollon käyttöön tiedonsiirtoa varten.

⑧ **Lämpötilatason valitsin**
Lämpötilatason valintaan ja koneen virran kytkemiseen pois päältä. Kun valitset lämpötilatason, kuivausrummun virta kytkeytyy päälle, ja kun kierrät lämpötilatason valitsimen asentoon ⏻, kuivausrummun virta kytkeytyy pois päältä.

Kuivausohjelmat

- Asentoalue ❄ = Lämpötilataso “kylmä”

  Tekstiilien tuuletukseen.
- Asentoalue 🌡← = Lämpötilataso “matala”

  Tekosilkin tai synteettisten tekstiilien kuivaukseen.
- Asentoalue 🌡 = Lämpötilataso “keski”

  Synteettisten ja sekoitekuiduista valmistettujen siliävien tekstiilien kuivaukseen.
- Asentoalue 🌡← = Lämpötilataso “korkea”

  Puuvilla- ja pellavatekstiilien kuivaukseen.
- Asento ⏻ = Koneen virta pois päältä

Ohjaustaulun toimintaperiaate

Hipaisupainikkeet reagoivat sormen kosketukseen. Voit valita vain kulloinkin valaistuja hipaisupainikkeita.

Kun hipaisupainike palaa kirkkaana, se on valittuna.

Kun hipaisupainike palaa himmeänä, se on valittavissa.

Kuivuusasteiden hipaisupainikkeet

Kun valitset kuivuusasteen perusteella toimivan ohjelman, ohjelmaan suositeltu kuivuusaste palaa kirkkaana. Valittavissa olevat kuivuusasteet palavat himmeinä.

Kuivuusasteet

- Hipaisupainike = “Kaappikuiva +”
- Hipaisupainike = “Kaappikuiva”
- Hipaisupainike = “Silityskuiva”
- Hipaisupainike = “Mankelikuiva”

Kuivuusasteet (TOP)

- Hipaisupainike = Lämpötilataso “korkea”
- Hipaisupainike = Lämpötilataso “keski”
- Hipaisupainike = Lämpötilataso “matala”
- Hipaisupainike = Lämpötilataso “kylmä”

Kuivuusasteet rahastinkäytössä

- Hipaisupainike = Lämpötilataso “korkea”
- Hipaisupainike = Lämpötilataso “keski”
- Hipaisupainike = Lämpötilataso “matala”
- Hipaisupainike = Lämpötilataso “kylmä”

Merkkivalot

- Merkkivalo : Syttyy, kun nukkasihti täytyy puhdistaa.
- Merkkivalo : Syttyy, kun poistoilmajärjestelmässä on häiriö.
- Merkkivalo (vain kaasulämmitteisissä koneissa): Palaa, kun lämmitys on päällä.
- Merkkivalo ✓ (vain rahastimella varustetut koneet): Syttyy, kun käyttömaksu on maksettu.
- Ajan näyttö *8:88*: Osoittaa jäljellä olevaa ohjelma-aikaa tunteina ja minuutteina. Useimpien ohjelmien kesto voi vaihdella, minkä vuoksi aika voi muuttua hyppäyksittäin. Kuivausaikaan vaikuttavat monet tekijät, kuten pyykin määrä, tyyppi ja jäännöskosteus. Oppiva elektroniikka sopeutuu näihin tekijöihin ja muuttuu koko ajan tarkemmaksi.

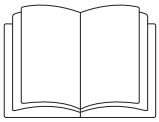

⚠ Vääränlaisen asennuksen aiheuttama henkilö- ja esinevahinkojen vaara.

Kuivausrummun vääränlainen asennus voi johtaa henkilö- ja esinevahinkoihin.

Sijoita kuivausrumpu asianmukaisesti paikalleen ennen käyttöönottoa ja tee kaikki liitännät määräysten mukaisesti.

Noudata kappaleen “Asennus” ohjeita.

Suorita käyttöönotto kerralla loppuun asti. Koneen käyttöönoton aikana tehdään asetukset päivittäistä käyttöä varten. Joitakin asetuksia voi muuttaa vain koneen käyttöönoton yhteydessä. Myöhemmin niitä voi muuttaa vain Miele-huolto.

1. Pyykin oikea käsittely

Pesu ennen kuivausta

Pese erittäin likaiset tekstiilit erityisen huolellisesti. Käytä riittävästi pesuainetta ja valitse korkea pesulämpötila. Pese tekstiilit useita kertoja, jos olet vähänkin epävarma niiden puhtaudesta.

Jos pyykin kemialliseen pesuun on käytetty teollisia kemikaaleja, kemiallisesti pestyä pyykkiä ei saa kuivata kuivausrummussa.

Pese uudet, tummat ja värilliset tekstiilit erityisen huolellisesti ja erikseen. Älä kuivaa tummia ja värillisiä tekstiilejä yhdessä vaaleiden tekstiilien kanssa. Tällaiset tekstiilit voivat värjätä (myös kuivausrummun muoviosia). Tekstiileihin voi myös tarttua toisenväristä nukkaa.

Vierasesineiden poistaminen

Varmista ennen pyykin laittamista kuivausrumpuun, ettei sen seassa ole mitään vierasesineitä.

⚠ Vierasesineet voivat aiheuttaa vaurioita.
Pyykin joukossa olleet vierasesineet voivat sulaa, palaa tai räjähtää.
Poista pyykeistä kaikki ylimääräiset esineet (esim. pesupallo, sytyttimet, tulitikut).

Varmista ennen tekstiilien laittamista kuivausrumpuun, että kaikki niiden saumat ja ompeleet ovat ehjiä. Näin tekstiilien täytemateriaalit eivät pääse tunkeutumaan ulos, mikä voisi aiheuttaa tulipalon. Jos kaarituellisten rintaliivien kaarituet ovat irronneet, ompele ne kiinni tai poista ne ennen kuivausta.

⚠ Virheellinen käyttö aiheuttaa tulipalovaaran.
Pyykki voi palaa ja kuivausrumpu ja sen ympäristö voivat vahingoittua.
Lue kappale “Tärkeitä turvallisuusohjeita” ja noudata sitä.

Tekstiilien hoitoohjeet

Kuivaus	
	normaali/korkea lämpötila
	alennettu lämpötila*
* Valitse Hellävarainen.	
	Rumpukuivaus kielletty
Silitys ja kuumamankelointi	
	erittäin kuuma
	kuuma
	lämmin
	silitys/kuumamankelointi kielletty

2. Pyykin laittaminen kuivausrumpuun

Pyykin laittaminen koneeseen

⚠ Vääränlainen pyykinhuolto vahingoittaa tekstiilejä.
Jos tekstiilien hoito-ohjeita ei noudateta, tekstiilit voivat vahingoittua.
Ennen kuin alat laittaa tekstiilejä koneeseen, lue kappale “1. Pyykin oikea käsittely”.

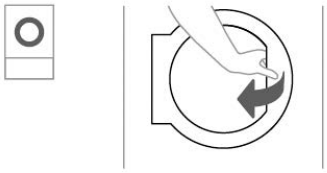

■ Avaa luukku.

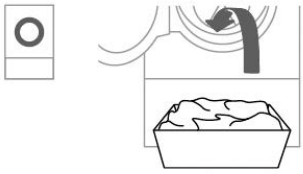

■ Laita pyykki kuivausrumpuun.

Älä täytä kuivausrumpua liian täyteen.
Liian täynnä olevassa rummussa voivat kulua ja kuivaustulos jäädä tavanomaista huonommaksi. Pyykki voi myös rypistyä voimakkaasti.

Luukun sulkeminen

⚠ Tekstiilien jääminen luukun väliin aiheuttaa vahingoittumisen vaaran.
Tekstiilit voivat vahingoittua, jos ne jäävät luukun väliin.
Varmista luukkua sulkiessasi, ettei pyykkiä jää luukun ja reunan väliin.

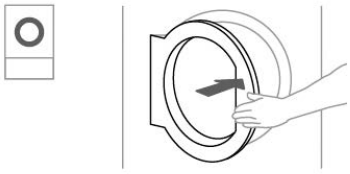

■ Sulje luukku heilauttamalla se kevyesti kiinni.

3. Ohjelman valinta

Ohjelman valinta

Kun valitset ohjelman, kuivausrummun virta kytkeytyy päälle, ja kun kierrät ohjelmanvalitsimen asentoon ⏻, kuivausrummun virta kytkeytyy pois päältä.

■ Kierrä ohjelmanvalitsin haluamasi ohjelman kohdalle.

Suositeltava kuivuusaste voi syttyä ja ajan näyttöön voi tulla näkyviin aika.

Kuivuusasteen perusteella toimivan ohjelman kuivuusaste

Voit muuttaa kuivausohjelman ehdottamaa kuivuusastetta.

- Kosketa haluamasi kuivuusasteen hipaisupainiketta, joka alkaa nyt palaa kirkkaana.

Valittavissa olevat kuivuusasteet määräytyvät valitun ohjelman mukaan.

Aikaan perustuvat ohjelmat ja muut ohjelmat

Aikakuivaus

Voit valita ohjelman kestoajan minuutin askelin 0:20 minuutista 2:00 tuntiin saakka.

- Kosketa hipaisupainiketta < tai > niin monta kertaa, että ajan näytössä näkyy haluamasi kestoaika.

Kone määrää kuivaustuloksen eikä sitä voi muuttaa.

Ajastusajan valinta

Voit siirtää ohjelman käynnistymistä eteenpäin 0:30 minuutista aina 24h (tuntiin) saakka.

- Kosketa hipaisupainiketta ⏲.

⏲ palaa kirkkaana.

- Kosketa hipaisupainiketta > tai < niin usein, että ajan näytössä näkyy haluamasi ajastusaika.

Vinkki: Jos pidät hipaisupainiketta > tai < painettuna, näytössä näkyvä aika vaihtuu nopeasti.

Ajastusajan muuttaminen

- Kosketa hipaisupainiketta *Start*/*Stop*.
- Kosketa hipaisupainiketta > tai < niin usein, että ajan näytössä näkyy haluamasi ajastusaika.
- Kosketa hipaisupainiketta *Start*/*Stop*.

Ajastusaika alkaa kulua.

Ajastuksen lopettaminen/poistaminen

■ Kierrä ohjelmanvalitsin asentoon ⏻. Vaihtoehtoisesti voit lopettaa ajastuksen avaamalla koneen luukun.

Käynnistetyn ajastusajan kuluminen

- Ajastin alkaa laskea aikaa ohjelman käynnistymiseen tunti kerrallaan aina lukemaan 10h saakka, ja tästä eteenpäin minuutti kerrallaan.
- Rumpu pyörii lyhyesti kerran tunnissa ohjelman käynnistymiseen saakka (rypistymisenesto).

4. Ohjelman käynnistys

Ohjelman käynnistys

■ Kosketa hitaasti vilkkuvaa hipaisupainiketta *Start*/*Stop*.

Hipaisupainike *Start*/*Stop* alkaa palaa yhtäjaksoisesti.

Ohjelman kulku

- Jos olet asettanut ajastuksen, näyttö alkaa laskea ajastusaikaa taaksepäin.
- Ohjelma käynnistyy.

Ohjelma-aika/jäljellä olevan ajan ennuste

Ohjelma-aika vaihtelee pyykin määrän, lajin ja jäännöskosteuden mukaan. Siksi näytössä näkyvä jäljellä oleva aika voi kuivuusasteeseen perustuvissa ohjelmissa vaihdella tai muuttua hyppäyksittäin. Kuivausrummun oppiva elektroniikka sopeutuu näihin tekijöihin ohjelman edetessä ja jäljellä oleva aika tarkentuu ja koko ajan.

Kunkin ohjelman ensimmäisillä käyttökerroilla jäljellä olevan ajan näyttö saattaa poiketa selvästikin ohjelman todellisesta kestosta. Ennusteen ja todellisen ohjelma-ajan välinen ero pienenee sitä mukaa, kun kyseisen ohjelman käyttökerrat lisääntyvät. Jos kuivattavien pyykkierien koko vaihtelee, jäljellä olevan ajan ennuste saattaa olla vain summittainen.

Vaatteet ja tekstiilit voivat kulua tarpeettomasti.
Vältä pyykin ja tekstiilien ylikuivaamista.

Energiansäästö

Näyttö ja merkkivalot pimenevät valitun ajan kuluttua. Hipaisupainike *Start*/*Stop* vilkkuu hitaasti.

■ Kosketa hipaisupainiketta *Start*/*Stop*, niin ohjauspaneeli kytkeytyy takaisin päälle.

Ohjauspaneelin siirtyminen energiansäästötilaan ei vaikuta käynnissä olevaan ohjelmaan.

- Valitun asetuksen mukaan kone jäähdyttää pyykin ennen ohjelman päättymistä.

5. Pyykin ottaminen pois kuivausrummusta

Ohjelman loppu

Koneesta kuuluu ohjelman lopussa merkkiääni, jos merkkiääni on otettu käyttöön asetuksissa.

Ohjelman päätyttyä (ajan näytössä näkyy *0:00*) pyykki on jäähtynyt ja voit ottaa sen pois koneesta.

Jos olit valinnut *Pöyhinnän*, rumpu pyörähtää lyhyin väliajoin vielä ohjelman päättymisen jälkeen. Näin pyykki ei rypisty liikaa, vaikket ottaisikaan sitä heti pois koneesta.

Kuivausrummun virta kytkeytyy automaattisesti pois päältä asetetun ajan kuluttua ohjelman päättymisestä.

Pyykkien ottaminen pois koneesta

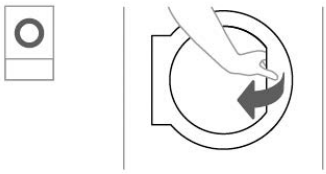

■ Avaa luukku.

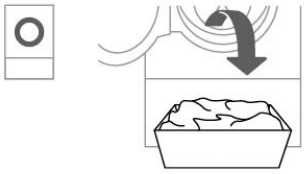

■ Ota kaikki pyykki pois rummusta.

⚠ Ylikuivumisen aiheuttamien vaurioiden vaara.
Rumpuun unohtuneet pyykit voivat vahingoittua seuraavalla käyttökerralla, koska ne kuivuvat liikaa.
Tarkista aina, että varmasti otit kaikki vaatekappaleet pois kuivausrummusta.

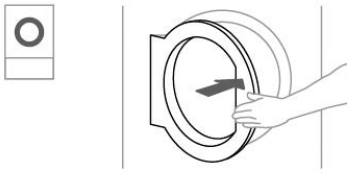

■ Sulje luukku.

■ Kytke kuivausrummun virta pois päältä.

Säännöllinen puhdistus

Tämä kuivausrumpu vaatii säännöllistä kunnossapitoa, varsinkin, jos se on jatkuvassa käytössä. Noudata kappaleen Puhdistus ja hoito ohjeita.

Käynnissä olevan ohjelman muuttaminen

Kun ohjelma on käynnistynyt, sitä ei voi enää muuttaa (näin estetään tahattomat muutokset). Jos haluat valita uuden ohjelman, sinun on ensin keskeytettävä käynnissä oleva ohjelma.

⚠ Virheellinen käyttö aiheuttaa tulipalovaaran.
Pyykki voi palaa ja kuivausrumpu ja sen ympäristö voivat vahingoittua.
Lue kappale Tärkeitä turvallisuusohjeita ja noudata sitä.

Kun kierrät ohjelmanvalitsinta, symboli -0- syttyy ajan näyttöön. -0- sammuu, kun kierrät ohjelmanvalitsimen takaisin alkuperäisen ohjelman kohdalle.

Käynnissä olevan ohjelman lopettaminen

■ Kosketa hipaisupainiketta *Start/Stop* yli kahden sekunnin ajan.

Kun ohjelma on päättynyt tai kun se keskeytetään ja pyykki on riittävän kuumaa, kone jäähdyttää pyykin.
Jos kosketat jäähdytyksen aikana uudelleen hipaisupainiketta *Start/Stop*, ajan näyttöön syttyy 0:00.

■ Avaa luukku.

Uuden ohjelman valitseminen

■ Sulje luukku.

■ Valitse jokin muu ohjelma päävalikosta.

■ Kosketa hipaisupainiketta *Start/Stop*.

Pyykin lisääminen

■ Avaa luukku.

⚠ Kuuma pyykki ja rummun kuuma pinta aiheuttavat palovammojen vaaran.
Rummussa oleva pyykki on vielä kuumaa ja se voi kosketettaessa aiheuttaa palovammoja.
Anna pyykin jäähtyä ja ole varovainen ottaessasi sitä rummusta.

■ Lisää pyykkiä koneeseen.

■ Sulje luukku.

■ Käynnistä ohjelma.

Pyykin lisääminen ajastusajan kuluessa

Voit avata luukun ja lisätä tai poistaa pyykkiä.

- Kaikki asetukset säilyvät ennallaan.
- Voit vielä halutessasi muuttaa kuivuusastetta.

■ Avaa luukku.

■ Lisää tai ota pois haluamasi pyykki.

- Sulje luukku.
- Kosketa lopuksi hipaisupainiketta *Start*/*Stop*, jolloin aika alkaa jälleen kulua.

Jäljellä oleva aika

Muutokset ohjelman kulussa voivat johtaa siihen, että näytössä näkyvä jäljellä oleva voi muuttua hyppäyksittäin.

Edellytykset tasolle pääsyyn

- Koneen virta on päällä.
- Koneen luukku on auki.

Siirry pääkäyttäjätasolle

■ Pidä hipaisupainiketta *Start*/*Stop* painettuna ja sulje koneen luukku.

Hipaisupainike *Start*/*Stop* vilkkuu kahden sekunnin ajan nopeasti.

■ Pidä hipaisupainiketta *Start*/*Stop* painettuna vähintään neljän sekunnin ajan.

Hipaisupainike *Start*/*Stop* alkaa palaa yhtäjaksoisesti. Tämä tarkoittaa, että olet siirtynyt pääkäyttäjätasolle.

■ Vapauta hipaisupainike *Start*/*Stop*.

Ellet vapauta yhtäjaksoisesti palavaa hipaisupainiketta *Start*/*Stop* kuuden sekunnin kuluessa, kone tunnistaa tapahtuman epäonnistuneeksi tai tulkitsee, että luukku on jumissa.

Sisäänkirjautumisyrityksen maksimiaika on 10 sekuntia. Tämän ajan jälkeen yritys keskeytyy automaattisesti.

Taulukko: Pääkäyttäjätaso

Esiasetettujen arvojen muuttaminen pääkäyttäjätasolla saattaa vaikuttaa kuivausrummun energiankulutukseen.

Ohjelma	Kuvaus	Mahdollinen asetusarvo	Esiasetus	Selitys
P01	Kuivuusaste Valko-/kirjopyykki	01 02 03 04 05 06 07	04	01 = kosteampi 3 02 = kosteampi 2 03 = kosteampi 1 04 = Vakio 05 = kuivempi 1 06 = kuivempi 2 07 = kuivempi 3
P02	Kuivuusaste Siliävät kuidut	01 02 03 04 05 06 07	04	01 = kosteampi 3 02 = kosteampi 2 03 = kosteampi 1 04 = Vakio 05 = kuivempi 1 06 = kuivempi 2 07 = kuivempi 3
P03	Valko-/kirjopyykki & Ajan osto sis./ ulk. 1 Lämmönvaihtimen lämpötila	01–20	20	ks. taulukko “Lämmönvaihtimen lämpötila”
P04	Valko-/kirjopyykki & Ajan osto sis./ ulk. 1 Kuivausilman lämpötila	00–46	46	ks. taulukko “Kuivausilman lämpötila”
P05	Valko-/kirjopyykki & Ajan osto sis./ ulk. 1 Rummun moottorin ensisijainen suunta, käyntiaika	01–51	35	ks. taulukko “Suunnanvaihtosyklit”

Pääkäyttäjätaso (ohjelmoititila)

Ohjelma	Kuvaus	Mahdollinen asetusarvo	Esiasetus	Selitys
P06	Valko-/kirjopyykki & Ajan osto sis./ulk. 1 Rummun moottorin vastasuunta, käyntiaika	01–51	35	ks. taulukko “Suunnanvaihtosyklit”
P07	Valko-/kirjopyykki & Ajan osto sis./ulk. 1 Rummun moottorin tauko	01–14	02	ks. taulukko “Taukoajat”
P08	Valko-/kirjopyykki & Ajan osto sis./ulk. 2 Lämmönvaihtimen lämpötila	01–20	10	ks. taulukko “Lämmönvaihtimen lämpötila”
P09	Valko-/kirjopyykki & Ajan osto sis./ulk. 2 Kuivausilman lämpötila	00–46	31	ks. taulukko “Kuivausilman lämpötila”
P10	Valko-/kirjopyykki & Ajan osto sis./ulk. 2 Moottorin ensisijainen suunta, käyntiaika	01–51	35	ks. taulukko “Suunnanvaihtosyklit”
P11	Valko-/kirjopyykki & Ajan osto sis./ulk. 2 Moottorin vastasuunta, käyntiaika	01–51	35	ks. taulukko “Suunnanvaihtosyklit”
P12	Valko-/kirjopyykki & Ajan osto sis./ulk. 2 Moottorin taukoaika	01–14	02	ks. taulukko “Taukoajat”
P13	Synteettiset kuidut / Hienopyykki & Ajan osto sis./ulk. 3 Lämmönvaihtimen lämpötila	01–20	04	ks. taulukko “Lämmönvaihtimen lämpötila”
P14	Synteettiset kuidut / Hienopyykki & Ajan osto sis./ulk. 3 Kuivausilman lämpötila	00–46	11	ks. taulukko “Kuivausilman lämpötila”
P15	Synteettiset kuidut / Hienopyykki & Ajan osto sis./ulk. 3 Moottorin ensisijainen suunta, käyntiaika	01–51	05 TOP/COP: 35	ks. taulukko “Suunnanvaihtosyklit”
P16	Synteettiset kuidut / Hienopyykki & Ajan osto sis./ulk. 3 Moottorin vastasuunta, käyntiaika	01–51	05 TOP/COP: 35	ks. taulukko “Suunnanvaihtosyklit”
P17	Synteettiset kuidut / Hienopyykki & Ajan osto sis./ulk. 3 Moottorin taukoaika	01–14	02	ks. taulukko “Taukoajat”
P18	PRO & Ajan osto sis./ulk. 4 Lämmönvaihtimen lämpötila	01–20	20 TOP/COP: 00	ks. taulukko “Lämmönvaihtimen lämpötila”
P19	PRO & Ajan osto sis./ulk. 4 Kuivausilman lämpötila	00–46	46 TOP/COP: 00	ks. taulukko “Kuivausilman lämpötila”
P20	PRO & Ajan osto sis./ulk. 4 Moottorin ensisijainen suunta, käyntiaika	01–51	35	ks. taulukko “Suunnanvaihtosyklit”
P21	PRO & Ajan osto sis./ulk. 4 Moottorin vastasuunta, käyntiaika	01–51	35	ks. taulukko “Suunnanvaihtosyklit”
P22	PRO & Ajan osto sis./ulk. 4 Moottorin taukoaika	01–14	02	ks. taulukko “Taukoajat”

Ohjelma	Kuvaus	Mahdollinen asetusarvo	Esiasetus	Selitys
P23	Label Lämmönvaihtimen lämpötila	01–20	20	ks. taulukko “Lämmönvaihtimen lämpötila”
P24	Label Kuivausilman lämpötila	00–46	46	ks. taulukko “Kuivausilman lämpötila”
P25	Label Rummun pyörintä ensisijainen suunta	01–51	35	ks. taulukko “Suunnanvaihtosyklit”
P26	Label Rummun pyörintä vastasuunta	01–51	35	ks. taulukko “Suunnanvaihtosyklit”
P27	Label Rummun pyörintä tauko	01–14	02	ks. taulukko “Taukoajat”
P28	Aikaohjelma kylmä Rummun pyörintä ensisijainen suunta	01–51	35	ks. taulukko “Suunnanvaihtosyklit”
P29	Aikaohjelma kylmä Rummun pyörintä vastasuunta	01–51	35	ks. taulukko “Suunnanvaihtosyklit”
P30	Aikaohjelma kylmä Rummun pyörintä tauko	01–14	02	ks. taulukko “Taukoajat”
P31	Aikaohjelma lämmin Lämmönvaihtimen lämpötila	01–20	20	ks. taulukko “Lämmönvaihtimen lämpötila”
P32	Aikaohjelma lämmin Kuivausilman lämpötila	00–46	46	ks. taulukko “Kuivausilman lämpötila”
P33	Aikaohjelma lämmin Rummun pyörintä ensisijainen suunta	01–51	35	ks. taulukko “Suunnanvaihtosyklit”
P34	Aikaohjelma lämmin Rummun pyörintä vastasuunta	01–51	35	ks. taulukko “Suunnanvaihtosyklit”
P35	Aikaohjelma lämmin Rummun pyörintä tauko	01–14	02	ks. taulukko “Taukoajat”
P36	Villa Lämmönvaihtimen lämpötila	01–20	20	ks. taulukko “Lämmönvaihtimen lämpötila”
P37	Villa Kuivausilman lämpötila	00–46	46	ks. taulukko “Kuivausilman lämpötila”
P38	Villa Moottorin ensisijainen suunta, käyntiaika	01–51	21	ks. taulukko “Suunnanvaihtosyklit”
P39	Villa Moottorin vastasuunta, käyntiaika	01–51	01	ks. taulukko “Suunnanvaihtosyklit”
P40	Villa Moottorin taukoaika	01–14	09	ks. taulukko “Taukoajat”
P41	Siliävät kuidut Hellävarainen Lämmönvaihtimen lämpötila	01–20	04	ks. taulukko “Lämmönvaihtimen lämpötila”
P42	Siliävät kuidut Hellävarainen Kuivausilman lämpötila	00–46	11	ks. taulukko “Kuivausilman lämpötila”
P43	Siliävät kuidut Hellävarainen Moottorin ensisijainen suunta, käyntiaika	01–51	35	ks. taulukko “Suunnanvaihtosyklit”
P44	Siliävät kuidut Hellävarainen Moottorin vastasuunta, käyntiaika	01–51	35	ks. taulukko “Suunnanvaihtosyklit”

Pääkäyttäjätaso (ohjelmoititila)

Ohjelma	Kuvaus	Mahdollinen asetusarvo	Esiasetus	Selitys
P45	Siliävät kuidut Hellävarainen Moottorin taukoaika	01–14	02	ks. taulukko “Taukoajat”
P46	Siliävät kuidut Lämmönvaihtimen lämpötila	01–20	10	ks. taulukko “Lämmönvaihtimen lämpötila”
P47	Siliävät kuidut Kuivausilman lämpötila	00–46	31	ks. taulukko “Kuivausilman lämpötila”
P48	Siliävät kuidut Moottorin ensisijainen suunta, käyntiaika	01–51	35	ks. taulukko “Suunnanvaihtosyklit”
P49	Siliävät kuidut Moottorin vastasuunta, käyntiaika	01–51	35	ks. taulukko “Suunnanvaihtosyklit”
P50	Siliävät kuidut Moottorin taukoaika	01–14	02	ks. taulukko “Taukoajat”
P51	Puhaltimen tahdistus päällä / pois päältä	00 01	00	00 = pois 01 = päällä
P55	Päättymisen merkkiääni	00 01 02	01	00 = pois 01 = normaali 02 = kova
P56	Painikeääni	00 01 02	01	00 = pois 01 = normaali 02 = kova
P57	Tervehdysääni	00 01 02	01	00 = pois 01 = normaali 02 = kova
P58	Virheääni	00 01	01	00 = pois 01 = päällä
P59	Valokenttien kirkkaus	01 02 03 04 05 06 07	07	Valitun kentän kirkkaus
P60	Himmennettyjen valokenttien kirkkaus	01 02 03 04 05 06 07	02	01 = 10 % maksimikirkkaudesta 02 = 20 % maksimikirkkaudesta 03 = 30 % maksimikirkkaudesta 04 = 40 % maksimikirkkaudesta 05 = 50 % maksimikirkkaudesta 06 = 60 % maksimikirkkaudesta 07 = 70 % maksimikirkkaudesta

Ohjelma	Kuvaus	Mahdollinen asetusarvo	Esiasetus	Selitys
P61	Näytön kirkkaus	01 02 03 04 05 06 07 08 09 10 11 12 13 14 15	08	Seitsemän segmentin näytön kirkkaus
P62	Valmiustila Näytöt	00 01 02 03 04	02	00 = pois 01 = päälle 10 minuutin kuluttua, ei ohjelman käydessä 02 = päälle 10 minuutin kuluttua 03 = päälle 30 minuutin kuluttua, ei ohjelman käydessä 04 = päälle 30 minuutin kuluttua
P63	Valmiustila Kone	00 01 02 03	01	00 = ei poiskytkentää 01 = 15 minuutin kuluttua 02 = 20 minuutin kuluttua 03 = 30 minuutin kuluttua
P65	Pidennetty jäähdytys	00 01	01	00 = pois 01 = päällä
P66	Jäähdytyslämpötila	00–15	15	00 = 40 °C/104 °F 01 = 41 °C/106 °F 02 = 42 °C/108 °F 03 = 43 °C/109 °F 04 = 44 °C/111 °F 05 = 45 °C/113 °F 06 = 46 °C/115 °F 07 = 47 °C/117 °F 08 = 48 °C/118 °F 09 = 49 °C/120 °F 10 = 50 °C/122 °F 11 = 51 °C/124 °F 12 = 52 °C/126 °F 13 = 53 °C/127 °F 14 = 54 °C/129 °F 15 = 55 °C/131 °F
P67	Muisti	00 01	00	00 = pois 01 = päällä

Pääkäyttäjätaso (ohjelmoititila)

Ohjelma	Kuvaus	Mahdollinen asetusarvo	Esiasetus	Selitys
P68	Pöyhintä	00 01 02 03 04 05 06 07 08 09 10 11 12	02	00 = pois 01 = 1 h 02 = 2 h 03 = 3 h 04 = 4 h 05 = 5 h 06 = 6 h 07 = 7 h 08 = 8 h 09 = 9 h 10 = 10 h 11 = 11 h 12 = 12 h
P70	Puhdista sihdit	00–55	55	00 = pois xx = xx h 55 = 55 h
P71	Ajastus	00 01	00	00 = pois 01 = päällä
P74	Toiminta luukun avaus	00 01	00	00 = pois = ohjelma päättyy, kun luukku avataan 01 = päällä = ohjelma vain keskeytyy, kun luukku avataan
P85	Paineanturi (ulk.)	00 01 02	00	00 = pois 01 = työkosketin (sulkeva) 02 = lepokosketin (avaava)
P86	Ulkoinen poistoventtiili	00 01	00	00 = ei 01 = kyllä
P87	Ulkoinen poistoventtiili viive	00–99	00	00 = ei mitään 01 = 1 s 02 = 2 s 99 = 99 s
P88	Lisäpuhallin	00 01	00	00 = pois 01 = päällä
P91	KOM-modulin valinta	00 01 02	00	00 = pois 01 = sisäinen moduuli 02 = ulkoinen moduuli
P92	Ulk. ohjelman lukitus	00 01	01	00 = pois 01 = päällä

Lämmönvaihtimen lämpötila

Asetusarvo näytössä	Lämpötila
01	55 °C/131 °F
02	60 °C/140 °F
03	65 °C/149 °F
04	70 °C/158 °F
05	75 °C/167 °F
06	80 °C/176 °F
07	85 °C/185 °F

Asetusarvo näytössä	Lämpötila
08	90 °C/194 °F
09	95 °C/203 °F
10	100 °C/212 °F
11	105 °C/221 °F
12	110 °C/230 °F
13	115 °C/239 °F
14	120 °C/248 °F
15	125 °C/257 °F
16	130 °C/266 °F
17	135 °C/275 °F
18	140 °C/284 °F
19	145 °C/293 °F
20	150 °C/302 °F

Kuivausilman lämpötila

Asetusarvo näytössä	Lämpötila
00	kylmä
01	30 °C/86 °F
02	31 °C/88 °F
03	32 °C/90 °F
04	33 °C/91 °F
05	34 °C/93 °F
06	35 °C/95 °F
07	36 °C/97 °F
08	37 °C/99 °F
09	38 °C/100 °F
10	39 °C/102 °F
11	40 °C/104 °F
12	41 °C/106 °F
13	42 °C/108 °F
14	43 °C/109 °F
15	44 °C/111 °F
16	45 °C/113 °F
17	46 °C/115 °F
18	47 °C/117 °F
19	48 °C/118 °F
20	49 °C/120 °F
21	50 °C/122 °F
22	51 °C/124 °F
23	52 °C/126 °F
24	53 °C/127 °F
25	54 °C/129 °F
26	55 °C/131 °F
27	56 °C/133 °F

Asetusarvo näytössä	Lämpötila
28	57 °C/135 °F
29	58 °C/136 °F
30	59 °C/138 °F
31	60 °C/140 °F
32	61 °C/142 °F
33	62 °C/144 °F
34	63 °C/145 °F
35	64 °C/147 °F
36	65 °C/149 °F
37	66 °C/151 °F
38	67 °C/153 °F
39	68 °C/154 °F
40	69 °C/156 °F
41	70 °C/158 °F
42	71 °C/160 °F
43	72 °C/162 °F
44	73 °C/163 °F
45	74 °C/165 °F
46	75 °C/167 °F

Suunnanvaihtosyklit

Asetusarvo näytössä	Sekuntia
01	20 s
02	22 s
03	24 s
04	26 s
05	28 s
06	30 s
07	32 s
08	34 s
09	36 s
10	38 s
11	40 s
12	42 s
13	44 s
14	46 s
15	48 s
16	50 s
17	52 s
18	54 s
19	56 s
20	58 s
21	60 s
22	62 s

Asetusarvo näytössä	Sekuntia
23	64 s
24	66 s
25	68 s
26	70 s
27	72 s
28	74 s
29	76 s
30	78 s
31	80 s
32	82 s
33	84 s
34	86 s
35	88 s
36	90 s
37	92 s
38	94 s
39	96 s
40	98 s
41	100 s
42	102 s
43	104 s
44	106 s
45	108 s
46	110 s
47	112 s
48	114 s
49	116 s
50	118 s
51	120 s

Taukoajat

Asetusarvo näytössä	Sekuntia
01	2 s
02	3 s
03	4 s
04	5 s
05	6 s
06	7 s
07	8 s
08	9 s
09	10 s
10	11 s
11	12 s
12	13 s
13	14 s
14	15 s

Ohjelmointitilasta poistuminen

- Kun haluat poistua ohjelmointitilasta, kierrä kuivausrummun ohjelmanvalitsin asentoon ⏻.

Kuivausrummun virta kytkeytyy pois päältä.

Nukkasihdin puhdistus

⚠ Kuivausrummun käyttö ilman nukkasihtiä aiheuttaa tulipalovaaran.
Ilmakanavat, lämmitysjärjestelmä ja poistoilmaputkisto voivat tukkeutua syttyä palamaan, jos kuivausrumpua käytetään ilman nukkasihtiä.
Nukkasihtiä ei saa irrottaa puhdistusta varten.
Älä missään tapauksessa käytä kuivausrumpua ilman nukkasihtiä.
Vaihda vahingoittunut nukkasihti välittömästi uuteen.

Pyykistä irtoava nukka kertyy nukkasihtiin. Nukkasihti pitää puhdistaa vähintään kerran työpäivän aikana sekä aina, kun näyttöön tulee siitä ilmoitus. Jos nukkaa kertyy paljon, puhdista nukkasihti useita kertoja päivässä.

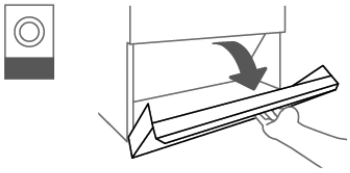

■ Avaa nukkasihdin luukku.

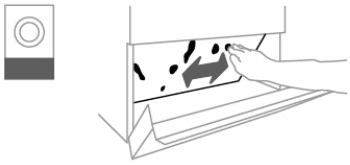

■ Irrota nukka sihdistä käsin.

Älä käytä puhdistukseen mitään teräviä tai teräväreunaisia välineitä. Ne voivat vahingoittaa nukkasihtiä.

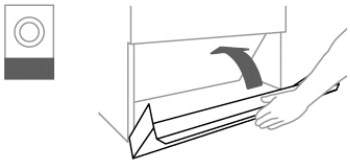

■ Sulje nukkasihdin luukku nukkasihdin puhdistuksen jälkeen.

Rummun ja koneen ulkovaipan puhdistus

⚠ Sähköiskuvaara ja hengenvaara.
Älä aloita kuivausrummun puhdistusta tai huoltoa, ennen kuin se on kokonaan erotettu sähköverkosta.
Kytke virta pois rakennuskohtaisesta pääkytkimestä aina ennen koneen puhdistusta ja huoltoa.
Kuivausrumpua ei saa koskaan puhdistaa painepesurilla tai suihkuttamalla vettä koneen päälle.

⚠ Liuotinpitoisen puhdistus- ja hankausaineiden aiheuttama vaurioiden vaara.
Liuottimia sisältävät puhdistusaineet, hankausaineet, lasinpesu- tai yleispuhdistusaineet voivat vahingoittaa muovipintoja ja muita koneen osia.
Puhdista kuivausrumpu vain kevyesti kostutetulla pehmeällä liinalla, jossa on vähän mietoa pesuainetta tai saippuaa.

- Puhdista luukun sisäpuolen tiiviste koko matkaltaan pehmeällä liinalla.
- Jos olet kuivannut tärkättyä pyykkiä, pyyhi kuivausrummun sisäpinta pehmeällä ja kostealla liinalla.
- Kuivaa lopuksi kaikki osat pehmeällä pyyhkeellä.
- Koneen teräksiset osat (kuten rummun) voit puhdistaa myös ruostumattoman teräksen puhdistukseen tarkoitetulla aineella.

Kuivausrummun ilmanottoaukko sijaitsee koneen takana.
Ilmanottoaukkoa ei missään tapauksessa saa tukkia tai peittää.
Pidä kuivausrummun ympäristö puhtaana ja nukattomana, etenkin ilmanottoaukon läheltä.

Vuosittain suoritettavat puhdistustoimet

Miele-huollon tai muun koulutetun huoltohenkilön on tarkastettava kuivausrummun koko sisätila ja poistoilmaputkisto **kerran vuodessa** nukkakertymien varalta ja puhdistettava ne tarvittaessa. Sähkölämmitteisissä kuivausrummuissa Miele-huollon on lisäksi tarkastettava lämmönvaihdin ja lämpökuilu. Kaasulämmitteisissä kuivausrummuissa on tarkastettava polttimet ja poltintila.

Vianetsintä

Ilmoitus	Syy ja toimenpide
Näyttöruutu pysyy pimeänä.	Kuivausrumpu ei saa virtaa. ■ Tarkista pistotulppa, pääkytkin ja koneen rakennuskohtaiset sulakkeet.

Ongelma	Syy ja toimenpide
Kondenssivettä tulee ulos oudosta paikasta.	Kondenssiveden poistoaukko on tukossa. ■ Tarkasta se ja puhdista se tarvittaessa. Pääset siihen käsiksi koneen takana olevan huoltoluukun kautta.
Koneen kuivausteho heikkenee.	Kuivausrummun nukkasihti on likainen. ■ Tarkasta kuivausrummun nukkasihti ja puhdista se tarvittaessa.
	Ilmankierto on riittämätön ■ Varmista, etteivät kuivausrummun ilmanottoaukot ja poistoilmaputki ole tukossa tai peitettynä.
	Huoneenlämpötila on liian korkea (>45 °C) ■ Huolehdi sijoituspaikan riittävästä tuuletuksesta. ■ Liitä kuivausrumpu tarvittaessa ulkoiseen raitis- ja poistoilmaliitäntään.
Untuvatäytteiset tyynyt aiheuttavat hajua kuivauksen yhteydessä.	Untuville on ominaista, että ne muodostavat lämmetessään hajua. ■ Hajun saa pois tuulettamalla kuivauksen jälkeen.
Synteettisistä kuiduista valmistetut tekstiilit ovat kuivauksen jälkeen sähköisiä.	Staattisen sähkölatauksen muodostuminen on tyypillistä synteettisille kuiduille. ■ Voit vähentää sähköisyyttä lisäämällä huuhteluainetta pyykin viimeiseen huuhteluveteen.
Tekstiileihin muodostuu nukkaa.	Tekstiileistä irtoaa nukkaa, joka on muodostunut pääosin niiden käytössä, mutta osittain myös pesun aikana. Rumpukuivaus ei juurikaan vaikuta nukan muodostumiseen. Syntynyt nukka kertyy kuivausrummun nukkasihteihin ja hienosuodattimeen, joista se on helppo poistaa. ■ Ks. kappale “Puhdistus ja hoito”.
Kuivaus kestää liian kauan tai ohjelma keskeytyy itsestään.	Näyttöön voi tulla kehotus puhdistaa ilmakanavat ja ilmanohjausalue. ■ Käy läpi kaikki mahdolliset syyt seuraavassa kuvatulla tavalla.
	Nukka on tukkinut nukkasihdin. ■ Poista nukka.
	Ilmanohjausalue on tukossa, koska sinne on kertynyt esim. hiuksia ja nukkaa. ■ Puhdista ilmanohjausalue.

Ongelma	Syy ja toimenpide
	■ Irrota täyttöaukon alueella oleva peitelevy, niin pääset puhdistamaan sen alapuolisen ilmanohjausalueen.
	Poistoilmaputki tai sen suuaukko on tukossa (nukkaa, hiuksia). ■ Tarkasta ja puhdista kaikki poistoilmaliitännän osat (muuriputki, ulkosäleikkö, kaarteet ja mutkat).
	Kone ei saa riittävästi tuloilmaa, esim. koska sijoitustila on erittäin pieni. ■ Avaa sijoitustilan ovi tai ikkuna kuivauksen ajaksi, jotta kone saa ilmaa.
	Tekstiilejä ei ole lingottu riittävän hyvin. ■ Linkoa pestävät tekstiilit jatkossa suuremmalla linkousnopeudella.
	Kuivausrummussa on liikaa pyykkiä. ■ Noudata kunkin ohjelman enimmäistäyttömäärää.
	Metallisten vetoketjujen vuoksi elektroniikka ei ole pystynyt arvioimaan kuivuusastetta oikein. ■ Avaa jatkossa vaatteiden vetoketjut. ■ Mikäli ongelma toistuu, kuivaa pitkiä vetoketjuja sisältävät tekstiilit jatkossa Aikakuivauksella.
Rumpuun kertyy kondenssivettä.	Kuivausrumpu on liitetty kokoojapoistoputkeen. ■ Kuivausrummun saa liittää kokoojapoistoputkeen vain, kun siihen asennetaan sulkuläppä. ■ Tarkasta sulkuläppä säännöllisesti vikojen varalta ja vaihda se tarvittaessa.

Yhteydenotto häiriötilanteissa

Ellet saa itse poistetuksi toimintahäiriötä, ota yhteys Miele-kauppiaaseen tai Miele-huoltoon.

Miele-huollon puhelinnumero löytyy tämän vihkosen takakannesta.

Huolto tarvitsee laitteen tyyppi- ja valmistusnumeron. Nämä tiedot löytyvät laitteen arvokilvestä.

Erikseen ostettavat lisävarusteet

Mahdollisia lisävarusteita ja varaosia tähän kuivausrumpuun saat Miele-kauppiaaltasi tai Miele-huoltoliikkeestä.

Asennus

Asennuksen edellytykset

⚠ Vääränlaisen asennuksen aiheuttama henkilö- ja esinevahinkojen vaara.

Kuivausrummun vääränlainen asennus voi johtaa henkilö- ja esinevahinkoihin.

Kuivausrummun asennus ja käyttöönotto on jätettävä valtuutetun Miele-huoltoliikkeen tehtäväksi.

▶ Kuivausrumpu on asennettava voimassa olevien säädösten ja normien mukaisesti.

▶ Kuivausrumpua saa käyttää vain tiloissa, joissa on riittävä ilmanvaihto ja joissa lämpötila ei voi laskea alle nollan.

▶ Kuivausrumpua ei saa sijoittaa suljettavan oven tai liukuoven aakse. Viereiset kalusteet tai esineet eivät saa rajoittaa kuivausrummun luukun avautumiskulmaa. Kone on sijoitettava niin, että luukun saa aina kokonaan auki.

Yleiset käyttöedellytykset

Tämä kuivausrumpu on tarkoitettu vain ammattikäyttöön ja sitä saa käyttää vain sisätiloissa.

Kuivausrumpua ei saa sijoittaa tiloihin, joissa lämpötila voi laskea alle 0 °C:n.

Tietyntyyppiset rakenteet voivat edistää melun tai tärinän etenemistä.

Vinkki: Mikäli käyttöpaikan äänieristys- ja meluntorjuntavaatimukset ovat erityisen tiukat, anna asiantuntijan hyväksyä sijoituspaikan äänieristys.

Kuljetus

Kuivausrumpua ei saa kuljettaa ilman kuljetuslavaa.
Kuljetus on toteutettava sopivilla kuljetusvälineillä.

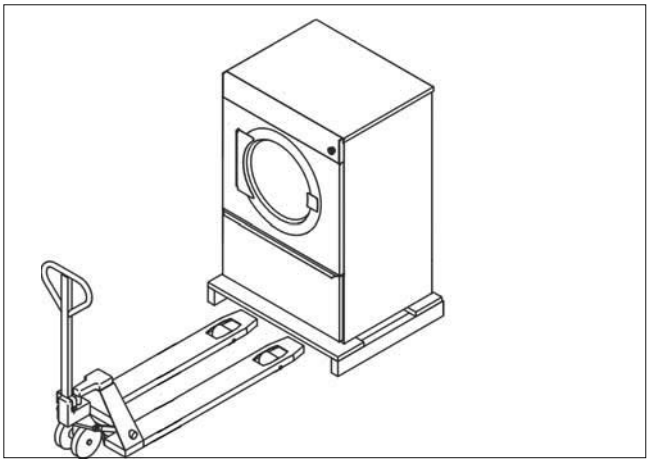

Kuivausrummun nostamiseen lavalta sijoituspaikkaan on käytettävä sopivia nostovaljaita.

Kuivausrummun sijoittaminen paikalleen

- Sijoita kuivausrumpu täysin tasaiselle vaakasuoralle ja kiinteälle alustalle, joka kestää teknisissä tiedoissa annetun lattiaan kohdistuvan kuormituksen.

Kuivausrummun paino jakautuu alustaan pistekuormana neljän ruuvijalan kohdalle. Erillistä kiinnitysalustaa ei tarvita. Lattian epätasaisuudet on kuitenkin tasattava.

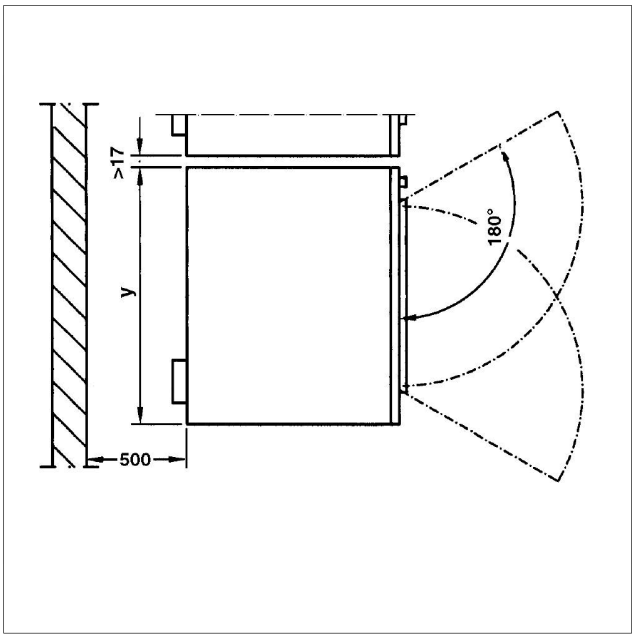

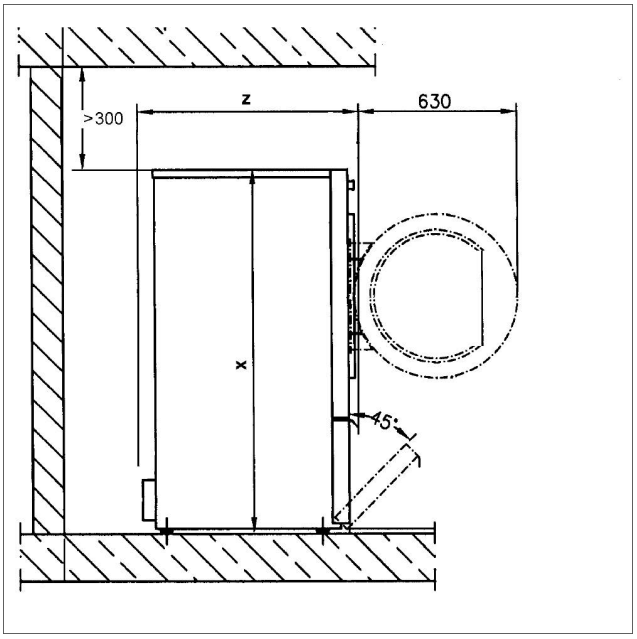

	PDR 514/518/522/914/918/922	PDR 528/544/928/944
x	1 400 mm	1 640 mm
y	906 mm	1 206 mm
z	PDR 514/914: 852 mm PDR 518/918: 1 035 mm PDR 522/922: 1 164 mm	PDR 528/928: 1 018 mm PDR 544/944: 1 384 mm

- Huoltotöiden helpottamiseksi koneen takaseinän ja seinän väliin on jätettävä vähintään 500 mm:n väli. Annettuja etäisyyksiä seinään ei saa alittaa.
- Aseta kuivausrumpu luotisuoraan säätämällä sen ruuvijalkoja. Käytä suoristamiseen vesivaakaa.

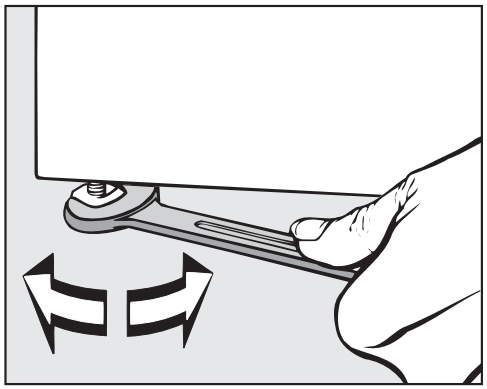

- Kiristä ruuvijalkojen vastamutterit koneen suoristamisen jälkeen kita-avaimella koneen pohjalevyä vasten.

Kiinnitys

- Jotta kuivausrumpu pysyisi vakaasti paikallaan, sen ruuvijalat on kiinnitettävä alustaan mukana toimitettujen kiinnityskiskojen avulla.

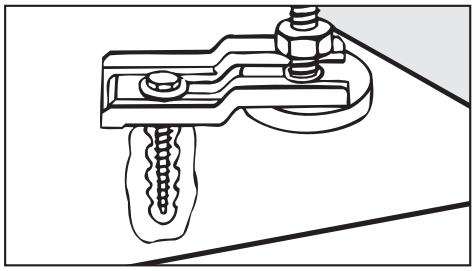

Mukana toimitetut kiinnitystarvikkeet on tarkoitettu betonilattiaan. Jos alusta on jotain muuta materiaalia, tilaa sopivat kiinnitystarvikkeet erikseen.

Sähköliitäntä

Sähköliitäntä on aina annettava valtuutetun sähköasentajan tehtäväksi.

▶ Kuivausrummun saa liittää sähköverkkoon vain kansallisten ja paikallisten määräysten mukaisesti. Myös paikallisen sähkölaitoksen ja vakuutusyhtiön määräyksiä, työsuojelumääräyksiä sekä hyväksyttyjä työtapoja on ehdottomasti noudatettava.

▶ Kuivausrummun luotettava ja varma toiminta on taattu ainoastaan silloin, kun kuivausrumpu on liitetty julkiseen sähköverkkoon.

Kuivausrummun ottojännite, ottoteho ja sähköliitännän sulakekoko on ilmoitettu koneen arvokilvessä. Varmista ennen koneen liittämistä sähköverkkoon, että sähköverkon jännite vastaa koneen arvokilvessä mainittua!

Jos jännitearvot poikkeavat toisistaan, kuivausrumpu saattaa vahingoittua liian suuren ottojännitteen vuoksi.

▶ Jos arvokilvessä on mainittu useita jännitevaihtoehtoja, kuivausrumpu voidaan varustaa vastaamaan käytettävän verkon jännitettä. Tarvittavat muutostyöt saa tehdä vain Miele-huolto tai Mielen valtuuttama huoltoliike. Toimenpide on tehtävä kytkentäkaavion ohjeiden mukaisesti.

Kuivausrumpu voidaan liittää sähköverkkoon kiinteästi tai IEC 60309-1:n mukaisen pistotulppaliitännän välityksellä. Jos kone liitetään sähköverkkoon kiinteästi, liitäntä on varustettava kaikki koskettimet avaavalla erotuskytkimellä.

Erotuskytkimeksi soveltuvat kytkimet, joiden erotusväli on yli 3 mm. Tällaisia ovat mm. johdonsuojakatkaisimet, sulakkeet ja kontaktorit (IEC/EN 60947).

Erotuskytkin (ja mahdollinen pistotulppaliitäntä) on varmistettava siten, ettei konetta voi tahattomasti tai asiattomien henkilöiden toimesta kytkeä takaisin sähköverkkoon, ellei muulla tavoin voida varmistaa, että kyseinen sähköliitäntä pysyy jännitteettömänä.

Vinkki: Suosittelemme kuivausrummun liittämistä sähköverkkoon pistotulppaliitännän välityksellä, koska sähköturvallisuuden tarkistukset (esim. huoltotöiden yhteydessä) on silloin helpompi suorittaa.

▶ Koneen toimintaa automaattisesti sääteleviä kytkimiä, kuten kellokytkimiä, ei saa käyttää.

Siltakytkentöjen (hyppyjohdinten) siirtäminen tai poistaminen voi heikentää kuivaustulosta.
Jos lämpövastusten siltakytkentöjä (hyppyjohtimia) poistetaan/siirretään lämmitystehon pienentämiseksi, kuivaustulos saattaa heikentyä. Pyykin lajin, poistoilmaputken pituuden ja ulkolämpötilan mukaan voi käydä niin, että toivottua kuivaustulosta ei enää saavuteta. Kun lämmitystehoa pienennetään, ilmoitettuja kulutusarvoja ei enää saavuteta.

▶ Mikäli paikalliset määräykset edellyttävät vikavirtasuojakytkimen asentamista, muista ehdottomasti käyttää tyypin B vikavirtasuojakytkintä (vaihto- ja tasavirralla toimiva).

▶ Kuivausrummun asennuksen jälkeen on toteutettava potentiaalin tasaus. Tähän on käytettävä paikallisten ja kansallisten asennusmääräysten mukaista potentiaalin tasainta.

Tuloilma/Poistoilma

Kuivausrumpua saa käyttää vain, kun poistoilmaliitäntä on tehty asianmukaisesti ja huonetilaan on järjestetty riittävä tuuletus.

Höyryliitäntä (vain höyrylämmitteiset mallit)

Höyryliitännän saa tehdä vain valtuutettu asentaja. Suorita höyryliitäntä mukana toimitettujen asennusohjeiden mukaisesti.

Kuumavesiliitäntä (vain lämminvesilämmitteiset mallit)

Kuumavesiliitännän saa tehdä vain valtuutettu asentaja.

Suorita kuumavesiliitäntä mukana toimitettujen asennusohjeiden mukaisesti.

Jos liitäntä halutaan varustaa sulkuventtiilillä, venttiili on asennettava rakennuskohtaisesti.

Kaasuliitäntä (vain kaasulämmitteiset mallit)

Kaasuliitännän saa tehdä vain valtuutettu asentaja ja asennuksessa on noudatettava kansallisia määräyksiä.

Kaasupistorasian käyttö ei ole sallittua, koska sen läpivirtausmäärä on liian pieni koneen ilmoitettuun lämmitystehoon nähden.

Kaasulämmitys on tehtaalla säädetty laitteen kaasuteknisten merkintöjen mukaisesti (ks. tarra koneen takaseinässä).

Jos vaihdat kaasulaatua, tarvitset muuntosarjan. Niitä voi tilata Mielen asiakaspalvelusta. Ilmoita muuntosarjaa tilatessasi koneen tyyppi ja konenumero sekä käyttämäsi kaasun kaasulaji, kaasuryhmä, kaasuliitäntäpaine ja laitteen sijoitusmaa. Kaasulajin vaihdon edellyttämät muuntotyöt saa suorittaa vain valtuutettu asentaja.

⚠ Sähköiskuvaara ja loukkaantumisvaara, jos kuivausrumpua käytetään sen ulkovaipan ollessa auki tai osittain tai kokonaan irrotettuna.
Kun ulkovaipan osia on irrotettu, koneen sähköisiin ja liikkuviin osiin voi koskea vahingossa.
Varmista kuivausrummun paikalleen sijoittamisen jälkeen, että kaikki ulkovaipan irrotetut osat on asennettu asianmukaisesti takaisin paikoilleen.

Laiteparin muodostus (pairing)

Noudata seuraavia ohjeita, kun haluat yhdistää kuivausrummun langattomaan verkkoon.

Pääkäyttäjätasolle siirtyminen

- Kytke koneen virta päälle kiertämällä kiertovalitsin asennosta ⏻ mihin tahansa muuhun asentoon.
- Avaa kuivausrummun luukku.
- Pidä nyt hipaisupainiketta Start/Stop painettuna ja sulje luukku.
- Pidä edelleen hipaisupainiketta Start/Stop painettuna, kunnes Start/Stop alkaa ensin vilkkua ja sitten palaa yhtäjaksoisesti.

Nyt olet koneen pääkäyttäjätasolla.

Yhteyden muodostus paikalliseen verkkoon WPS:n avulla

- Kun olet pääkäyttäjätasolla valitse nuolipainikkeilla < tai > ohjelmointitoiminto P91.
- Valitse sitten sisäinen tiedonsiirtomoduuli -01 nuolipainikkeilla < tai >.
- Vahvista valintasi koskettamalla hipaisupainiketta Start/Stop.
- Kytke kuivausrummun virta uudelleen päälle kiertämällä kiertovalitsin asentoon ⏻.
- Kytke nyt koneen virta päälle kiertämällä kiertovalitsin asennosta ⏻ mihin tahansa muuhun asentoon.
- Pidä painiketta ⏱ painettuna neljän sekunnin ajan, kunnes APP tulee näyttöön.
- Pidä lopuksi painiketta ⏱ painettuna kahden sekunnin ajan, kunnes UPS tulee näyttöön.

Ajastin käynnistyy.

- Paina annetun ajan sisällä reitittimen WPS-painiketta.

Verkkoyhteys muodostuu nyt WPS:n avulla.

Koneesi on nyt liitetty onnistuneesti verkkoon.

Tilapäisen verkkoyhteyden muodostus Soft APn avulla

Kuivausrummun yhdistäminen verkkoon Soft-AP:n avulla on mahdollista vain, kun se ei ole vielä yhdistettynä mihinkään verkkoon.

- Kun olet pääkäyttäjätasolla valitse nuolipainikkeilla < tai > ohjelmointitoiminto P91.
- Valitse sitten sisäinen tiedonsiirtomoduuli -01 nuolipainikkeilla < tai >.
- Vahvista valintasi koskettamalla hipaisupainiketta Start/Stop.
- Kytke kuivausrummun virta uudelleen päälle kiertämällä kiertovalitsin asentoon ⏻.
- Kytke nyt koneen virta päälle kiertämällä kiertovalitsin asennosta ⏻ mihin tahansa muuhun asentoon.
- Pidä hipaisupainiketta ⏱ painettuna, kunnes APP tulee näyttöön.

Ajastin käynnistyy. Kuivausrumpu avaa Soft-AP:n 10 minuutin ajaksi.

- Muodosta yhteys Device Connectorilla Miele MOVEssa.

Verkottaminen

Kun yhteys on muodostettu sanan A·P·P pisteet alkavat vilkkua.

Jatka Device Connectorilla Miele MOVEssa.

Verkkoyhteyden muodostus LAN-kaapelin avulla

Jos haluat liittää koneen verkkoon kaapelin avulla, tarvitset lisävarusteena saatavan tiedonsiirtomoduulin XKM 3200 WL PLT.

- Kun olet pääkäyttäjätasolla valitse nuolipainikkeilla < tai > ohjelmointitoiminto P91.
- Valitse lopuksi KOM-moduuli -02 nuolipainikkeilla < tai >.
- Vahvista valintasi koskettamalla hipaisupainiketta Start/Stop.
- Yhdistä kone verkkokaapelin välityksellä reitittimeen. Reitittimellä on oltava internetyhteys.

Koneesi on nyt liitetty onnistuneesti verkkoon.

Järjestelmävaatimukset, WLAN

- WLAN 802.11b/g/n
- 2,4-GHz-kaista
- WPA/WPA2-salaus
- DHCP otettu käyttöön
- multicastDNS/Bonjour / IGMP Snooping otettu käyttöön
- avoimet portit 443, 80, 53 ja 5353
- IP DNS-palvelin= IP oletysyhdyskäytävä/reititin
- Mesh-/Repeater-käyttö: sama SSID ja salasana kuin oletusyhdyskäytävällä/reitittimellä
- SSID:n on oltava jatkuvasti näkyvissä

Järjestelmävaatimukset, LAN

- DHCP otettu käyttöön
- multicastDNS/Bonjour / IGMP Snooping otettu käyttöön
- avoimet portit 443, 80, 53 ja 5353
- IP DNS-palvelin= IP oletysyhdyskäytävä/reititin

WLAN-signaalinvoimakkuus – Ohjearvo

WLAN-signaalinvoimakkuus on vain karkea ohjearvo. Mitään sitovaa sen perusteella ei voi luvata.

WLAN-signaalinvoimakkuuden voi tarkistaa MDU:lla tai suoraan koneesta.

WLAN-signaalinvoimakkuus		Merkitys
MDU	*	
76–100 %	3/3**	Luotettava käyttö yleensä mahdollista
51–75 %	2/3	
26–50 %	1/3	Käyttö yleensä mahdollista
1–25 %	0/3	Luotettava käyttö ei yleensä mahdollista
0 %		Käyttö ei mahdollista

* Näkyy koneen näytössä
** Palkkien määrä 3/3–0/3

Signaalinvoimakkuuteen voivat vaikuttaa monet asiat, kuten:

- onko huoneessa ihmisiä vai ei
- ovatko ovet kiinni vai auki
- onko huonekaluja siirretty
- muuttuvat radiotaajuuslähteet tai häiriöt
- muut Bluetooth- tai WLAN-yhteyttä käyttävät laitteet

Tietoverkkotekniikan käsitteitä

Tukiasema (Access Point)

Tukiasema (Access Point)
WLAN-verkon liityntäpiste, joka voi olla integroituna reitittimeen tai erillinen laite. Tukiasema toimii kaikkien verkossa toimivien WLAN-yhteensopivien laitteiden, kuten tietokoneiden, älylaitteiden tai Miele-koneiden rajapintana.

DHCP

Dynamic Host Configuration Protocol
DHCP-protokolla mahdollistaa IP-osoitteiden automaattisen määrityksen (reitittimeen integroidun CHCP-palvelimen avulla) kaikille verkossa oleville laitteille (kuten tietokoneille, tulostimille, Miele-koneille). Yksittäisten koneiden on oltava konfiguroituja CHCP-protokollaa varten.

dLAN

direct Local Area Network
Tiedonsiirto rakennuksen sähköverkossa.

DNS

Domain Name System
DNS-palvelimet (internetin nimipalvelujärjestelmä) ohjaavat verkkotunnusten (internetosoitteiden) muutamista IP-osoitteiksi ja päin vastoin.

Ethernet

Ethernet
Langallisten lähiverkkojen standardoitu tiedonsiirtotekniikka, joka toimii eri tiedonsiirtonopeuksilla (10/100/1 000 Mbit/s).

IEEE

Institute of Electrical and Electronics Engineers
Kansainvälinen tekniikan alan ammattijärjestö, jonka jäsenistö koostuu pääasiassa sähkö- ja tietotekniikan alojen insinööreistä.

IP-osoite

Internet Protocol Adresse			
Jokainen verkko, joka on liitettynä internetiin, saa maailmanlaajuisesti yksilöllisen IP-osoitteen. IP-osoitteen toimintaperiaate on sama kuin puhelinnumeron puhelinverkossa. Internetin nopean laajenemisen vuoksi kaikki IPv4:n osoitteet on jo jaettu. Lisätarpeen kattamiseksi käyttöön otettiin IPv6-protokolla. Nykyisin IPv4:ää ja IPv6:tta käytetään rinnakkain.			
IPv4	Neljän pisteillä toisistaan erotetun luvun (0–255) sarja. Erilaisia osoitevaihtoehtoja on 2^{32} (n. 4,3 miljardia). Esimerkki: 173.194.0.155		
IPv6	Muodostuu kahdeksasta toisistaan kaksoispisteellä erotetusta neljän numeron sarjasta (heksadesimaalijärjestelmä). Erilaisia osoitevaihtoehtoja on 2^{128} (340 sekstiljoonaa). Esimerkki: 2001:0638:a000:3501:0230:7000:c000:d76e		
Aliverkonpeite (IPv4)	Aliverkonpeite jakaa internetosoitteen aliverkon osoitteeseen ja aliverkon sisällä laitteen yksilöivään osaan, aivan kuten puhelinnumeroissa suunta- tai tunnusnumero ja alanumero. Aliverkon osoite on sama kaikilla samassa verkossa toimivilla laitteilla. Laitteen yksilöivä osa on kaikilla samassa verkossa toimivilla laitteilla erilainen. Verkkoluokkia on viisi (A-E). Yksityiskäytössä käytetään vain verkkoluokkaa C.		
	Esimerkkejä:		
	Verkko-osoite	Aliverkonpeite	Käytettävissä oleva osoiteavaruus
	192.168.7.11	255.255.255.0	192.168.7.1 — 192.168.7.254
	172.16.232.15	255.255.0.0	172.16.0.1 — 172.16.255.254
Otsikkotietojen pituus (IPv6)	Vastaa aliverkonpeitettä.		

LAN

Local Area Network
Paikalliset verkot rajoitetulla alueella (kotitaloudet, yritykset)

multicast DNS/Bonjour (Apple)

multicast DNS/Bonjour (Apple)
Ohjaa kysymykset ja vastaukset kaikille verkon laitteille, jotka tukevat tätä palvelua ja kirjautuvat verkkoon identtisillä nimillä. **Huomaa!** Useissa reitittimissä tämä palvelu tulee erikseen sallia. Vasta sen jälkeen Miele-koneet pystyvät vaihtamaan tietoja keskenään.

Välityspalvelin (Proxy Server)

Välityspalvelin (Proxy Server)
Ominaisuudet: - keskitetty internetiin liitäntäpiste - sopii suurille käyttäjäryhmille - Välimuisti (cache): Usein noudettuja tietoja voidaan tallentaa myös välityspalvelimeen, ts. ne tallennetaan välimuistiin. Tällä voidaan vähentää siirrettävän tiedon määrää. - Välityspalvelimet toimivat Internet-suodattimina. Niillä voidaan estää pääsy ei-toivottuihin tai vaarallisiin verkkosisältöihin. Tällaiset sisällöt ovat ns. mustalla listalla. Nämä suodattimet toimivat molempiin suuntiin. Jos joku käyttäjä yrittää päästä kielletylle sivustolle, välityspalvelin estää sen. Vastaavasti välityspalvein estää ei-toivotun mainonnan näyttämisen käyttäjälle.

(WLAN)-reititin

(WLAN)-reititin
Reititin yhdistää verkkovalmiuksisia komponentteja. Verkonmuodostustavalla (esim. LAN, WLAN, dLAN) ei ole merkitystä. Jokainen verkossa oleva laite saa reitittimeltä yksilöllisen osoitteen, joko manuaalisesti (staattisesti) tai automaattisesti (CHCP). Tällaista yksilöllistä osoitetta verkossa kutsutaan IP-osoitteeksi, ks. .

Älylaite

Älylaite
Mobiili päätelaite, kuten älypuhelin tai tabletti.

Soft Access Point

Virtuaalinen reititin (Software enabled Access Point)
Ohjelmisto, joka mahdollistaa WLAN-yhteensopivan tietokoneen (PC, kannettava tietokone, älypuhelin, jne.) toimimaan tukiasemana.

SSID

Service Set Identifier
SSID on IEEE-standardiin 802.11 perustuvan WLAN-verkon nimi.

WEP / WPA / WPA2

Wired Equivalent Privacy / Wi-Fi Protected Access
WLAN-verkkojen salausprotokollia. Mielen komponentit tukevat WPA- ja WPA2-salausta.

Wi-Fi

Wireless Fidelity
Wi-Fi on WLAN-valmiuksisten tai sertifioitujen laitteiden tavaramerkki. Sitä käytetään yleisesti WLANin synonyyminä. WLAN on yleisempi saksankielisillä alueilla. Wi-Fi on käytössä kansainvälisesti. Miele liittyi Wi-Fi Alliancen jäseneksi 1.1.2019.

WLAN

Wireless Local Area Network	
Langaton tiedonsiirto verkossa	
WLAN 802.11b	Verkon taajuus: 2,4 GHz Tiedonsiirto: 11 Mbit/s – käytännössä n. 1,4 Mt/s
WLAN 802.11g	Verkon taajuus: 2,4 GHz Tiedonsiirto: 54 Mbit/s – käytännössä n. 6,75 Mt/s
WLAN 802.11n	Verkon taajuus: 2,4 GHz ja 5 GHz Tiedonsiirto: 600 Mbit/s – käytännössä n. 75 Mt/s
WLAN 802.11ac	Verkon taajuus: 2,4 GHz ja 5 GHz Tiedonsiirto: 1 200 Mbit/s – käytännössä n. 150 Mt/s

WPS

Wi-Fi Protected Setup
Yhteyden muodostamista langattomassa verkossa helpottava järjestelmä.
Käyttömenetelmä: Painike Kun WPS-painiketta painetaan, yhteydenmuodostusrajapinta on auki kahden minuutin ajan. Kun tänä aikana painetaan jonkin muu laitteen WPS-painiketta, laitteiden välille muodostuu automaattisesti yhteys.
Turvallisuusongelmat WPS-yhteyttä muodostettassa reitittimen WLAN-salasana voidaan lukea selväkielisenä lähes välittömästi yhteyden muodostumisen jälkeen. Jotkut reititinvalmistajat kytkevät WPS-toiminnon tehdasasetuksena pois käytöstä.

Esimerkki WLAN-verkosta

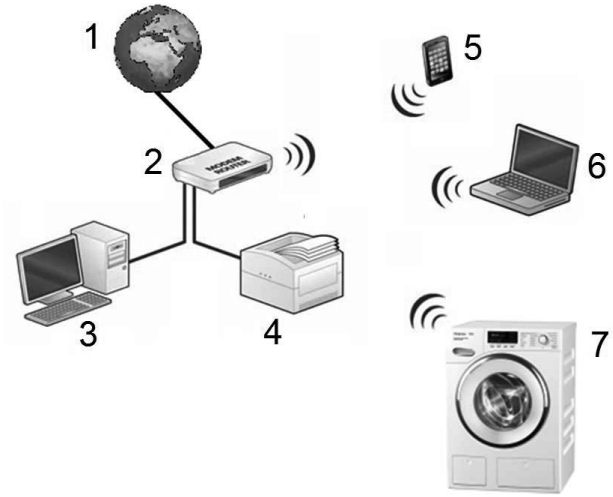

1 Internet
2 WLAN-reititin = 192.168.1.1
3 PC = 192.168.1.2
4 Tulostin = 192.168.1.3
5 Älypuhelin = 192.168.1.4
6 Kannettava tietokone = 192.168.1.5
7 Pesukone = 192.168.1.6

Jokainen verkon laite saa reitittimeltä automaattisesti IP-osoitteen (CHCP).

IP-osoitteet mahdollistavat kohdennetun tietojen jakamisen reitittimen kautta.

▶ Tähän koneeseen saa liittää vain nimenomaan Mielen hyväksymiä varusteita. Jos koneeseen asennetaan muita osia, sen takuuaika, takuu ja/tai tuotevastuu päättyvät.

Tiedonsiirtorasia

Erikseen ostettavan tiedonsiirtorasian avulla Miele Professional -koneisiin voidaan liittää Mielen ja muiden valmistajien laitteistoja. Tällaisia laitteistoja ovat mm. rahastinjärjestelmät, huippukuormitussuojat, paineanturit tai ulkoiset poistoilmaläpät.

Tiedonsiirtorasia liittyy sähköverkkoon Miele Professional -koneen kautta.

Erikseen ostettavaan sarjaan kuuluvat tiedonsiirtoasia sekä kiinnitystarvikkeet, joilla rasia on helppo kiinnittää joko koneeseen tai seinään.

XKM 3200 WL PLT

Erikseen ostettava Mielen tiedonsiirtomoduuli on tarkoitettu tiedonsiirtoyhteyden muodostamiseen tiedonsiirtovalmiuksisen Miele Professional -koneen ja Ethernet- tai WLAN-standardin mukaisen tietojenkäsittelylaitteen välille.

Tiedonsiirtomoduuli työnnetään koneissa vakiovarusteena olevaan moduuliaukkoon. Tiedonsiirtomoduuli mahdollistaa sovelluksen ja ulkoisten järjestelmien (kuten keskitettyjen älymaksujärjestelmien tai muiden maksuratkaisujen) välisen yhteydenpidon. Sen kautta saadaan myös yksityiskohtaista tietoa koneen ja käynnissä olevan ohjelman tilasta.

Tämä moduuli muodostaa perustan langalliseen viestintään Miele MOVElla.

Konetta ei voi liittää kotitalouskäyttöön tarkoitettuun “Miele@Home”-sovellukseen.

Tiedonsiirtomoduuli on tarkoitettu yksinomaan ammattikäyttöön ja se on liitettynä sähköverkkoon Miele Professional -koneen kautta. Se ei tarvitse erillistä sähköliitäntää. Tiedonsiirtomoduulista lähtevä liitäntäportti on SELV-suojattu (turvapienoisjännite) normin EN 60950 mukaisesti. Myös siihen liitettävien ulkoisten laitteiden on oltava SELV-suojattuja.

Tietosuoja ja tietoturva

Kun otat verkotustoiminnon käyttöön ja yhdistät koneesi internetiin, kone lähettää seuraavat tiedot Miele Cloudiin:

- Koneen valmistusnumero
- Konetyyppi ja malli
- Koneen tila
- Tietoja koneesi ohjelmistoversiosta

Näitä tietoja ei yhdistetä kehenkään tiettyyn henkilöön eikä niitä tallenneta pysyvästi. Tiedot tallentuvat pysyvästi ja ne yhdistetään käyttäjään vasta sen jälkeen, kun koneelle on ilmoitettu käyttäjä. Tiedonsiirto ja tietojen käsittely toteutetaan Mielen tiukkojen turvastandardien mukaisesti.

Erikseen ostettavat lisävarusteet

Verkon konfigurointi, tehdasasetukset

Voit palauttaa kaikki tiedonsiirtomoduulin tai ingegroidun WLAN-moduulin asetukset tehdasasetuksiin. Palauta verkkoasetusten tehdasasetukset ennen kuin viet koneesi kierrätykseen, myyt sen tai otat käyttöön käytetyn koneen. Vain näin voit varmistaa, että poistat koneesta kaikki henkilötiedot ja ettei koneen aiempi omistaja voi enää tarkastella tai muuttaa koneen tietoja.

Tekijänoikeudet ja lisenssit

Miele hyödyntää tiedonsiirtomoduulin käyttöön ja ohjaukseen omia tai muiden ohjelmistotoimittajien ohjelmistoja, jotka eivät ole ns. avoimen lähdekoodin lisenssien alaisia. Nämä ohjelmistot/ohjelmistokomponentit on suojattu tekijänoikeuslailla. Mielen ja kolmansien osapuolten ohjelmistotoimittajien tekijänoikeuksia on kunnioitettava.

Tämän tiedonsiirtomoduulin mukana toimitetaan lisäksi ohjelmistokomponentteja, jotka jaetaan avoimen lähdekoodin käyttöoikeusehtojen mukaan. Voit tarkastella mukana toimitettuja avoimen lähdekoodin komponentteja sekä niihin liittyviä tekijänoikeusilmoituksia, kopioita vastaavista voimassa olevista lisenssiehdoista ja tarvittaessa lisätiedoista paikallisesti IP:n mukaan verkkoselaimella *(https://<ip adresse>/Licenses)*. Siinä mainittujen avoimen lähdekoodin käyttöehtojen vastuuta ja takuuta koskevat määräykset koskevat vain kulloistenkin tekijänoikeuksien haltijoita.

Rahastin

Kuivausrumpua voidaan vaihtoehtoisesti käyttää rahastimen kanssa (esim. itsepalvelupesulakäytössä). Erikseen ostettavia rahastinjärjestelmiä on erilaisia ja erityyppisille käyttäjäryhmille sopivia. Tarjolla on niin käteisettömään maksuliikenteeseen soveltuvia kuin mekaanisella tai elektronisella kolikontunnistimella varustettuja malleja.

Rahastinjärjestelmän liittämisen yhteydessä tehtävän ohjelmoinnin saa suorittaa vain Miele-huolto tai valtuutettu huoltoliike. Rahastin ei tarvitse erillistä sähköliitäntää.

Tekniset tiedot

	PDR 514	PDR 518	PDR 522	PDR 528	PDR 544
Korkeus	1400 mm	1400 mm	1400 mm	1640 mm	1640 mm
Leveys	906 mm	906 mm	906 mm	1206 mm	1206 mm
Syvyys	852 mm	1035 mm	1162 mm	1019 mm	1385 mm
Syvyys luukku avattuna	1456 mm	1639 mm	1768 mm	1623 mm	1989 mm
Rummun tilavuus	250 l	325 l	400 l	500 l	800 l
Koneen enimmäistäyttömäärä (kuivaa pyykkiä)	14 kg	18 kg	22 kg	28 kg	44 kg
Liitäntäjännite					katso arvokilpi
Sulake (rakennuskohtainen)					katso arvokilpi
Ottoteho					katso arvokilpi
Tyyppihyväksynnät					katso arvokilpi
Sovelletut tuoteturvallisuusnormit					EN/IEC 60335-1; EN 50570; IEC 60335-2-11
Äänen painetaso, EN ISO 11204					<70 dB (A)
Äänen tehotaso, EN ISO 9614-2					<80 dB (A)
Taajuuskaista					2,4000 GHz – 2,4835 GHz
Enimmäislähetysteho					< 100 mW

EU-vaatimustenmukaisuusvakuutus

Miele vakuuttaa, että tämä kuivausrumputyyppi PT013 täyttää direktiivin 2014/53/EU vaatimukset.

Täydellistä vaatimustenmukaisuusvakuutusta voit tiedustella osoitteesta:

- asiakaspalvelu@miele.fi
- Tarvitset tätä varten tuotteen nimen ja valmistusnumeron.

Miele Oy
Porttikaari 6
01200 Vantaa
Puhelin: (09) 875 97500
Sähköposti: professional@miele.fi
Internet: www.miele.fi/professional

Miele & Cie. KG
Carl-Miele-Straße 29, 33332 Gütersloh, Saksa

Oikeus muutoksiin pidätetään / Laatimispäivä: 28.23 M.-Nr. 11 865 120 / 01