Miele

操作说明
咖啡机

为避免发生事故或损坏电器，请**务必**在安装和首次使用前仔细阅读这些说明。

zh-CN

M.-Nr. 12 922 230

内容

警告和安全注意事项 **6**

可持续性和环境保护 **15**
节能 15

安装 **16**
电气连接 16
尺寸 17
安装 18

了解产品 **19**
产品说明 19
牛奶壶细节 20
牛奶虹吸管和奶壶的连接件 20
随附配件 20
控制键和指示灯 21
显示屏中的符号 22
饮品按钮符号 23
操作 24
选择菜单并在菜单中浏览 24
Miele@home 24
咖啡饮品 25
茶类饮品 25
特殊功能 25
咖啡壶 25
暖杯 26
专家模式 26
用户档案 26

调试 **27**
首次使用前 27
首次开启和调试 27

操作 **29**
打开咖啡机 29
唤醒咖啡机 29
咖啡豆容器加豆 29
水箱加水 29
调整中央喷嘴至正确的杯高 30
参数 30
显示和更改参数 30
更改杯量 30
专家模式 31
开启和关闭专业模式 31
在专家模式下更改杯量 31

内容

用户档案 31
创建用户档案 31
制作在用户档案中存储的饮品 32
更改用户档案中的饮品 32
编辑用户档案 32
研磨程度 33
确定理想的研磨程度 33
调节研磨程度 33
MobileStart 智能控制 33
打开和关闭 MobileStart 智能控制 34
准备 MobileStart 智能控制 34
暖杯 34
开启或关闭暖杯 34
预热杯子 34
为长时间不使用做准备 34
关闭咖啡机 35

制作饮品 **36**
热牛奶及奶泡 36
准备牛奶和替代乳制品 36
使用牛奶壶 36
使用带有牛奶虹吸管的牛奶盒 37
咖啡 38
制作咖啡 38
取消饮品 38
双倍浓缩 38
制作两份 38
咖啡壶：依次制作多杯咖啡 39
用咖啡粉制作咖啡 39
茶 39
泡茶 40
手动启动 TeaTimer 泡茶计时器 40
分配温水或热水 40

提示 **41**
咖啡饮品细节 41
茶类饮品细节 41
参数 42
杯量 42
研磨程度 42
咖啡粉量 42
预冲泡咖啡粉 42
咖啡饮品的冲泡温度 42
茶类饮品的配给温度 42

内容

调整设置 **43**
显示和更改 设置 43
语言 43
计时器：此时过后关闭 43
TeaTimer 43
音量 43
显示屏亮度 43
照明 43
信息（显示信息） 43
海拔 43
场景模式 43
节能模式 44
咖啡模式 44
牛奶模式 44
聚会模式 44
水质硬度 44
系统锁 45
Miele@home 45
远程控制 45
远程更新 45
软件版本 46
展示程序（演示模式） 46
出厂设置 47

清洁和保养 **48**
清洁间隔概览 48
手洗或使用洗碗机清洗 49
不合适的清洁剂 49
清洁滴漏盘和残渣箱 50
滴漏盘盖板清洁 50
清洁水箱 51
清洁水箱过滤器 51
清洁中央喷嘴 51
清洁蒸汽喷嘴 53
清洁奶管和冲洗阀 54
清洁牛奶虹吸管 55
清洁牛奶壶 55
清洗咖啡豆容器和咖啡粉槽 55
清洁冲泡器和内腔 55
清洁外壳 56

内容

维护程序 57
打开“维护”菜单 57
冲洗电器 57
冲洗奶管 57
清洁奶管 57
冲泡器除油 58
机器除垢 59

故障排除 **61**
显示屏中的消息 61
咖啡机的异常性能 63
效果不佳 68

客户服务部 **69**
若发生故障，请联系我们 69
保修 69
有害物质 70
机器运输 71
对咖啡机进行脱水处理 71
牢固包装咖啡机 71

技术数据 **72**

可选配件 **73**
配件 73

警告和安全注意事项

本咖啡机符合所有规定的安全要求。然而，使用不当会导致人身伤害和材料损坏。

使用此咖啡机前请仔细阅读操作说明。该说明中包含有关安装、安全、电器使用及维护的重要信息。这可防止人身伤害以及对咖啡机的损坏。
按照标准要求，Miele 明确且强烈建议您阅读并遵循有关咖啡机安装和连接章节中的说明以及安全说明和警告。

对于因不遵守这些说明而导致的伤害或损坏，Miele 不承担任何责任。

请妥善保存操作说明，并在将来将其转交给任何获得该电器的所有者。

正确应用

▶ 此咖啡机适合家庭使用。

▶ 此咖啡机不适合户外使用。

▶ 在海拔高于 2000 米的地方不得使用此咖啡机。

▶ 您必须只能将它用作家用电器，以制作浓缩咖啡、卡布奇诺、拿铁玛琪雅朵、茶等。不允许用于任何其他用途。

▶ 身体、感官或精神障碍、或缺乏经验和知识的人士使用此咖啡机，必须在使用过程中受到监督，或者已经向其展示如何安全使用电器，使其认识到和了解错误操作的后果。

儿童安全注意事项

⚠ 分配喷嘴处有烧伤和烫伤危险。

儿童的皮肤对高温的敏感性远远高于成人。

确保儿童不会触摸咖啡机的高温表面或者将他们的身体部位放在分配喷嘴的下方。

▶ 在儿童触及不到的地方安装咖啡机。

▶ 8 岁以下的儿童必须远离咖啡机、电源连接线和插头/插座。

▶ 如果已向 8 岁及以上的儿童展示如何以安全的方式使用，则可以在没有监督的情况下使用咖啡机。
8 岁及以上的儿童必须了解错误操作可能带来的危险。

▶ 请看管在咖啡机附近的儿童，不要让他们摆弄咖啡机。

▶ 绝对不允许幼儿清洁咖啡机。8 岁及以上的儿童仅限在成人的监督下进行清洁。

▶ 请记住，咖啡和浓缩咖啡不适合儿童饮用。

▶ 窒息危险！在玩耍时，儿童可能会被包装材料（如塑料包装）缠住，或者将包装材料套在头上，导致窒息风险。让儿童远离包装材料。

技术安全

▶ 损坏的咖啡机可能十分危险。设置前，检查它是否有任何可见的损坏迹象。切勿尝试使用损坏的咖啡机。

▶ 为避免损坏机器，请确保家用电源符合铭牌上的连接数据（电压和功率），然后再将机器连接到主电源。如有疑问，请咨询具有资质的电工。

▶ 只有在正确接地的情况下，才能保证此款咖啡机的电气安全。务必满足此项安全标准。如有疑问，请让具有资质的电工进行电气连接检查。

▶ 可以在自主供电系统或与主电源不同步的供电系统（例如岛上网络、备用系统）上临时或永久运行。操作的先决条件是电源系统符合相关国家电源质量标准。
家用电气装置和本 Miele 产品中提供的保护措施的功能和操作也必须保持在隔离运行或与主电源不同步的运行中，或者这些措施必须由装置中的同等措施代替。例如，如当前版本的 BS OHSAS 18001–2 ISO 45001 所述。

▶ 不要通过多功能插座适配器或延长电线将机器连接至主电源。这些都是火灾隐患，无法保证电器安全。

▶ 不得在非平稳位置（例如在船上）使用咖啡机。

▶ 如发现任何损坏或闻到烧焦气味，请立即拔下电源。

▶ 确保电源连接线不会被夹紧或被任何尖锐边缘损坏。

▶ 不应垂挂电源连接线。有人可能会被绊倒，有受伤和损坏机器的风险。

▶ 仅限在环境温度介于 +10°C 至 +38°C 之间的房间内使用咖啡机。

▶ 将咖啡机放置在离地面至少 850 毫米的高度。

▶ 过热危险。请确保咖啡机周围通风良好。在使用咖啡机时，不要用抹布等盖住它。

▶ 如果咖啡机安装在关闭的橱柜前面板的后方，则仅可在橱柜门打开时使用电器（请参见“安装”了解橱柜最小尺寸）。橱柜前面板关闭时，在它的后面会积聚热量和水分。这会导致电器和/或橱柜损坏。使用咖啡机时请勿关闭橱柜前面板。请将橱柜门打开，直到咖啡机完全冷却。

▶ 保护咖啡机不受水和水雾的损害。不要将机器浸泡在水中。

▶ 由不具有资质的人员对机器和连接线进行修理及其它作业均属危险操作。制造商对未授权工作概不负责。只能由 Miele 授权的售后服务技术人员进行维修。

▶ 在机器保修期内，应由 Miele 授权的维修服务技术人员进行维修。否则保修失效。

▶ 在维修工作期间，咖啡机必须断开电源。

▶ 切勿打开机器外壳。篡改电气连接或组件以及机械零件对使用者来说是非常危险的，并且可能导致操作故障或触电。

正确使用

⚠ 分配喷嘴处有烧伤和烫伤危险。
分配的液体和蒸汽非常热。
在分配热的液体和蒸汽时，您应远离喷嘴下方的区域。
请勿触摸高温组件。
热的液体或蒸汽可能会从喷嘴溅出。确保中央喷嘴干净且已正确安装。
滴漏盘中的水也可能非常热。清空时要小心。

⚠ 眼睛受伤的危险。
切勿直视照明设备或使用光学仪器看它。

▶ 请注意以下有关水的建议：

- 水质必须符合咖啡机使用国家/地区的饮用水要求。
- 仅限向水箱中注入清洁的常温饮用水。热的或温的水或其他液体可能会损坏咖啡机。
- 每天都要更换水，以防止细菌滋生。
- 请勿使用碳酸水。

▶ 只能将烘焙的浓缩咖啡/咖啡豆装入咖啡豆容器。不要将经过添加剂处理的咖啡豆或咖啡粉装入咖啡豆容器。

▶ 请勿将任何类型的液体装入咖啡豆容器中。

▶ 请勿使用（未经烘焙的）生咖啡豆或含有生咖啡豆的混合咖啡豆。生咖啡豆非常坚硬，且仍含有残留的水分。这些可在研磨开始时对咖啡机研磨器造成损坏。

▶ 请勿使用经过焦糖、糖或其他物质（包括含糖液体）处理的咖啡豆。糖会损坏咖啡机。

▶ 仅将研磨好的咖啡粉装入咖啡粉槽。

▶ 不要使用任何焦糖咖啡粉。咖啡粉中的糖会粘在咖啡机的冲泡器上。用于除油的清洁片无法去除这种沉淀物。

▶ 仅限使用不含添加剂的牛奶。牛奶中的添加剂通常含有糖，这会粘在奶管上。

▶ 如果使用牛奶，应确保其已经过巴氏消毒。

▶ 在泡茶时，请按照包装上的说明操作。

▶ 请勿将正在燃烧的酒精混合物放在中央喷嘴下方。火焰可能会点燃塑料组件并使它们熔化。

▶ 不要在咖啡机上或附近使用明火，例如蜡烛。随着火势蔓延，咖啡机可能会着火。

▶ 本机器不得用于清洁物品。

配件和备件

▶ 只有使用原装 Miele 备件时，Miele 才能保证机器的安全性。对于出现故障的组件，只能使用 Miele 原装备件进行更换。

▶ 仅可使用原装 Miele 配件。若使用其他部件，产品的保修、性能和/或责任索赔都将失效。

▶ Miele 保证，在咖啡机停产后至少 10 年至 15 年内提供功能备件。

清洁和保养

▶ 请参阅“清洁和保养”中的相关说明。

▶ 牛奶系统的所有部件需要定期进行彻底清洁。牛奶中含有细菌，在清洁不充分的情况下，细菌会迅速繁殖。

▶ 请勿使用蒸汽清洁装置来清洁此机器。蒸汽可能会进入电气组件并导致短路。

▶ 根据您所在地区的水质硬度等级，定期为咖啡机除垢。在水质硬度较高的地区，更频繁地为机器除垢。对于因除垢不充分、使用不正确的除垢剂或使用不适当浓度的除垢剂而导致的损坏，Miele 概不负责。

▶ 使用 Miele 清洁片对冲泡器定期进行去油。根据使用的咖啡豆天然油含量，冲泡器可能会被快速堵塞。

▶ 用过的咖啡粉应与有机废物或堆肥堆一起处理。请勿将它们倒入水槽，因为它们可能会阻塞水槽。

对于采用不锈钢表面的机器：

▶ 请勿在不锈钢表面使用便利贴、胶带、遮蔽胶带或其他类型的粘合剂。

▶ 不锈钢表面容易产生刮痕。甚至磁铁也会造成划痕。

节能

以下提示可帮助您节能省钱，而且还可以保护环境：

- 在 节能模式 中操作咖啡机。
- 如果一段时间内不会使用咖啡机，请使用开/关按钮 ⏻ 关闭咖啡机。
- 将 距离关机 计时器的设置改为 20 分钟。这样，咖啡机会在制作完最后一杯饮品或触摸感应控制键后 20 分钟自动关闭。
- 如果您只想偶尔预热杯子，则可以关闭杯子的加热面。您可以用热水预热杯子。

包装材料

使用的包装材料可在运输过程中保护机器。
请保留原包装盒和聚苯乙烯块，以便日后在您需要运输时，您可以牢固地包装机器。

废旧电器的处理

电器和电子设备通常含有某些有用材料。同时也含有某些如处置不当或随意丢弃便会对人体健康和环境造成潜在危害的材料。但是，这些材料对于确保电器正常运作又至关重要。因此，请勿将这些材料与您的家庭垃圾一起丢弃。

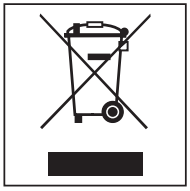

请将其丢弃到当地社区垃圾收集/回收中心，或联系Miele服务部获取建议。

在存储待处理废旧电器时请确保它们不会对儿童造成伤害。

安装

电气连接

所有电气操作应严格按照现行国家和当地安全条例，仅限由具备适当资格且能够胜任的人员执行。由不具有资质的人员进行安装、修理及其它作业均属危险。制造商对未授权工作概不负责。在连接机器之前，请确保铭牌上的电压和频率与您的家用电源相匹配。如有疑问，请咨询具有资质的电工。

所需的连接数据请参见铭牌。当滴漏盘被拉出时，可以在左边看到铭牌。

机器配有带模压插头的电源线，可连接到 50 赫兹、220 伏的电源。

咖啡机必须通过带保险丝的插头和适当的带开关的插座连接到电源。

警告：此电器必须接地。

保险丝额定值必须至少为 10 安。

插座应在电器附近且易于触及。如果无法触及插座，则必须为所有电极提供其他断开装置。

不要通过多功能插座适配器或延长电线将机器连接至主电源。这些都是火灾隐患，无法保证电器安全。

请勿将机器连接到**换流器**，如与自主能源一起使用的换流器，例如太阳能。机器开启时，系统中的高峰用电可能会导致触发安全切断机制。这可能会损坏电子装置。

咖啡机也不得与所谓的**节能设备**一起使用。这样会减少供应给机器的能量，导致机器过热。

如果电源线出现故障，必须由有资质的电工更换，以避免发生危险。

电源插头符合 GB/T 2099.1 的要求。

尺寸

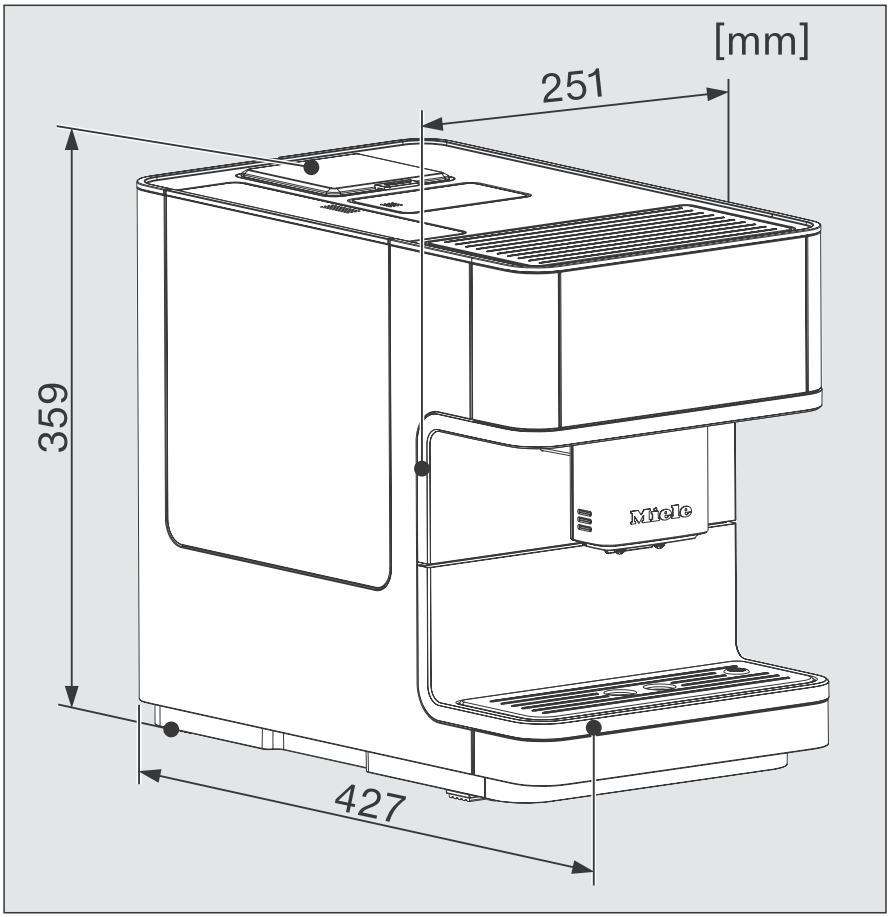

安装

⚠ 通风不良引起过热危险。
如果咖啡机的通风不良，电器会过热。
请确保咖啡机周围通风良好。
在使用咖啡机时，不要用抹布等盖住它。

如果咖啡机安装在关闭的橱柜前面板后方，那么橱柜前面板关闭时，在它的后面会积聚热量和水分。这可能导致咖啡机和/或家具橱柜损坏。
使用咖啡机时请勿关闭橱柜前面板。

请遵守以下安装说明：

- 机器的位置必须干燥且通风良好。
- 使用机器的房间环境温度应在 10°C 至 38°C 之间。
- 必须将咖啡机安装在水平表面上。表面必须防水。

如果机器安装在橱柜中，则橱柜必须提供以下最小尺寸：

高度	508 毫米
宽度	450 毫米
深度	555 毫米

设置机器时：确保可以完全打开维修面板，以便在需要时可以轻松取下冲泡器。

■ 机器必须安装在橱柜中，以使其与橱柜前边缘齐平。

产品说明

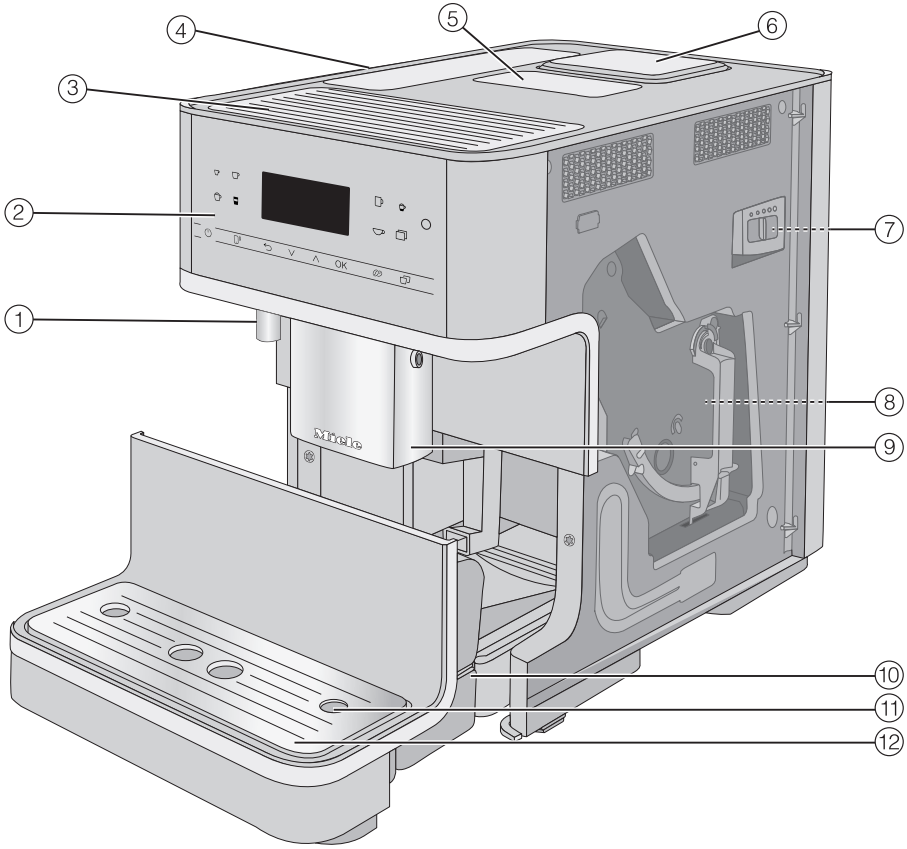

① 热水喷嘴
② 控制面板
③ 暖杯加热器*
④ 水箱
⑤ 咖啡粉槽
⑥ 咖啡豆容器
⑦ 研磨器设置（电器机门背后）
⑧ 冲泡器（电器机门背后）
⑨ 高度可调节的中央喷嘴
⑩ 带盖滴漏盘和残渣箱
⑪ 奶管孔
⑫ 带滴漏盘盖板的下方面板

* 取决于型号：CM 6360, CM 6560

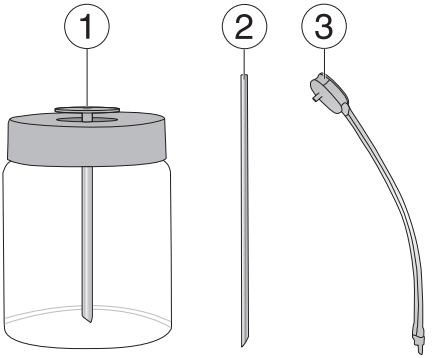

① 奶壶*

② 牛奶虹吸管

③ 带冲洗阀的奶管

* 取决于型号：CM 6360, CM 6560

牛奶壶细节

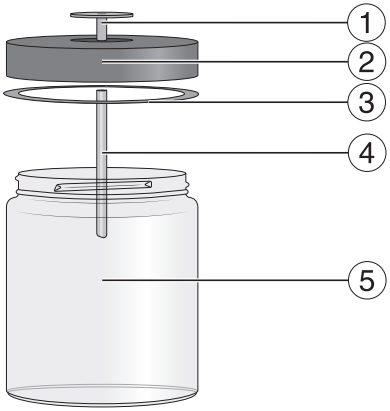

① 连接件

② 盖子

③ 密封圈

④ 不锈钢管

⑤ 玻璃

牛奶虹吸管和奶壶的连接件

您可以用牛奶虹吸管或牛奶壶（根据型号包含在交付范围内）来制备牛奶。

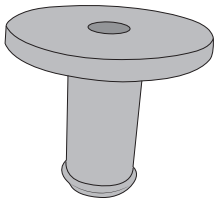

交付范围内包含有一个连接件，可插入牛奶虹吸管或牛奶壶盖中。
该电器随附连接件，可单独装入，也可插入牛奶壶盖中（取决于型号）。可以很容易地从牛奶壶盖的内侧推出连接件。

随附配件

- **“Miele 电器保养”体验包**
  根据型号，提供各种清洁产品。
- 清洁奶管的**清洁刷**
- **牛奶虹吸管**
  用于直接从销售包装中制备牛奶
- **带盖奶壶**
  用于存储和制备牛奶（根据型号包含在内）

控制键和指示灯

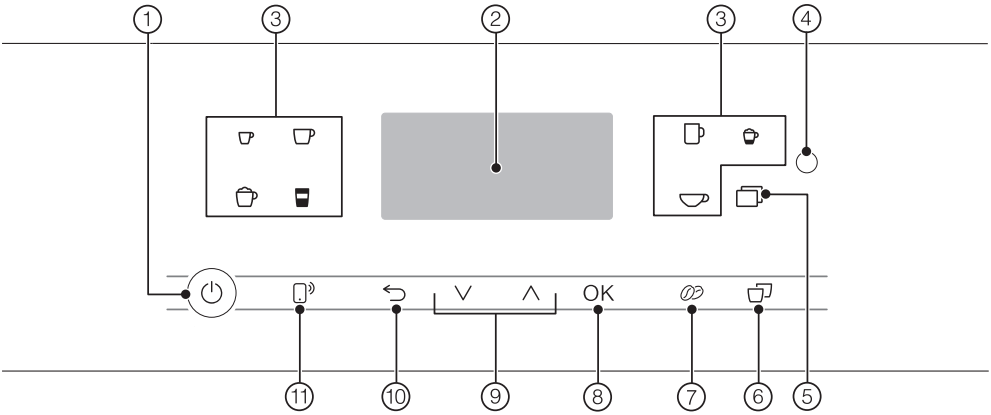

① **开/关按钮** ⏻
用于开关咖啡机

② **显示屏**
用于显示关于当前操作或状态的信息

③ **饮品按钮**
用于制作饮品

④ **光学接口**
（仅供 Miele 客户服务部使用）

⑤ **感应控制键** ⧉
- 用于制作其他饮品：芮斯崔朵、意式卡布奇诺、澳式白咖啡、欧蕾咖啡、热牛奶和奶泡、热水、温水、咖啡壶功能
- 维护程序
- 用户档案
- 设置

⑥ **“2 份”⧉ 感应控制键**
用于一次性制作 2 份饮品

⑦ **“双倍”∞ 感应控制键**
用于以两倍的咖啡粉和等量的水制作一份特浓型芳香咖啡

⑧ *OK* **感应控制键**
用于确认显示屏消息以及保存设置

⑨ **箭头按钮** ∧∨
用于浏览列表、选择条目或更改数值

⑩ **“返回”⮌ 感应控制键**
用于返回上一级菜单和取消不需要的操作

⑪ **MobileStart 感应控制键** 📱
用于通过 Miele 应用程序激活制作饮品的远程启动选项

了解产品

显示屏中的符号

除文字外，显示屏中也可能会显示下列符号：

符号	说明
	该符号表示“设置”菜单和“语言”菜单选项。
	该符号表示有关使用咖啡机的其他信息和建议。选择 *OK*，确认消息。
	打开系统锁时显示该符号。控制键已锁定。
	TeaTimer 分钟提示器已启动（请参见“TeaTimer 泡茶计时器”）。在符号旁边显示剩余冲泡时间。
	当电器正在除垢时显示此符号。 您也可以在水箱上看到此符号：注水至此标记处。
	如已为咖啡机启用 Miele@home，则这些符号代表 WiFi 连接的质量/状态，表示强度从“未连接”至“强”的增量变化。

饮品按钮符号

	浓缩咖啡
	咖啡
	淡咖啡
	卡布奇诺
	拿铁玛奇雅朵
	浓缩玛奇雅朵
	茶水

操作

感应控制键

操作咖啡机时，用手指轻触感应控制键。

每当触摸感应控制键时，都会发出声音信号。您可以调整按键音的音量或者关闭按键音（请参见“调整设置 – 音量”）。

饮品菜单

当显示屏上显示以下内容时，您便进入了饮品菜单：**选择饮品**。

您可以在 更多**选择** 菜单中找到更多饮品（🗗 感应控制键）。

选择菜单并在菜单中浏览

若要选择菜单，请触摸相关感应控制键，例如 🗗 感应控制键。

之后您可执行一项动作或更改菜单中的设置。显示屏右侧的栏显示了更多可用的选项或文本。

若要选择一个菜单选项，请按住 ∧∨ 感应控制键，直至所需选项亮起。

达到某一可确认数值、消息或设置后，*OK* 感应控制键会亮起橙色。

轻触 *OK* 感应控制键，以确认您的选择。

列表中当前选中的设置旁会打钩 ✓。

退出菜单或取消动作

如要退出当前菜单，轻触 ⮌ 感应控制键。

您也可再次触摸高亮橙色感应控制键返回饮品菜单。

Miele@home

您的咖啡机配有一个集成的 WiFi 模块。

在将咖啡机安装到最终安装位置前，确保来自您的 WiFi 网络的信号足够强。

要使用此功能，您需要：

- WiFi 网络
- Miele APP
- Miele 用户账户（可通过 Miele APP 创建）

Miele APP 将在您将咖啡机连接到家庭 WiFi 网络的整个过程中为您提供指导。

当您的咖啡机连接到您的 WiFi 网络后，您可以使用 Miele APP 进行以下活动：

- 远程更新
- 调出有关咖啡机操作状态的信息
- 更改咖啡机上的设置
- 远程控制咖啡机

将您的咖啡机连接到您的 WiFi 网络会增加能耗，即使在咖啡机关机的情况下也会如此。

WiFi 连接的可用性

WiFi 连接与其他电器（包括微波炉和遥控玩具）共享频率范围。这可能会导致连接断断续续，甚至彻底连接失败。因此，无法保证功能的可用性。

Miele@home 可用性

能否使用 Miele 应用程序取决于 Miele@home 服务在您所在国家的可用性。

我们并非在每个国家都提供 Miele@home 服务。

如需了解有关可用性的信息，请咨询 Miele客户关爱热线。

Miele应用程序

Miele应用程序可以从Apple App Store®，Google Play Store™或安卓应用商城免费下载。

*Miele应用程序平台上架时间与产品使用所在国家相关，具体请咨询Miele客户关爱热线。

咖啡饮品

咖啡或浓缩咖啡可以用烘焙咖啡豆制作，每份都采用咖啡机现磨的方式。

或者，您可以使用研磨好的咖啡粉制作咖啡饮品。

提示: 如果您想要使用生咖啡豆，可以用坚果或种子研磨器来研磨。这类研磨器通常有一个旋转的不锈钢刀片。然后，您可以**一次添加一份**研磨好的生咖啡粉到咖啡粉槽中，制作您想要的咖啡饮品。

您可以使用咖啡机准备以下以咖啡为基础的饮品：

- 芮斯崔朵
- 浓缩咖啡
- 咖啡
- 淡咖啡
- 卡布奇诺
- 意式卡布奇诺
- 拿铁玛奇雅朵
- 拿铁咖啡
- 浓缩玛奇雅朵
- 澳式白咖啡
- 欧蕾咖啡

茶类饮品

如要泡茶，您可以从以下选项中选择：

- 白茶
- 红茶
- 日本茶
- 绿茶
- 花草茶
- 水果茶

特殊功能

咖啡壶

您可通过 **咖啡壶** 功能自动依次制作多杯咖啡，例如装入至一个咖啡壶中。

最多可连续制作 8 杯（一次最多 1 升）。

了解产品

暖杯

取决于型号：CM 6360, CM 6560。

您可以在咖啡机顶部的暖杯区上预热杯子或玻璃杯。

始终应预先加热杯子，以散发咖啡的香气并保持温度。

当激活暖杯功能时，将持续加热杯托，直至咖啡机关闭。

专家模式

专家模式 功能可让您在制作饮品时更改杯量。该设置**不会**被保存，只应用于当前饮品。

用户档案

除了 Miele 饮品菜单（Miele 用户档案）外，您还可以进行个性化设定用户档案，以满足不同口味和偏好。

在用户档案中，您可以为所有饮品单独调整杯量和参数。

首次使用前

■ 从机器上取下所有标签。

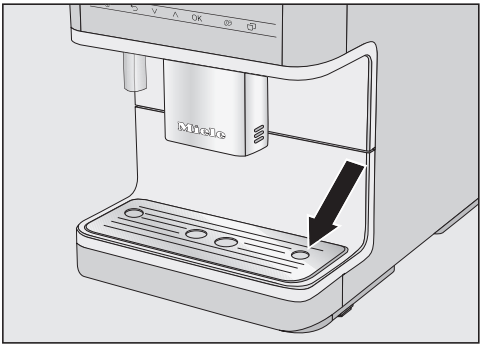

■ 取下滴漏盘盖板上的保护膜，然后将滴漏盘盖板放入下方面板。

■ 将咖啡机放在一个对水不敏感的平整表面上（请参见“安装”）。

在向机器中加入水和咖啡豆之前，清洁机器。请参阅“清洁和保养”中的相关说明；例如，使用柔软干燥的抹布清洁咖啡豆容器。

■ 清洁水箱、咖啡豆容器和中央喷嘴。

■ 取出水箱，向其中注入清洁的常温饮用水。仅限将水箱注水至“最大量”液位标记处，然后将其重新安装在机器中。

■ 取下咖啡豆容器盖，装入烘焙的咖啡豆，然后盖回盖子。

■ 将咖啡机插头插入插座。

首次开启和调试

■ 如果显示屏不显示任何内容，请触摸开/关按钮 ⏻。

选择显示屏语言

■ 选择所需的显示屏语言。

还可能会询问您的所在地点。

设置网络 (Miele@home)

您可以将咖啡机连接至家庭 WiFi 网络。

调试过程中显示屏上会显示以下内容：
Miele@home **设置**

提示: 您也可以选择稍后为您的咖啡机设置 Miele@home。在这种情况下，请选择 **跳过**。

■ 确保您的 WiFi 网络信号在咖啡机的安装位置足够强。

■ 触摸 **继续**。

■ 选择您想要使用的连接方式。

■ 按照咖啡机显示屏和 Miele APP 中提供的说明操作。

连接成功 将显示在显示屏中。

■ 触摸 *OK* 继续进行调试。

设置水质硬度等级

如有必要，请联系您当地的供水方，了解当地水质硬度范围。

您可在“设置 – 水质硬度”中找到更多信息。

■ 输入您当地的水质硬度（单位为 °dH）并按 *OK* 确认。

选择 场景模式

您可以选择符合您的个人偏好的场景模式（请参见“调整设置 – 性能模式”）。

- **节能模式**：此模式消耗的能量最少（默认设置）。
- **咖啡模式**：此模式已进行优化，旨在提供纯粹的咖啡乐趣。
- **牛奶模式**：在该模式下，可在较短时间内制作含奶饮品。

■ 选择您想要的场景模式。

选择不同于 节能模式 的性能模式会增加咖啡机的能耗。

■ 按 *OK* 确认。

您的机器已成功设置且准备就绪。

■ 按 *OK* 确认。

咖啡机加热并冲洗管道。用于冲洗的水将从中央喷嘴流出。

■ 在首次准备牛奶前，应先冲洗奶管（请参见“清洁和保养 – 冲洗奶管”）。

请注意，浓郁的咖啡香气和完整的咖啡油脂只有在制作数杯咖啡后才会充分形成。

为了确保从冲泡系统中去除在工厂测试流程中产生的任何咖啡残留物，请在首次使用咖啡机时丢弃前 2 杯咖啡。

对于第一杯咖啡饮品，需要研磨较大量的咖啡豆。这意味着咖啡粉的粉末可能会粘附在滴漏盘的盖子上。

要在使用后关闭咖啡机，请触摸开/关按钮 ⏻。**请勿**拔掉插头 – 如果您在咖啡机设置后不久就将其电源插头拔下，则需要进行设置以备再次使用。

打开咖啡机

■ 轻触开/关按钮 ⏻。

咖啡机加热并冲洗管道。热水将从中央喷嘴流出。

当显示屏上显示 **选择饮品** 时，您可以制作饮品。

咖啡机打开时，如果咖啡机已处于操作温度，则不会进行冲洗。

唤醒咖啡机

如果不触摸任何感应控制键或运行任何维护程序，则显示屏会在大约 7 分钟后自动关闭，以节省能源。只要打开咖啡机，*OK* 感应控制键就会闪烁。

■ 触摸其中一个感应控制键，便可再次唤醒咖啡机以制作饮品。

咖啡豆容器加豆

⚠ 操作不当可导致研磨器损坏。
如果向咖啡豆容器中加入不适当的物质，如液体、咖啡粉或者使用绵白糖、焦糖或类似物质处理的咖啡豆，咖啡机将会损坏。
此外，（未经烘焙的）生咖啡豆或含有生咖啡豆的混合咖啡豆可能会损坏研磨器。生咖啡豆非常坚硬，且仍含有残余水分。这些因素会在研磨开始时对咖啡机研磨器造成损坏。
只能在咖啡豆容器内放入已烘焙的咖啡豆。

咖啡或浓缩咖啡可以用烘焙咖啡豆制作，每份都采用咖啡机现磨的方式。这需要向咖啡豆容器中加入咖啡豆。

或者，您可以使用研磨好的咖啡粉制作咖啡饮品。

提示: 您可以用坚果或种子研磨器来研磨生咖啡豆。这类研磨器通常有一个旋转的不锈钢刀片。然后，您可以**一次添加一份**研磨好的生咖啡粉到咖啡粉槽中，制作您想要的咖啡饮品。

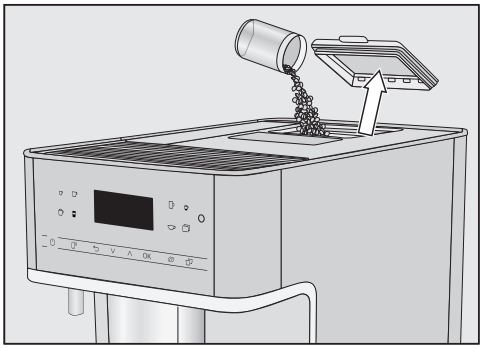

■ 取下咖啡豆容器的盖子。

■ 将烘焙的咖啡豆装入容器。

■ 盖回盖子。

提示: 只需加入足够若干天所需的咖啡豆。
接触空气会使咖啡豆失去香味。

水箱加水

⚠ 受污染的水可能会导致健康风险。
在水箱中长时间存放的水中可能会产生细菌，这会给您带来健康风险。
每天更换水箱中的水。

⚠ 操作不当可导致损坏。
不适当的液体（如热水或温水或其他液体）可能会损坏咖啡机。
瓶装矿泉水会在咖啡机中留下过多的水垢。
仅限向水箱中注入清洁的常温饮用水

如果水箱位置过高或者倾斜，将会阻止配给阀正确连接，水可能会泄漏。
检查水箱下方表面是否脏污。
如有必要，请清洁水箱下方表面。

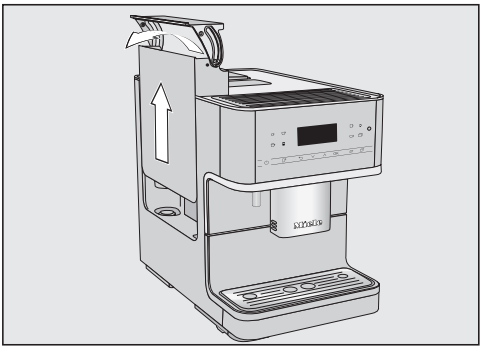

- 按下右侧的盖子。
- 向上拉水箱的盖子以将其拆下。
- 向水箱中加入清洁的常温饮用水，直至达到*最大*标记处。
- 将水箱推回至咖啡机。

调整中央喷嘴至正确的杯高

您可以根据您所使用的杯子的高度调整中央喷嘴，这样咖啡或浓缩咖啡就不会冷却得那么快，而咖啡油脂就会有更好的稠度。

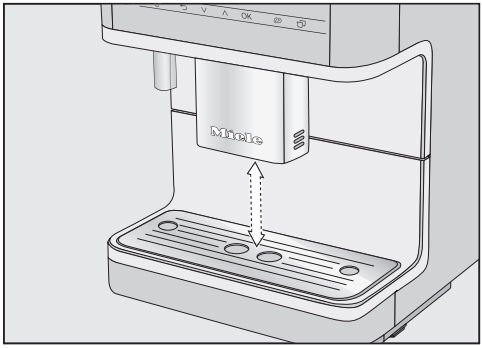

- 拉下中央喷嘴，直至它与杯边缘高度一样。
  或者，向上推中央喷嘴，直到有足够的空间在下面放一个更大的杯子。

参数

显示和更改参数

您可调整所有饮品的杯量。
此外，您可为每杯咖啡饮品单独设置咖啡粉、调制温度和预调制功能。

- 触摸 ⊐。
- 选择 参数。
- 选择饮品。
- 按 *OK* 确认。

该饮品可供更改的参数在显示屏上显示。

在您选定一种饮品后，将会显示以下各项的当前设置：**咖啡粉量**、**调制温度** 和 **预调制**。

> 杯量 菜单选项会显示在第一行。如果您选择 杯量 并按 *OK* 确认，则会立即配给饮品。

- 选择您想要的参数。
- 根据需要更改设置。
- 按 *OK* 确认。

现已保存设置。

更改杯量

您可以在专家模式下更改当前饮品或长期更改饮品的杯量。如果您想要长期更改饮品的杯量，请更改 杯量 参数。

- 在中央喷嘴下放置一个杯子。
- 触摸 ⊐。
- 选择 参数。
- 选择饮品。
- 按 *OK* 确认。

该饮品可供更改的参数在显示屏上显示。

- 选择 杯量。
- 按 *OK* 确认。

将开始制作所需饮品。达到最小制作量时，保存 将出现在显示屏上。

- 杯内液位达到所需高度后，请触摸 *OK*。

如果您想要改变由牛奶制成的咖啡饮品的杯量，则制作饮品时需要依次保存该饮品中所含各种原料的用量。

- 当每种原料的量达到所需水平时，请触摸 *OK*。

每次选择特定饮品时，系统会配给已设定的杯量。

提示: 对于控制面板上显示的饮品，您可以按住按钮来更改杯量。为此，应按住饮品感应键，直至准备流程启动。达到最小制作量时，保存 将出现在显示屏上。

如果在制作饮品时水箱变空，则咖啡机会停止设定杯量。系统将**不**会保存新杯量。

专家模式

开启和关闭专业模式

显示饮品菜单。

- 触摸 ▭ 感应控制键。
- 选择 设置 ⚑ | 专家模式。
- 选择您想要的选项。
- 按 *OK* 确认。

现已保存设置。

在专家模式下更改杯量

在制作饮品期间，仅限在处理对应的原料时才能更改杯量。系统将不会保存新杯量。
如果您选择 双倍浓缩 ◯◯ 或 2 份 ▭，则无法使用专家模式更改杯量。

显示饮品菜单。

- 选择饮品。

配给开始。您可以在配给时调整杯量，如分别更改拿铁玛奇雅朵的热牛奶、奶泡和浓缩咖啡的量。

- 使用 ∧ 和 ∨ 感应控制键来根据需要移动指示灯（小三角形）。

用户档案

创建用户档案

- 触摸 ▭ 感应控制键。
- 选择 用户档案。
- 按 *OK* 确认。

用户档案 菜单打开。

- 选择 创建个人设定。

编辑器将在显示屏中打开。

使用 ∧ 和 ∨ 感应控制键输入字母和数字。您可选择大小写。

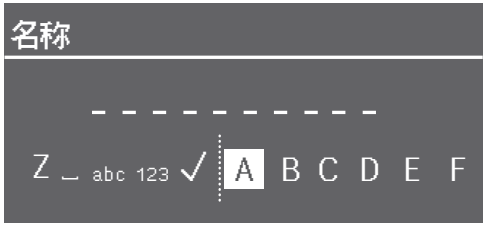

- 要输入字符，您可以突出显示所需字符，然后按 *OK* 确认您的选择。
- 要删除字符，请触摸 ⮌ 感应控制键。
- 要保存名称，请选择打钩 ✓，然后按 *OK* 确认。

- 输入用户档案名称。

提示: 最好选择简短的名称。

用户档案已创建。

制作在用户档案中存储的饮品

■ 触摸 ▭ 感应控制键并选择 用户档案。按 *OK* 进行确认。

■ 选择所需用户档案。

■ 选择所需饮品。

机器开始分配饮品。

更改用户档案中的饮品

当您更改用户档案中的饮品参数时，这些设置仅适用于有效的用户档案。其他用户档案中包含的饮品设置保持不变。

■ 触摸 ▭ 感应控制键。

用户档案 菜单打开。

■ 选择所需用户档案。

在显示屏的左上方会显示所选用户档案的名称。

现在，您可以单独更改饮品。

编辑用户档案

当您已创建至少一种用户档案后，您可以在 用户档案 菜单中对其进行编辑。

■ 触摸 ▭ 感应控制键。

用户档案 菜单打开。

■ 选择 **编辑**。

■ 按 *OK* 确认。

现在，您可以为选定的用户档案编辑以下设置：

- 设置使用用户档案的时间
- 更改用户档案名称
- 删除用户档案

设置使用用户档案的时间

■ 触摸 ▭ 感应控制键。

用户档案 菜单打开。

■ 选择 **编辑**。

■ 按 *OK* 确认。

■ 选择 更改个人设定。

■ 按 *OK* 确认。

您有以下选项：

- **手动**：在您选择其他用户档案之前，选中的用户档案始终保持激活状态。
- **每次使用后**：每结束一杯饮品的配给后，咖啡机将回到 Miele 用户档案。
- **开机时**：无论在上次关闭咖啡机之前已选择哪种用户档案，每当开启咖啡机时都将显示 Miele 用户档案。

■ 选择您想要的选项。

■ 按 *OK* 确认。

更改名称

仅限在 Miele 标准用户档案之外已分配某一用户档案时可以选择此选项。

■ 选择 更改名称 并按 *OK* 进行确认。

■ 根据需要更改名称（另请参见“创建用户档案”）。

删除用户档案

仅限在 Miele 用户档案之外已创建一个用户档案时可以选择此选项。

■ 触摸 ▭ 感应控制键。

用户档案 菜单打开。

■ 选择 **编辑**。

■ 按 *OK* 确认。

■ 选择 删除个人设定。

■ 按 *OK* 确认。

■ 选择您想要删除的用户档案。

■ 选择 是。

■ 按 *OK* 确认。

用户档案将被删除。

研磨程度

确定理想的研磨程度

有多种方式可判断研磨程度是否被正确设置。

如果出现以下情况，则研磨程度**过粗**：

- 浓缩咖啡或咖啡很快流入杯中
- 浓缩咖啡或咖啡味道较酸
- 咖啡油脂颜色暗淡且不均匀

如果出现以下情况，则研磨程度**过细**：

- 浓缩咖啡或咖啡很慢流入杯中
- 浓缩咖啡或咖啡味道太苦
- 咖啡油脂为深棕色

调节研磨程度

如果研磨程度调节超过一个级别，则研磨器可能受损。
每次只调整一个级别的研磨程度。
每次调整设置后，开始制作一份新的饮品，这样咖啡豆就会被磨碎。然后您可以再次调整一个级别的研磨程度。

■ 打开电器机门。

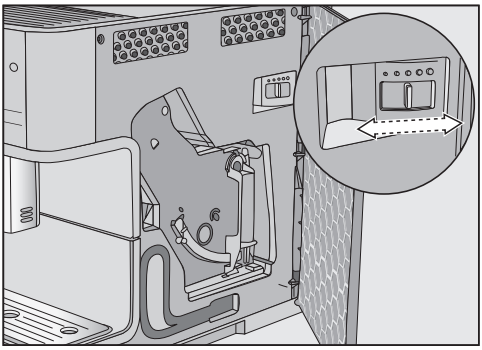

■ 最多将滑动控制器向左推一个级别（用于较细的研磨）或向右推一个级别（用于较粗的研磨）。

选定的研磨程度将用于所有咖啡饮品。

■ 关闭电器机门。

■ 清空滴漏盘**和**残渣箱。

■ 制作一杯咖啡。

如有需要，可以再次调节研磨程度。

直至分配第二杯咖啡前，不会使用更改后的研磨程度。

研磨器随着时间的推移会自然磨损一定程度。如有必要，可将研磨器设定为较精细的研磨程度。

MobileStart **智能控制**

打开和关闭 MobileStart 智能控制

如果您想要使用 MobileStart智能控制 ，那么必须打开 **远程控制** 选项。

显示饮品菜单。

- 触摸 感应控制键。

感应控制键亮起。您现在可通过 APP 开始制作饮品。请遵循提示进行此操作。

准备 MobileStart 智能控制

⚠ 配给喷嘴处有烧伤和烫伤危险。

机器无人看管的情况下，如果在机器分配液体或蒸汽时，使用者将身体部位置于中央喷嘴下方或触摸热组件，可能会造成烫伤。

机器在无人看管的情况下运作时，确保没有人（特别是儿童）会受到伤害。

牛奶**无法**在牛奶壶或牛奶盒中保持凉爽温度。

如果牛奶长时间留在牛奶壶或牛奶盒中而不冷藏，可能会变质（取决于牛奶类型）。

如果您想使用 APP 制作含奶饮品，请确保奶足够凉（< 10 °C）。

尤其是不要将牛奶长时间留在牛奶壶或牛奶盒中而不加以冷藏。

关于所用牛奶的保质期，请遵循制造商的说明。

凭借 Mobile Start，您可通过 Miele APP 来开始制作饮品。

您仅可以在满足以下条件时使用 Mobile Start：

- 已为您的咖啡机设置 Miele@home，并且
- Mobile Start 已打开。

- 确保咖啡机已准备就绪，例如检查水箱和咖啡豆容器是否装满。
- 在中央喷嘴下方放置一个足够大的空杯。

现在，您可以通过 APP 制作饮品。

如果您要使用 Mobile Start 制作饮品，您将在饮品分配时收到声音和视觉信号通知。不得更改或关闭这些信号。

如果正在手动操作咖啡机，则无法通过 APP 进行操作。以在电器上的操作优先。

暖杯

取决于型号：CM 6360, CM 6560。

开启或关闭暖杯

- 触摸 感应控制键。
- 选择 **设置** | **预热咖啡杯**。
- 选择您想要的选项。
- 按 *OK* 确认。

现已保存设置。

预热杯子

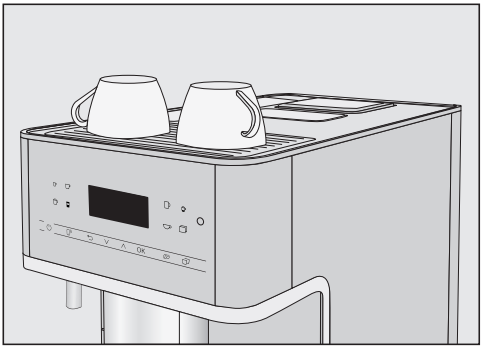

- 在咖啡机顶部的暖杯区上整理杯子或玻璃杯。

为长时间不使用做准备

如果超过 3 天不使用咖啡机，例如在假期内，请让电器为此做好准备。

- 清空滴漏盘、残渣箱和水箱。

- 彻底清洁所有部件，包括冲泡器和电器内部。
- 拔下咖啡机插头，断开电源。

关闭咖啡机

- 轻触开/关按钮 ⏻。

如果您用牛奶制作饮品，显示屏上将显示 将牛奶管放入滴漏盘。

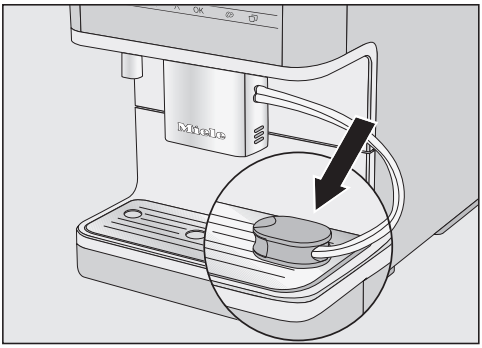

- 将冲洗阀插入滴漏盘盖板适当的开口中。
- 按 *OK* 确认。

如果已分配了饮品，那么咖啡机将冲洗管道。然后咖啡机将关闭。

⚠ 分配喷嘴处有烧伤和烫伤危险。
分配的液体和蒸汽非常热，可能会导致烫伤。
在分配热的液体和蒸汽时，您应远离喷嘴下方的区域。
请勿触摸高温组件。

热牛奶及奶泡

准备牛奶和替代乳制品

含有添加糖分的牛奶或替代植物性乳制品（如豆奶）可能会堵塞奶管和其他任何装载牛奶的部件。不适当的液体残留物可能会干扰牛奶制作。
使用的牛奶不得含有任何添加剂。

牛奶本身就含有细菌。
如果使用牛奶，应确保其已经过巴氏杀菌，例如巴氏杀菌牛奶。

您可以使用牛奶或替代植物性乳制品制作热牛奶和奶泡。

一旦您选择了一种含牛奶的饮品，咖啡机就会开始加热。牛奶将被吸入中央喷嘴，在那里由蒸汽加热，并为需要奶泡的饮品打出奶泡。然而，奶泡的浓度将因所用牛奶的类型而有很大不同。并非所有类型的牛奶都适合打奶泡。

提示: 使用蛋白质含量至少为 3 % 的冷牛奶（< 10°C）将会制作出出色的奶泡。
您可以根据自己的喜好选择带有脂肪含量的牛奶。使用全脂牛奶（至少 3.5 % 的脂肪）时，奶泡将比使用低脂牛奶时略偏向乳脂状。

例如，替代植物性乳制品——以下简称“替代乳制品”——含有不同于牛奶的成分。由于自然沉淀的原因，替代乳制品往往偏厚。制作热奶或奶泡时，这种更厚的浓度会阻碍替代乳制品被吸入奶管。
制作前充分搅拌替代乳制品。
请勿摇晃替代乳制品。摇晃可导致包装内产生泡沫，破坏制作过程。

提示: 制作后立即手动冲洗奶管。

使用牛奶壶

牛奶**无法**在牛奶壶中保持凉爽温度。
如果牛奶长时间留在牛奶壶中而不冷藏，可能会变质（取决于牛奶类型）。
尤其是不要将牛奶长时间留在牛奶壶中而不加以冷藏。
关于所用牛奶的保质期，请遵循制造商的说明。

如果您有一段时间没有制作任何牛奶饮品，在做第一杯饮品之前，请彻底冲洗奶管。

提示: 为了制作优质奶泡，请始终使用冷牛奶 (< 10°C)。

- 将连接件从上方插入盖中，直至所有部件齐平。
- 将不锈钢管连接到盖内。确保不锈钢管的倾斜端朝下。
- 如果您使用替代乳制品，请确保充分搅拌。为确保最佳制作效果，必须搅拌而非摇晃替代乳制品。
- 向牛奶壶中加入牛奶，不要超过壶口下 2 厘米。盖上盖子，密封牛奶壶。

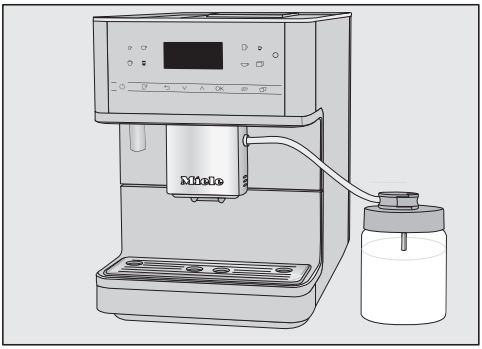

- 将牛奶壶放于右侧咖啡机旁边。
- 将奶管冲洗阀连接到牛奶壶盖上。
- 通过将奶管连接到中央喷嘴的开口处，将牛奶壶连接到咖啡机。

奶管和中央喷嘴上的“接缝”使其更容易正确组装。

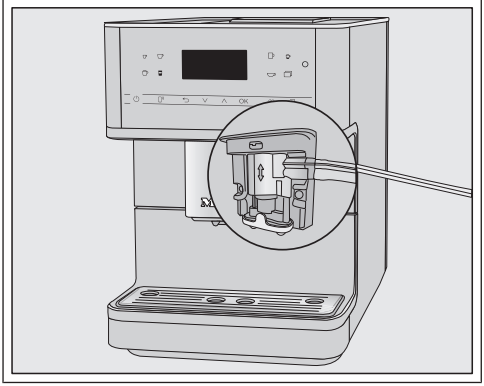

使用带有牛奶虹吸管的牛奶盒

如果您有一段时间没有制作任何牛奶饮品，在做第一杯饮品之前，请彻底冲洗奶管。

牛奶虹吸管使您能够直接从牛奶盒或其他适当容器中制备牛奶。牛奶虹吸管由连接件和一根长的不锈钢管组成。

提示: 为了制作优质奶泡，请始终使用冷牛奶 (< 10°C)。

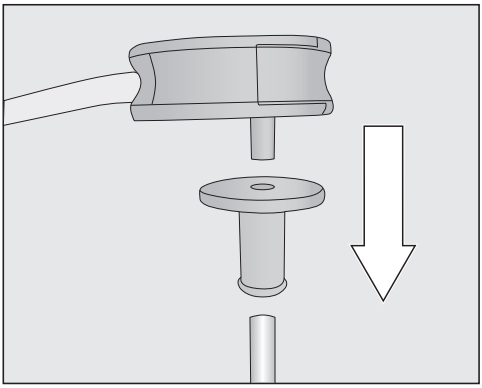

- 首先将连接件插到长不锈钢管上。确保不锈钢管的倾斜端朝下。
- 将冲洗阀连接到连接件上。

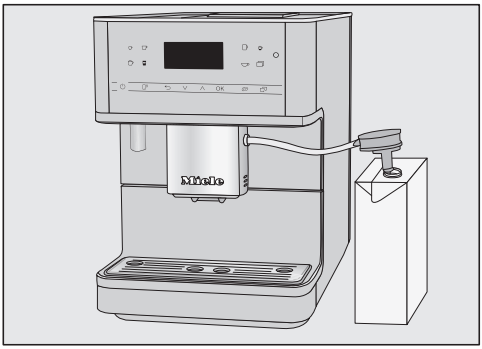

- 如果您使用替代乳制品，请确保充分搅拌。为确保最佳制作效果，必须搅拌而非摇晃替代乳制品。
- 将牛奶盒放在咖啡机右侧。
- 将牛奶虹吸管浸入牛奶中。
- 将奶管连接到中央喷嘴的开口处。

奶管和中央喷嘴上的“接缝”使其更容易正确组装。

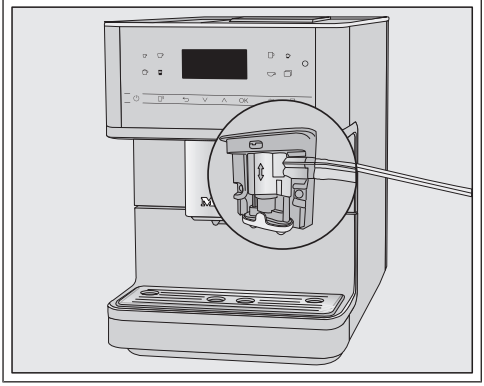

提示: 使用后在流水下冲洗牛奶虹吸管。

咖啡

制作咖啡

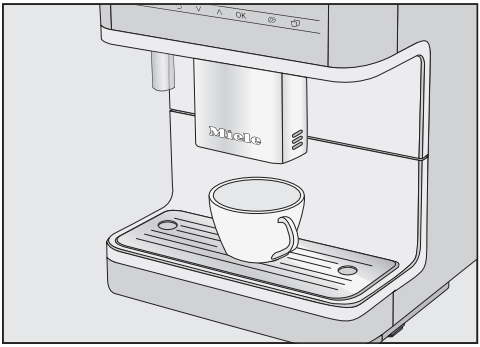

- 在中央喷嘴下放置一个杯子。
- 如果您想制作热牛奶咖啡或奶泡，请准备好带牛奶虹吸管的牛奶盒或牛奶壶。
- 选择一种饮品：触摸感应控制键，选择您所需的饮品。或者从 更多**选择** | 更多**饮品选择** 菜单（⊐ 感应控制键）中选择一种饮品。

分配开始。

取消饮品

- 再次触摸控制面板上亮起的橙色符号。

在制备包含多种原料的饮品时（例如拿铁玛奇雅朵），您可提前取消任一单独原料。

- 当显示屏上显示 停止 时，按 *OK* 进行确认。

双倍浓缩

如果您想制作特浓型芳香咖啡，可选择双倍浓缩 ∅⁄ 功能。在此情况下，在整个冲泡过程中，将研磨并冲泡更多咖啡豆。较短的萃取时间意味着散发出的味道和苦味物质就更少。

制作双倍浓缩 ∅⁄ 咖啡

- 在您开始制作饮品之前或之后，立即按下 ∅⁄ 感应控制键。

开始分配，∅⁄ 感应控制键亮起。将研磨并冲泡 2 份咖啡豆。

制作两份

您可以一次性将两份浓缩咖啡或咖啡分配至一个杯子或两个单独的杯子中。

同时制作两杯：

- 在中央喷嘴的每个咖啡分配器下分别放置一个杯子。
- 触摸 ⊐。

⊐ 感应控制键将亮起。

- 触摸感应控制键，选择您所需的饮品。

两份所需饮品将从中央喷嘴分配。

一段时间之后，如果您未触摸任何一个饮品感应控制键，“两份” ⊐ 选项将恢复为一份。

咖啡壶：依次制作多杯咖啡

您可以使用 **咖啡壶** 功能自动依次制作多杯咖啡（一次最多 1 升）。

显示饮品菜单。

提示: 在启动 **咖啡壶** 功能之前，确保咖啡豆容器和水箱中有足量的咖啡豆和水。

- 在中央喷嘴下放置一个足够大的容器。
- 触摸 ⊓ 感应控制键。
- 选择 更多**选择** | 更多**饮品选择** | **咖啡壶** 并按 *OK* 进行确认。
- 选择您所需的杯数（3 至 8 杯）。

每份咖啡将进行单独冲泡和分配。您可以按照显示屏中的流程进行操作。

取消饮品

- 触摸 ⊓ 感应控制键。

用咖啡粉制作咖啡

如要用已经研磨好的咖啡粉制作饮品，添加一份咖啡粉至咖啡粉槽中。
例如，如果咖啡豆容器中已经装入了普通咖啡豆，您将制作出不含咖啡因的咖啡。

使用研磨好的咖啡粉时，一次只能制作 **1** 份咖啡或浓缩咖啡。

将**最多 12 克**咖啡粉放入咖啡粉槽。
如果添加过多咖啡粉，冲泡器将无法处理咖啡。

添加咖啡粉

咖啡机将使用已添加到咖啡粉槽中的所有咖啡粉制作下一杯咖啡。

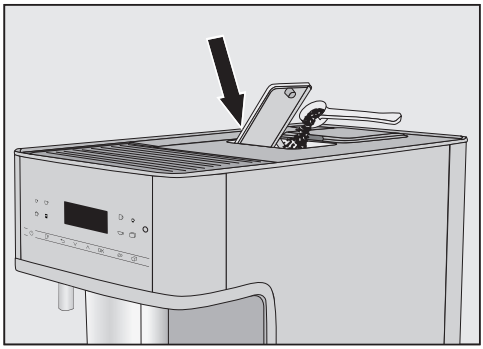

- 打开咖啡粉槽。

将最多 **12** 克咖啡粉放入咖啡粉槽。

- 将现成咖啡粉放入咖啡粉槽中。
- 关闭咖啡粉槽。

用咖啡粉制作咖啡

显示屏上将显示下列内容：**确定准备咖啡粉**?

- 选择 是 并按 *OK* 进行确认。

现在，您可以选择想用咖啡粉制作何种饮品。

- 在中央喷嘴下方放置一个杯子。
- 选择饮品。

将开始制作咖啡。

如果您选择 否 并按 *OK* 进行确认，则残渣箱会处理咖啡粉，无需冲泡。电器冲洗。

茶

配给温度过高或过低，或是冲泡时间过短或过长都会影响茶的香味。
根据您所制备之茶的制造商提供的说明操作。

此咖啡机不适合商业或科学用途。给出的配给温度为近似值，可能会根据环境条件而变化。温度增加大约 2°C 会产生明显的差异。

泡茶

触摸 ☕ 感应控制键访问包含多种类型茶的菜单。

显示饮品菜单。

- 将散茶倒入茶滤或类似物品中，或者从包装中取出茶包。
- 将茶滤或茶包放于茶杯内。

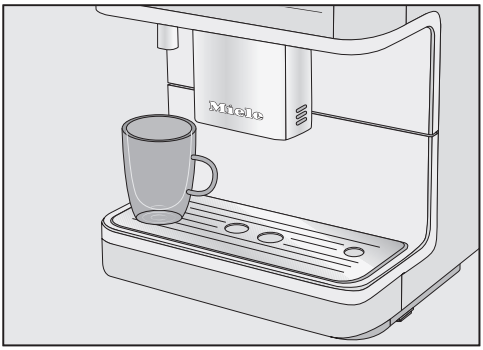

- 在热水喷嘴下方放置一个杯子。
- 触摸 ☕ 感应控制键。
- 选择您想要的茶类型。
- 按 *OK* 确认。

热水将被分配至杯中。

如已选择 TeaTimer | **自动** 设置，则冲泡时间的分钟提示器将在分配水后开始运行。

- 在冲泡时间过后，取出茶滤或茶包。

手动启动 TeaTimer 泡茶计时器

您可以手动启动 TeaTimer 功能。

在分配水之后，显示屏上会立即显示 TeaTimer。

- 轻触 *OK*。

编辑器将打开并显示建议的时间。

- 如有需要，请更改冲泡时间。
- 按 *OK* 确认。

冲泡时间结束后，蜂鸣器将会鸣响，并且 🔔 符号将会闪烁。

- 现在，取出茶滤或茶包。

分配温水或热水

⚠ 热水喷嘴处有烧伤和烫伤危险。
所分配的液体和蒸汽非常热，可能会导致烫伤。
在分配热的液体和蒸汽时，您应远离喷嘴下方的区域。
请勿触摸高温组件。

您可在下列选项中进行选择：

- 约 80°C 的热水
- 约 60°C 的温水

显示饮品菜单。

- 在热水喷嘴下方放置一个合适的容器。
- 触摸 ☐ 感应控制键。
- 选择 更多**饮品选择** 并选择温水或热水。
- 按 *OK* 进行确认。

将开始分配。

咖啡饮品细节

您可以使用咖啡机准备以下以咖啡为基础的饮品：

- **芮斯崔朵**是一种高度浓缩的意式浓缩咖啡。所使用的咖啡粉量与普通意式浓缩咖啡相同，但水量更少。
- **意式浓缩咖啡**是一种气味芳香的浓咖啡，表面有一层栗褐色泡沫 – 称作咖啡油脂。
  我们推荐使用浓缩烘焙咖啡豆制作意式浓缩咖啡。
- **咖啡**与意式浓缩咖啡相比，它的用水量更多，且咖啡豆烘焙也不同。
  我们推荐使用正确烘焙的咖啡豆制作咖啡。
- **淡咖啡**是一种含水更多的咖啡。
- **卡布奇诺**含有约 2/3 奶泡和 1/3 意式浓缩咖啡。
- **拿铁玛琪雅朵**中热牛奶、奶泡和意式浓缩咖啡的比例各占 1/3。
- **拿铁咖啡**含意式浓缩咖啡和热牛奶。
- **意式卡布奇诺**含有与普通卡布奇诺一样比例的奶泡和意式浓缩咖啡。区别在于先加意式浓缩咖啡，后加奶泡。
- **浓缩玛奇雅朵**是表面有少量奶泡的意式浓缩咖啡。
- **澳式白咖啡**是一种特殊的卡布奇诺，其意式浓缩咖啡含量远超奶泡，因而富有浓郁咖啡芳香。
- **欧蕾咖啡**是一种由咖啡和奶泡制成的法式咖啡。欧蕾咖啡一般是碗装。

也可以制作**热牛奶**或**奶泡**。

茶类饮品细节

如要泡茶，您可以从以下选项中选择：

- **日式茶** 是一种优质绿茶，口感细腻、清新、“自然”。
  配给温度：约 65°C，冲泡时间：约 1,5 分钟
- **白茶** 是一种绿茶，仅使用茶树的嫩芽进行温和加工。白茶具有一种特别温和的口感。
  配给温度：约 70°C，冲泡时间：约 2 分钟
- **绿茶** 的绿色来自于茶树的叶子。根据地区不同，茶叶可以是烤的，也可以是蒸的。绿茶可以冲泡多次。
  制作温度：约 77°C，冲泡时间：约 2,5 分钟
- **红茶** 的深色和独特的味道来自于茶叶的发酵。您可以在享用红茶时加一点柠檬或牛奶。
  制作温度：约 87°C，冲泡时间：约 3 分钟
- **花草茶** 是一种由干燥的叶子或植物的新鲜部分制成的芳香饮料。
  制作温度：约 87°C，冲泡时间：约 8 分钟
- **果茶** 由晒干的水果块和/或植物部分制成，如玫瑰果。根据使用的植物种类和混合方式的不同，饮品的味道会有所差异。许多水果茶也有香味。
  制作温度：约 87°C，冲泡时间：约 8 分钟

预设的配给温度会根据茶的类型而有所变化。
相应的配给温度是 Miele 推荐的制作相关类型的茶所采用的温度。

不论您使用的是散装茶叶、混合茶，还是茶包，这取决于您自己的个人偏好。

所需的茶量因不同类型的茶而有所差异。始终遵守包装上的制造商建议或零售商建议。您可以根据茶的类型和杯子的大小调整水量（请参见“更改杯量”）。

提示

参数

杯量

制作出来的咖啡风味不仅取决于咖啡的类型，还取决于水的用量。
您可以根据杯子大小和/或您正在使用的咖啡类型来设置所有饮品的水量（**咖啡壶** 功能除外）。

对于要使用牛奶的咖啡饮品，您不仅可以设定浓缩咖啡或咖啡的量，还可以设定分配给这些饮品的牛奶或奶泡量。

您可为每种类型的饮品设定最大杯量。达到此设定量后，即会停止分配。然后，机器会为此类型的饮品保存可能的最大杯量。

研磨程度

研磨程度决定了研磨咖啡与水之间的接触时间，称为萃取时间。只有选择了理想的研磨程度，咖啡机才能配制出一杯理想的咖啡，并带有细密的榛子棕色咖啡油脂。

咖啡粉量

咖啡机可为每杯咖啡研磨并冲泡 6-14 克咖啡豆。咖啡粉量越多，饮品就越浓。

如果浓缩咖啡或咖啡主体很薄 ，则咖啡粉量**过低**。

增加咖啡粉量，冲泡更多咖啡粉。

如果浓缩咖啡或咖啡味道较苦，则咖啡粉量**过高**。

减少咖啡粉量，冲泡更少咖啡粉。

提示: 如果咖啡对您来说太浓或太苦，试试另一种咖啡豆。

预冲泡咖啡粉

当打开预冲泡功能时，首先会用少量热水浸润咖啡粉。咖啡粉有些许膨胀。之后，剩余的水会被用来冲压浸润的咖啡粉。如果您的咖啡味道太淡，而您想添加一些香料和丰富度，请尝试“预冲泡”功能。根据所用咖啡的类型，预冲泡可以增强味道。

您可以为预冲泡设置较短或较长的持续时间，或者完全关闭“预冲泡”功能。

提示: 我们特别推荐使用“预冲泡”功能来制作咖啡。

咖啡饮品的冲泡温度

冲泡温度必须适合您使用的咖啡豆及其烘焙方式。它还取决于您制作的是浓缩咖啡还是咖啡。

一些咖啡豆类型对高冲泡温度敏感，会导致口味受损。如果您的咖啡味道苦涩，则您选择的冲泡温度可能太高。

浓缩咖啡通常在较高的温度下冲泡。

茶类饮品的配给温度

通过定制冲泡温度的方式，您可以调整每种茶所采用的配给温度。

温度增加大约 2°C 会产生明显的差异。

显示和更改 设置

显示饮品菜单。

- 触摸 ▭ 感应控制键。
- 选择 **设置** ⚑ 并触摸 *OK*。
- 选择您希望显示或更改的菜单选项。
- 按 *OK* 进行确认。
- 根据需要更改设置，按 *OK* 进行确认。

操作说明中的单独部分介绍了您可以在**设置**菜单中找到的一些设置。

语言

您可以选择所有显示文本的语言（以及该语言的国家/地区变量）。

提示：如果您意外地选择了错误的语言，您可以通过 ⚑ 符号再次找到“语言”选项。

计时器：此时过后关闭

如果尚未触摸任何感应键被或尚未制作饮品，则咖啡机会在 20 分钟后自动关闭以节省能源。

您可以将此时间更改为另一个时间（可以设定为介于 20 分钟至 9 小时之间的时间）。

TeaTimer

在泡茶时，您可以使用 TeaTimer 功能启动分钟提示器。所选的茶类型有预设的冲泡时间。您可以调整预设的冲泡时间（最长 14:59 分钟）。

您可以按如下操作设置 TeaTimer：

- **自动启动**：在分配水之后，自动启动 TeaTimer。
- **手动**：在分配水之后，您可以选择启动 TeaTimer。

在冲泡时间倒计时的时候，您可以继续正常使用咖啡机。冲泡时间结束后，蜂鸣器将会鸣响，并且 🔔 符号将会闪烁。

音量

您可以设置蜂鸣器和按键音的音量（分段条）。

显示屏亮度

您可以设置显示屏亮度（分段条）。

照明

当咖啡机打开或关闭时，您可以更改照明的亮度。

当机器关闭时，您也可以指定照明持续的时间（可在 15 分钟至 9 小时之间调节）。

照明设置得越亮，开启时间越长，咖啡机的能耗就越高。

信息（显示信息）

您可以显示到目前为止已分配的饮品数量以及在必须运行维护程序之前还可以分配的饮品数量。

海拔

如果咖啡机安装在高海拔地区，较低的气压会导致水在相应较低的温度下沸腾。您可以设置本地海拔，以确保达到理想的饮品制作温度。

场景模式

您可以选择符合您的使用习惯的适当性能模式：

- 节能模式
- 咖啡师模式
- 拿铁模式

还有一种模式适用于偶尔频繁使用咖啡机：聚会模式。

节能模式

在**节能模式**下，咖啡机消耗的能量最少。在有人开始制作饮品之前，系统不会加热。

节能模式为默认设置。选择不同于**节能模式**的性能模式会增加咖啡机的能耗。

咖啡模式

此性能模式已进行优化，旨在提供纯粹的咖啡乐趣。由于咖啡机保持加热至冲泡温度，所以，用户可以及时地享用咖啡饮品。

咖啡模式 比节能模式消耗的能量多。

牛奶模式

此性能模式已针对制作牛奶进行优化。在 牛奶模式 中，可在较短时间内制作含奶饮品。

牛奶模式 比节能模式和咖啡师模式消耗的能量多。

聚会模式

此性能模式是为**偶尔**频繁使用咖啡机而配置的，例如家庭聚会。

在频繁使用之后彻底清洁咖啡机，特别是奶管。可能需要对咖啡机进行除垢并给冲泡器去油。

请注意以下关于派对模式的信息：

- 阻止并延迟清洁状态消息或清洁提示，直至下次开启机器。
- 计时器 **距离关机** 已停用。咖啡机会在您按下最后一个感应键之后 6 小时关闭。
- 如果咖啡机保持开启状态，则杯灯会以最大亮度保持永久开启。

水质硬度

将咖啡机设定为您所在地区的水质硬度等级，以便它能够正常工作，不会损坏。

如有必要，请联系您当地的供水方，了解当地水质硬度范围。

如果您使用的是瓶装饮用水（如矿泉水），应根据钙含量选择设置。瓶身标签上会以毫克/升 Ca^{2+} 或 ppm（毫克 Ca^{2+}/升）标明钙含量。

请勿使用碳酸水。

硬度等级默认设置为 21 °dH。

水质硬度		钙含量 毫克/升 Ca^{2+} 或 ppm（毫克 Ca^{2+}/升）	设置
°dH	毫摩尔/升		
1	0.2	7	1
2	0.4	14	2
3	0.5	21	3
4	0.7	29	4
5	0.9	36	5
6	1.1	43	6
7	1.3	50	7
8	1.4	57	8
9	1.6	64	9
10	1.8	71	10
11	2.0	79	11
12	2.1	86	12
13	2.3	93	13
14	2.5	100	14
15	2.7	107	15
16	2.9	114	16
17	3.0	121	17
18	3.2	129	18
19	3.4	136	19
20	3.6	143	20

水质硬度		钙含量	设置
°dH	毫摩尔/升	毫克/升 Ca^{2+} 或 ppm（毫克 Ca^{2+}/升）	
21	3.8	150	21
22	3.9	157	22
23	4.1	164	23
24	4.3	171	24
25	4.5	179	25
26	4.6	186	26
27	4.8	193	27
28	5.0	200	28
29	5.2	207	29
30	5.4	214	30
31	5.5	221	31
32	5.7	229	32
33	5.9	236	33
34	6.1	243	34
35	6.3	250	35
36	6.4	257	36
37–45	6.6–8.0	258–321	37–45
46–60	8.2–10.7	322–429	46–60
61–70	10.9–12.5	430–500	61–70

提示: 如果您的水质硬度 > 21 °dH（3.8 毫摩尔/升），我们推荐使用瓶装水（< 150 毫克/升 Ca^{2+}）。这将意味着您的咖啡机所需的除垢频率会降低，而且对环境的影响会减小，因为所使用的除垢剂会减少。

系统锁

您可以锁定咖啡机，以防他人在您不知情的情况下使用咖啡机，如儿童。

暂时停用系统锁

■ 按住 *OK* 6 秒钟。

在下次关闭咖啡机时，重新激活系统锁。

Miele@home

在 Miele@home 下可能会显示以下选项：

- **设置**：仅限在咖啡机从未连接至 WiFi 网络或者仅限在网络配置已被重置时，才会显示此选项。
- **关闭***/**激活***：保留 WiFi 网络设置，但是，网络已打开或关闭。
- **连接状态***：显示有关 WiFi 连接的信息。符号表示连接强度。
- **再次设置***：将重置当前 WiFi 网络的设置。将重新设置 WiFi 连接。
- **重置***：WiFi 关闭，并且将重置当前 WiFi 网络的设置。

处理或出售咖啡机时，或者在使用二手咖啡机时，都应重置网络配置。这是确保所有个人数据均已清除并且既往所有者无法再访问咖啡机的唯一方法。

* 仅限在设置完成 Miele@home 且咖啡机在适用的情况下连接到 WiFi 网络时，才会显示此菜单选项。

远程控制

仅限在设置完成 Miele@home 且咖啡机连接到 WiFi 网络时，才会显示 **远程控制** 菜单选项。

您可以更改咖啡机设置，例如，当远程控制打开时，在 Miele APP 中。要通过 APP 开始制作饮品，还必须启用 MobileStart 智能控制。

远程控制功能默认打开。

远程更新

远程更新功能允许更新咖啡机上的软件。如果您的咖啡机可进行更新，系统将自动下载更新。系统不会自动安装更新。必须手动发起更新。

如果您未安装更新，则可继续以常规方式使用您的咖啡机。但是，Miele 建议您安装更新。

仅在符合 Miele@home 使用要求的情况下显示并且可以选择远程更新菜单选项。

默认启用远程更新功能。系统将自动下载可用的更新，但只能由您手动执行安装。

如果您不想自动下载任何更新，请停用 RemoteUpdate 远程更新。

运行 RemoteUpdate 远程更新

有关更新内容和范围的信息，请参见 Miele APP。

如果更新可供安装，您的咖啡机显示屏上将显示消息。

您可以立即或稍后安装更新。当咖啡机再次打开时，您将会收到更新提醒。

如果您不想安装更新，请停用远程更新。

更新可能需要几分钟的时间。

请注意以下有关远程更新功能的信息：

- 只有在远程更新可用时您才会收到消息。
- 安装远程更新后不能取消。
- 在更新期间，切勿关闭咖啡机。否则，更新将终止，不会进行安装。
- 一些软件更新操作只能由 Miele 客户服务部执行。

软件版本

“软件版本”菜单选项旨在供 Miele 客户服务部使用。供家庭使用时，无需此类信息。

展示程序（演示模式）

请勿在家用时激活此功能。

演示程序 | 演示模式 功能可以在商店或展厅中展示咖啡机。在此模式下，电器会亮起，但不能制备饮品，也不能运行维护程序。

出厂设置

您可以将咖啡机重置为出厂设置。

以下内容**不**会被重置：

- 已分配的饮品数量和电器状态（在电器需要除垢、 ... 冲泡器需要去油前的份数）
- 语言
- 用户档案和相关饮品
- Miele@home

清洁和保养

⚠ 清洁不充分可能会导致健康风险
咖啡机内部的热量和水分可能会导致咖啡残留物发霉和/或牛奶残留物变质，从而导致健康风险。
定期仔细清洗咖啡机。

清洁间隔概览

建议频率	为什么必须进行清洁/维护？
每日 （一天结束时）	水箱
	残渣箱
	滴漏盘和滴漏盘盖板
	奶壶
	牛奶虹吸管
每周一次 （如果严重脏污则加大频率）	中央喷嘴
	奶管冲洗阀和连接件（用清洁刷）
	冲泡器
	冲泡器下方内部区域
	外壳（尤其务必在除垢之后应立即进行）
每月一次	咖啡豆仓和咖啡粉槽
	水箱过滤器
	蒸汽喷嘴（用清洁刷）
提示时	清洁冲泡器（1 片清洁片）
	为电器除垢（1 片除垢片）

手洗或使用洗碗机清洗

请注意，冲泡器**不**可使用洗碗机清洗。
只能在流动温水下手动清洁冲泡器。
不要使用洗涤液或任何其他清洁剂。

下列组件必须**只能手动**清洗：

- 中央喷嘴不锈钢盖板
- 冲泡器
- 水箱盖
- 咖啡豆容器盖子
- 下方面板

⚠ 洗碗机温度过高可导致损坏。
如果在温度高于 55°C 的洗碗机中清洗，组件可能会损坏（如，可能会发生变形）。
对于可用洗碗机清洁的组件，始终选择最高温度为 55°C 的洗碗机程序。

洗碗机中的塑料部件在接触可在胡萝卜、西红柿和番茄酱中找到的天然染料时可能会变色。这种变色不会影响部件的稳定性。

下列组件**可用洗碗机清洁**：

- 滴漏盘和盖子
- 滴漏盘盖板
- 残渣箱
- 水箱
- 中央喷嘴（无不锈钢盖板）
- 带冲洗阀的奶管
- 牛奶虹吸管
- 带盖奶壶（根据型号包含在内）

⚠ 热组件或热液体导致烧伤和烫伤的危险。
组件可能会在操作期间变得非常热。触摸热组件可能会导致烧伤。分配的液体和蒸汽非常热，可能会导致烫伤。
在分配热的液体和蒸汽时，您应远离喷嘴下方的区域。
在清洁前，始终应让咖啡机冷却。
请注意，滴漏盘中的水也可能非常热。

⚠ 水分浸入可导致损坏。
来自蒸汽清洁装置的蒸汽可能会进入通电的电气组件中，从而导致短路。
请勿使用蒸汽清洁装置来清洁咖啡机。

定期清洁机器十分重要，因为使用的咖啡粉将很快发霉。牛奶残留物可能会变质并堵塞奶管。

不合适的清洁剂

与不合适的清洁剂接触会使外表面发生改变或褪色。所有表面都容易产生刮痕。
请立即清除所有清洁剂残余。为防止机器和周围表面受损，请确保立即清除任何溅洒或飞溅的除垢剂。

为了避免损坏表面，请勿使用以下物品：

- 含有苏打、氨、酸或氯化物的清洁剂
- 溶剂型清洁剂
- 含有除垢剂的清洁剂（不适用于清洁外壳）
- 不锈钢清洁剂
- 洗碗机用清洁剂（不适用于清洁外壳）
- 玻璃器皿清洁剂
- 用于陶瓷玻璃灶具的清洁剂
- 烤箱清洁剂

- 研磨型清洁剂，如粉末清洁剂和霜体清洁剂
- 硬质、粗糙的海绵，例如之前使用过研磨型清洁剂的金属清洁球、刷子或海绵
- 橡皮去污块
- 锋利的金属刮刀
- 钢丝绒或不锈钢丝清洁球

清洁滴漏盘和残渣箱

每天清洁滴漏盘和残渣箱，以避免产生难闻的气味和霉菌。

残渣箱位于滴漏盘内。冲洗水会聚集在残渣箱内。

当滴漏盘和/或残渣箱已满，需要清空时，咖啡机显示屏上会显示提示消息。清空滴漏盘**和**残渣箱。

⚠ 灼伤危险！
如果冲洗过程刚刚结束，请稍等片刻，然后再从咖啡机上取下滴漏盘。用于冲洗的水将继续从咖啡喷嘴中流出一段时间。

打开咖啡机时，取下滴漏盘和残渣箱。否则，即使滴漏盘和/或残渣箱未装到最高水平，显示屏上仍会显示 **请清空滴漏盘和残渣箱** 消息。

■ 将中央喷嘴尽量向上推。

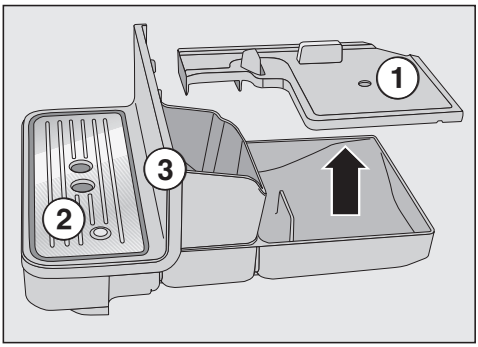

■ 小心地将滴漏盘从咖啡机中拉出。

■ 取下盖子 ①。

■ 清空滴漏盘**和**残渣箱。

■ 取下滴漏盘盖板 ② 和下方面板 ③。

仅用温水和少量洗涤液手动清洁下方面板。
所有其他部件均可用洗碗机清洗。

■ 彻底清洁所有部件。

■ 在滴漏盘所在位置的下方清洁咖啡机内部。

■ 重新组装所有部件。

■ 将滴漏盘推回至咖啡机。

确保将滴漏盘尽可能地推入至咖啡机正确的地方。

滴漏盘盖板清洁

■ 取下滴漏盘盖板。

■ 仅可使用温水和少量洗涤液手动清洁滴漏盘盖板。

■ 晾干滴漏盘盖板。

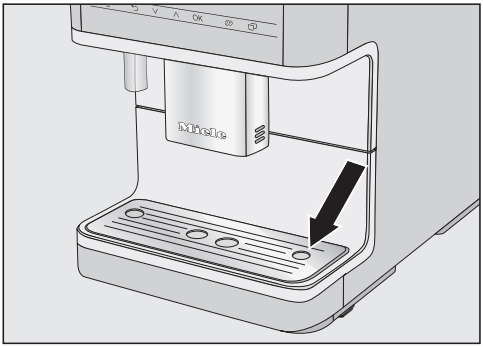

■ 重新安装滴漏盘盖板。确保正确安装滴漏盘盖板（见图片）。

提示: 为额外彻底清洁滴漏盘盖板，可以不时用洗碗机清洁。

清洁水箱

仅可使用温水和少量洗涤液**手动**清洁水箱盖板。

每天清洁水箱。

- 按压水箱盖上的标记。
- 向上拉水箱的盖子以将其拆下。

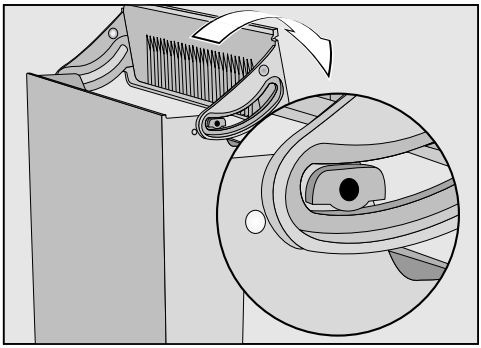

- 取下水箱上的盖子并手动清洗。
- 用温水和少量洗涤液手动清洁水箱。擦干水箱。

提示: 为额外彻底清洁水箱，可以不时用洗碗机清洁。

- 仔细清洁并擦干放置水箱的表面，特别注意适当清洁凹槽。
- 重新组装水箱。

确保阀门、水箱底部以及水箱下方表面保持清洁。否则，水箱会放置不当。

清洁水箱过滤器

每月清洁一次水箱过滤器。

水箱过滤器位于水箱底部。

- 拆下水箱。

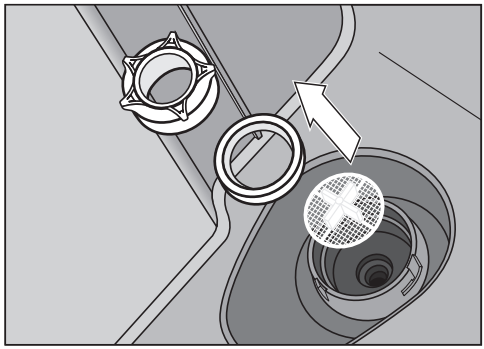

- 旋松盖帽。拆下密封圈和过滤器。
- 在流水下仔细冲洗所有部件。
- 然后放回水箱过滤器（带叉面向上），然后放回密封圈。最后拧紧盖帽。
- 将水箱装回原位。

清洁中央喷嘴

仅可使用温水和少量洗涤液**手动**清洁中央喷嘴的不锈钢盖板。所有其他部件均可用洗碗机清洗。

对于难以触及的部件，例如配给装置中的部件，请使用随附的清洁刷清洁。

提示: 如果将各个组件整夜浸泡在水和洗涤液中，则较容易清除顽固污垢。然后在流水下冲洗各组件。

拆卸中央喷嘴

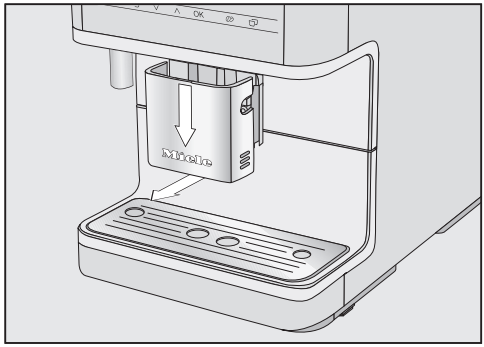

- 将中央喷嘴向下推，然后将不锈钢盖板朝您的方向拉出，以将其拆下。

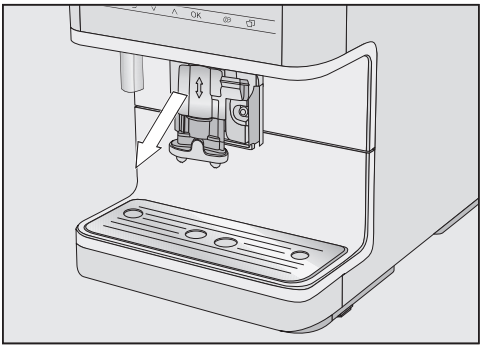

■ 将配给装置移动至前方。

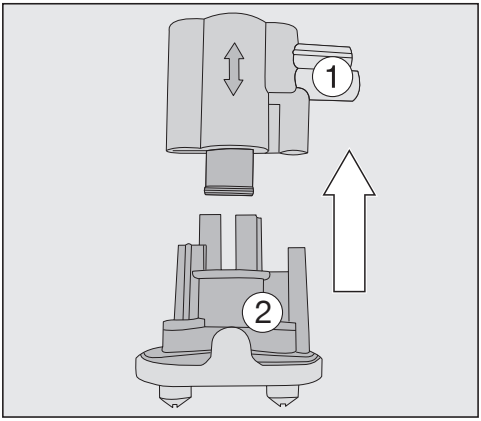

■ 从黑色支架 ② 上拔下带有奶管 ① 开口的上部硅胶部分。

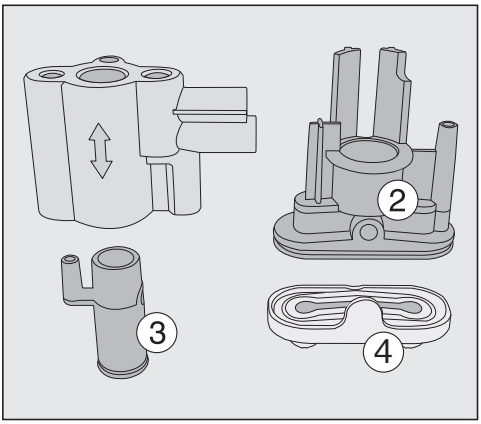

■ 灰色硅胶部分 ① 包含一个黑色的圆柱形组件③：拔出黑色组件。

■ 取下配给喷嘴 ④。

提示: 将喷嘴 ④ 放入水中（加入少量洗涤液）浸泡约 1 小时，以清除顽固的沉积物。然后，“揉入”喷嘴。

清洁中央喷嘴

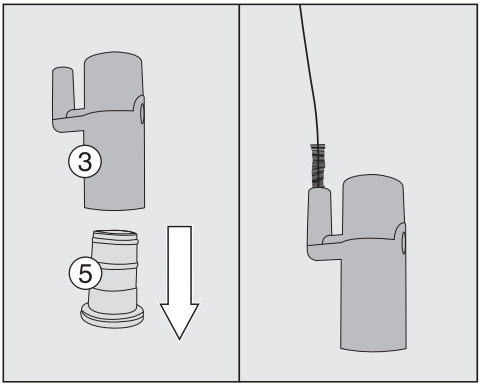

■ 将灰色硅胶插件 ⑤ 从黑色组件 ③ 中拔出。

■ 如图所示，用刷子清洁黑色组件 ③ 上的小管。

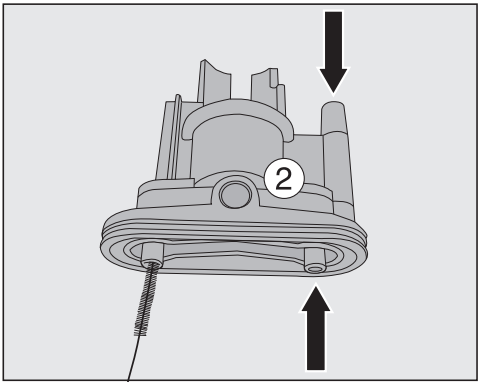

■ 用清洁刷清洁黑色支架 ② 上的所有开口。

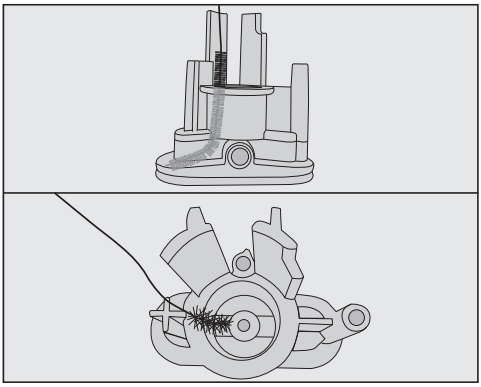

- 轻轻转动清洁刷，清洁两个喷嘴。
- 彻底清洁所有部件。
- 在流水下冲洗所有部件。

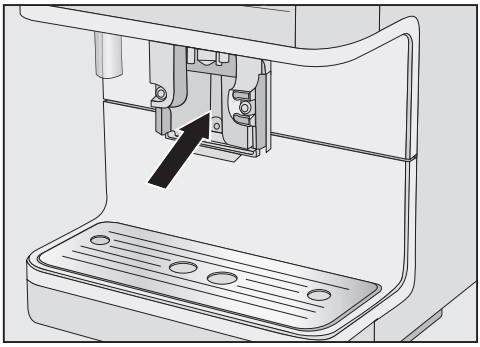

- 用湿海绵布清洁中央喷嘴的表面。

重新组装中央喷嘴

如果用水润湿各个部件，则更容易重新组装配给装置。

- 重新装好配给装置。
- 用力推动喷嘴 ③ 四周，使配给装置牢固地固定在凹槽中。
- 将配给装置重新安装到中央喷嘴上。
- 如有需要，可更换不锈钢盖板并连接奶管。

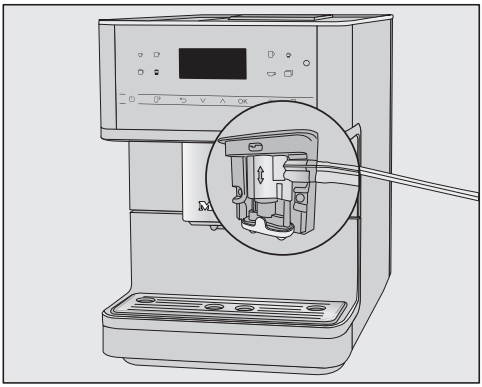

提示: 奶管和中央喷嘴上的“接缝”使其更容易组装。

清洁蒸汽喷嘴

每月清洁一次蒸汽喷嘴。

- 将中央喷嘴向下推，然后将不锈钢盖板朝您的方向拉出，以将其拆下。
- 将分配装置移动至前方。

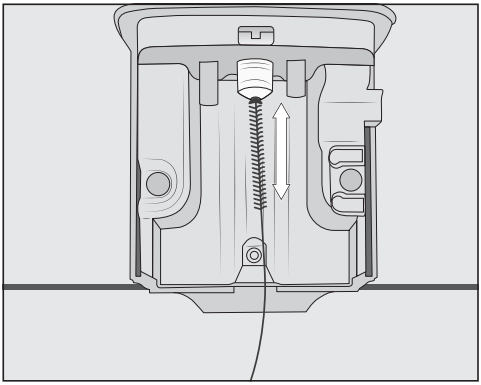

将清洁刷向蒸汽喷嘴内推至多 1 厘米。

- 用清洁刷清洁蒸汽喷嘴。
- 将分配装置推回至中央喷嘴中并更换不锈钢盖板。

清洁奶管和冲洗阀

因清洁不当而造成损坏的危险。
尖锐物体（例如，包括提供的清洁刷在内）会损坏硅胶塞，请停止操作。
在用清洁刷或类似器具清洁冲洗阀阀体之前，一定要取下硅胶塞。
请勿使用尖锐物体，例如针头，清洁硅胶塞。
请勿移动或取下硅胶塞中的白色球。
只能在流水下和/或洗碗机中清洁硅胶塞。**不要使用**电器随附的清洁刷。

至少每周清洁一次奶管和冲洗阀。

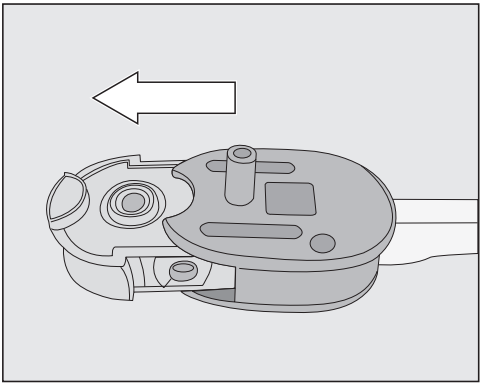

- 将硅胶塞从冲洗阀阀体中拔出。
- 在流水下冲洗硅胶塞。**请勿使用**尖锐物体来清除任何牛奶残留物。

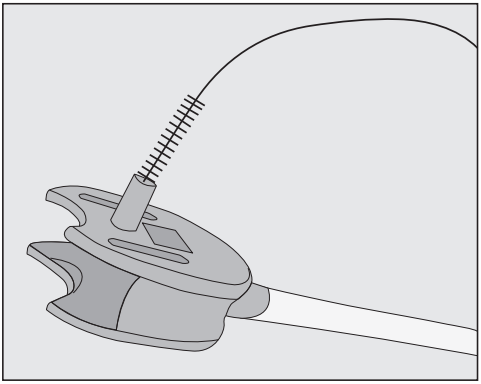

- 在流水下用刷子清洁冲洗阀阀体。

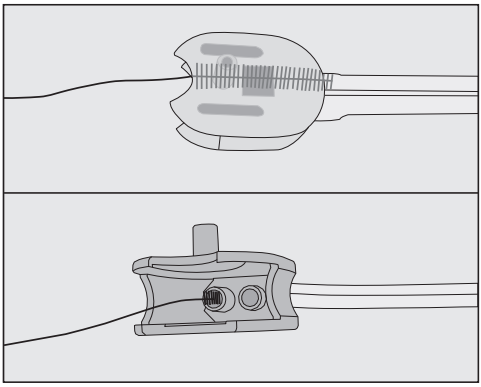

- 同时清洁冲洗阀阀体中的软管连接。要执行此操作，请将清洁刷插入两个开口中并来回移动刷子。

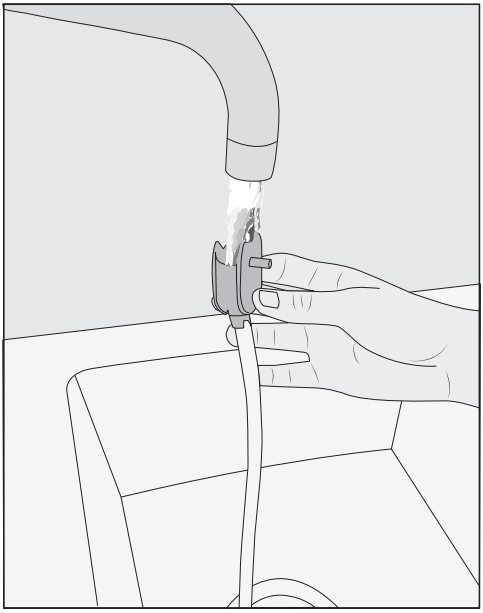

- 在流水下冲洗奶管和冲洗阀阀体。
- 如果有必要，将所有部件在水和少量洗涤液中浸泡一晚。
- 在流水下冲洗所有部件。
- 重新组装冲洗阀。

提示: 为额外彻底清洁所有部件，可以不时用洗碗机清洁。

清洁牛奶虹吸管

每天清洁牛奶虹吸管。

- 在流水下冲洗牛奶虹吸管。
- 取下不锈钢管上的连接件。
- 用少量洗涤液手动在流动的水中清洗部件。
- 如果有必要，将部件在水和少量洗涤液中浸泡一晚。
- 然后在流水下冲洗各部件。
- 擦干部件。

提示: 为额外彻底清洁每个部件，可以不时用洗碗机清洁。

清洁牛奶壶

每天清洁牛奶壶。

- 从牛奶壶玻璃器皿上拧下盖子。
- 拆下不锈钢管。

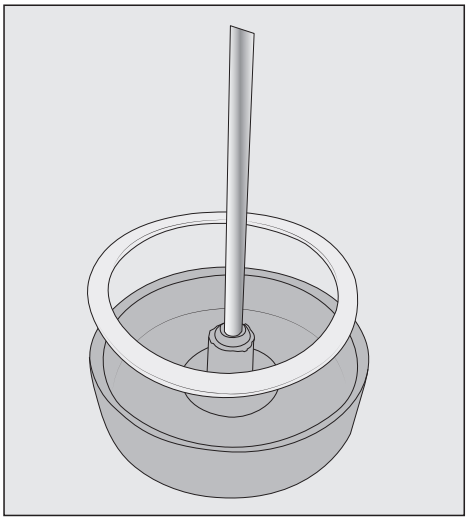

如有必要，您可以拆下牛奶壶盖上的连接件和密封圈。在您拆下不锈钢管后，便可以很容易地从盖的内侧推出连接件。

- 使用热水和少量洗涤液手动清洁牛奶壶的所有部件。
- 彻底晾干所有部件。

提示: 为额外彻底清洁牛奶壶的每个部件，可以不时用洗碗机清洁。

清洗咖啡豆容器和咖啡粉槽

⚠ 研磨器会造成受伤危险!
清洁咖啡豆容器前，关闭咖啡机并断开电源。

咖啡豆所含的油脂可能会沉积在咖啡豆容器的内壁上并阻碍咖啡豆的流动。因此，您应使用柔软干燥的抹布定期清洁咖啡豆容器。

- 打开咖啡豆容器。
- 取出所有咖啡豆。
- 用柔软干燥的抹布清洁咖啡豆容器。

现在可装满咖啡豆容器。

如有必要，清洁咖啡粉槽：

- 打开咖啡粉槽，然后去除任何咖啡粉残留。

提示: 使用吸尘器清除咖啡豆容器和咖啡粉槽中的任何干燥的咖啡残渣。

清洁冲泡器和内腔

为了确保咖啡味道纯正并防止在电器中形成微生物，应至少每周清洁一次冲泡器和电器内部。

- 打开电器机门。

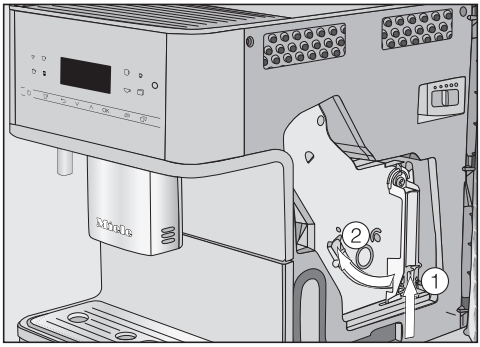

■ 按住冲泡器手柄 ① 一端的按钮，同时将手柄转向左侧 ②。

拆下冲泡器时，**请勿**请勿改变冲泡器上手柄的位置。

■ 小心地将冲泡器从咖啡机中拉出。

对冲泡器的移动部件进行润滑。
清洁剂将会损坏冲泡器。
只能使用温水**手动**清洁冲泡器。**请勿使用任何清洁剂**。

■ 手动在流动的温水下清洗冲泡器，**不要使用清洁剂**。

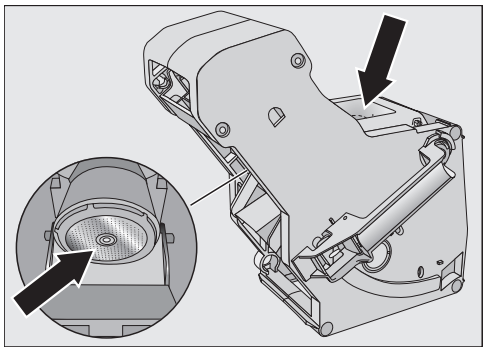

■ 清除冲泡器过滤器上的咖啡残渣。

■ 将漏斗擦干，防止下次制作咖啡时粘上咖啡粉。

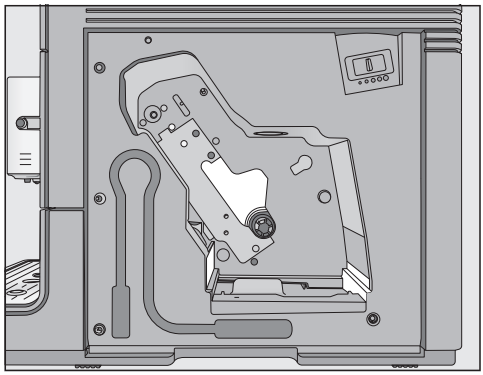

■ 清洗咖啡机内部。确保特别清洁图中高亮显示的区域。

提示: 使用吸尘器清除干燥的咖啡粉残渣。

■ 将冲泡器推回至咖啡机内。

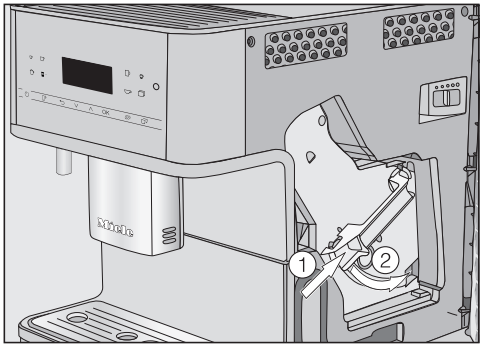

■ 按下冲泡器手柄一端的按钮 ①，同时将手柄转向右侧 ②。

■ 关闭电器机门。

清洁外壳

如果让污渍停留了很长一段时间，或与不适当的清洗剂接触，会使表面发生改变或褪色。
因此，应立即去除任何污渍。
确保立即擦除所有除垢剂飞溅物。

■ 关闭咖啡机。

- 使用干净的海绵布蘸取温水和洗涤液的混合溶液来清洁机器正面。
- 使用软布擦干所有表面。

提示: 您也可以使用 Miele 多功能微纤维织物清洁电器外壳。

维护程序

咖啡机具有以下维护程序：

- 冲洗机器
- 冲洗牛奶管道
- 清洁牛奶管道
- 清洁冲泡器油脂
- 机器除垢

当显示屏上显示相应的提示时，应执行相关维护程序。您也可以随时启动维护程序，这样，咖啡机不会在不方便的时候提示强制性清洁。

请注意，每个维护程序都必须进行到底，不能取消。

打开“维护”菜单

您可以在 **清洁维护** 菜单中找到维护程序。当显示屏上显示相应的提示或您决定这样做时，应运行相关维护程序。

- 触摸 ⊓。
- 选择 **清洁维护**。
- 按 *OK* 确认。

现在，您可以选择一个维护程序。

提示: 为了让您不必经常清空滴漏盘，避免溅落，您可以将一个容器放在中央喷嘴下方。

冲洗电器

如果您已经制作完一杯咖啡，咖啡机会在关机前自动冲洗咖啡管道。
您也可以手动启动 **冲洗电器** 功能。

冲洗奶管

如果您有一段时间没有制作任何牛奶饮品，在做第一杯饮品之前，请彻底冲洗奶管。

- 触摸 ⊓。
- 选择 **清洁维护 | 冲洗牛奶管路**。
- 按 *OK* 确认。

将牛奶管放入滴漏盘 将显示在显示屏中。

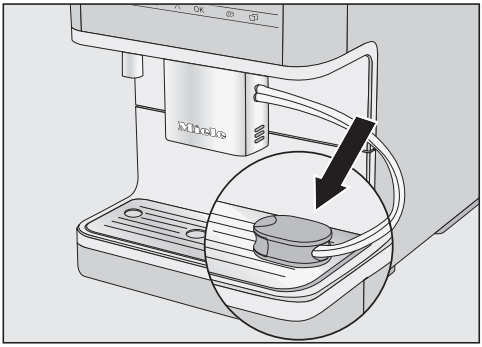

- 将冲洗阀插入滴漏盘盖板适当的开口中。
- 按 *OK* 确认。

现在将冲洗奶管。

清洁奶管

清洁牛奶管路 维护程序约持续 15 分钟。
您需要一支牛奶管道清洁粉来执行维护程序。

- 触摸 ⊓。
- 选择 **清洁维护 | 清洁牛奶管路**。
- 按 *OK* 确认。

流程将开始。

- 请按照显示屏上的说明进行操作。

请取出水箱,加入清洁剂溶液并 放回(详情请参考说明书) 将显示在显示屏中。

提示: 为优化清洁效果，我们推荐使用 Miele 牛奶管道清洁粉。该清洁剂是专门为 Miele 咖啡机而研发的，可防止不合适的清洁剂对电器造成损坏。您可以通过 Miele 网上商店、Miele 客户服务部或您的 Miele 经销商订购牛奶管道清洁粉。

- 将一支牛奶管道清洁粉放入容器中，然后加入 **300 毫升**温水。用勺子搅拌溶液，直至清洁粉末完全溶解。
- 取出并清空水箱。
- 向水箱中注入制备好的清洁溶液。
- 将水箱装回原位。
- 请按照显示屏上的进一步说明进行操作。
- 如果在显示屏上出现相应的提示，您应使用清水彻底冲洗水箱。确保**不会**在水箱中留下任何清洁剂。
- 向水箱中注水。

当显示屏上显示饮品菜单时，清洁流程已完成。

冲泡器除油

> 可以在电器内于冲泡器下方收集咖啡粉。
> 热和湿可能会导致这些地方滋生霉菌。
> 为避免以这种方式积聚霉菌，请至少每周一次清除潮湿的咖啡粉残渣。

必须定期为冲泡器去除油脂，以确保制作出浓香咖啡以及咖啡机的无忧操作。根据使用的咖啡豆油脂含量，冲泡器可能会被快速堵塞。

冲泡器除油程序约持续 10 分钟。

维护程序需要 1 片清洁片。

提示: 我们建议您使用 Miele 清洁片清洁冲泡器。这些清洁片专为用于德国美诺 Miele 咖啡机冲泡器除油而研制，可防止间接损害。
清洁片可通过 Miele 网上商店、Miele 客户服务部或您的 Miele 经销商处订购。

在分配 200 份饮品之后，显示屏上将显示提示您执行冲泡器除油的消息。

- 按 *OK* 确认。

> 您可以现在或稍后为冲泡器除油。在您选择除油之前，咖啡机将继续工作。要确保咖啡机继续长期适当地工作，我们建议您在收到提示时尽快为冲泡器除油。
> 在为冲泡器清洁油脂之前，您在打开咖啡机时此消息将会一直显示。

- 触摸 ▭。
- 选择 **清洁维护 | 清洁冲泡器**。
- 按 *OK* 确认。

流程将开始。

显示屏中显示 **请取出冲泡器.清洁机器内部. 冲泡器请手动冲洗并加入 清洁片放回.**。

- 请按照显示屏上的说明进行操作。
- 打开电器机门。

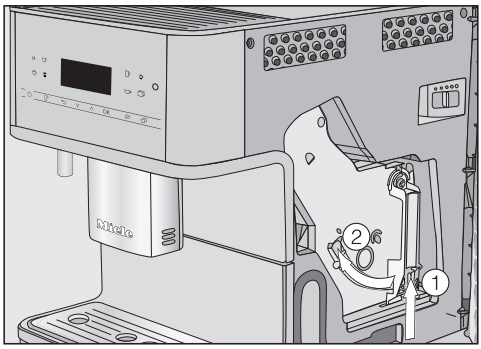

- 按住冲泡器手柄 ① 一端的按钮，同时将手柄转向左侧 ②。

拆下冲泡器时，**请勿**请勿改变冲泡器上手柄的位置。

- 小心地将冲泡器从咖啡机中拉出。

对冲泡器的移动部件进行润滑。
清洁剂将会损坏冲泡器。
只能使用温水**手动**清洁冲泡器。**请勿使用任何清洁剂**。

- 手动在流动的温水下清洗冲泡器，**不要使用清洁剂**。

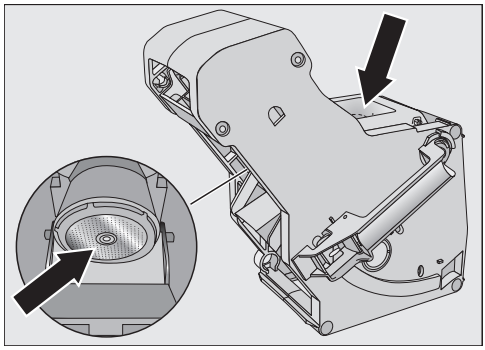

- 清除冲泡器过滤器上的咖啡残渣。
- 将漏斗擦干，防止下次制作咖啡时粘上咖啡粉。

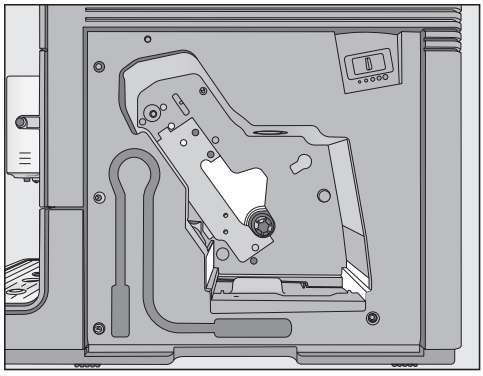

- 清洗咖啡机内部。确保特别清洁图中高亮显示的区域。

提示: 使用吸尘器清除干燥的咖啡粉残渣。

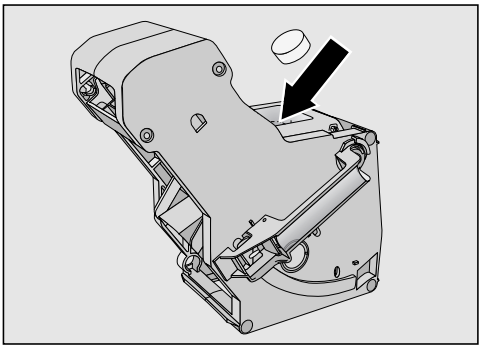

- 将 **1** 片清洁片放入冲泡器顶部（箭头）。
- 将冲泡器推回至咖啡机内。

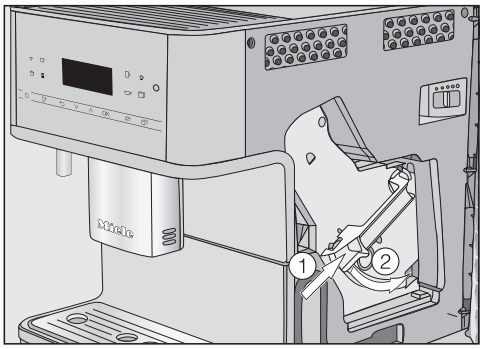

- 按下冲泡器手柄一端的按钮 ①，同时将手柄转向右侧 ②。
- 关闭电器机门。

维护程序的剩余时间显示在显示屏上。
当显示屏上显示饮品菜单时，维护程序完成。

机器除垢

溢出的除垢溶液可能造成损坏。
敏感表面和/或天然地板可能会损坏。
立即擦掉任何溢出的除垢剂。

使用过程中，咖啡机内会形成水垢。对电器进行除垢的频率取决于您所在地区的水质硬度等级。必须定期去除水垢。

该电器将指导您完成除垢流程。显示屏上将显示各种消息，例如，您将收到需要清空滴漏盘或为水箱注水的提示消息。

必须进行除垢。此过程需要约 15 分钟。

当咖啡机需要除垢时，它将给您许多警告。此时，显示屏将会显示在绝对有必要进行除垢之前还可以制作多少份饮品。每当制作饮品时，显示屏都会显示此数字。

- 按 *OK* 确认消息。

当剩余份数为 0 时，咖啡机将会锁定。

如果您此时不想及时运行除垢程序，您可以关闭咖啡机。在为咖啡机除垢之前，您不能制作任何饮品。

除垢 将显示在显示屏中。

- 按 *OK* 进行确认。

流程将开始。

- 请按照显示屏上的说明进行操作。

如果除垢流程的操作温度过高，咖啡机会冷却。在冷却阶段，显示屏上不会显示单独的消息。

当显示屏中显示 **添加除垢片和温水至水箱 ⊆ 标记处并** 时，请按以下步骤操作。

制作除垢溶液

我们推荐使用 Miele 除垢片，以优化效果。
它们专为用于 Miele 咖啡机而研制，可防止间接损害。

其他除垢剂含有除柠檬酸以外的其他酸和/或其他不良物质（例如氯化物），可能会造成咖啡机损坏。此外，如果除垢溶液的浓度不适当，则无法保证要求的除垢效果。

您可从 Miele 或通过 shop.miele.cn 订购 Miele 除垢片。

您需要 **1** 片除垢片来给机器除垢。

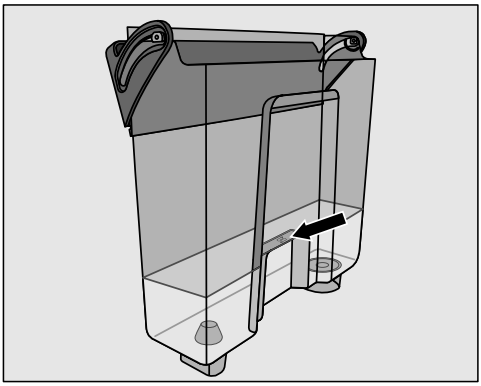

- 将微温的水注入水箱，直至水位达到 ⊆ 标记处。
- 向水箱中加入 **1** 片除垢片。

认真遵守除垢剂混合比例的说明。不要在水箱中注入过多或过少的水。否则，将提前取消除垢流程。

- 将水箱推回至咖啡机。
- 请按照显示屏上的进一步说明进行操作。

当显示屏上显示 **添加水箱至⊆ 除垢标记处**. 时：

- 拆下水箱，用清水彻底清洗。确保水箱中**没有**除垢溶液残留物。将清洁的饮用水注入水箱，直至水位至少达到 ⊆ 标记处。

当显示饮品菜单时，除垢流程已完成。

许多故障和问题都很容易解决。在很多情况下，您都可以节省时间和资金，因为您不需要联系客户服务部。

您可以在 www.miele.com/service 上找到更多可帮助您自行解决故障的信息。

显示屏中的消息

错误消息必须使用 *OK* 进行确认，否则，即使问题已经解决，消息可能会在显示屏中再次出现。

按照显示屏中显示的说明解决问题。

如果此后显示屏中再次出现故障提示消息，请与 Miele 售后服务部联系。

问题	原因和纠正
F1、F2、 F80、F82	存在内部故障。 ■ 使用开/关 按钮 ⏻ 关闭咖啡机。等待大约 1 小时，然后，再次打开电器。
F41、F42、F74、F77、 F235、F236	存在内部故障。 ■ 使用开/关 按钮 ⏻ 关闭咖啡机。等待大约 2 分钟，然后，再次打开电器。
F10、F17	没有吸入或只吸入少量水。 ■ 拆下水箱。向水箱中注入清洁的自来水，然后重新插入水箱。 ■ 取下并清洁水箱过滤器（请参见“清洁和保养 – 取下和清洁水箱过滤器”）。

故障排除

问题	原因和纠正
F 73 或 **请检查冲泡器**	冲泡器无法正确放置。 ■ 使用开/关按钮 ⏻ 关闭咖啡机。 ■ 关闭墙壁插座并拔下咖啡机插头。等待两分钟，然后将电源插头插回插座并打开。 ■ 取下冲泡器，然后在温流水下冲洗。 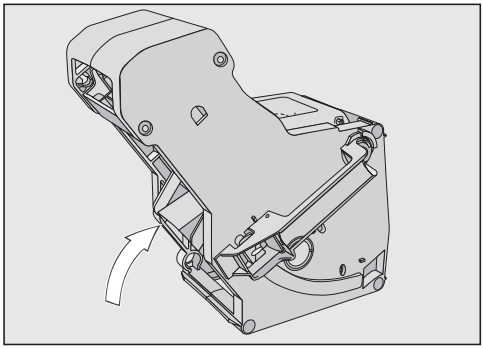 ■ 将冲泡器的咖啡推送器推入正确的位置。 ■ 不要安装冲泡器。关闭电器机门，然后使用开/关按钮 ⏻ 打开咖啡机。 这将初始化冲泡器驱动器，然后将其放回至起始位置。 ■ 当显示屏中显示 **请装好冲泡器** 时，将冲泡器推回至电器内。关闭电器机门。
咖啡粉过多	咖啡粉槽中的咖啡粉过多。 如果向咖啡粉槽中加入的咖啡粉超过 12 克（2 级匙量），则冲泡器无法将咖啡粉压实。应清空咖啡粉，将其倒入残渣箱，然后显示屏上会显示故障消息。 ■ 使用开/关按钮 ⏻ 关闭咖啡机。 ■ 拆下并清洁冲泡器（请参见“拆下冲泡器并进行手动清洁”）。 ■ 例如，用吸尘器清除咖啡机内的咖啡粉。 ■ 将最多 **12 克**咖啡粉放入咖啡粉槽。
	咖啡粉槽中的咖啡粉过多。 某些类型的咖啡在磨碎后会产生大量的咖啡。通常这是因为研磨器设置得过于粗糙，并已设定咖啡的最大量。 ■ 将研磨器设定为较细的设置。 ■ 选择较少量的咖啡。 如果咖啡还是不符合您的口味，如过淡，请尝试另一种咖啡豆类型。

咖啡机的异常性能

问题	原因和纠正
当使用开/关 按钮 ⏻ 打开咖啡机时，显示屏保持黑屏。	按住开/关 按钮 ⏻ 的时间不够长。 ■ 触摸并按住开/关 按钮 ⏻ 至少 3 秒。
	插头未正确插入插座。 ■ 将插头插入插座中。
	由于咖啡机、电压或另一台电器故障，保险丝跳闸。 ■ 关闭墙壁插座并拔下咖啡机插头。 ■ 请联系具有资质的电工或 Miele 客户服务部。
咖啡机突然关闭。	已达到出厂设置的关闭时间（20 分钟）或您已编程的关闭时间。 ■ 如有需要，您可以选择新的关闭时间（请参见“设置 – 计时器”）。
	插头未正确插入插座。 ■ 将插头插入插座中。
感应控制键未对触摸做出响应。 咖啡机无法运行。	存在内部故障。 ■ 从插座上拔下插头，断开机器电源。
难以看清或无法读取显示屏内容。	显示屏亮度设置过低。 ■ 更改此设置（请参见“设置”）。
即使水箱已满且已放入机器，但显示屏上仍会显示 添加水箱并放回。	水箱未放置在正确位置。 ■ 再次取下水箱并推回。 ■ 取下并清洁水箱过滤器（请参见“清洁和保养 – 清洁水箱过滤器”）。
	水箱未正确注水，重新安装以进行除垢。 ■ 向水箱中注水至除垢符号 ⟲，然后重启除垢程序。
即使水箱已装满水且已放入机器，但打开机器后，仍显示 添加水箱并放回。 **机器不冲洗。**	咖啡机需要除垢。 ■ 使用开/关按钮 ⏻ 关闭咖啡机。等待约 1 小时。 ■ 然后再次打开机器。只要显示 **升温阶段**，触摸 ☐ 感应控制键，然后选择 **机器除垢**。 ■ 对咖啡机进行除垢。
打开机器后，显示消息 清空滴漏盘和残渣箱，**即使它们均为空。**	这不是故障。 当清空滴漏盘和残渣箱时，关闭咖啡机后内部计数器没有重置。即使滴漏盘和残渣箱未被填满至最高液位，显示屏中也会显示 **清空滴漏盘和残渣箱**。

故障排除

问题	原因和纠正
中央喷嘴不出牛奶或奶泡。	奶管与中央喷嘴的连接不当。 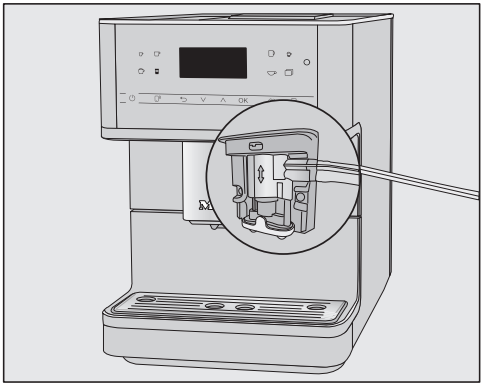 奶管、中央喷嘴和冲洗阀上的“接缝”使其更容易组装。 ■ 检查奶管与中央喷嘴的连接是否正确。
	奶管被堵住。 ■ 用刷子仔细清洁中央喷嘴和奶管。
即使已清空滴漏盘，显示屏仍会显示 清空滴漏盘和残渣箱。	这不是故障。未正确取下滴漏盘且/或放回太快。
即使均已安装，显示屏上也会显示 放入滴漏盘和残渣箱。	滴漏盘位置不正确，因此没有检测到。 ■ 清空滴漏盘和残渣箱。重新组装所有部件，并将滴漏盘尽量推回至咖啡机内。
即使在每次提醒后已清空滴漏盘和残渣箱，残渣箱仍会溢出。	在没有清空残渣箱的情况下，可能已经取下滴漏盘。取下滴漏盘会重置内部计数器，以便清空残渣箱。 ■ 如果您取下滴漏盘，请务必清空残渣箱。
	在将某些类型的咖啡豆磨碎后，会产生大量的咖啡，这意味着更大的咖啡球被压扁。 ■ 如有必要，请调整咖啡粉量和研磨器设置。 ■ 比显示屏中所指示的更频繁地清空残渣箱。

问题	原因和纠正
即使已装满咖啡豆容器，但显示屏仍显示 添加咖啡豆。	这不是故障。 ■ 按 *OK* 确认消息。
	进入研磨器的咖啡豆不足。您是否使用深度烘焙的咖啡豆？ 此类咖啡豆通常油脂较多。这些油脂可能会粘在咖啡豆容器的内侧并阻碍咖啡豆的流动。 ■ 制作咖啡并观察咖啡豆是否掉入至咖啡豆容器中。 ■ 如果您使用的是油脂较多的深度烘焙咖啡豆，应更加频繁地清洁咖啡豆容器。 尝试其他油脂较少的咖啡豆类型。
打开咖啡机时不会自行冲洗。	这并非故障。 如果咖啡机已处于操作温度，则不会进行冲洗。
咖啡配给被重复中断，且显示屏显示消息 添加咖啡豆。	这不是故障。 冲泡器未检测到咖啡粉。某些类型的咖啡豆在研磨后只会产生少量咖啡粉。在这种情况下，研磨器通常被设置为研磨到细，以及设置了最小量咖啡。 ■ 按 *OK* 确认消息。 如果咖啡对您来说太浓或太苦，试试另一种咖啡豆。 如果显示屏显示所有类型的咖啡： ■ 将研磨器设置到较粗的研磨程度（参见“研磨程度”）。 ■ 选择更大的咖啡量。 不要忘记查看“用户档案”中的任何饮品。
	如果仅在配给某些饮品时显示消息： ■ 检查为此饮品设置的咖啡粉量（请参见“咖啡粉量”）。选择更大的咖啡量。 ■ 您可能还需要设置较粗糙的研磨器设置。
除垢过程无意中启动。	当已触摸 *OK* 后，除垢程序无法停止。 现在，必须完成流程直至结束。这是用于咖啡机完全除垢的安全设置。它可确保较长的使用寿命并确保您的咖啡机正常运行。 ■ 为咖啡机除垢（请参阅“为设备除垢”）。

故障排除

问题	原因和纠正
咖啡没有从中央喷嘴中流出。 或者，仅一个喷嘴分配咖啡。	中央喷嘴被堵住。 ■ 冲洗咖啡管道（请参见“清洁和保养 – 冲洗电器”）。 仍然没有咖啡从中央喷嘴中流出，还是仅一侧分配咖啡？ ■ 拆下中央喷嘴并仔细清洁所有部件。对于难以触及的部件，请使用随附的清洁刷清洁。 ■ 确保正确重新组装所有部件。
	冲泡器堵塞。 ■ 为冲泡器除油（请参见“清洁和保养 – 为冲泡器除油并清洁内腔”）。
咖啡粉固定在滴漏盘的盖子上以及冲泡器内部四周。	这并非故障。 冲泡器在冲泡过程中的移动会导致一些咖啡粉掉落在其周围。所用咖啡豆的类型，咖啡粉的细度和咖啡粉量也会影响咖啡量。重要事项！定期清洁咖啡机内部以防止产生霉菌等。 检查咖啡量是否设置得过高。

问题	原因和纠正
分配牛奶时会有溅出。加热牛奶或起泡时会听到嘶嘶声。 虽然牛奶应该起泡，但只有热牛奶从中央喷嘴流出。	奶管安装不当。 ■ 在将奶管连接到中央喷嘴中时，请注意双软管上的接缝。 ■ 如果您已断开冲洗阀上的奶管：双软管的直径不同。确保正确组装所有部件。
	牛奶温度过高。仅能使用凉牛奶（低于 10°C）制作出好的奶泡。 ■ 检查牛奶温度。
	中央喷嘴安装不当，且正在吸入空气。或者喷嘴被堵住。 ■ 检查是否正确组装中央喷嘴。确保所有部件彼此紧密连接。 ■ 清洁中央喷嘴。在流水中清洁喷嘴，使任何污垢变松。
	奶管、连接件、奶壶的不锈钢管或牛奶虹吸管堵塞。 ■ 用清洁刷仔细清洁所有部件。
	中央喷嘴的蒸汽喷嘴被堵住。 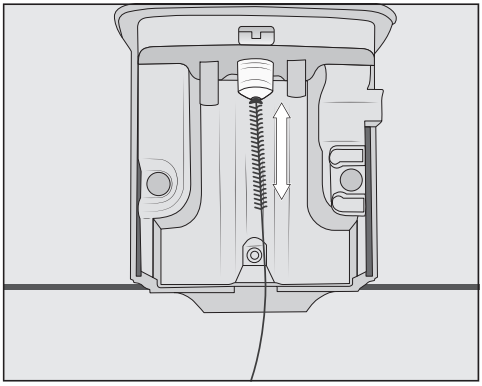 ■ 用清洁刷清洁蒸汽喷嘴（见说明）。
显示屏已亮起，但是，咖啡机未加热且未制作饮品。 无法关闭咖啡机。	已启用在展厅展示咖啡机的演示模式。 ■ 停用演示模式。

故障排除

效果不佳

问题	原因和纠正
咖啡不够热。	杯子未预热。 杯子越小，侧壁越厚，预热就越重要。 ■ 例如，用杯子加热装置（取决于型号）预热杯子。
	设置的冲泡温度过低。 ■ 设置较高的冲泡温度。
	冲泡器中的过滤器堵塞。 ■ 拆下冲泡器并用手清洁。 ■ 为冲泡器除油。
加热时间变得更长，分配的水量不正确，而且咖啡机无法正常运行。咖啡从中央喷嘴中非常缓慢地流出。	咖啡机需要除垢。 ■ 对咖啡机进行除垢。
分配的咖啡量已改变。	冲泡器堵塞。 ■ 为冲泡器除油（请参见“清洁和保养 – 为冲泡器除油并清洁内腔”）。
奶泡的稠度不佳。	牛奶温度过高。仅能使用凉牛奶（低于 10°C）制作出好的奶泡。 ■ 检查奶壶中的牛奶温度。
	奶管被堵住。 ■ 用刷子清洁中央喷嘴和奶管。
咖啡研磨器发出的噪音比平时大。	在研磨过程中，咖啡豆容器已变空。 ■ 向咖啡豆容器中加入新鲜的咖啡豆。
	咖啡豆中可能存在异物，如塑料或石头。 ■ 立即关闭咖啡机。致电服务部门。
咖啡快速流入杯中。	咖啡研磨得太过粗糙。 ■ 将研磨器设为较精细的设置（请参见“研磨器设置”）。
将咖啡分配至杯中的速度过慢。	冲泡器堵塞。 ■ 为冲泡器除油（请参见“清洁和保养 – 为冲泡器除油并清洁内腔”）。
咖啡或浓缩咖啡没有油脂。	咖啡豆不再新鲜。如果烘焙过的咖啡豆露天存放时间过长，二氧化碳会逐渐从咖啡豆中逸出。分配期间，不再形成油脂。 当然，您仍然能够使用这些咖啡豆。

您可以在 www.miele.com/service 上查找可帮助您自行纠正故障以及有关 Miele 备件的信息。

若发生故障，请联系我们

若发生任何您无法自行解决的故障，请联系 Miele 售后服务部。

Miele 售后服务部的联系方式请参见本文件封底。

请注意，我们会出于培训目的而监听来电并录音，如果问题本可以按照本手册的描述解决，则会对服务访问收取电话费。

联系 Miele 时，请提供您的电器型号和序列号。您可以在铭牌上找到该信息。

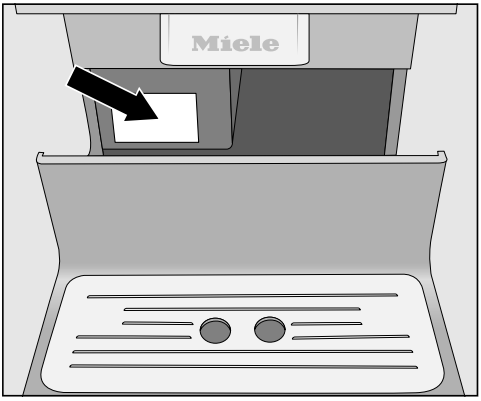

保修

如需了解针对您所在国家的电器保修信息，请与 Miele 联系。请参见本手册末页的详细联系方式。

有害物质

该表显示了自所附产品销售日期起，可在Miele电子电气产品供应链中发现此类物质的地方。该表系按照SJ/T 11364的规定编制。

部件名称	有害物质					
	Pb	Hg	Cd	Cr (VI)	PBB	PBDE
印刷电路板组件	x	o	o	o	o	o
电机，阀	x	o	o	o	o	o
电缆和电线	x	o	o	o	o	o
金属零件	x	o	o	o	o	o

Pb=铅；Hg=汞；Cd=镉；Cr(VI)=六价铬；PBB=多溴联苯；PBDE=多溴二苯醚

o = 表示零件中所有均质材料中的有害物质含量低于GB/T 26572标准的相关限量。

x = 表示零件中至少一种均质材料中的有害物质含量高于GB/T 26572标准的相关限量。

所附全部产品及其部件的环保使用期限（EFUP）与此处所示符号相符，除非另有标记。某些现场可替换零件具有不同的环保使用期限（如电池模块），所以另有相应标记。当产品在正常情况下运行时，环保使用期限方为有效。

本产品符合国家《电器电子产品有害物质限制使用管理办法》的要求。

机器运输

如果您打算很长一段时间不使用咖啡机，例如，在度假期间或需要搬家时，将需要执行许多程序以确保其安全。

- 清空并清洁咖啡豆容器
- 清空并清洁水箱
- 对咖啡机进行脱水
- 清洗咖啡机内部
- 牢固包装机器

对咖啡机进行脱水处理

⚠ 警告！热蒸汽已从喷嘴排出。
接触热蒸汽存在灼伤和烫伤危险。
避免直接接触热蒸汽，因为其正在排出。

在长时间存放或进行任何距离的运输之前（特别是在低于冰点的温度下的运输），应先对咖啡机进行脱水处理。

对电器进行脱水处理包括清除系统中的所有水痕，以防止水和霜损坏电器的风险。

该流程开始后不可被取消，必须执行到结束。

- 触摸 ▭ 感应控制键。
- 选择 更多选择 | 设置 ⚑ | 演示程序 | 蒸发剩余水分。
- 选择 是。
- 按 *OK* 确认。
- 请按照显示屏上的说明进行操作。

当显示屏熄灭时，机器已经脱水完毕。

- 关闭咖啡机，拔下插头，断开电源。
- 清空水箱。
- 清空并清洁滴漏盘和残渣箱。

牢固包装咖啡机

在包装之前，请确保电器清洁干燥。咖啡粉残渣会划伤表面。此外，咖啡、牛奶和水的残留物会导致细菌积聚。

使用原包装来包装咖啡机。

将操作说明存放在盒中。这意味着，如果您想重复使用咖啡机，便可以随时取用。

技术数据

待机耗电量：	≤ 0,3 瓦
联网待机耗电量：	≤ 1,0 瓦
泵压力：	最大 15 巴
直流加热器：	1 不锈钢加热块
尺寸（宽 x 高 x 深）：	251 x 359 x 427 毫米
净重：	9,9 千克
电源连接线长度：	140 厘米
水箱 容量：	1,8 升
咖啡豆容器容量：	约 300 克
牛奶壶容量	0,7 升
滴漏盘 容量：	0,8 升
残渣箱 容量：	最多 10 份咖啡粉
中央喷嘴：	可从 80-140 毫米开始进行高度调节
研磨器：	不锈钢锥形研磨器
研磨器设置：	5 设置
咖啡粉量：	最多 12 克
频率：	2.400–2.4835 千兆赫
最大传输功率	< 100 mW

（CM 6360, CM 6560 随附奶壶。）

配件

这些产品和其他有用的配件可通过 Miele 网上商店、服务热线和 Miele 旗舰店进行订购。

- **微纤维布**
  用于清除指痕和轻微污垢
- **油脂清洁片**
  用于为冲泡器除油
- **除垢片**
  用于水管除垢
- **带盖奶壶**
  用于存储和制备牛奶
- **咖啡壶 1.0 升**
  咖啡或茶用保温壶（壶功能）
- **Miele 咖啡豆黑色版本，通用咖啡豆**
  完整咖啡豆 – 非常适合制作意式浓缩咖啡、奶油咖啡和特色牛奶咖啡
- **Miele 咖啡豆黑色版本，意式浓缩咖啡**
  完整咖啡豆 – 非常适合制作意式浓缩咖啡
- **Miele 咖啡豆黑色版本，奶油咖啡**
  完整咖啡豆 – 非常适合制作奶油咖啡

GB4706.1 家用和类似用途电器的安全第1部分:通用要求

GB 4706.19 家用和类似用途电器的安全液体加热器的特殊要求

GB 4706.30 家用和类似用途电器的安全 厨房机械的特殊要求

GB 4806.1 食品安全国家标准 食品接触材料及制品通用安全要求

GB 4806.5 食品安全国家标准 玻璃制品

GB 4806.7 食品安全国家标准 食品接触用塑料材料及制品

美诺电器有限公司
上海市静安区石门一路82号
邮编：200040
电话：+86 21 6157 3500
传真：+86 21 6157 3511

Miele Electrical Appliances Co., Ltd.
No. 82, Shimenyi Road, JingAn District
Shanghai, China, P.R.C
Post Code: 200040
Phone: +86 21 6157 3500
Fax: +86 21 6157 3511

美诺中国售后服务
Miele China Service

Hotline 客户关爱热线：4006 306 306
（周一至周日 09:00 - 18:00, 国家法定节假日除外）

Email: info@miele.cn

www.miele.cn

关注 **Miele** 官方微信公众号

Miele & Cie. KG
Carl-Miele-Straße 29
33332 Gütersloh
Germany

Miele

CM 6160 C, CM 6360 C, CM 6560 C

zh-CN

M.-Nr. 12 922 230 / 00