Miele

Használati és szerelési utasítás
Bortemperáló hűtő



Feltétlenül olvassa el a használati utasítást a felállítás - beszerelés - üzembe helyezés előtt.
Ezáltal megvédi önmagát és másokat, valamint elkerüli a károkat.

hu-HU

M.-Nr. 12 794 440

Tartalom

Biztonsági utasítások és figyelmeztetések **4**

Fenntarthatóság és környezetvédelem **12**
Így takaríthat meg energiát 13

Áttekintés **14**
Készülékleírás 14
KWTUS 7074 14
KWTUS 7096, KWTUS 7196 15
Kijelző 16
Az ajtónyitási segéd helyes használata 17
Beállítási üzemmód 17
Bemutató világítás 17
Reteszelés funkció 17
A borhűtő kikapcsolása 18
Sabbat üzemmód 18
Tudnivalók a Sabbat üzemmóddal kapcsolatban 18
Az ajtóriasztás bekapcsolásáig eltelt időtartam 18
Hálózatba kapcsolás 18
Gombhang 18
Figyelmeztető és egyéb hangjelzések 18
Kijelző fényereje 18
Hőmérséklet mértékegysége °C/°F 18
Bemutatótermi üzemmód 18
Gyári beállítások 19
Információk a borhűtőről 19
Active AirClean szűrő kijelzője 19
Mellékelt tartozékok 19
Biztonság 19
Hőmérsékleti riasztás 19
A hőmérsékleti riasztás idő előtti kikapcsolása 20
Ajtóriasztás 20
Hálózatba kapcsolás 20
A belső tér kialakítása 21
A farostélyok kivétele és visszahelyezése 21
Farostély (FlexiFrame) beigazítása a palackok méretéhez 22
Maximális befogadóképesség 22
Feliratozóléc (Noteboard) feliratozása 22
Utólag vásárolható tartozékok 23

Üzembe helyezés **24**
Az első használat előtt 24
A borhűtő csatlakoztatása 24
Szagszűrő (Active AirClean szűrő) aktiválása 24
A farostély léceinek elhelyezése. 24
A borhűtő bekapcsolása 24
A borhűtő kikapcsolása 25
Hosszabb távollét esetén 25
A hálózatba kapcsolás előfeltételei 25
Hálózatba kapcsolás végrehajtása első alkalommal 25
Scan & Connect végrehajtása 26

Kezelés **27**
A hőmérséklet beállítása a bortemperáló zónákban 27
A hőmérséklet lehetséges beállítási értékei 27
Bortemperáló zónák hőmérséklet kijelzése 27
A levegő páratartalmának (ActiveHumidity) beállítása az alsó bortemperáló zónában 28
A páratartalom lehetséges beállítási értékei 28

Beállítások személyre szabása **29**

Tisztítás és ápolás **34**
Útmutatások a tisztítószerek kiválasztásához 34
A borhűtő előkészítése a tisztításhoz 34
A belső tér tisztítása 34
Az Active AirClean szűrő cseréje 35

Az ajtótömítés tisztítása 36
A szellőzőrések tisztítása 36
A tisztítás után 36
Automatikus leolvasztás..... 36

Problémák elhárítása..... **37**
Belső világítás 43
Zajok okai..... 44

Ügyfélszolgálat **45**
Kapcsolat üzemzavar esetén 45
EPREL-adatbázis 45
Garancia..... 45

Telepítés..... **46**
Felállítási hely..... 46
Klímaosztály..... 47
Szellőzés 47
Egymás melletti felállítás..... 48
Az ajtó nyitási irányának módosítása 48
Nyomtatott szerelési útmutató rendelése..... 48
A készülékajtó nyitási szögének korlátozása..... 49
Beépítési méretek 50
Aláépítő fülke/oldalnézet 50
Csatlakozások..... 52
A bortemperáló hűtő beépítése 54
A borhűtő beépítéséhez a következő szerszámokra van szüksége: 54
A borhűtő előkészítése..... 54
A borhűtő betolása 54
A borhűtő vízszintbe állítása..... 56
A borhűtő hozzáillesztése magasabb bútorajtókhoz..... 57
A borhűtő rögzítése a fülkébe 58
Elektromos csatlakozás 59

Információk **60**
Megfelelőségi nyilatkozat..... 60
Szerzői jogok és licencek..... 60

Biztonsági utasítások és figyelmeztetések

Ez a borhűtő megfelel a kötelező biztonsági előírásoknak. Szakszerűtlen használata azonban személyi sérülésekhez és anyagi károkhoz vezethet.

Olvassa el figyelmesen a Használati és szerelési utasítást, mielőtt a bortemperáló hűtőt üzembe helyezi. Fontos útmutatásokat tartalmaz a beépítésre, a biztonságra, a használatra és a karbantartásra vonatkozóan. Ezáltal védi önmagát, valamint elkerüli a bortemperáló hűtőben keletkező károkat.

Az IEC 60335-1 szabványnak megfelelően a Miele kifejezetten felhívja a figyelmet arra, hogy a borhűtő telepítéséről szóló fejezetet, valamint a biztonsági utasításokat feltétlenül el kell olvasni és figyelmeztetéseket be kell tartani.

A Miele nem tehető felelőssé azokért a károkért, amelyek ezeknek az útmutatásoknak a figyelmen kívül hagyásából származnak.

Őrizze meg a használati és szerelési útmutatót, és adja azt tovább az esetleges következő tulajdonosnak.

⚠ Az üvegtörés sérülésveszéllyel jár.

1 500 m-es tengerszint feletti magasság esetén a készülékajtó üveglapja a megváltozott légnyomási viszonyok miatt összetörhet. Az éles szilánkok súlyos sérüléseket okozhatnak.

Rendeltetésszerű használat

▶ A borhűtő háztartási vagy háztartáshoz hasonló környezetben való használatra alkalmas, mint például
- üzletekben, irodákban vagy hasonló munkakörülmények között
- gazdaságokon
- a hotel, motel, reggeli panzió vendégei használatára és további tipikus lakókörülmények között.

Ez a borhűtő a szabadban nem használható.

▶ A borhűtőt kizárólag háztartási keretek között használja borok tárolására.

A borhűtő nem alkalmas élelmiszerek fagyasztására.
A borhűtő alkalmas pult alá történő beépítésre.
Minden más felhasználási mód nem megengedett.

▶ A bortemperáló hűtő nem alkalmas gyógyszerek, vérplazma, laboratóriumi preparátumok vagy más hasonló, a gyógyszerkészítményekről szóló irányelv hatálya alá tartozó anyagok és termékek tárolására és hűtésére. A bortemperáló hűtő nem rendeltetésszerű használata a benne tárolt áru károsodásához vagy megromlásához vezethet. A bortemperáló hűtő nem alkalmas továbbá robbanásveszélyes közegben történő használatra.
A Miele nem vállal felelősséget a nem rendeltetésszerű használatból vagy helytelen kezelésből eredő károkért.

▶ Azok a személyek (gyerekeket is beleértve), akik fizikai, érzékelési vagy szellemi képességeik vagy tapasztalatlanságuk vagy tájékozatlanságuk miatt nem tudják a borhűtőt biztonságosan kezelni, a kezeléskor felügyelni kell őket.
Ezeknek a személyeknek csak akkor szabad a borhűtőt felügyelet nélkül használniuk, ha a működését úgy elmagyarázták nekik, hogy azt biztonságosan kezelni tudják. Fel kell tudniuk ismerni és meg kell tudniuk érteni a helytelen használat lehetséges veszélyeit.

Gyermekek a háztartásban

▶ A 8 év alatti gyermekeket tartsa távol a bortemperáló hűtőtől, kivéve ha állandó felügyelet alatt állnak.

▶ 8 év feletti gyermekek csak akkor kezelhetik a bortemperáló hűtőt felügyelet nélkül, ha a kezelését úgy elmagyarázták nekik, hogy biztonságosan tudják alkalmazni. A gyermekeknek fel kell tudniuk ismerni és meg kell tudniuk érteni a helytelen kezelés lehetséges veszélyeit.

▶ Gyermekeknek nem szabad felügyelet nélkül tisztítaniuk vagy karbantartaniuk a bortemperáló hűtőt.

▶ Figyeljen a bortemperáló hűtő közelében tartózkodó gyermekekre. Soha se hagyja a gyermekeket a készülékkel játszani.

▶ Fulladásveszély. A gyermekek játék közben a csomagolóanyagokat (pl. fólia) magukra tekerhetik, vagy a fejükre húzhatják azt és megfulladhatnak. A csomagolóanyagokat tartsa távol gyermekektől.

Műszaki biztonság

▶ A hűtőkör ellenőrizve van tömítettség szempontjából. A bortemperáló hűtő megfelel a vonatkozó biztonsági előírásoknak, valamint a megfelelő uniós irányelveknek.



▶ Figyelem: tűzveszély/éghető anyagok. Ez a szimbólum a kompresszoron található, és a gyúlékony anyagokat jelzi. Ne távolítsa el ezt a matricát.

A készülékben lévő hűtőközeg (adatai a típustáblán találhatók) környezetbarát, azonban gyúlékony.
A környezetbarát hűtőközeg használata miatt részben megnövekedhet a működési zaj. A kompresszor üzemelési zaján kívül a teljes hűtőkörben is előfordulhatnak áramlási zajok. Ezek a hatások sajnos elkerülhetetlenek, de nem befolyásolják a borhűtő teljesítőképességét.
A borhűtő szállításakor és beépítésekor/felállításakor ügyeljen arra, hogy a hűtőkör egyetlen része se károsodjon. A kispriccelő hűtőközeg szemkárosodást okozhat, a kiszivárgó hűtőközeg meggyulladhat.
Károsodások esetén:

- Kerülje a nyílt láng vagy gyújtóforrások használatát.
- Válassza le a borhűtőt az elektromos hálózatról.
- Szellőztesse néhány percig a helyiséget, ahol a borhűtő áll.
- Értesítse az ügyfélszolgálatot.

▶ Minél több hűtőközeg van egy bortemperáló hűtőben, annál nagyobb helyiségben kell azt felállítani. Túl kicsi helyiségekben egy esetleges szivárgás során éghető gáz-levegő keverék képződhet. 8 g hűtőközegenként 1 m^3 (légköbméter) térigénnyel kell számolni. A hűtőközeg mennyisége a bortemperáló hűtő belsejében lévő típustáblán van feltüntetve.

▶ A bortemperáló hűtő adattábláján található csatlakoztatási adatoknak (frekvencia és feszültség) feltétlenül meg kell egyezniük a villamos hálózat adataival, hogy a bortemperáló hűtő ne károsodjon. Csatlakoztatás előtt hasonlítsa össze ezeket az adatokat. Kétség esetén forduljon szakemberhez.

▶ A borhűtő üzemeltetési biztonsága csak akkor biztosított, ha a borhűtő előírásszerűen van a védővezető rendszerre csatlakoztatva. Ennek az alapvető biztonsági berendezésnek rendelkezésre kell állnia. Kétséges esetben ellenőriztesse a ház villamos hálózatát egy elektrotechnikai szakemberrel.

▶ Lehetséges az önálló vagy a hálózattal nem szinkronban álló energiaellátó rendszer időszakos vagy folyamatos üzemeltetése (például szigethálózatok, biztonsági tartalékrendszerek). Az üzemeltetés feltétele, hogy az energiaellátó rendszer megfeleljen az EN 50160 vagy hasonló szabvány előírásainak.
A házi elosztórendszerrel és ezzel a Miele termékkel kapcsolatban előirányzott óvintézkedéseket a működést és a működési módot tekintve sziget üzemben vagy a hálózattal nem szinkronban álló üzem esetén is biztosítani kell, illetve azonos intézkedésekkel kell helyettesíteni a telepítésnél. Mint például a VDE-AR-E 2510-2 aktuális kiadványában leírtak szerint.

▶ Sérült hálózati csatlakozókábelt csak ugyanolyan típusú speciális csatlakozókábellel szabad helyettesíteni (a Miele webshopban vagy a Miele Ügyfélszolgálatán kapható). A cserét biztonsági okokból csak a Miele Ügyfélszolgálata vagy egy megfelelően képzett szakember végezheti el.

▶ Az elosztó vagy hosszabbító nem garantálja a megkövetelt biztonságot (tűzveszély). Ezeken keresztül ne csatlakoztassa a bortemperáló hűtőt az elektromos hálózatra.

▶ Ha a feszültség alatt lévő részeket vagy a hálózati csatlakozó kábelt nedvesség éri, rövidzárlathoz vezethet. Ezért a borhűtőt ne tartsa nedves környezetben, vagy ahol fröcskölő víz érheti (pl. garázs, mosókonyha).

▶ Ezt a bortemperáló hűtőt nem szabad nem rögzített helyeken (pl. hajókon) üzemeltetni.

▶ A bortemperáló hűtő sérülései veszélyeztethetik az ön biztonságát. Ellenőrizze, hogy vannak-e a készüléken látható sérülések. Soha ne helyezzen üzembe sérült bortemperáló hűtőt.

▶ A biztonságos működés szavatolása érdekében csak beépítve használja bortemperáló hűtőt.

▶ Telepítési és karbantartási munkálatok vagy javítás előtt kapcsolja le a bortemperáló hűtőt a hálózatról. A készülék csak akkor van leválasztva az elektromos hálózatról, ha:

- az épületvillamossági biztosítók ki vannak kapcsolva, vagy
- az épületvillamossági becsavarható biztosítók teljesen ki vannak csavarva, vagy
- a hálózati csatlakozókábel le van választva az elektromos hálózatról. A csatlakozó dugasszal ellátott csatlakozóvezetékeket ne a kábelnél, hanem a dugasznál fogva húzza ki a hálózatból.

▶ A szakszerűtlen telepítési és karbantartási munkálatok vagy javítások veszélyeztethetik a felhasználót, amelyért a gyártó nem vállal felelősséget.
A telepítési és karbantartási munkálatokat vagy javításokat csak képzett szakember vagy a Miele Ügyfélszolgálat végezhet.

▶ A garanciális igények érvényüket vesztik, ha a borhűtőt nem képzett szakember vagy a Miele Ügyfélszolgálat javítja.

▶ A biztonsági szempontból fontos, meghibásodott alkatrészek cseréje esetén, a Miele kizárólag eredeti Miele pótalkatrészek esetében garantálja, hogy azok teljes mértékben megfelelnek a biztonsági követelményeknek.

▶ Ez a borhűtő a sajátos követelmények miatt (pl. hőmérséklet, nedvesség, kémiai ellenálló képesség, kopásállóság és rezgés) speciális világítóeszközzel van felszerelve. Ezt a világítóeszközt csak rendeltetésszerűen szabad használni. A világítóeszköz nem alkalmas helyiségek megvilágítására. A cserét csak képzett szakember vagy a Miele Ügyfélszolgálata végezheti el. A borhűtőben több fényforrás található, melyek legalább „G“ energiahatékonysági osztályúak.

Szakszerű telepítés

▶ A hűtőkészülék telepítése során feltétlenül vegye figyelembe a szerelési útmutatót is.

▶ Szállításkor, az ajtónyitási irány cseréjénél és a borhűtő felállításakor mindig viseljen védőkesztyűt.

▶ A borhűtőt mindenképpen egy másik személy segítségével építse be.

▶ Az ajtónyitási irány cseréjét (ha szükséges), a szerelési útmutató szerint hajtsa végre.

Szakszerű használat

▶ A borhűtőt egy meghatározott klímaosztályra (környezeti hőmérséklet-tartományra) terveztük, amelynek a határértékeit be kell tartani. A klímaosztály a borhűtő belső terében lévő típustáblán látható. Alacsonyabb környezeti hőmérséklet esetén a kompresszor ritkábban kapcsol be, így a borhűtő bizonyos körülmények között nem fogja tudni tartani a szükséges hőmérsékletet.

▶ A szellőzőnyílásokat nem szabad letakarni vagy eltorlaszolni. A megfelelő légáramlás ekkor már nem garantált. Az energiafogyasztás megnő, és ennek következtében az alkatrészek károsodhatnak.

▶ A zsír- vagy olajtartalmú élelmiszerek károsodást okozhatnak. Ha a borhűtőben zsíros vagy olajos élelmiszereket szeretne tárolni, ügyeljen arra, hogy az esetlegesen kiszivárgó zsír vagy olaj ne érintkezzen a borhűtő műanyag részeivel. Feszültség okozta repedések keletkezhetnek a műanyagban, és ezáltal a műanyag eltörhet vagy megrepedhet.

▶ A gyúlékony gázkeverékek robbanást okozhatnak. Ne tartson a borhűtőben robbanékony anyagokat és éghető hajtógázzal működő termékeket (pl. spray-ket). A gyúlékony gázkeverékeket az elektromos alkatrészek begyújthatják. Az ilyen spray-ket a flakonra nyomtatott összetevőlistáról vagy a láng szimbólumról ismerheti fel. A kiszivárgó gáztól lángra kaphatnak az elektromos alkatrészek miatt.

▶ Robbanásveszély! Ne használjon elektromos készüléket a bortemperáló hűtőben. Szikraképződés történhet.

Tartozékok és pótalkatrészek

▶ A Miele nem vállal felelősséget a nem eredeti Miele tartozékok használatáért. A Miele nem vállal felelősséget a jótállásból, szavatosságból és/vagy termékfelelősségből eredő igényekért, amennyiben a károk vagy hibák olyan tartozék használatából vagy beszereléséből erednek, amelyek nem a Miele-től származnak, illetve nincsenek a Miele által jóváhagyva.

▶ A Miele eredeti pótalkatrészek rendelhetőségét borhűtője sorozatgyártásának befejezését követően legfeljebb 15 évig, de legalább tíz évig garantáljuk.

Tisztítás és ápolás

▶ Ne kezelje az ajtók tömítését olajokkal vagy zsírokkal.
Ezáltal az ajtótömítés az idő folyamán porózussá válik.

▶ Egy gőztisztító készülék gőze az áramvezető alkatrészekre juthat és rövidzárlatot okozhat.
A bortemperáló hűtő tisztításához soha ne használjon gőztisztító készüléket.

▶ Figyelem. A leolvasztási folyamat felgyorsítására ne használjon mechanikus vagy egyéb olyan eszközöket, amelyeket a gyártó nem javasol.

▶ A hegyes vagy éles tárgyak megsértik a hűtőgenerátort, és emiatt a bortemperáló hűtő működésképtelenné válik. Ezért ne használjon hegyes vagy éles tárgyakat

- a jégréteg eltávolításához,
- a maradványok, pl. címkék eltávolításához.

Szállítás

▶ A bortemperáló hűtőt mindig felállítva, a szállítási csomagolásában szállítsa, hogy ne sérülhessen meg.

▶ Sérülés és károsodás veszélye. A nagy súly miatt a bortemperáló hűtőt egy másik személy segítségével szállítsa.

Régi készülékének leselejtezése

▶ A gyermekek játék közben bezárhatják magukat a borhűtőbe és megfulladhatnak.

- Szerelje le a készülékajtót.
- Hagyja a farostélyokat/fémrostélyokat a borhűtőben, hogy gyerekek ne tudjanak könnyen bemászni.
- Ajtózárral rendelkező borhűtők esetén: meg kell akadályozni, hogy a gyerekek játék közben bezárják magukat, és életveszélybe kerüljenek.

▶ Elektromos áramütés veszélyének elkerülése!

- Vágja le a hálózati dugót a hálózati csatlakozókábelről.
- Vágja le a régi készülék hálózati csatlakozókábelét.

A hálózati csatlakozót és a hálózati kábelt a régi készüléktől elkülönítve ártalmatlanítsa.

▶ Az ártalmatlanítás során és azt követően ügyeljen arra, hogy a bortemperáló hűtőt ne helyezzék benzin vagy más gyúlékony gázok és folyadékok közelébe.

▶ Tűzveszély a kiömlő olaj vagy hűtőközeg miatt!
A készülékben lévő hűtőközeg és olaj gyúlékony. A kiömlő hűtőközeg vagy olaj meggyulladhat, ha a koncentráció elég magas, és külső hőforrással érintkezik.
Ügyeljen arra, hogy a hűtőkör ne sérüljön meg az ártalmatlanítás során. Ez megakadályozza a hűtőközeg (adatok a típustáblán) és az olaj ellenőrizetlen szivárgását.

▶ A kifröccsenő hűtőközeg szemsérüléseket okozhat! Ne sértse meg a hűtőkör elemeit, pl.

- a párologtató hűtőközeg-csatornáinak kiszúrásával,
- a csővezetékek megtörésével,
- a felületek bevonó rétegeinek lekaparása által.

Szimbólumok a kompresszoron (modelltől függően)

Ennek az utasításnak csak az újrahasznosítás szempontjából van jelentősége. Normál üzemmódban nem áll fenn veszély.



▶ A kompresszorban lévő olaj lenyelés vagy a légutakba való bejutás esetén halálos lehet.

Fenntarthatóság és környezetvédelem

A csomagolás ártalmatlanítása

A csomagolás a kezelést szolgálja, és megvédi a készüléket a szállítási sérülésektől.

A csomagolásnak az anyagkörforgásba való visszavezetése nyersanyagot takarít meg. Használja az újrafelhasználható anyagok anyagspecifikus gyűjtőhelyeit, és vegye igénybe az anyagspecifikus visszajuttatási lehetőségeket. A szállítási csomagolást a Miele szakkereskedő visszaveszi.

A régi készülék ártalmatlanítása

Az elektromos és elektronikus készülékek számos értékes anyagot tartalmaznak. Ugyanakkor tartalmaznak olyan anyagokat, elegyeket és alkatrészeket is, amelyek működésükhöz és biztonságosságukhoz voltak szükségesek. A háztartási szemétbe kerülve, illetve nem szakszerű kezelés esetén ezek veszélyeztethetik az emberi egészséget és károsíthatják a környezetet. Ezért régi készülékét semmi esetre se dobja a háztartási szemétbe.



Ügyeljen arra, hogy hűtőkészüléke a szakszerű, környezetkímélő ártalmatlanításig ne sérüljön meg.
Így ugyanis a hűtőkörben található hűtőközeg és a kompresszorban lévő olaj nem kerülhet ki a környezetbe.

Helyette az önkormányzatoknál, a kereskedőknél vagy a Mielénél hivatalosan kijelölt, az elektromos és elektronikus készülékek ingyenes leadására és hasznosítására szolgáló gyűjtő- és visszavételi helyeket használja. Az esetlegesen az ártalmatlanítani kívánt régi készüléken maradt személyes adatok törléséért törvényileg ön felel. Önnek törvényi kötelessége, hogy a készülék által nem szorosan körülzárt, roncsolás nélkül kivehető elhasznált elemeket és akkumulátorokat, valamint lámpákat roncsolás nélkül vegye ki. Vigye el ezeket egy megfelelő gyűjtőhelyre, ahol ingyenesen leadhatja őket. Gondoskodjon arról, hogy a régi készülékét az elszállításig gyermekek elől biztosan elzárt helyen tárolják.

Így takaríthat meg energiát ...

Felállítási hely

A borhűtőnek magasabb környezeti hőmérséklet esetén gyakrabban kell hűtenie, így több energiát fogyaszt. Ezért:

- A borhűtőt jól szellőző helyiségben állítsa fel.
- Ne állítsa a borhűtőt hőforrás (fűtőtest, tűzhely) mellé.
- Védje a borhűtőt közvetlen napsugárzástól.
- Gondoskodjon a 20 °C körüli ideális környezeti hőmérsékletről.
- Tartsa szabadon és rendszeresen portalanítsa a szellőzőréseket.

Hőmérséklet-beállítás

Minél alacsonyabb a beállított hőmérséklet, annál magasabb az energiafogyasztás. A következő beállítások ajánlhatók:

- +12–+14 °C.

Használat

A bevitt hő és az akadályozott levegőkeringés miatt növekszik az energiafogyasztás. Ezért:

- Mindig csak a lehető legrövidebb időre nyissa ki a készülék ajtaját. A borosüvegek megfelelő szortírozása segít a tájékozódásban.
- Nyitás után teljesen csukja be a készülék ajtaját/ajtóit.
- A farostélyok elrendezésénél tartsa magát a gyári beállításokhoz.
- A farostélyokat ne rakja meg túlságosan, hogy a levegő keringeni tudjon.
- Hagyja szabadon a ventilátor szellőzőnyílásait a borhűtőben.

Áttekintés

Készülékleírás

KWTUS 7074

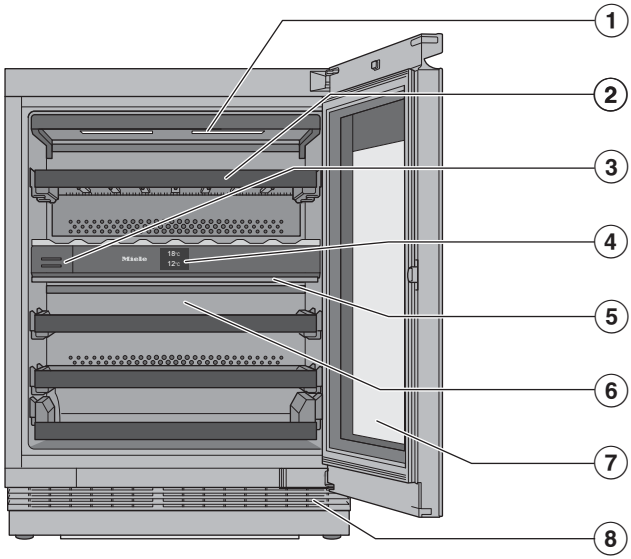

① Belső világítás és bemutató világítás :
a LED-ek használatával a belső világításnál kizárható a felmelegedés vagy UV-fény okozta károsodás a borokban.

② Farostély feliratozólécekkel (NoteBoardok)

③ Szagszűrő (Active AirClean szűrő)

④ Kijelző

⑤ Szigetelőpanel a bortemperáló zónák között: a különböző bortípusokat egyszerre különböző hőmérsékleten lehet tárolni.

⑥ Száraz hátfal a kondenzáció elkerüléséhez

⑦ Üvegajtó: az UV-álló biztonsági üveg megvédi borát a káros UV-sugaraktól.

⑧ Szellőzőrács

KWTUS 7096, KWTUS 7196

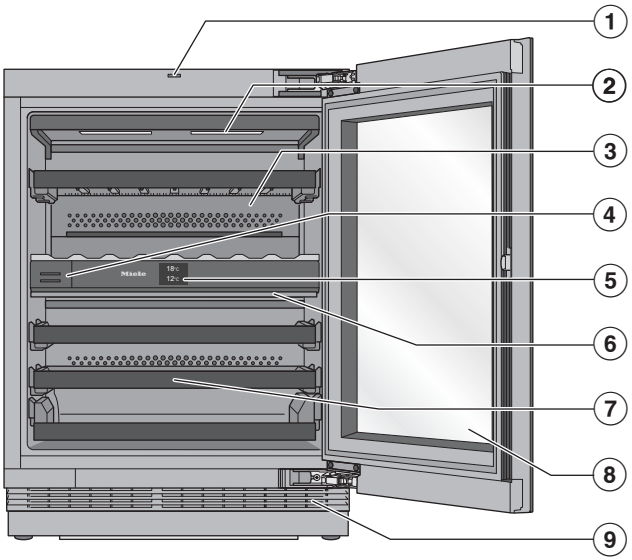

① Ajtónyitási segítség (Push2open)

② Belső világítás és bemutató világítás :
a LED-ek használatával a belső világításnál kizárható a felmelegedés vagy UV-fény okozta károsodás a borokban.

③ Száraz hátfal a kondenzáció elkerüléséhez

④ Szagszűrő (Active AirClean szűrő)

⑤ Kijelző

⑥ Szigetelőpanel a bortemperáló zónák között: a különböző bortípusokat egyszerre különböző hőmérsékleten lehet tárolni.

⑦ Farostély feliratozólécekkel (NoteBoardok)

⑧ Üvegajtó: az UV-álló biztonsági üveg megvédi borát a káros UV-sugaraktól.

⑨ Szellőzőrács

Áttekintés

Kijelző

A kijelzőt megkarcolhatják hegyes vagy éles tárgyak, mint pl. tollak.
A kijelzőt csak ujjal érintse meg.
Ha az ujjai hidegek, előfordulhat, hogy a kijelző nem reagál.

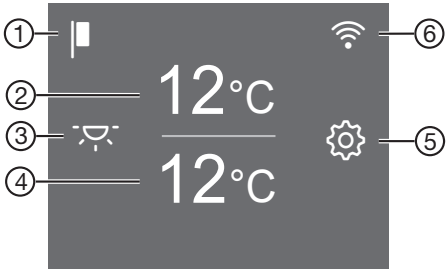

① Bemutató üzemmód kijelzése
(csak akkor látható, ha a Bemutató üzemmód be van kapcsolva)

② Hőmérséklet-kijelző a felső bortemperáló zónához és
érintőgomb a hőmérséklet beállításához

③ Bemutató világítás érintőgombja
becsukott készülékajtó esetén a belső világítás be- és kikapcsolásához

④ Hőmérséklet-kijelző az alsó bortemperáló zónához és
érintőgomb a hőmérséklet és a páratartalom beállításához
(ActiveHumidity)

⑤ Beállítási üzemmód érintőgombja
különböző funkciók Beállítási üzemmódban történő kiválasztásához

⑥ A kapcsolat állapotának megjelenítése
(csak akkor látható, ha beállította a hálózati kapcsolatot)

A borhűtőt a kijelzőn keresztül kezelje

- Érintse meg a kívánt területet/szimbólumot a kezdőkijelzőn.
- Simítson balra vagy jobbra a kijelzőn, amíg középen meg nem jelenik a kívánt érték/szimbólum.
- A megerősítéshez koppintson a kívánt elemre a kijelzőn.

A kiválasztott érték/szimbólum narancssárga színnel világít (néhány kivételtől eltekintve).

- A beállításokból való kilépéshez koppintson a(z) ⮌ vagy az *OK* gombra.

Az ajtónyitási segéd helyes használata

Borhűtője modelltől függően (KWTUS 7096, 7196) rendelkezik ajtónyitási segéddel. Ez a Push2open-rendszer megkönnyíti a készülékajtó kinyitását. Borhűtőjének ajtaja nyomásra érzékeny.

Kiszállítási állapotban a Push2open rendszer inaktív. Ez a funkció akkor lesz aktív, ha a borhűtőt a beépítés után bekapcsolják (lásd az „Üzembehelyezés“című fejezet, „Borhűtő bekapcsolása“ című részét).

Készülékajtó kinyitása

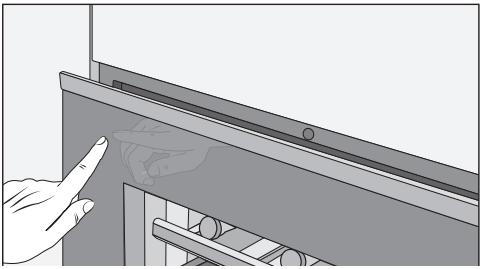

- Bal oldalon fent kicsit nyomja meg a készülékajtót, majd engedje el. Az ajtó résnyire kinyílik.
- Nyissa ki teljesen a készülékajtót.

⚠ Sérülésveszély a helytelen kezelés miatt!

A készülékajtó blokkolása nyitás közben vagy az ajtónyitási segéd benyomása vagy megtartása a zárás közben károsíthatja az ajtónyitási segítséget.

Ahhoz, hogy a blokkolt ajtónyitási segédet visszaállítsa a kiindulási pozíciójába, húzza ki a hálózati csatlakozót, és 5 mp után újra dugja be.

Akaratlan kinyílás elleni védelem: ha nem tárja ki a készülékajtót, akkor az kb. 3 másodperc múlva magától bezáródik.

A készülékajtó zárása

- Nyomja be a készülékajtót.

Ügyeljen arra, hogy ha közvetlenül a borhűtő ajtaja előtt mágnessel foglalatoskodik, akkor az ajtó akaratlanul is kinyílhat. Ennek oka a borhűtő zárszerkezetének működési módja.

Beállítási üzemmód

Bemutató világítás

Amennyiben borospalackjait zárt készülékajtónál is prezentálni szeretné, beállíthatja úgy a belső világítást, hogy ilyenkor is bekapcsolva maradjon.

A bemutató világítást a(z) érintőgombon keresztül a kijelzőn lehet be- és kikapcsolni. Bekapcsolt bemutató világítás esetén a(z) érintőgomb narancssárgán világít.

A bemutató világítás a bortemperáló zónákban külön, különböző fényerősségi szintekre állítható be, vagy teljesen ki is kapcsolható (lásd a „Beállítások személyre szabása“ című fejezetet).

Reteszelés funkció

A bekapcsolt reteszelési funkció védelmet nyújt a borhűtő véletlen kikapcsolása és az ellen, hogy illetéktelen személyek, pl. gyermekek véletlenül módosítsák a beállításokat.

Ha gyorsan csak pl. a hőmérséklet-beállítást szeretné módosítani, akkor átmenetileg deaktiválhatja a reteszelési funkciót (lásd a „Beállítások személyre szabása“ c. fejezetet).

A borhűtő kikapcsolása

Itt kapcsolhatja ki a borhűtőt (lásd az „Üzembe helyezés“ c. fejezet „Borhűtő kikapcsolása“ című részét).

Sabbat üzemmód

A borhűtő a vallási szokások támogatása érdekében Sabbat üzemmóddal rendelkezik (lásd „Beállítások személyre szabása“ fejezetet).

Bekapcsolt Sabbat üzemmódnál átmenetileg a következők deaktiválódnak:

- a belső világítás nyitott készülékajtónál
- a bemutató világítás zárt készülékajtó mellett
- a kijelző
- az összes hang- és optikai jelzés
- az aktív Wi-Fi kapcsolat
- emlékeztetők (pl. Active AirClean szűrő kijelző): a beállított időintervallum szünetel

Minden további, előzőleg bekapcsolt funkció továbbra is aktív marad.

Ameddig a Sabbat üzemmód be van kapcsolva, addig nem hajthat végre egyetlen beállítást sem a borhűtőjén.

Tudnivalók a Sabbat üzemmóddal kapcsolatban

Itt hívhatja le a Sabbat üzemmód verzióját.

Az ajtóriasztás bekapcsolásáig eltelt időtartam

Itt tudja beállítani a készülék ajtajának kinyitása után az ajtóriasztás bekapcsolásáig eltelt időtartamot beállítani (lásd „Beállítások személyre szabása“ c. fejezetet).

Hálózatba kapcsolás

Itt tudja első alkalommal végrehajtani a hálózatba kapcsolást, a Wi-Fi-t aktiválni és inaktiválni, vagy a hálózati konfigurációt visszaállítani (lásd a „Beállítások személyre szabása“ c. fejezetet).

Gombhang /

Itt tudja a gombhangot be- vagy kikapcsolni (lásd a „Beállítások személyre szabása“ c. fejezetet).

Figyelmeztető és egyéb hangjelzések /

Itt módosíthatja a figyelmeztető és egyéb (pl. ajtóriasztáshoz vagy hibaüzenethez kapcsolódó) hangjelzések hangerejét. Vagy ha zavarónak érzi, ki is kapcsolhatja a figyelmeztető és egyéb hangjelzéseket (lásd a „Beállítások személyre szabása“ c. fejezetet).

Kijelző fényereje

Itt tudja a kijelző fényerejét a környezet fényviszonyaihoz igazítani (lásd a „Beállítások személyre szabása“ c. fejezetet).

Hőmérséklet mértékegysége °C/°F

Itt tudja a kívánt hőmérséklet mértékegységet (°Celsius vagy °Fahrenheit) beállítani (lásd a „Beállítások személyre szabása“ c. fejezetet).

Bemutatótermi üzemmód

Itt kapcsolhatja ki a bemutatótermi üzemmódot, ha a bemutatótermi üzemmód gyárilag be van kapcsolva (a kijelzőn a jelenik meg) (lásd a „Beállítások személyre szabása“ c. fejezetet).

A bemutatótermi üzemmód lehetővé teszi a szakkereskedőknek a borhűtő bekapcsolt hűtés nélküli bemutatását. Magáncélú használat során erre a beállításra nincs szüksége.

Gyári beállítások

Itt visszaállíthatja a borhűtő beállításait a gyári beállításokra (lásd a „Beállítások személyre szabása“ c. fejezetet).

Tanács: Állítsa vissza a borhűtő gyári beállításait, ha ártalmatlanítja vagy eladja a borhűtőjét, illetve ha használt borhűtőt helyez üzembe. Ezzel a hálózati konfiguráció visszaállítása is megtörténik, így az összes személyes adat törlődik a borhűtőből. Ezenkívül a korábbi tulajdonos nem férhet már hozzá a borhűtőhöz.

Információk a borhűtőről

Itt lekérheti a borhűtő modellazonosítóját és sorozatszámát.

Ezekre a készülékadatokra szüksége lesz az alábbi esetekben:

- a borhűtő Wi-Fi hálózatra csatlakoztatásakor (lásd a „Beállítások személyre szabása“ c. fejezet „Miele@home első beállítása“ szakaszát).
- üzemzavar bejelentéséhez a Miele Ügyfélszolgálatnál (lásd az „Ügyfélszolgálat“ című fejezetet).
- információk lekérdezéséhez az EPREL adatbázisból (lásd az „Ügyfélszolgálat“ című fejezetet).

Active AirClean szűrő kijelzője

A levegő szűrése az Active AirClean szűrőn keresztül biztosítja, hogy a levegő por- és szagmentes maradjon.

Az Active AirClean szűrő kijelzője a kijelzőn kb. 12 havonta emlékezteti önt arra, hogy ki kell cserélni az Active AirClean szűrőt (szénszűrőt) (lásd a „Tisztítás és ápolás“ c. fejezet „Active AirClean szűrő cseréje“ részt).

Itt tudja aktiválni az Active AirClean szűrő kijelzőjét (lásd a „Beállítások személyre szabása“ c. fejezetet).

Mellékelt tartozékok

Szagszűrő (Active AirClean szűrő)

Az Active AirClean szűrő gondoskodik az optimális légcseréről és ezáltal a borhűtőben uralkodó kiváló levegőminőségről.

Kréta

Használja a mellékelt krétát a farostélyon található Noteboardok feliratozásához. A Noteboardok feliratozása jó áttekintést ad a tárolt borfajtákról.

Biztonság

Hőmérsékleti riasztás

A borhűtő hőmérsékleti riasztással van ellátva annak érdekében, hogy a hőmérséklet ne tudjon észrevétlenül emelkedni vagy csökkenni, ami kárt tenne a borban.

Ha a hőmérséklet túl magas vagy túl alacsony hőmérsékleti tartományt ér el, a megfelelő hőmérséklet kijelzőn a(z) pirosan világít.
Továbbá egy figyelmeztető hang szólal meg, amíg az állapot meg nem szűnik, vagy ki nem kapcsolják a figyelmeztető hangot.

Azt, hogy a borhűtő mikor tartja túl magasnak vagy alacsonynak az adott hőmérséklet-tartományt, a beállított hőmérséklettől függ.

Hallható és látható jelzés a következő helyzetekben fordul elő:

- Ön borospalackokat válogat és vesz ki, közben a helyiségből túl sok meleg levegő áramlik be.
- Nagy mennyiségű borospalackot tárol.
- Hálózatkimaradás lépett fel.
- A borhűtő meghibásodott.

A hőmérsékleti riasztás idő előtti kikapcsolása

A hőmérsékleti riasztás kikapcsolása előtt meg kell határozni és ki kell javítani a hőmérsékleti riasztás okát.

Ha zavarja a figyelmeztető hangjelzés, akkor korábban is kikapcsolhatja.

■ Koppintson a(z) szimbólumra.

kialszik, és a figyelmeztető hang elhallgat.

Az érintett bortemperáló zóna hőmérséklet-kijelzőjén kb. 1 percen át az a legmelegebb hőmérséklet villog, ami addig a bortemperáló zónában uralkodott. Végül a hőmérséklet-kijelző az aktuális hőmérsékletre vált a bortemperáló zónában.

Ajtóriasztás

A borhűtő ajtóriasztással van felszerelve a nyitva álló készülékajtónál fellépő energiaveszteség elkerülése és a betárolt borospalackok hőmérséklet-ingadozások elleni védelme érdekében.

Ha a készülékajtó hosszabb ideig nyitva van, a(z) sárgán világítva jelenik meg a kijelzőn. Ezenkívül egy figyelmeztető hangjelzés is megszólal, a belső világítás pedig villog.

Az időtartam az Ajtóriasztás módosítható (lásd: „Beállítások személyre szabása“ c. fejezet „Időtartam módosítása az ajtóriasztás bekapcsolásáig“ része). Az ajtóriasztás figyelmeztető hangja azonban ki is kapcsolható (lásd a „Beállítások személyre szabása“ fejezet „A figyelmeztető és hangjelzések/hangerejének módosítása“ című részét).

Amint a készülékajtó becsukódik, a figyelmeztető hang elnémul, a(z) szimbólum pedig eltűnik a kijelzőről.

Az ajtóriasztás idő előtti kikapcsolása

■ Koppintson a(z) szimbólumra.

A figyelmeztető hang elnémul, a(z) szimbólum eltűnik, a belső világítás pedig folyamatosan világít.

Ha a készülékajtó nem csukódik be, az ajtóriasztás rövid idő múltán ismét megszólal.

Hálózatba kapcsolás

A borhűtő integrált Wi-Fi modullal van felszerelve. A Wi-Fi modul lehetővé teszi a hálózati kapcsolatot az otthoni hálózattal, valamint a Miele App használatát egy mobil végkészüléken.

Ha a borhűtő Wi-Fi-n keresztül csatlakozik, a kapcsolat minden egyes bekapcsoláskor automatikusan újra létrejön.

Gondoskodjon arról, hogy a borhűtő felállítási helyén a Wi-Fi hálózat jelerőssége megfelelő legyen.

A borhűtő Wi-Fi hálózathoz történő csatlakoztatásával megnövekszik az energiafogyasztás, akkor is, ha a borhűtő ki van kapcsolva.

Smart Extrák a Miele App-on keresztül*

A Miele App-on keresztül történő hálózatba kapcsolás számos Smart Extrát tesz elérhetővé, többek között a következőket:

- Állapotinformációk lekérdezése
- További hasznos funkciók használata
- A borhűtő naprakészen tartása a Miele legújabb fejlesztéseivel, szoftverfrissítések segítségével

A Smart Extrákkal kapcsolatos további részleteket a Miele weboldalán, az Apple App Store®-ban vagy a Google Play Áruház™-ban találja.

* A Miele & Cie. KG kiegészítő digitális szolgáltatása. A funkciók köre a modelltől és az országtól függően változhat. A Miele App-ban a Miele digitális termékeire és szolgáltatásaira vonatkozó Általános Szerződési Feltételeket és Adatvédelmi Szabályzatot kell elfogadnia. A Miele fenntartja a jogot, hogy a digitális ajánlatokat bármikor megváltoztassa vagy megszüntesse.

A belső tér kialakítása

A farostélyok kivétele és visszahelyezése

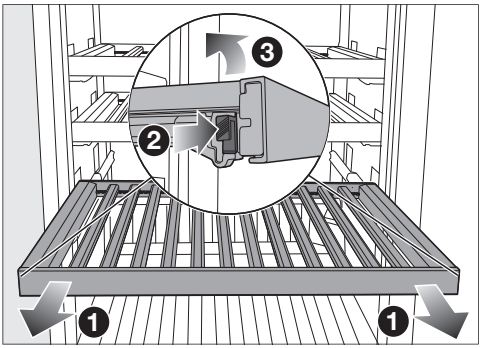

- Húzza előre ütközésig a farostélyt ❶.
- Nyomja meg egyszerre a reteszelő füleket a farostély mindkét oldalán ❷, és emelje ki a farostélyt felfelé ❸.
- Az ismételt behelyezéshez helyezze a farostélyt először hátul a kihúzható sínekre úgy, hogy az kattanással rögzüljön.
- Nyomja le a farostély elülső részét a kihúzható sínekre, hogy a reteszek a helyükre kattanjanak.

⚠ A leeső borospalackok sérülést okozhatnak.

Előfordulhat, hogy a borospalack beleakad a felette lévő farostélyba, és a farostély kihúzásakor a borospalack kiesik a borhűtőből/hűtőszekrényből.

A farostélyokat mindig lassan és elővigyázatosan húzza ki.

⚠ Az összetört üveg károsodást és sérülést okozhat.
A kiálló farostélyok és borospalackok az üvegajtó károsodásához vezethetnek, ha azt ebben az állapotban zárják be.
Ügyeljen arra, hogy a farostélyok és borospalackok ne álljanak ki.

Farostély (FlexiFrame) beigazítása a palackok méretéhez



- Helyezze át vagy távolítsa el az egyes bordákat a farostélyon.

Így a farostély rugalmasan az ön borospalackjainak méretéhez igazítható.

Az alsó rács bordái nem állíthatók.

Maximális befogadóképesség

KWTUS 7074 és 7096

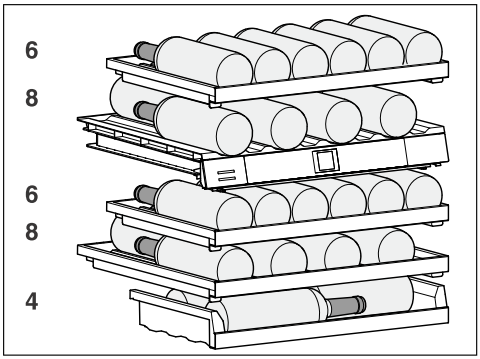

Összesen legfeljebb 32 palackot (0,75 l; palackforma: bordói palack) tárolhat a borhűtőben, mégpedig 14 borospalackot a felső bortemperáló zónában és 18 palackot az alsó bortemperáló zónában.

KWTUS 7196

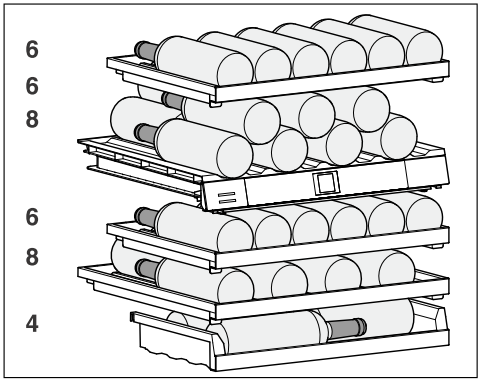

Összesen legfeljebb 38 palackot (0,75 l; palackforma: bordói palack) tárolhat a borhűtőben, mégpedig 20 borospalackot a felső bortemperáló zónában és 18 palackot az alsó bortemperáló zónában.

⚠ Sérülésveszély túlterhelés miatt.
A maximális terhelési ajánlás túllépése a farostélyok károsodásához vezethet.
Mindegyik farostély legfeljebb 25 kg-mal terhelhető.
Kerülje a borosüvegek egymáson való tárolását a farostélyon.

Feliratozóléc (Noteboard) feliratozása

A tárolt borfajták áttekinthetősége érdekében feliratozhatja a farostélyokon elhelyezett Noteboardokat. Modelltől függően közvetlenül feliratozhatja a Noteboardot vagy leveheti a farostélyról, ha az mágneses.

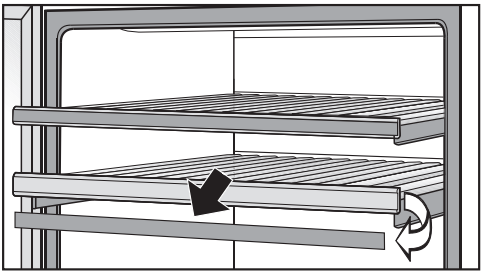

- Fogja meg a mágneses Noteboardot az oldalainál és vegye le előrefelé.
- A nem kívánt feliratokat nedves rongygyal törölje le a Noteboardról.
- A nem kívánt feliratokat nedves kendővel törölje le.

⚠ A helytelen tisztítószer károkat okozhat.
A feliratozólécek (Noteboardok) tisztítószerrel történő tisztítása azok bevonatának sérülését okozhatja.
A Noteboardokat csak tiszta vízzel tisztítsa.

- Feliratozza a Noteboardot a mellékelt krétafilccel.
  Alternatívaként a következő termékeket ajánljuk a feliratozáshoz:

- folyékony krétamarkerek, pl. edding 4095 krétamarker
- hagyományos táblakréta

⚠ Ha nem megfelelő eszközt használ az íráshoz, a felület károsodhat.
Soha ne írjon a Noteboardra golyóstollal, színes- vagy grafitceruzával, hibajavító tollal, viaszkrétával, olajkrétával, filctollal (pl. alkoholos filccel, szövegkiemelővel, fóliaíróval stb.). Ezeket csak nagyon nehezen vagy egyáltalán nem lehet eltávolítani a Noteboardról.
Kizárólag a javasolt termékeket használja a feliratozáshoz, mert ezek könnyedén eltávolíthatók a Noteboardról.

Utólag vásárolható tartozékok

A bortemperáló hűtőhöz praktikus tartozékok, valamint tisztító- és ápolószerek kaphatók a Miele termékválasztékában.

A Miele webshopban, a Miele ügyfélszolgálatnál vagy a Miele szakkereskedőnél vásárolhat kifejezetten a borhűtőjére szabott termékeket, pl. készülékápoló szereket és tartozékokat.

A Miele webshopot elérheti az alábbi QR-kód segítségével:

Az első használat előtt

- Távolítsa el az összes csomagolóanyagot és védőfóliát.

A rövid, keresztben rögzített falécek csak a többi faléc farostélyra való rögzítésére szolgálnak.

A rövid faléceket eltávolíthatja és kidobhatja a háztartási hulladékba. Ezek a falécek a gyártási feleslegből származnak, és fenntarthatósági okokból szállítási rögzítésként használjuk őket.

- Tisztítsa meg a borhűtő belsejét és a tartozékokat (lásd a „Tisztítás és ápolás“ fejezetet).

A borhűtő csatlakoztatása

- Csatlakoztassa a borhűtőt az elektromos hálózathoz a „Telepítés“ c. fejezet „Elektromos csatlakoztatás“ részében leírtaknak megfelelően.

A kijelzőn először a Miele felirat, majd a(z) ⏻ szimbólum jelenik meg.

Szagszűrő (Active AirClean szűrő) aktiválása

- Aktiválja az Active AirClean szűrő kijelzőjét (lásd a „Beállítások személyre szabása“ c. fejezet „Active AirClean szűrő kijelzőjének aktiválása“ részét).

A farostély léceinek elhelyezése

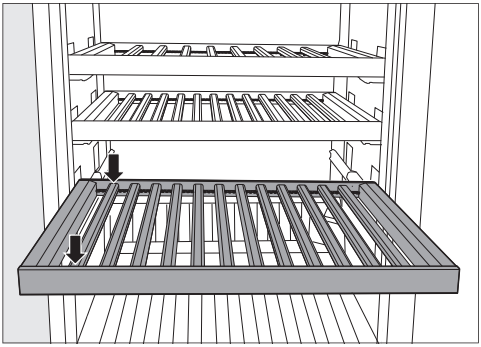

- Helyezze el a faléceket egyenlő távolságra a farostélyon és rögzítse őket a helyükön.

Így helyet biztosít a farostélyon a maximális palackkapacitásnak (0,75 l; palackforma: bordeaux-i palack).

A borhűtő bekapcsolása

- Koppintson a(z) ⏻ szimbólumra a kijelzőn.

Ha a kijelzőt egy ideig nem érinti meg, a kijelző energiatakarékos üzemmódba kapcsol és elsötétedik.

A borhűtő hűteni kezd, és a belső világítás világít nyitott készülékajtónál.

A környezeti hőmérséklettől és a beállítástól függően néhány óráig is eltarthat, amíg a készülék az adott bortemperáló zónában eléri és folyamatosan kijelzi a kívánt hőmérsékletet.

A borhűtő kikapcsolása

- Koppintson a(z) ⚙ szimbólumra.
- Simítson balra vagy jobbra, amíg középen meg nem jelenik a(z) ⏻ szimbólum.
- Koppintson a(z) ⏻ szimbólumra.

A hűtés és a belső világítás ki van kapcsolva.

A kijelzőn megjelenik a következő: ⏻.

Kérjük, vegye figyelembe, hogy a borhűtő nincs leválasztva a hálózatról, ha kikapcsolja.

Hosszabb távollét esetén

Ha hosszabb távollét esetén kikapcsolja a borhűtőt, de nem tisztítja ki, akkor zárt hűtőajtónál fennáll a penészképződés veszélye.

Feltétlenül tisztítsa ki a borhűtőt.

Ha hosszabb ideig nem használja a bortemperáló hűtőt, akkor ügyeljen az alábbiakra:

- Kapcsolja ki a bortemperáló hűtőt.
- Húzza ki a hálózati csatlakozódugót, vagy kapcsolja le az otthoni kismegszakítót.
- A szagképződés elkerülése és a megfelelő szellőzés érdekében tisztítsa ki a bortemperáló hűtőt és hagyja nyitva az ajtaját.

A hálózatba kapcsolás előfeltételei

A hálózatba kapcsoláshoz kérjük, vegye figyelembe a következő követelményeket:

1. Otthoni hálózat elérhető a felállítási helyen.
   Tartsa kéznél a Wi-Fi-jelszót.
2. A Miele App mobil végkészüléken elérhető.
3. Ön rendelkezik felhasználói fiókkal a Miele App-ban.

Miele alkalmazás

A Miele alkalmazást ingyenesen letöltheti az Apple AppStore-ból vagy a Google Play áruházból.

Letölthető az App Store-ból

SZEREZD MEG: Google Play

Hálózatba kapcsolás végrehajtása első alkalommal

- Koppintson a(z) ⚙ szimbólumra.
- Simítson balra vagy jobbra, amíg középen meg nem jelenik a(z) ⌂ szimbólum.
- Koppintson a(z) ⌂ szimbólumra.
- Koppintson a kívánt csatlakoztatási módra (APP vagy WPS).

Sikeres bejelentkezés után a kijelzőn megjelenik a(z) ᯤ szimbólum.

Ha a kapcsolat nem jött létre, akkor megjelenik a(z) ⊗ szimbólum.

- Ez esetben indítsa újra a folyamatot.
- A beállításokból való kilépéshez koppintson a(z) ⮌ szimbólumra.

Scan & Connect végrehajtása

- Olvassa be a QR-kódot.

Ha telepítette a Miele App-ot, és rendelkezik felhasználói fiókkal, akkor közvetlenül a hálózatra kerül.

Ha még nem telepítette a Miele Appot, az Apple App Store®-ba vagy a Google Play Store™-ba kerül.

- Telepítse a Miele Appot, és hozzon létre egy felhasználói fiókot.
- Olvassa be ismét a QR-kódot.

A Miele App végigvezeti önt a beállításon.

(modelltől függően)

A hőmérséklet beállítása a bortemperáló zónákban

A két bortemperáló zóna hőmérséklete egymástól függetlenül állítható be.

Borainak hosszú távú tárolására 12 és 14 °C közötti hőmérséklet javasolt.

- Koppintson annak a bortemperáló zónának a hőmérséklet-kijelzőjére, amelynek a hőmérsékletét be szeretné állítani.
- **Az alsó bortemperáló zóna**: koppintson a következőre: .
- Simítson balra vagy jobbra, amíg középen meg nem jelenik a kívánt hőmérséklet.
- A megerősítéshez koppintson a kívánt hőmérsékletre.
- A beállításokból való kilépéshez koppintson a(z) ⮌ szimbólumra.

A hőmérséklet-kijelzőn ismét a tényleges hőmérséklet jelenik meg, amely pillanatnyilag a bortemperáló zónában uralkodik.

A borhűtőben emelkedik a hőmérséklet:

- minél gyakrabban és hosszabb ideig nyitják ki a készülékajtót.
- minél több borospalackot tárolnak.
- minél melegebbek az újonnan berakott borospalackok.
- minél magasabb a borhűtő környezetének hőmérséklete. A borhűtőt egy meghatározott klímaosztályra (környezeti hőmérséklet-tartományra) terveztük, amelynek a határértékeit be kell tartani.

A hőmérséklet lehetséges beállítási értékei

A hőmérséklet a bortemperáló zónákban 5 °C és 20 °C között állítható be.

Bortemperáló zónák hőmérséklet kijelzése

Normál üzemmódban a kijelzőn a **tényleges középhőmérséklet** jelenik meg, amely az adott bortemperáló zónában uralkodik.

A környezeti hőmérséklettől és a beállítástól függően néhány óráig eltarthat, amíg a készülék a kívánt hőmérsékletet eléri, és tartósan kijelzi.

A levegő páratartalmának (ActiveHumidity) beállítása az alsó bortemperáló zónában

A páratartalom beállításának megfelelő működéséhez 19 és 28 °C közötti környezeti hőmérséklet szükséges.

- Koppintson az alsó bortemperáló zóna hőmérséklet-kijelzőjére.
- Simítson balra, amíg középen meg nem jelenik a(z) .
- Koppintson a(z) szimbólumra.
- Simítson balra vagy jobbra, ameddig a kívánt páratartalom (vagy) középen meg nem jelenik.
- A megerősítéshez koppintson a kívánt beállításra.
- A beállításokból való kilépéshez koppintson a(z) ⮌ szimbólumra.

A környezeti hőmérséklettől és a beállított páratartalomtól függően néhány napig eltarthat, amíg a készülék a tényleges hőmérsékletet eléri.

A páratartalom lehetséges beállítási értékei

A páratartalom két fokozatban állítható, és így az egyéni igényekhez igazítható.

- : alacsony páratartalom
- : magas páratartalom

Ne feledje, hogy az energiafogyasztás a beállított páratartalom növekedésével kissé megnő.

Ha az alsó bortemperáló zónát természetes dugóval ellátott borosüvegek hosszú távú tárolására kívánja használni, magas páratartalom választását ajánljuk.

	Beállítási üzemmód
	A bemutató világítás fényerejének beállítása.
	A reteszelési funkció bekapcsolása, átmeneti deaktiválása vagy teljes kikapcsolása.
	Sabbat üzemmód be-, vagy kikapcsolása.
	Sabbat üzemmód verziójának lehívása.
	Időtartam módosítása az ajtóriasztás bekapcsolásáig.
	Hálózatba kapcsolás
APP / WPS	Hálózatba kapcsolás végrehajtása első alkalommal.
	A Wi-Fi-kapcsolat aktiválása vagy deaktiválása.
	A hálózati konfiguráció visszaállítása.
	A gombhang be- vagy kikapcsolása.
	A figyelmeztető és egyéb hangjelzések hangerejének megváltoztatása vagy a figyelmeztető és egyéb hangjelzések némítása.
	Kijelző fényerejének módosítása.
°C/°F	Hőmérséklet mértékegységének módosítása.
	A bemutatótermi üzemmód kikapcsolása (csak akkor látható, amikor be van kapcsolva).
	A beállítások visszaállítása a kiszállítási állapotra.
	A hűtőszekrény információinak lehívása.
	Active AirClean szűrő kijelzőjének aktiválása.

Beállítási módban az ajtóriasztás és más figyelmeztető jelzések is automatikusan le vannak tiltva.

A bemutató világítás fényerejének beállítása

A bemutató világítás minden egyes bortemperáló zónához külön, különböző fényerősségi szintekre állítható be, vagy teljesen ki is kapcsolható.

- Koppintson a(z) szimbólumra.
- Simítson balra vagy jobbra, amíg középen meg nem jelenik a(z) szimbólum.
- Koppintson a(z) szimbólumra.
- Simítson balra vagy jobbra, amíg középen meg nem jelenik a kívánt bortemperáló zóna.
- Koppintson a kívánt bortemperáló zónára.
- A szegmenssávon balra vagy jobbra simítva válassza ki a kívánt fényerőfokozatot (1–7 fokozat).
- Ha teljesen ki szeretné kapcsolni a bemutató világítást, húzza balra, amíg a szegmenssáv teljesen ki nem alszik.
- A szegmenssávra koppintva hagyja jóvá a kívánt fényerőfokozatot.
- Alternatív megoldás: hagyja jóvá a kívánt beállítást a(z) gombra koppintva.
- A beállításokból való kilépéshez koppintson a(z) szimbólumra.

A reteszelési funkció bekapcsolása

- Koppintson a(z) szimbólumra.
- Simítson balra vagy jobbra, amíg középen meg nem jelenik a(z) szimbólum.
- Koppintson a(z) szimbólumra.

A reteszelési funkció használatakor a(z) szimbólum narancssárgán világít.

- A beállításokból való kilépéshez koppintson a(z) szimbólumra.
- Csukja be a készülék ajtaját. A reteszelési funkció csak ekkor aktiválódik.

A reteszelési funkció átmeneti deaktiválása

Ha pl. a hőmérséklet-beállítást szeretné módosítani, akkor átmenetileg deaktiválhatja a reteszelési funkciót:

- Érintse meg a hőmérséklet-kijelzőt.
- Érintse meg kb. 6 másodpercig .

A kijelző a hőmérséklet-beállításra ugrik.

- Hajtsa végre a kívánt beállításokat.

A készülék ajtajának becsukásával a reteszelési funkció ismét bekapcsol.

A reteszelési funkció teljes kikapcsolása

- Koppintson a(z) szimbólumra.
- Kb. hat másodpercig tartsa az ujját a(z) szimbólumon.
- Simítson balra vagy jobbra, amíg középen meg nem jelenik a(z) szimbólum.
- Koppintson a(z) szimbólumra.

A reteszelési funkció kikapcsolt állapotában a(z) szimbólum fehéren világít.

- A beállításokból való kilépéshez koppintson a(z) szimbólumra.

A Sabbat üzemmód bekapcsolása

Amíg a Sabbat üzemmód be van kapcsolva, addig nem hajthat végre módosításokat a beállításokban.

- Koppintson a(z) ⚙ szimbólumra.
- Simítson balra vagy jobbra, amíg középen meg nem jelenik a(z) szimbólum.
- Koppintson a(z) szimbólumra.

A(z) szimbólum narancssárgán világít.

- A beállításokból való kilépéshez koppintson a(z) ⮌ szimbólumra.

Ha a Sabbat üzemmód be van kapcsolva, az kb. három másodpercre megjelenik a kijelzőn.

Azután a kijelző kikapcsol.

Ügyeljen arra, hogy a készülékajtó fixen zárva legyen, mivel a látható és hallható figyelmeztetések ki vannak kapcsolva.

A Sabbat üzemmód kikapcsolása

A Sabbat üzemmód kb. 80 óra után automatikusan kikapcsol.

A Sabbat üzemmódot azonban korábban is bármikor kikapcsolhatja.

- Koppintson a fekete kijelzőre.

Ekkor megjelenik a(z) szimbólum.

- Koppintson a(z) szimbólumra.

A(z) szimbólum narancssárgán világít.

- Koppintson ismét a(z) szimbólumra.

Amikor a Sabbat üzemmód ki van kapcsolva, a(z) szimbólum fehéren világít.

- A beállításokból való kilépéshez koppintson a(z) ⮌ szimbólumra.

Az ajtóriasztás bekapcsolásáig eltelt időtartam módosítása

- Koppintson a(z) ⚙ szimbólumra.
- Simítson balra vagy jobbra, amíg középen meg nem jelenik a(z) szimbólum.
- Koppintson a(z) szimbólumra.
- Simítson balra vagy jobbra, amíg középen meg nem jelenik a kívánt, 30 másodperc és 3 perc 30 másodperc közötti időtartam.
- A megerősítéshez koppintson a kívánt beállításra.
- A beállításokból való kilépéshez koppintson a(z) ⮌ szimbólumra.

Wi-Fi-kapcsolat deaktiválása

- Koppintson a(z) ⚙ szimbólumra.
- Simítson balra vagy jobbra, amíg középen meg nem jelenik a(z) szimbólum.
- Koppintson a(z) szimbólumra.
- A Wi-Fi-kapcsolat deaktiválásához koppintson a(z) szimbólumra.

Ekkor megjelenik a(z) szimbólum.

- A beállításokból való kilépéshez koppintson a(z) ⮌ szimbólumra.

Wi-Fi-kapcsolat aktiválása

- Koppintson a(z) ⚙ szimbólumra.
- Simítson balra vagy jobbra, amíg középen meg nem jelenik a(z) szimbólum.
- Koppintson a(z) szimbólumra.
- A Wi-Fi-kapcsolat újbóli aktiválásához koppintson a(z) szimbólumra.

Ekkor megjelenik a(z) szimbólum.

- A beállításokból való kilépéshez koppintson a(z) ⮌ szimbólumra.

Amikor a Wi-Fi-kapcsolat aktív, a(z) szimbólum világít a kezdő kijelzőn.

A hálózati konfiguráció visszaállítása

- Koppintson a(z) ⚙ szimbólumra.
- Pöccintsen balra vagy jobbra, amíg középen meg nem jelenik a(z) ⓐ szimbólum.
- Koppintson a(z) ⓐ szimbólumra.
- Pöccintsen jobbra, amíg középen meg nem jelenik a(z) ⟲ szimbólum.
- Koppintson a(z) ⟲ szimbólumra.
- Koppintson a(z) ✓ szimbólumra.
- A beállításokból való kilépéshez koppintson a(z) ⮌ szimbólumra.

Az összes elvégzett beállítás és bevitt érték visszaáll.

A Wi-Fi-kapcsolatot inaktiválták, a(z) ᯤ szimbólum eltűnik a kezdőkijelzőről.

Ha a hűtőkészüléket kiselejtezi, eladja, vagy használt hűtőkészüléket helyez üzembe, állítsa vissza a hálózati konfigurációt. Ezzel az összes személyes adat törlődik a hűtőkészülékből. Ezenkívül a korábbi tulajdonos sem férhet többé hozzá a hűtőkészülékhez.

Gombhang 🔇 kikapcsolása

- Koppintson a(z) ⚙ szimbólumra.
- Simítson balra vagy jobbra, amíg középen meg nem jelenik a(z) 🔊 szimbólum.
- Koppintson a(z) 🔊 szimbólumra.

Kikapcsolt gombhang esetén a következő fehéren világít: 🔇.

- A beállításokból való kilépéshez koppintson a(z) ⮌ szimbólumra.

Gombhang 🔊 bekapcsolása

- Koppintson a(z) ⚙ szimbólumra.
- Pöccintsen balra vagy jobbra, amíg középen meg nem jelenik a(z) 🔇 szimbólum.
- Koppintson a(z) 🔇 szimbólumra.

Bekapcsolt gombhang esetén a(z) 🔊 szimbólum narancssárgán világít.

- A beállításokból való kilépéshez koppintson a(z) ⮌ szimbólumra.

A figyelmeztető és egyéb hangjelzések hangerejének 🔊/🔇 módosítása

- Koppintson a(z) ⚙ szimbólumra.
- Simítson balra vagy jobbra, amíg középen meg nem jelenik a(z) 🔊 szimbólum.
- Koppintson a(z) 🔊 szimbólumra.
- A szegmenssávon balra vagy jobbra simítva válassza ki a kívánt hangerőt (1–7 fokozat).
- Ha teljesen ki szeretné kapcsolni a figyelmeztető hangokat és hangjelzéseket, húzza balra, amíg a szegmenssáv teljesen ki nem alszik.
- A szegmenssávra koppintva hagyja jóvá a kívánt beállítást.

Ha a figyelmeztető és egyéb hangjelzések ki vannak kapcsolva, a(z) 🔇 szimbólum fehéren világít.

Ha a figyelmeztető és egyéb hangjelzések be vannak kapcsolva, a(z) 🔊 szimbólum narancssárgán világít.

- A beállításokból való kilépéshez koppintson a(z) ⮌ szimbólumra.

A kijelző fényerejének ☼ módosítása

- Koppintson a(z) ⚙ szimbólumra.
- Simítson balra vagy jobbra, amíg középen meg nem jelenik a(z) ☼ szimbólum.
- Koppintson a(z) ☼ szimbólumra.
- A szegmenssávon balra vagy jobbra simítva válassza ki a kívánt fényerőfokozatot (1–7 fokozat).
- A szegmenssávra koppintva hagyja jóvá a kívánt beállítást.
- A beállításokból való kilépéshez koppintson a(z) ⮌ szimbólumra.

Hőmérséklet mértékegységének °C/°F módosítása

- Koppintson a(z) ⚙ szimbólumra.
- Simítson balra vagy jobbra, ameddig középen meg nem jelenik a °C vagy °F.
- Koppintson a °C vagy °F jelre a hőmérséklet mértékegységének módosításához.

Megjelenik a °C vagy °F.

- A beállításokból való kilépéshez koppintson a(z) ⮌ szimbólumra.

A bemutatótermi üzemmód kikapcsolása

- Koppintson a(z) ⏻ szimbólumra.
- Koppintson a(z) ⚙ szimbólumra.
- Simítson balra vagy jobbra, amíg középen meg nem jelenik a(z) szimbólum.
- Koppintson a(z) szimbólumra.

A bemutatótermi üzemmód kikapcsolása után a hűtőszekrény kikapcsol, és újra be kell kapcsolni.

A beállítások visszaállítása a gyári beállításokra

- Koppintson a(z) ⚙ szimbólumra.
- Simítson balra vagy jobbra, amíg középen meg nem jelenik a(z) szimbólum.
- Koppintson a(z) szimbólumra.

Ekkor megjelenik a(z) szimbólum.

- Koppintson a(z) ✓ szimbólumra.

A hűtőszekrény kikapcsol, és újra be kell kapcsolni.

Active AirClean szűrő kijelzőjének aktiválása

- Koppintson a(z) ⚙ szimbólumra.
- Simítson balra vagy jobbra, amíg középen meg nem jelenik a(z) szimbólum.
- Koppintson a(z) szimbólumra.

Ha az Active AirClean szűrőjének kijelzője aktiválva van, a (z) narancssárgán világít.

- A beállításokból való kilépéshez koppintson a(z) ⮌ szimbólumra.

A borhűtő belsejében lévő típustáblát tilos eltávolítani. Meghibásodás esetén szükség lesz rá.

Ügyeljen arra, hogy ne jusson víz az elektronikába vagy a világításba.

⚠ A behatoló nedvesség károsodást okozhat.

A gőztisztító készülék gőze károsíthatja a műanyag részeket és az elektromos alkatrészeket.

Ne használjon gőztisztító készüléket a borhűtő tisztításához.

⚠ A bevitt szennyeződés ártalmas lehet az egészségre.

A kívülről bevitt szennyeződések (pl. élelmiszer- vagy italmaradványok is) a megnövekedett hőmérsékleten és páratartalom mellett elősegíthetik a penész növekedését a borhűtőben.

Csak tiszta borospalackokat és tiszta tartozékokat helyezzen a borhűtőbe.

Útmutatások a tisztítószerek kiválasztásához

A borhűtő belsejében csak élelmiszerekre ártalmatlan tisztító- és ápolószereket használjon.

A felületek károsodásának elkerülése érdekében **ne** használjon a tisztításhoz

- szóda-, ammónia-, sav- vagy kloridtartalmú tisztítószereket
- vízkőoldó tisztítószereket
- dörzsölő hatású tisztítószereket (pl. súrolóport, folyékony súrolószert, súrolóköveket)
- oldószertartalmú tisztítószereket
- nemesacél tisztítószereket
- mosogatógéphez való tisztítószereket
- sütőtisztító spray-ket
- üvegkerámia főzőlapokhoz használható tisztítószereket (kivéve az üveg előlapokhoz használható termékeket)
- üvegtisztítót (kivéve az üveg előlapokhoz használható termékeket: enyhén alkoholos üvegtisztító, mely semmilyen adalékot, pl. citrust vagy hasonló anyagot nem tartalmaz)
- kemény súrolószivacsot és kefét (pl. edénysúroló szivacsot)
- tisztítóradírt
- éles fémpengét

A tisztításhoz tiszta szivacskendőt, langyos vizet és kevés kézi mosogatószert ajánlunk.

A borhűtő előkészítése a tisztításhoz

- Kapcsolja ki a borhűtőt.

A kijelzőn megjelenik a(z) ⏻ szimbólum, és a hűtés kikapcsol.

- Vegye ki a borospalackokat a borhűtőből, és tárolja őket hűvös helyen.
- Szükség esetén vegye ki az összes kivehető részt a tisztításhoz (lásd az „Áttekintés“ c. fejezet, „Belső tér kialakítása“ részét).
- A farostélyok tisztítása előtt távolítsa el a feliratozóléceket (Noteboardokat), ha azok levehetők (modelltől függően).

A belső tér tisztítása

Rendszeresen, legalább havonta egyszer tisztítsa meg a borhűtőt.

Ha a szennyeződések hosszabb ideig vannak a felületen, bizonyos körülmények között már nem távolíthatók el.
A felületek elszíneződhetnek vagy megváltozhatnak.
A legjobb, ha azonnal eltávolítja a szennyeződéseket.

- A belső teret tiszta szivacskendővel, langyos vízzel és egy kevés kézi mosogatószerrel tisztítsa meg.
- Minden alkatrészt kézzel tisztítson meg, ne a mosogatógépben.
- Minden **fából** készült részt nyirkos kendővel tisztítson meg, **nem** szabad nedvesnek lenniük.

⚠ A helytelen tisztítószer károkat okozhat.
A feliratozólécek (Noteboardok) tisztítószerrel történő tisztítása azok bevonatának sérülését okozhatja.
A Noteboardokat csak tiszta vízzel tisztítsa.

- Tisztítás után mindent töröljön át először egy nedves, majd egy száraz törlőkendővel.
- A borhűtő megfelelő szellőzésének biztosítása és a szagképződés elkerülése érdekében hagyja még egy kis időre nyitva a borhűtő ajtaját.
- A készülékajtókat üvegtisztítóval tisztítsa meg.

Az Active AirClean szűrő cseréje

Az új Active AirClean szűrőt a Miele szakkereskedőnél vagy a Miele webáruházában szerezheti be.

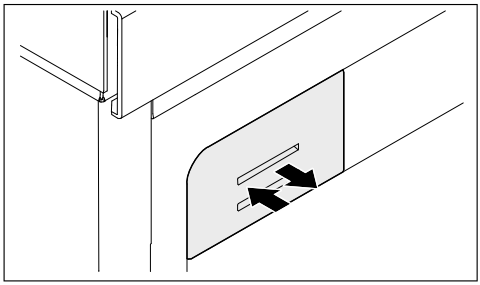

- Nyomja be a szűrőtartót, engedje el ismét, és húzza ki.

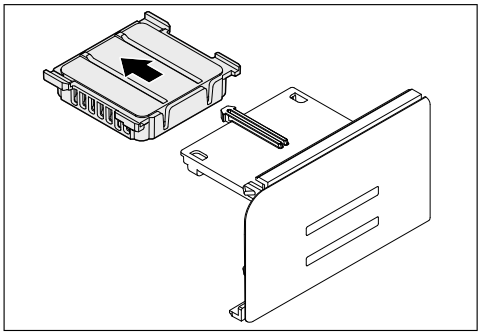

- Húzza ki a használt Active AirClean szűrőt.
- Ártalmatlanítsa a használt Active AirClean szűrőt a háztartási szeméttel.

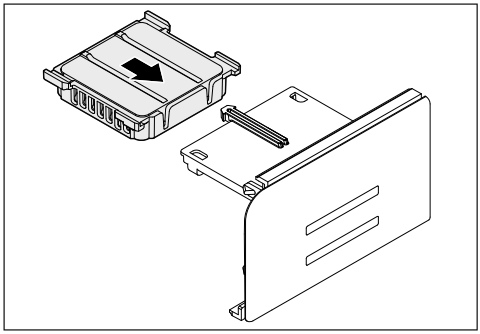

- Helyezze be az új Active AirClean szűrőt.

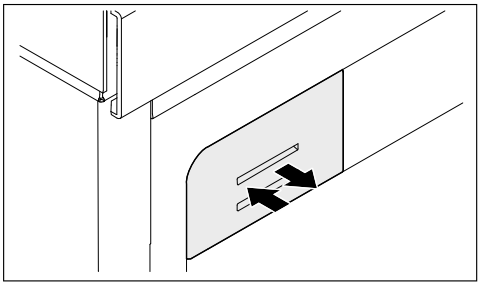

- Nyomja be ütközésig a szűrőfedelet.

Az ajtótömítés tisztítása

⚠ A helytelen tisztítás károkat okozhat.
Az ajtótömítés olajjal vagy zsírokkal való kezelése porózussá teheti az ajtótömítést.
Ne olajozza vagy zsírozza be az ajtótömítést.

- Csak tiszta vízzel tisztítsa meg rendszeresen az ajtótömítést, majd alaposan törölje szárazra egy kendővel.

A szellőzőrések tisztítása

A porlerakódások növelik az energiafogyasztást.

- Tisztítsa rendszeresen a szellőzőréseit egy ecsettel vagy porszívóval (ehhez használja pl. a Miele porszívókhoz való szívóecsetet).

A tisztítás után

- Tegyen vissza minden alkatrészt a borhűtőbe.
- Kapcsolja be a borhűtőt.
- Helyezze a borospalackokat a borhűtőbe, és csukja be a készülék ajtaját.

Automatikus leolvasztás

A bortemperáló hűtő automatikusan leolvad.

A legtöbb üzemzavart és hibát ön is el tudja hárítani. Sok esetben időt és költséget takaríthat meg, mivel nem kell hívnia az ügyfélszolgálatot.

A www.miele.hu/support/customer-assistance oldalon tájékozódhat a zavarok önálló elhárításának módjáról.

Lehetőleg ne nyissa ki a készülék ajtaját a hiba elhárításáig, hogy a hidegveszteséget olyan kis értéken tartsa, amennyire csak lehetséges.

Probléma	Ok és elhárítás
A borhűtő nem hűt.	A borhűtő nincs bekapcsolva. ■ Kapcsolja be a borhűtőt.
	A hálózati csatlakozó nincs megfelelően bedugva a dugaszolóaljzatba, vagy a készülék csatlakozódugója nincs megfelelően bedugva a készülék aljzatába. ■ Dugja be a hálózati csatlakozót a dugaszolóaljzatba és a készülék dugóját csatlakoztassa a készülék aljzatába.
	A házi villamos hálózat biztosítéka leoldott. A borhűtő, a házi elektromos hálózat vagy más készülék hibás lehet. ■ Hívjon elektrotechnikai szakembert, vagy hívja az ügyfélszolgálatot.

Problémák elhárítása

Probléma	Ok és elhárítás
A kompresszor egyre gyakrabban és hosszabb időre kapcsol be, a hőmérséklet a borhűtőben csökken.	A szellőzőrések el vannak torlaszolva vagy porosak. ■ Ne takarja el a szellőzőréseket. ■ Rendszeresen portalanítsa a szellőzőréseket.
	A készülékajtót túl gyakran nyitották ki. Vagy nagyobb mennyiségű borospalackot tároltak be frissen. ■ A készülékajtót csak szükség esetén és csak a lehető legrövidebb időre nyissa ki. Kis idő után magától visszaáll a szükséges hőmérséklet.
	Nincs megfelelően becsukva a készülék ajtaja. ■ Csukja be a készülék ajtaját. Kis idő után magától visszaáll a szükséges hőmérséklet.
	A környezeti hőmérséklet túl magas. Minél magasabb a környezeti hőmérséklet, annál hosszabb ideig működik a kompresszor. ■ Vegye figyelembe a „Telepítés“ c. fejezet „Felállítási hely“ c. részének útmutatásait.
	A hőmérséklet a borhűtőben túl alacsonyra van beállítva. ■ Állítsa be a megfelelő hőmérsékletet.
Kondenzáció képződik a borhűtő belsejében. Előfordulhat, hogy a készülék ajtaja nem záródik megfelelően.	Az ajtótömítés kicsúszott a horonyból. ■ Ellenőrizze, hogy az ajtótömítés megfelelően illeszkedik-e a horonyba.
	Az ajtótömítés megsérült. ■ Ellenőrizze, hogy az ajtótömítés megsérült-e.
Az ajtótömítés megsérült, illetve ki kell cserélni.	Az ajtótömítés szerszám nélkül cserélhető. ■ Cserélje ki az ajtótömítést. Az ügyfélszolgálaton vagy szaküzletekben megvásárolhatók.

A bortemperáló hűtővel kapcsolatos általános problémák

Probléma	Ok és elhárítás
A farostély bordái megvetemednek.	A fa jellemző tulajdonsága, hogy nedvességfelvétel vagy kiszáradás miatt megváltozik a térfogata. A borhűtő megnövekedett páratartalma miatt a fa alkatrészek „dolgozni“ kezdenek. Bizonyos körülmények között a fa alkatrészek megvetemedhetnek, és repedések jelenhetnek meg rajtuk. A fában lévő göcsök és barázdák a fa jellegzetességei.
A borospalackok címkéin penész képződik.	A címkék ragasztóanyagától függően a címkéken enyhe penészképződés jelentkezhet. ■ Maradéktalanul távolítsa el a penészt. Tisztítsa meg a borospalackokat, és távolítsa el az esetleges ragasztómaradványokat.
A borospalackok dugóján fehér réteg rakódik le.	A dugó a levegővel történő érintkezés miatt oxidálódott. ■ Száraz ronggyal törölje le a lerakódást. A lerakódás nincs hatással a bor minőségére.
Nem szólal meg figyelmeztető hang, noha a készülékajtó hosszabb ideje nyitva áll.	Ez nem hiba. A beállítási módban ki lett kapcsolva a figyelmeztető hang. Ha szeretné újra bekapcsolni a hangos riasztást: ■ Koppintson a(z) ⚙ szimbólumra. ■ Pöccintsen balra vagy jobbra, amíg középen meg nem jelenik a(z) 🔇 szimbólum. ■ Koppintson a(z) 🔇 szimbólumra. ■ A szegmenssávon jobbra pöccintve válassza ki a kívánt hangerőt. ■ A szegmenssávra koppintva hagyja jóvá a kívánt beállítást. Ha a figyelmeztető és egyéb hangjelzések be vannak kapcsolva, megjelenik a(z) 🔊 orange szimbólum.

Problémák elhárítása

Üzenetek a kijelzőn

	Ok és elhárítás
A kijelzőn világít a(z) , a borhűtőnek nincs hűtőteljesítménye, ugyanakkor a borhűtő kezelőszervei, valamint a belső világítás működik.	A bemutatótermi üzemmód be van kapcsolva. ■ Koppintson a(z) szimbólumra. ■ Koppintson a(z) szimbólumra. ■ Simítson balra vagy jobbra, amíg középen meg nem jelenik a(z) szimbólum. ■ Koppintson a(z) szimbólumra. Miután kikapcsolták a bemutatótermi üzemmódot , a borhűtő leáll, és újra be kell kapcsolni.
A kijelzőn nem jelenik meg semmi. A kijelző sötét.	A Sabbat üzemmód be van kapcsolva: a belső világítás le van kapcsolva, és a borhűtő hűt. ■ Koppintson a fekete kijelzőre. Ekkor megjelenik a(z) szimbólum. ■ Koppintson a(z) szimbólumra. A(z) szimbólum narancssárgán világít. ■ Koppintson ismét a(z) szimbólumra. Amikor a Sabbat üzemmód ki van kapcsolva, a(z) szimbólum fehéren világít.
	Az **energiatakarékos üzemmód** be van kapcsolva: ha a kijelzőt egy ideig nem érinti meg, a kijelző energiatakarékos üzemmódba kapcsol, és elsötétül.
A kijelzőn megjelenik a(z) , a borhűtő nem reagál.	A reteszelési funkció be van kapcsolva. ■ Nyissa ki a borhűtőt rövid időre, vagy kapcsolja ki teljesen a reteszelési funkciót (lásd a „Beállítások személyre szabása“ c. fejezetet).
A kijelzőn világít a , továbbá megszólal egy hangjelzés.	Az ActiveAirClean szűrő kijelzője emlékezteti önt, ha az ActiveAirClean szűrőt cserélni kell. ■ Cserélje ki az ActiveAirClean szűrőt (lásd „Tisztítás és ápolás“ c. fejezet, „Az ActiveAirClean szűrő cseréje“ részét). Hagyja jóvá az ActiveAirClean szűrő cseréjét azáltal, hogy megérinti a kijelzőn a(z) gombot. A(z) piktogram kialszik a kijelzőn.

	Ok és elhárítás
A kijelzőn sárgán világít a(z) ⚠ szimbólum, ezenkívül egy figyelmeztető hangjelzés is megszólal, a belső világítás pedig villog.	Az **ajtóriasztás** aktiválódott. ■ Koppintson a(z) ⚠ szimbólumra. A figyelmeztető hang elnémul, a(z) ⚠ szimbólum eltűnik, a belső világítás pedig folyamatosan világít.
Egy bortemperáló zónában pirosan világít a(z) ⚠, továbbá megszólal egy figyelmeztető hangjelzés.	Aktiválva van a hőmérsékleti riasztás, az érintett bortemperáló zóna a beállított hőmérséklettől függően túl meleg vagy túl hideg. Ennek okai pl. a következők lehetnek: – A készülékajtót túl gyakran nyitották ki. – A szellőzőnyílások el vannak takarva. – Hosszabb áramkimaradás volt. ■ Koppintson a(z) ⚠ szimbólumra. A(z) ⚠ kialszik, és a figyelmeztető hang elhallgat. Az érintett bortemperáló zóna hőmérséklet-kijelzőjén kb. 1 percen át az a legmelegebb hőmérséklet villog, ami addig a bortemperáló zónában uralkodott. Végül a hőmérséklet-kijelző a bortemperáló zóna aktuális hőmérsékletére vált. A villogó hőmérséklet-kijelzőből idő előtt is kiléphet: ■ Érintse meg a bortemperáló zóna hőmérséklet-kijelzőjét. A legmelegebb hőmérséklet kijelzése törlődik. Ezután a hőmérséklet-kijelzőn ismét a bortemperáló zóna tényleges pillanatnyi hőmérséklete jelenik meg. ■ Szüntesse meg a riasztási állapotot.

Problémák elhárítása

	Ok és elhárítás
A kijelzőn pirosan világít a(z) ⚠ szimbólum, továbbá megszólal egy figyelmeztető hangjelzés.	A kijelzőn áramkimaradás jelenik meg: a borhűtőben a hőmérséklet az elmúlt napokban vagy órákban túl magasra emelkedett egy áramkimaradás vagy áramszünet miatt. ■ Koppintson a(z) ⚠ szimbólumra. ⚠ kialszik, és a figyelmeztető hang elhallgat. A hőmérséklet-kijelzőn kb. 1 percig villogva megjelenik az a legmagasabb hőmérséklet, amely eddig a borhűtőben uralkodott. Végül a hőmérséklet-kijelző az aktuális hőmérsékletre vált. A villogó hőmérséklet-kijelzőből korábban is kiléphet: ■ Koppintson a hőmérséklet-kijelzőre. A legmelegebb hőmérséklet kijelzése törlődik. Ezután a hőmérséklet-kijelzőn ismét a tényleges pillanatnyi hőmérséklet jelenik meg. A borhűtő az utolsó hőmérséklet-beállítással működik tovább. ■ Szüntesse meg a riasztási állapotot.
A kijelzőn pirosan világít a(z) ⚠ szimbólum, és egy F betűből és számokból álló hibakód is megjelenhet. Kiegészítőleg megszólal egy figyelmeztető hang.	Üzemzavar áll fenn. ■ A kijelzőn a(z) 🔕 szimbólumra koppintva kapcsolja ki a figyelmeztető hangjelzést. ■ Hívja az ügyfélszolgálatot. A hiba bejelentésekor meg kell adnia a kijelzett hibakódot, továbbá a borhűtője modellazonosítóját és sorozatszámát. Ezeket az információkat közvetlenül megjelenítheti a kijelzőn: ■ Érintse meg ehhez a kijelzőn a(z) **i** szimbólumot. A kijelzőn megjelennek a szükséges készülékadatok. A(z) ✓ megnyomásával léphet ki az információk megjelenítéséből; ekkor újra megjelenik a hibakód. A borhűtőt közvetlenül a hibaüzenetből is kikapcsolhatja.
	Egy készülékhiba jelenik meg: ez az üzenet mindig prioritást kap, és azonnal megszakít minden egyéb folyamatban lévő beállítást. A készülékhiba a már fennálló ajtó- és/vagy hőmérsékleti riasztás előtt jelenik meg.

Belső világítás

⚠ A szabadon lévő, áramot vezető részek áramütést okozhatnak.
Ha leveszi a lámpaburkolatot, érintkezésbe kerülhet az áramot vezető részekkel.
Ne távolítsa el a lámpaburkolatot. A LED-világítást kizárólag az ügyfélszolgálat javíthatja és cserélheti ki.

⚠ Sérülésveszély a LED-világítás miatt.
Ez a világítás az RG 2 rizikóbesorolásnak felel meg. Ha a burkolat hibás, károsíthatja a szemet.
Hibás lámpaburkolat esetén ne nézzen optikai eszközökkel (nagyítóval stb.) közelről közvetlenül a világításba.

Probléma	Ok és elhárítás
A belső világítás nem működik.	A borhűtő nincs bekapcsolva. ■ Kapcsolja be a borhűtőt.
	A Sabbat üzemmód be van kapcsolva: a kijelző sötét és a borhűtő hűt. ■ Koppintson a fekete kijelzőre. Ekkor megjelenik a(z) szimbólum. ■ Koppintson a(z) szimbólumra. A(z) szimbólum narancssárgán világít. ■ Koppintson ismét a(z) szimbólumra. Amikor a Sabbat üzemmód ki van kapcsolva, a(z) szimbólum fehéren világít.
	A belső világítás nyitott készülékajtó mellett kb. 15 perc után a túlmelegedés miatt automatikusan kikapcsol. Ha nem ez az ok, akkor hiba áll fenn. ■ Hívja az ügyfélszolgálatot.
A belső világítás zárt készülékajtónál is világít.	Ez nem hiba. A bemutató világítás be van kapcsolva. ■ A bemutató világítás kikapcsolásához érintse meg a bemutató világítás érintőgombot a kijelzőn. A(z) érintőgomb már nem világít narancssárgán.
A belső világítás villog.	Ez nem hiba. Az ajtóriasztás aktiválódott.

Problémák elhárítása

Zajok okai

A borhűtő működés közben különböző működési hangokat ad ki.
Alacsony hűtőteljesítményével a borhűtő energiát takarít meg, de hosszabb ideig működik. A zajszint is alacsonyabb.
Nagyobb hűtőteljesítménnyel az élelmiszer gyorsabban lehűl.
A zajszint viszont magasabb.

Normális zajok	Mi okozza őket?
Sziszegés, sistergés	A hűtőközeg befecskendeződik a hűtőkörbe.
Bugyborékolás, gurgulázás, csobogás	Hűtőközeg áramlik a csöveken keresztül.
Brummogás	A borhűtő hűt.
Kattanás	A termosztát be- vagy kikapcsolja a kompresszort.
Duruzsolás, zúgás	A ventilátor működik.
Reccsenés	Anyagok tágulnak a borhűtőben.
Csörgés	A szelepek vagy csappantyúk aktívak.
Szürcsölés (borhűtők ajtófékkel)	Az ajtófékkel ellátott készülékajtót kinyitják vagy becsukják.
Vegye figyelembe, hogy a hűtőkörben a kompresszor- és az áramlási zajok elkerülhetetlenek.	

Zajok	Ok és elhárítás
Rezgés, csattogás, csörgés	A hűtőszekrény nem áll vízszintesen. Állítsa a hűtőszekrényt vízszintes helyzetbe egy vízmérték segítségével. Ehhez használja a hűtőszekrény állítólábait (modelltől függően). Legalább 140 cm-es beépítőfülke esetén: tolja be a készülék alján a mellékelt stabilizálósíneket.
	A fiókok, kosarak vagy rakodópolcok mozognak vagy szorulnak. Vizsgálja meg a kivehető alkatrészeket, és szükség esetén újra helyezze be azokat.
	A palackok vagy edények egymáshoz érnek. Távolítsa el kissé egymástól a palackokat, ill. a edényeket.
	A szállítókábel tartója (modelltől függően) még a készülék hátlapján lóg. Távolítsa el a szállítókábel tartóját.

A www.miele.hu/service weboldalon tájékozódhat a hibák önálló elhárításának módjáról és a Miele alkatrészekről.

Kapcsolat üzemzavar esetén

Ha olyan meghibásodást észlel, amelyet saját maga nem tud elhárítani, értesítse pl. a Miele szakkereskedőjét vagy a Miele Ügyfélszolgálatát.

A Miele Ügyfélszolgálatához időpontot foglalhat az interneten a www.miele.hu/service oldalon.

A Miele Ügyfélszolgálat elérhetőségei megtalálhatók ennek a dokumentumnak a végén.

Az Ügyfélszolgálatnak szüksége lesz a modellazonosítóra és a sorozatszámra (sor.sz./azon./sz.). Mindkét adat megtalálható a hűtőkészülék belsejében elhelyezett típustáblán vagy modelltől függően a beállítási módban az Információk ℹ részben.

EPREL-adatbázis

2021. március 1-jétől az energiacímkézéssel és a környezettudatos tervezésre vonatkozó követelményekkel kapcsolatos információk az európai termékadatbázisban (EPREL) találhatók meg. A termékadatbázis a https://eprel.ec.europa.eu/ linken érhető el. A felületen a rendszer megkéri, hogy adja meg a modellazonosítót.

A modellazonosító megtalálható a hűtőkészülék belsejében elhelyezett típustáblán vagy modelltől függően a beállítási módban az Információk ℹ részben.

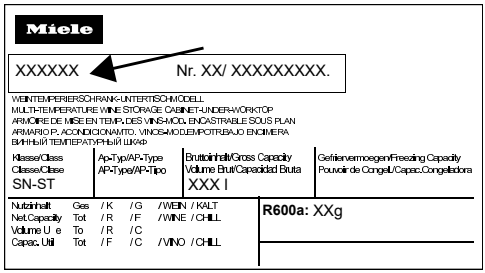

Garancia

További információkat a mellékelt garanciafeltételekben talál.

Felállítási hely

⚠ A felbillenő borhűtő károkat és sérüléseket okozhat.
A borhűtő nehéz, és nyitott készülékajtónál könnyen előredőlhet.
A borhűtő beépítéséig és a beépítőfülkében a Használati és szerelési útmutatóban leírtak szerint történő rögzítéséig tartsa zárva a készülékajtót.

⚠ A hőleadó készülékek tüzet és károkat okozhatnak.
A hőleadó készülékek meggyulladhatnak és felgyújthatják a borhűtőt.
A borhűtőt nem szabad főzőlap alá építeni.

⚠ A magas páratartalom károsodást okozhat.
Ha magas a páratartalom, kondenzátum csapódhat le a borhűtő külső felületein.
Ez a kondenzvíz a készülék külső falainak rozsdásodását okozhatja.
A borhűtőt jól szellőző, száraz és/vagy klimatizált helyiségben helyezze el.
A készülék beszerelése/felállítása után bizonyosodjon meg arról, hogy a készülékajtó(k) jól zár(nak), és a borhűtő beszerelése/felállítása megfelel az itt leírtaknak. A szellőzőnyílások megadott keresztmetszeteit feltétlenül be kell tartani.

⚠ Károsodás veszélye párát elvezető készülékek által.
A borhűtő mögött található párát elvezető készülékek károsíthatják a borhűtőt.
A borhűtő mögé nem szabad levegő- vagy páravezető készüléket telepíteni. Biztosítsa a külön légelvezetést vagy telepítsen válaszfalat a készülékek közé.

⚠ A nyílt láng égés és károsodás veszélyével jár.
A nyílt láng felgyújthatja a borhűtőt.
Tartsa távol a borhűtőtől a nyílt lángokat, például a gyertyát.

Egy száraz, jól szellőző helyiség megfelelő.

A készülék felállítási helyének kiválasztásakor vegye figyelembe, hogy a borhűtő energiafogyasztása nő, amennyiben fűtés, tűzhely vagy egyéb hőforrás közvetlen közelében van elhelyezve. Kerülje a közvetlen napsugárzást is.
Minél magasabb a helyiség hőmérséklete, annál hosszabb ideig jár a kompresszor, és annál nagyobb az energiafogyasztás.

A borhűtő beépítésekor a következőkre is ügyeljen:

- A hálózati csatlakozóaljzatnak a készülék hátoldala által lefedett területen kívül, és vészhelyzetben könnyen hozzáférhető helyen kell lennie.
- A hálózati csatlakozó és a hálózati kábel nem érintheti a borhűtő hátoldalát, mivel a készülék rezgései károsíthatják őket.
- Más készülékeket sem szabad a borhűtő háta mögött lévő dugaszolóaljzathoz csatlakoztatni.

- A borhűtő felállításakor ügyeljen arra, hogy ne csípődjön be vagy ne sérüljön meg a csatlakozókábel.
- Tilos a készülék hátoldalánál elosztókat vagy elosztósorokat, illetve egyéb elektronikus készülékeket (pl. halogéntranszformátorokat) elhelyezni vagy üzemeltetni.
- A padlónak a felállítási helyen vízszintesnek, egyenletesnek, és a környező padlóval egyező magasságúnak kell lennie.

⚠ Az üvegtörés sérülésveszéllyel jár!
1500 m feletti magasságban a szekrényajtó üveglapja a megváltozott légnyomás miatt eltörhet. Az eltört üveg éles pereme súlyos sérüléseket okozhat!

Klímaosztály

A borhűtőt egy meghatározott klímaosztályra (környezeti hőmérséklet-tartományra) terveztük, amelynek a határértékeit be kell tartani. A klímaosztály a borhűtő belső terében lévő típustáblán látható.

Klímaosztály	Környezeti hőmérséklet
SN	10 és 32 °C között
N	16 és 32 °C között
ST	16 és 38 °C között
T	16 és 43 °C között
SN-ST	10 és 38 °C között
SN-T	10 és 43 °C között

Alacsonyabb környezeti hőmérséklet esetén a kompresszor ritkábban kapcsol be, így a borhűtő bizonyos körülmények között nem fogja tudni tartani a szükséges hőmérsékletet.

Szellőzés

A szellőzés és a légelvezetés a borhűtő lábazatában lévő szellőzőrácson keresztül történik.

⚠ A nem megfelelő szellőzés tűz- és sérülésveszélyt okoz.
Ha a borhűtő nincs megfelelően szellőztetve, a kompresszor gyakrabban indul be, és hosszabb ideig működik. Ez megnövekedett energiafogyasztáshoz és a kompresszor megnövekedett üzemi hőmérsékletéhez vezet, ami a kompresszor károsodásához vezethet.
Ügyeljen a borhűtő megfelelő szellőzésére.
Mindenképpen tartsa be a szellőzőrések megadott keresztmetszeteit.
A szellőzőnyílásokat nem szabad letakarni vagy eltorlaszolni.
Ezenkívül rendszeresen portalanítani kell.

Egymás melletti felállítás

Ez a bortemperáló hűtő egy másik hűtőkészülék mellé is felállítható.

Az egymás melletti felállításhoz szükséges szerelőkészlet a szakkereskedésekben és az ügyfélszolgálaton szerezhető be.

Érdeklődjön a szakkereskedőjénél, hogy a bortemperáló hűtője milyen kombinációkban állítható fel!

A készülékek rögzítését a szerelőkészlet használat utasítása ismerteti.

Az ajtó nyitási irányának módosítása

⚠ Sérülés és károsodás veszélye az ajtó nagy súlya miatt.

Ha az ajtózsanér cseréjét egyetlen személy végzi, fokozott sérülés- és károsodásveszély áll fenn.

Az ajtó nyitási irányának cseréjéhez feltétlenül vegye igénybe egy 2. személy segítségét.

⚠ Becsípődés veszélye a zsanérnál.

A zsanér területén becsípődhet az ujja.

Az ajtót kinyitáskor és becsukáskor ne a zsanérnál fogja meg.

A borhűtőt jobb oldali ajtónyitási iránynyal szállítjuk. Ha bal oldali ajtónyitási irányra van szükség, az ajtózsanért meg kell cserélni (lásd a szerelési útmutatót), mielőtt a borhűtőt beépítik a fülkébe.

Tanács: Terítsen megfelelő alátétet a borhűtő elé, hogy megóvja a készülék ajtaját és a padlót a sérülésektől az ajtónyitási irány megcserélése során.

⚠ Sérülés és károsodás veszélye!

Az üvegajtó kieshet!

Ügyeljen arra, hogy az ajtónyitási irány megcserélésekor minden rögzített alkatrész stabilan be legyen csavarozva.

Ügyeljen arra, hogy az ajtótömítés ne sérüljön meg. Ha az ajtótömítés sérült, a készülékajtó nem zár megfelelően, és a hűtés nem lesz kielégítő!

📖 Az ajtónyitási irány cseréjét a szerelési útmutató utasításainak megfelelően végezze el (lásd a QR-kódot).

Cikkszám: 12 848 650

Nyomtatott szerelési útmutató rendelése

A Mielétől ingyenesen megrendelheti a nyomtatott szerelési útmutatót.

A Miele elérhetőségei megtalálhatók jelen dokumentum végén. Adja meg a típustáblán található modellazonosítót és sorozatszámot.

A készülékajtó nyitási szögének korlátozása

Az ajtózsanérokat gyárilag úgy állították be, hogy a készülék ajtaja szélesre nyitható legyen.

Ha a készülékajtók nyílásszögét kb. 90°-ra kell csökkenteni, akkor ezt modelltől függően (KWTUS 7096, 7196) az ajtózsanéron lehet beállítani.

Az ajtóhatároló csapokat fel kell szerelni, mielőtt a hűtőszekrényt beépítené.

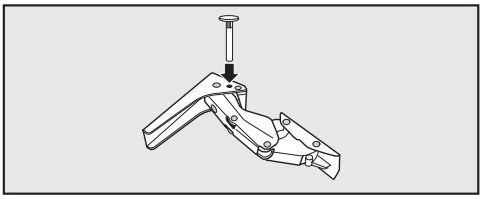

- Felülről illessze az ajtózsanérokba a mellékelt csapokat az ajtónyitás korlátozásához.

Ezzel kb. 90° fokra csökkenti a készülékajtó nyílásszögét.

Telepítés

Beépítési méretek

Aláépítő fülke/oldalnézet

Minden méret mm-ben van megadva.

A borhűtő megfelelő működése akkor biztosított, ha a megadott keresztmetszetű szellőzőnyílásokat szabadon hagyják.

KWTUS 7074

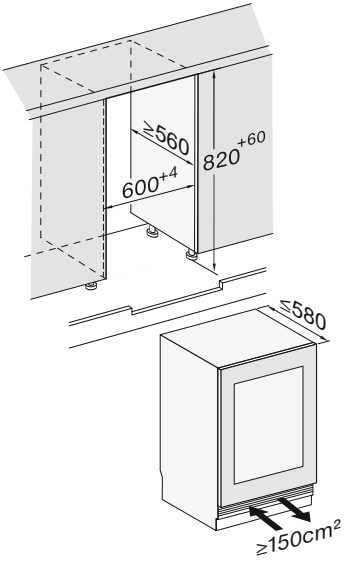

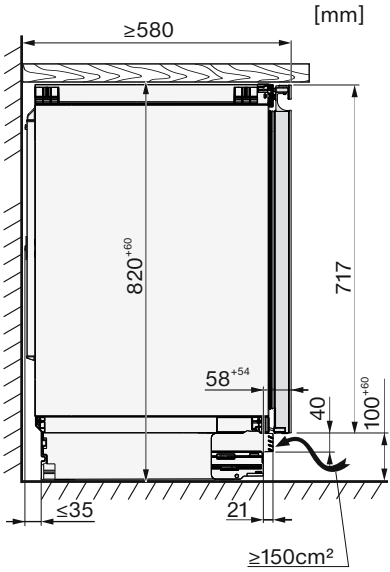

KWTUS 7096

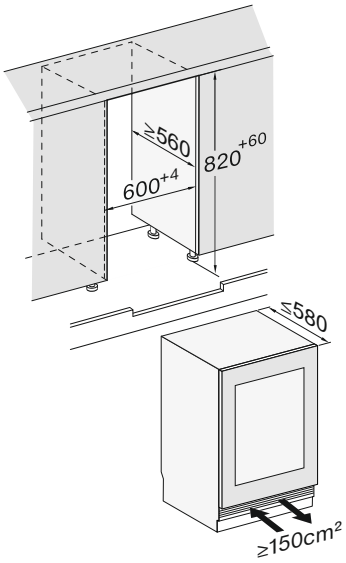

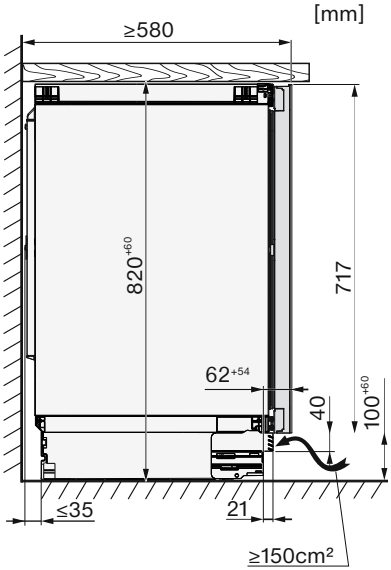

KWTUS 7196

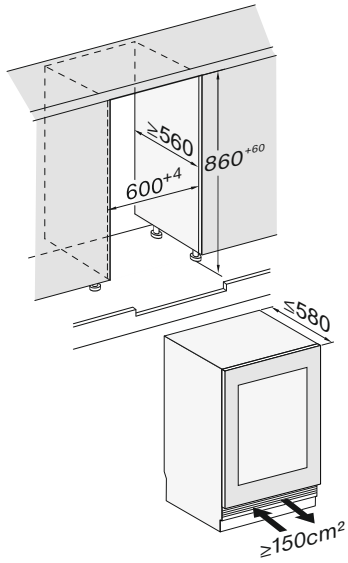

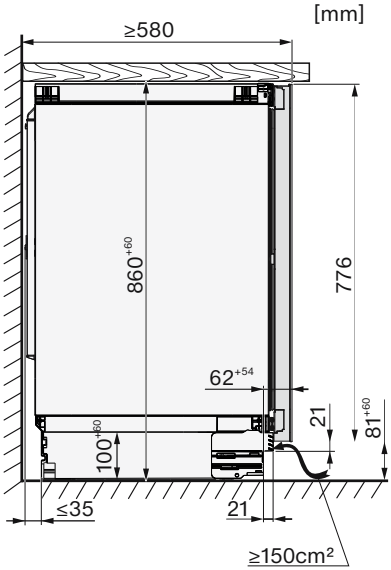

Telepítés

Csatlakozások

Minden méret mm-ben van megadva.

KWTUS 7074

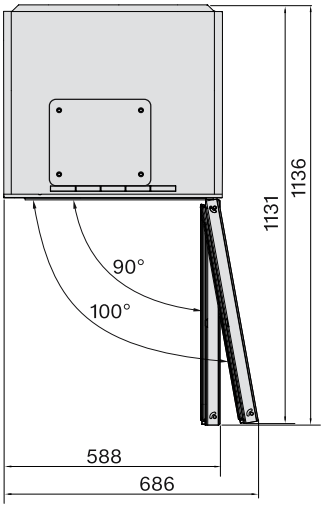

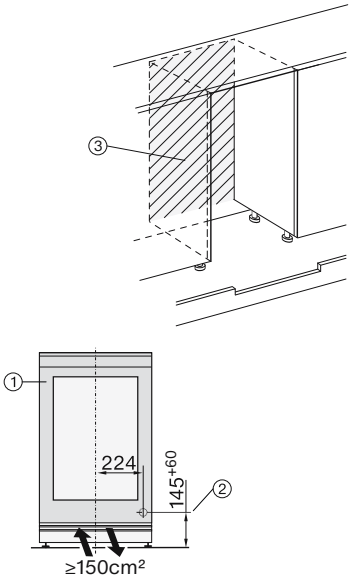

KWTUS 7096, 7196

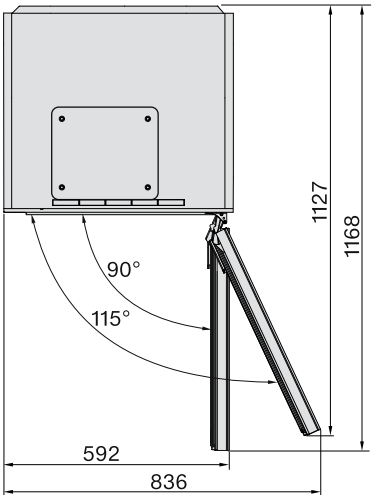

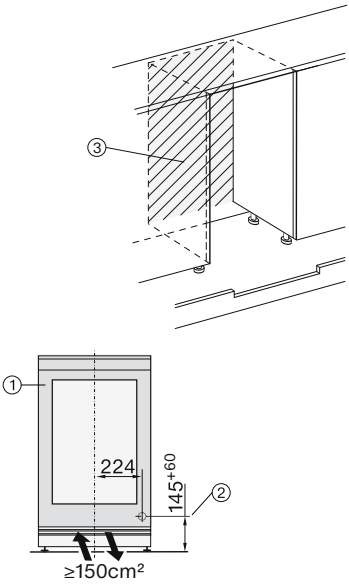

① Elölnézet

② Hálózati csatlakozókábel, hossza = 2 200 mm

③ Nincs csatlakozó ezen a részen

A bortemperáló hűtő beépítése

A borhűtő beépítéséhez a következő szerszámokra van szüksége:

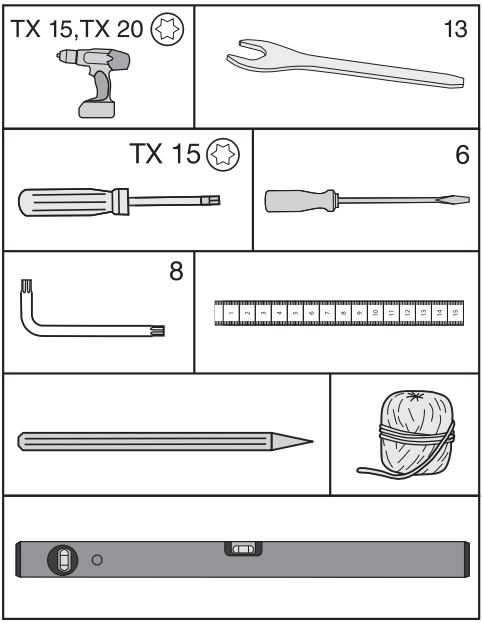

Tanács: Őrizze meg a mellékelt fémrudat. Erre a készülék hátsó lábainak beállításához van szükség.

A borhűtő előkészítése

- Állítsa a borhűtőt közvetlenül az alápítő fülke elé.
- Fogja meg oldalt a lábazati panelt, és húzza ki előrefelé.

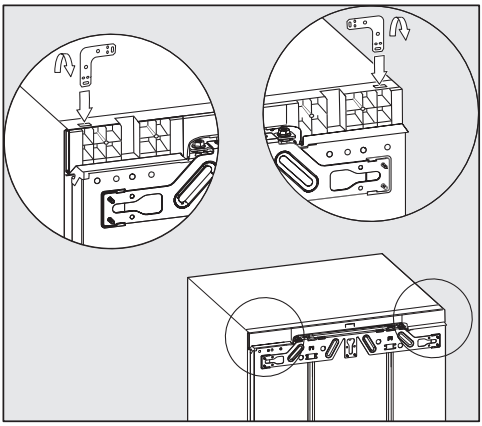

- Helyezze be a rögzítőidomot a készülék tetején található nyílásba.
- Hajlítsa meg a rögzítőidomot a perforált helyen.

A borhűtő betolása

⚠ Fennáll a csatlakozókábel sérülésének veszélye.
A borhűtő betolásakor beszorulhat vagy megsérülhet a csatlakozókábel.
Óvatosan tolja be a borhűtőt a fülkébe.

⚠ Fennáll a padló sérülésének veszélye.
A borhűtő mozgatása kárt okozhat a padlóban.
Érzékeny padlófelületen óvatosan mozgassa a borhűtőt.

⚠ Fennáll az állítható lábak sérülésének veszélye.
Az állítható lábak letörhetnek.
A borhűtőt úgy tolja be az aláépítő fülkébe, hogy az állítható lábak szinte teljesen be legyenek csavarozva.

Tanács: A készülék betolása előtt egy-egy fél fordulattal lazítsa meg a hátsó állítható lábakat. Így a betolás után elölről könnyebben beállíthatók a lábak (lásd „A borhűtő beállítása“ című részt).

- Úgy fektesse le a hálózati csatlakozókábelt, hogy a borhűtőt a beépítés után könnyen lehessen csatlakoztatni.

Tanács: Rögzítsen egy darab zsinórt a dugós csatlakozóra, és így „hosszabbítsa meg“ a hálózati csatlakozókábelt a betolás megkönnyítéséhez.
Ezután húzza át a csatlakozókábelt a konyhabútoron a zsinór másik végénél.

Ha a borhűtőt túl mélyen tolja be az aláépítő fülkébe, előfordulhat, hogy a bútorajtó felszerelése után a készülékajtó nem jól záródik. Ez eljegesedéshez, kondenzvíz képződéshez és más működési zavarokhoz vezethet, amiknek megnövekedett energiafogyasztás lehet a következménye.
A bortemperáló hűtőt olyan mélyre tolja be a beépítőfülkébe, hogy a készülék és a bútor elülső oldalfala között körben **42 mm** legyen a távolság.

- Addig tolja be hűtőszekrényt az aláépítő fülkébe, hogy a zsanérok elülső élei alul és felül a bútor oldalfalának elülső élével ütközzenek.

Így egy körbefutó **42 mm-es** távolság van a bútor oldalfalának elülső éle mentén.

Ajtóütköző alkatrészekkel (pl. gombok, tömítőperemek stb.) rendelkező bútoroknál figyelembe kell venni az ajtóütköző alkatrészek ráépítési méreteit, miközben be kell tartani a körbefutó **42 mm** távolságot.

- Húzza előre a borhűtőt a megfelelő ráépítési méretnek megfelelően.
- Ellenőrizze újra a körbefutó **42 mm** távolság betartását az ajtóütköző alkatrészek első pereméig.

Tanács: Ha lehetséges, távolítsa el az ajtóütköző alkatrészeket és tolja be annyira a borhűtőt, amíg az összes rögzítőidom fent és lent a bútor oldalfala elülső élének nem ütközik.

A borhűtő vízszintbe állítása

Ha a borhűtő felülről van rögzítve az aláépítő fülkébe, akkor ügyelni kell arra, hogy a borhűtő enyhén befeszüljön a talaj és a munkalap közé.

- Igazítsa be vízszintesre a borhűtőt a fülke magasságától függően úgy, hogy az első és a hátsó állítható lábakat felváltva elforgatja.

Ehhez a következő módon járjon el:

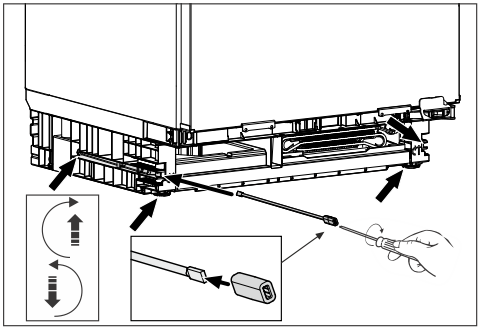

- A mellékelt rúddal és egy lapos csavarhúzóval állítsa be a hátsó állítható lábakat a lábazat jobb és bal oldalának elején található csavarokkal.
- Csavarja ki a két első állítható lábat felváltva a hátsó lábakkal. A maximális állítási tartomány 6 cm.

Tanács: Amint kissé kicsavarta az állítható lábakat, azok egy csavarhúzóval is beállíthatók az állítható lábak aljánál.

A habanyagból készült elem ①, amely a szellőzőrácsra van rögzítve, külön légelvezetést biztosít, és segítségével elkerülhető a meghibásodás.

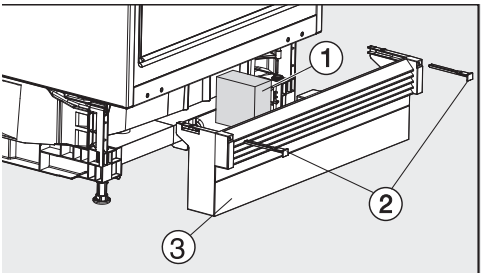

- Helyezze vissza, de még ne rögzítse a lábazati panelt a szellőzőráccsal ③.

Ha nincs felszerelve folytonos bútorlábazat:

- Húzza annyira előre a lábazati panelt ③, hogy egy vonalat alkosson a szellőzőrés és a vele szomszédos bútorlábazat.

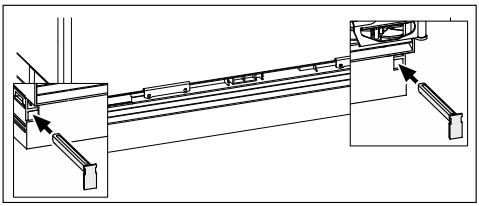

- Tartsa meg a lábazati panelt, és rögzítse a jobb és a bal oldalon a mellékelt reteszekkel ②.

Rögzített lábazati panel esetén a hátsó lábak csak akkor állíthatók be, ha a lábazati panel teljesen be van tolva. Ellenkező esetben a rúd hossza nem elegendő.

Ha fel van szerelve folytonos bútorlábazat:

- Tolja a lábazati panelt a szellőzőráccsal ③ teljesen a borhűtőhöz, és rögzítse a jobb és a bal oldalon a reteszekkel ②.

Folytonos bútorlábazat felszerelése esetén a bútorlábazatot a lábazat magasságától függően ki kell vágni a borhűtő szellőzésének és légelvezetésének biztosítása érdekében.

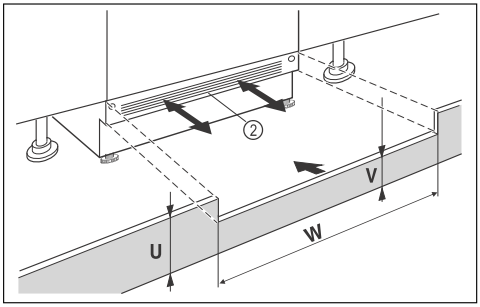

- Szabja ki a bútorlábazat magasságát (U).
- Állítsa be a fülke szélessége (W) mentén a kiemelkedést (V) a készülék lábazati takaróeleme alatt ②.

A borhűtő hozzáillesztése magasabb bútorajtókhoz

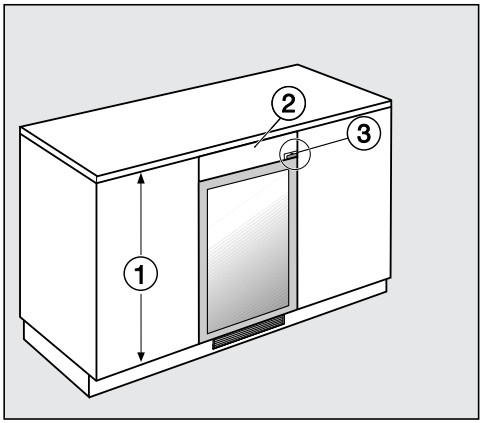

Ha a környező konyhabútorok ajtajai ① magasabbak, mint a borhűtő ajtaja, akkor a borhűtő egy kiegyenlítő takaróléc ② segítségével hozzáidomítható a környező bútorajtókhoz.

A kiegyenlítő takarólécet pontosan ehhez a helyzethez illeszkedően kell elkészíteni. Kérjük, hogy a kiegyenlítő takarítóléc illesztésénél (modelltől függően) vegye figyelembe az ajtózsanért ③.

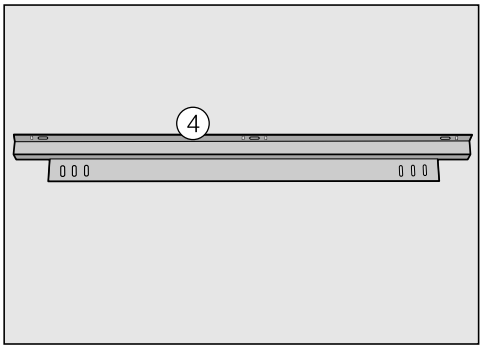

A kiegyenlítő takaróléc rögzítéséhez a ④ rögzítőidomra lesz szüksége. Ezt a Miele ügyfélszolgálatnál vagy szakkereskedőknél tudja megvásárolni. A rögzítőidomot szükség szerint a borhűtő tetejére vagy az alá tudja felszerelni:

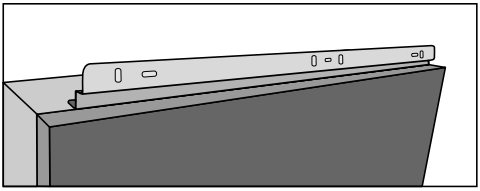

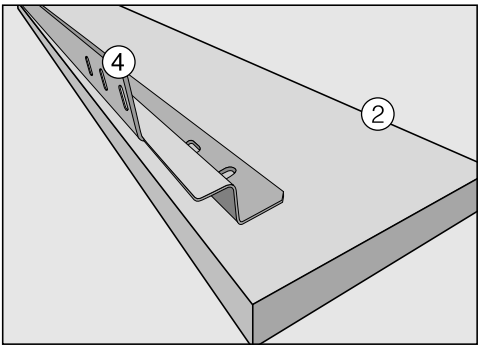

- Rögzítse a rögzítőidomot ④ a kiegyenlítő takaróléc hátoldalára ②.
- Húzza ki a bortemperáló hűtőt a fülkéből annyira, hogy meg tudja billenteni.
- Rögzítse a rögzítőidomot ④ a kiegyenlítő takaróléccel együtt ② a bortemperáló hűtőre, úgy hogy a csavarokat enyhén meghúzza.
- Illessze a kiegyenlítő takarólécet az ovális furatok segítségével a borhűtő ajtajához, hogy sima elülső felületet kapjon.
- Húzza meg a csavarokat.
- Most már betolhatja a bortemperáló hűtőt a fülkébe.

A borhűtő rögzítése a fülkébe

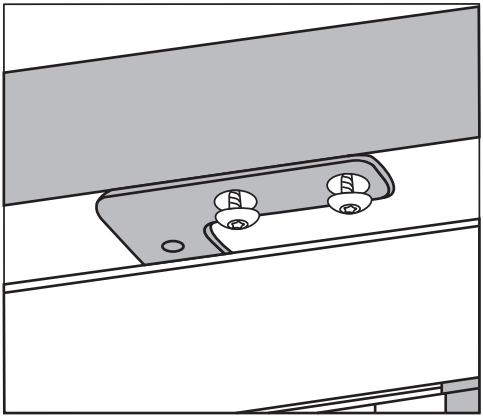

- Csavarozza a borhűtőt két csavarral a munkalap aljára.

Elektromos csatlakozás

A hűtőkészülék csak a mellékelt csatlakozóvezetékkel csatlakoztatható egy védőérintkezős aljzathoz.

Úgy állítsa fel a hűtőkészüléket, hogy a dugaszolóaljzat szabadon hozzáférhető legyen. Ha a csatlakozóaljzat nem szabadon hozzáférhető, akkor gondoskodjon arról, hogy hálózati oldalról minden pólusnál legyen megszakító berendezés.

⚠ A túlmelegedés tüzet okozhat.
A hűtőkészülék elosztókkal és hosszabbítókábelekkel való üzemeltetése a kábelek túlterheléséhez vezethet.
Biztonsági okokból ne használjon elosztókat és hosszabbító kábeleket.

Az elektromos hálózatnak a VDE 0100 szerinti kialakításúnak kell lennie.

Biztonsági okokból az otthoni hálózatban a hűtőkészülék elektromos csatlakoztatására szolgáló körön ⎓ típusú hibaáram-védőkapcsoló (FI relé, ÉV relé) használatát javasoljuk.

Sérült csatlakozókábelt csak ugyanolyan típusú speciális csatlakozókábellel szabad helyettesíteni (a Miele Ügyfélszolgálatán kapható). Biztonsági okokból a cserét csak a Miele Ügyfélszolgálata vagy egy megfelelően képzett szakember végezheti el.

A névleges teljesítményfelvételről és a megfelelő biztosítékról ez a használati útmutató vagy a típustábla ad felvilágosítást. Ezeket az adatokat vesse össze a helyszíni elektromos csatlakozás paramétereivel. Kétség esetén kérdezzen meg egy elektrotechnikai szakembert.

Önálló vagy a hálózattal nem szinkronban álló energiaellátó rendszeren időszakos vagy folyamatos üzemeltetés (például szigethálózatok, biztonsági tartalékrendszerek) lehetséges. Az üzemeltetés feltétele, hogy az energiaellátó rendszer megfeleljen az EN 50160 vagy hasonló szabvány előírásainak.
A házi elosztórendszerrel és ezzel a Miele termékkel kapcsolatban előírányzott óvintézkedéseket a működést és a működési módot tekintve sziget üzemben vagy a hálózattal nem szinkronban álló üzem esetén is biztosítani kell, illetve azonos intézkedésekkel kell helyettesíteni a telepítésnél. Mint például a VDE-AR-E 2510-2 aktuális kiadványában leírtak szerint.

A hűtőkészülék csatlakoztatása

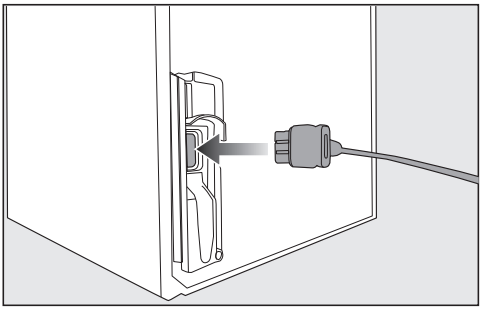

- Dugja be a készülék csatlakozóját a hűtőkészülék hátoldalán.

Ügyeljen arra, hogy a csatlakozó megfelelően a helyére illeszkedjen.

- Dugja be a hűtőkészülék hálózati csatlakozóját a dugaszolóaljzatba.

A hűtőkészülék most már csatlakoztatva van az elektromos hálózathoz.

Információk

Megfelelőségi nyilatkozat

A Miele ezúton kijelenti, hogy ez a bortemperáló hűtő a 2014/53/EU irányelvnek megfelel.

Az EU-megfelelőségi nyilatkozat teljes szövege a következő weboldalak egyikén érhető el:

- termékek, letöltések: www.miele.hu,
- ügyfélszolgálat, információs anyagok, használati utasítások elérhetősége a termék nevének vagy gyári számának megadásával: https://miele.hu/manual.

Frekvenciasáv	2,4000 GHz – 2,4835 GHz
Maximális adóteljesítmény	< 100 mW

Szerzői jogok és licencek

A kommunikációs modul kezeléséhez és vezérléséhez a Miele saját vagy külső szoftvert használ, amelyek nem tartoznak úgynevezett nyílt forráskódú licencfeltételek hatálya alá. Ezek a szoftverek/szoftverkomponensek szerzői jogi védelem alatt állnak. Tiszteletben kell tartani a Miele és harmadik felek szerzői jogait.

Továbbá a készülékbe beépített kommunikációs modul olyan szoftverkomponenseket tartalmaz, amelyek nyílt forráskódú licencfeltételek mellett kerülnek továbbadásra. Ezeket a nyílt forráskódú komponenseket a hozzájuk tartozó szerzői jogi nyilatkozatokkal együtt, a mindenkori érvényes licencfeltételek másolatát, valamint adott esetben további információkat helyben, webböngésző és az IP-cím segítségével kérdezheti le (http[s]://<IP-cím>/Licenses). A nyílt forráskódú licencfeltételek ott feltüntetett felelősségi és jótállási szabályai csak a mindenkori jogtulajdonosokkal összefüggésben érvényesek.

Miele Kft.
H – 1027 Budapest
Bem József u. 1/B.
Tel: (06-1) 880-6400
E-mail: info@miele.hu
Internet: www.miele.hu

Gyártó:
Miele & Cie. KG
Carl-Miele-Straße 29
33332 Gütersloh
Németország

Miele

KWTUS 7074 ..., KWTUS 7096 ..., KWTUS 7196 ...

hu-HU

M.-Nr. 12 794 440 / 05 / 002