Miele

操作及安裝說明
抽油煙機

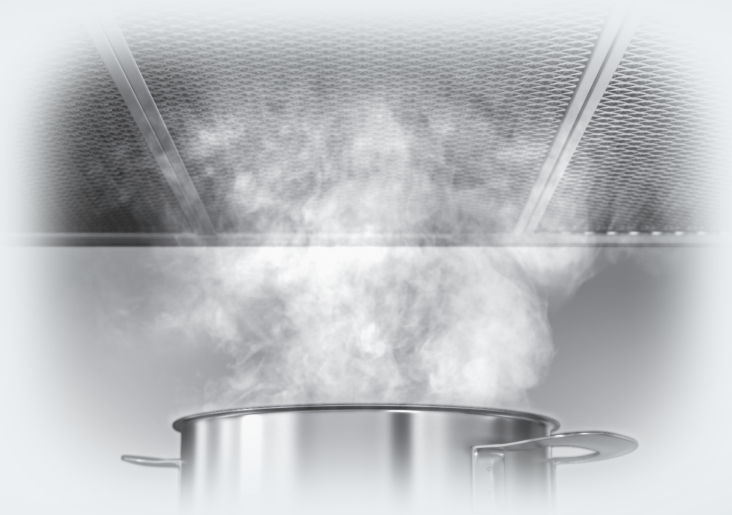

為預防發生意外或損壞電器的風險，必須在安裝和首次使用之前閱讀這些說明。

zh-HK

M.-Nr. 11 558 850

內容

警告和安全說明 4

愛護環境 10

操作模式 11

抽油煙機指南 12

在首次使用之前 14
選擇抽氣模式或循環模式 14
設定 Miele@home 14
進行掃描和連接 15
退出 WiFi（重設為出廠設定） 15
設定 Con@ctivity 16
與家庭 WiFi 網路連接的 Con@ctivity (Con@ctivity 3.0) 16
直接連接 WiFi 的 Con@ctivity (Con@ctivity 3.0) 16
重新嘗試連接 17

操作（自動模式） 18
使用 Con@ctivity 烹調（自動模式） 18
烹調程序 18
暫時離開自動模式 18
返回自動模式 19

操作（手動模式） 20
不使用 Con@ctivity 烹調（手動模式） 20
開啓風扇 20
選擇風力等級 20
選擇持續運作時間 20
關閉風扇 20
調暗/開啓/關閉煮食爐照明燈 21
功率管理 21
安全關機功能 21

操作（自動和手動模式） 22
操作時數計數器 22
更改濾油網的操作時數計數器 22
更改或停用碳濾網的操作時數計數器 23
讀取濾網操作時數計數器 23

省電小貼士 24

清潔及保養 25
外殼 25
濾油網和邊緣抽氣板 26
更換濾油網 29
碳濾網 29
重設碳濾網操作時數計數器 29
處理碳濾網 29

內容

安裝 30
安裝之前 30
電器尺寸 31
煮食爐和抽油煙機之間的安全距離 (S) 33
安裝建議 34
安裝材料 34
不平坦的安裝表面 34
抽氣連接 35
止回閥 36
凝結水氣 36
消聲器 37
電氣連接 38

服務 39
故障聯絡資訊 39
資料牌的位置 39
保養 39

技術資料 40
循環模式的特殊配件 40

本抽油煙機符合所有相關的地方和國家安全要求。但是，使用不當可導致人身傷害和財物損失。

在使用本抽油煙機之前，請仔細閱讀操作及安裝說明。其中包含關於本產品的安全、安裝、使用和保養的重要資訊。它可以防止出現人身傷害和抽油煙機損壞。

根據 IEC 60335-1 標準，Miele 明確並強烈建議您閱讀並遵循電器安裝章節以及安全須知和警告中的說明。

因未遵守這些說明而導致的傷害或損壞，Miele 概不負責。

請妥善保存這些說明，並將它們交給日後的機主。

正確應用

▶ 本抽油煙機適用於家庭及類似的工作和居住環境。

▶ 本抽油煙機不適合戶外使用。

▶ 本產品必須僅作為家用電器使用，以抽吸油煙和去除烹調異味。任何其他用途皆不受製造商支援，並可能引起危險。

▶ 如果在氣體煮食爐上方安裝了循環抽油煙機，請確保在安裝的房間內有足夠的新鮮空氣流入。如有必要，請向合格的氣體爐具安裝商（如英國的 GasSafe）徵求建議，以瞭解更多資訊。

▶ 本抽油煙機不適合身體、感官或思考能力不健全或缺乏經驗與知識的人使用，除非他們在使用時有人看管，或已知曉如何以安全方式使用，且認知並理解不正確操作所導致的後果。

注意兒童安全

▶ 8 歲以下兒童必須遠離抽油煙機，除非一直有人看管。

▶ 8 歲及以上的兒童如在無人看管的情況下使用抽油煙機，必須向他們示範如何安全使用該抽油煙機。兒童必須能夠理解並認識到不正確操作可能帶來的危險。

▶ 兒童不得在無人看管的情況下清潔或保養本抽油煙機。

▶ 請看管好在抽油煙機附近的兒童，不要讓他們玩弄抽油煙機。

▶ 煮食爐照明燈光線非常刺眼。
特別要確保避免讓嬰兒/兒童直視燈光。

▶ 慎防因誤用而窒息！玩耍時，兒童可能會意外被包裝材料（比如塑膠包裝）纏住，或誤將其套於頭上，引致窒息。請將包裝材料遠離兒童。

技術安全

▶ 擅自安裝、保養及維修可能會對使用者造成極大的危險。安裝、保養及維修工作必須交由 Miele 認可的註冊氣體裝置技工執行。

▶ 損壞的電器可能很危險。檢查是否有明顯的損壞痕跡。請勿使用損壞的電器。

▶ 本電器必須正確接地，方能保證用電安全。務必滿足此標準安全要求。如有任何疑問，請讓符合資格的電工進行電子安裝測試。

▶ 抽油煙機資料牌上的連接資料（電壓和頻率）必須與電源吻合，以避免損壞抽油煙機
在將本電器連接到電源之前，請進行比較。如有任何疑問，請諮詢符合資格的電工。

▶ 可以在自主供電系統或與主電源不同步的供電系統（如島嶼網絡、後備系統）上臨時或永久運行。操作的先決條件是電源系統符合 EN 50160 或同等標準的規格。
在隔離運行或與主電源不同步的運行中，亦必須保持家用電氣裝置和該 Miele 產品中所提供的保護措施的功能和運行，或這些措施必須由裝置中的同等措施取代。例如，在當前版本的 BS OHSAS 18001-2 ISO 45001 中所述。

▶ 不要使用多插座裝置或延長線來連接電器和電源。這樣存在火災隱患，並且不能保證電器的安全。

▶ 使用特殊的連接電線和插頭連接器將 EXT/EXTA 型抽油煙機連接至外置摩打。
此類電器僅可與 Miele 外置摩打組合使用。

▶ 出於安全原因，只有在嵌入安裝後才能使用本電器。

▶ 不得在不穩定的位置（例如船上）使用抽油煙機。

▶ 觸摸電子組件和篡改電子與機械部件對使用者來說是非常危險的，並且可能導致操作故障。
請按照安裝手冊中的說明以及本手冊的清潔和保養部分中的說明開啓外殼。外殼的任何其他部分在任何情況下都不應該開啓。

▶ 在安裝、維護和維修期間，必須拔除電器與電源的連接。

▶ 燈泡是照明燈的內置組件。替換的照明燈只能由 Miele 授權的技術人員或由 Miele 客戶服務部安裝。

▶ 如果電器不是由 Miele 授權技術人員維修，則製造商保養將失效。

▶ 如果電線出現故障，只能由經 Miele 授權的技術人員進行更換，以免對使用者造成危險。

同時使用另一台依賴於房間內空氣的加熱電器

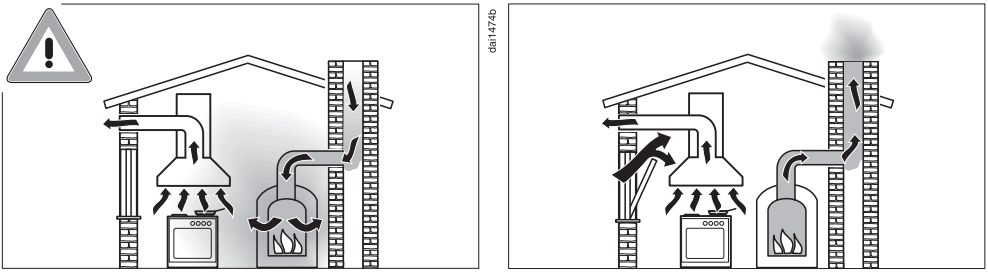

⚠ 有毒煙霧危險！
在同一房間或房屋的同一區域與另一台依賴房間內的空氣的加熱電器同時使用抽油煙機時應特別小心。
這種加熱電器從房間吸入空氣，並透過排煙管或排氣管排放廢氣。包括天然氣、石油、木材和燃煤鍋爐和加熱器、即熱式或其他熱水爐、氣體煮食爐和焗爐。

抽油煙機吸入廚房和鄰近房間的空氣。這適用於以下操作模式：
– 抽氣模式
– 採用外置摩打的抽氣模式
– 採用在房間外部安裝的循環模式盒的循環模式

如果空氣不足，則會產生負壓。加熱電器可能缺氧。這將削弱燃燒。
有害氣體可能從排煙管或排氣管抽回到房間裡。
致命危險！

為了確保安全操作並防止加熱電器放出的氣體被吸回到室內，當抽油煙機和加熱電器同時運作時，允許的最大室內負壓為 0.04 毫巴（4 帕）。

透過不能被阻塞的進氣口（例如窗戶、門和外牆通風口）可以保持足夠的通風。進氣口的橫切面必須能夠確保足夠的通風。僅使用通風磚通常不足以確保安全通風。

必須考慮住宅的整體通風條件。如有任何疑問，請向合格的建築規程檢查員或合格的氣體爐具安裝商（如英國的 GasSafe）徵求建議。

如在循環模式中操作抽油煙機，空氣會重新回流至安裝抽油煙機的房間，則上述限制不適用。

正確使用

▶ 明火有火災危險。
不允許在抽油煙機下方使用明火。為避免火災危險，請勿在明火上火燒或燒烤。開啓時，抽油煙機可能會將火焰吸入過濾網。脂肪沉積物可能會點燃，造成火災危險。

▶ 抽油煙機暴露在過熱的環境中可能會損壞。

- 當在氣體煮食爐上使用抽油煙機時，確保使用的爐頭總是被鍋具覆蓋的。即使是短時間內移開鍋具，也應關閉烹調區域。
- 選擇適合爐頭尺寸的鍋具。
- 調整火焰，使其不會燃燒到鍋具的兩側。
- 避免過度加熱鍋具（例如用炒鑊烹調時）。

▶ 當使用烹調區域時，應開啓抽油煙機，否則冷凝水會聚集在抽油煙機內，從而導致腐蝕。

▶ 過熱的油脂會點燃，導致抽油煙機的火災隱患。
在用油或油脂、深平底鍋和電炸爐等進行烹調時，請勿讓鍋具處於無人看管狀態。同樣，燒烤時不要讓開放的烤架無人看管。

▶ 不要使用沒有過濾網的抽油煙機。這樣可以避免油脂和灰塵進入電器，並妨礙電器順暢運作。

▶ 在烹調程序中，抽油煙機可能會因煮食爐上的高溫而變得非常熱。在抽油煙機冷卻之前，不要觸摸外殼或濾油網。

正確安裝

▶ 要確定抽油煙機是否可以在您的炊具上方操作，請參閱電器製造商提供的資訊。

▶ 安全條例禁止在固體燃料爐上安裝抽油煙機。

▶ 煮食爐與抽油煙機之間的安全距離不足會導致抽油煙機損壞。
除非煮食爐製造商聲明需要更大的安全距離，否則，必須遵守本手冊“安裝”部分中指定的焗爐或煮食爐頂部與抽油煙機底部之間的最小安全距離。
如果在抽油煙機下方安裝了多個烹調電器，並且這些電器與抽油煙機之間的最小安全距離不同，則選擇較大的距離。

▶ 在安裝抽油煙機時，必須遵守“安裝”中指定的距離。

▶ 元件可能有鋒利的邊緣，可能會造成受傷。
佩戴手套，以避免雙手被割傷。

▶ 排氣管必須採用不易燃的材料。Miele 專業經銷商或 Miele 備件部門可提供合適的材料。

▶ 電器不得連接到正在使用的排煙管或煙道。也不應該連接到用壁爐為房間通風的管道。

▶ 如果將排氣抽到不再用於其他用途的排煙管或通風管道中，請尋求專業建議。

清潔及保養

▶ 如果不按照本操作說明所述清潔抽油煙機，將有發生火災的危險。

▶ 不要使用蒸汽清潔用具來清潔此電器。
蒸汽可能會接觸電子零件並導致短路。

配件和零件

▶ 僅可使用此電器的Miele原廠 配件和零件。使用其他製造商的配件或零件將導致保養失效，且 Miele 不承擔任何責任。

▶ 只有使用 Miele 原廠替換零件，Miele 才可保證本焗爐的安全。組件如有故障，必須使用 Miele 備用零件更換。

▶ Miele 保證在您的蒸汽抽取裝置停產後至少 10 年，直至 15 年內提供功能性零件。

包裝材料的棄置

該包裝旨在保護電器在運輸過程中免於損壞。使用的包裝材料選自可安全處理的環保材料，應加以回收利用。

回收包裝減少了製造過程中對原材料的使用量，也減少了垃圾堆填區的廢物量。

棄置您的舊電器

電器和電子裝置通常包含有價值的物料。它們還含有對其正常運作和安全性至關重要的特定材料、化合物和組件。如果與生活垃圾一起處理或處理不當，可能對人類健康和環境有害。因此，請勿將舊電器與生活垃圾一同棄置。

請在您當地的社區垃圾收集/回收中心處理電器和電子裝置，或聯絡您的經銷商或 Miele 尋求建議。您還需負責（依照法律，但取決於地區的規定）刪除可能儲存在被棄置電器上的任何個人資料。請確保您的舊電器在棄置前的存放期間不會對兒童造成危險。

根據抽油煙機的型號，可以使用以下選項：

抽氣模式

dai0494a

抽油煙機會吸入烹調油煙。然後，空氣會經過邊緣抽氣板，透過濾油網淨化，再排出室外。

循環模式

dai0494b

空氣被吸入，經過邊緣抽氣板，再依次經過濾油網和 2 個碳濾網。然後，乾淨的空氣循環回到廚房中。

DA 2628 不能用作循環模式抽油煙機。

使用外置摩打操作

（EXT/EXTA 型抽油煙機）

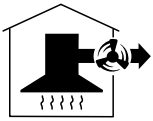

dai0494c

設計用於配合外置摩打使用的抽油煙機必須連接至房間外面您所選位置上的 Miele 外置摩打。利用控制電線連接外置摩打和抽油煙機，並透過 Con@ctivity 或抽油煙機上的按鈕進行操作。

廚房通風

操作抽油煙機時，請確保廚房通風良好。

在抽氣模式下，抽油煙機的效率會因為進氣而提高。

在循環模式下，烹調時產生的濕氣會留在廚房內。通風有助於散去濕氣。

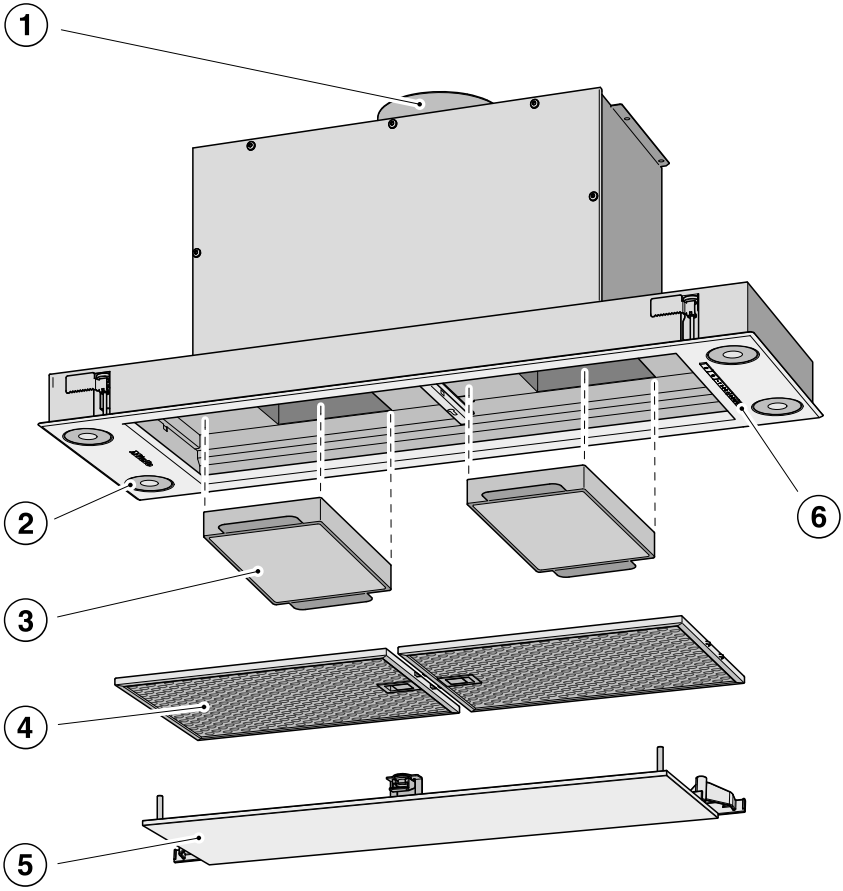

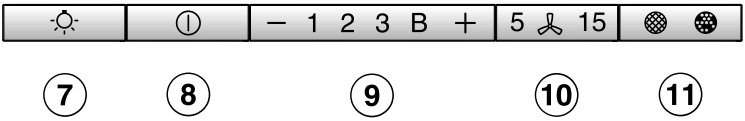

dai4044

① 排氣管
透過抽油煙機的後部或者向上透過天花板排出廢氣。

② 煮食爐照明燈

③ 碳濾網
循環模式的可選配件
僅限 DA 2668、DA 2698

④ 濾油網
DA 2668、DA 2698：x 1，
DA 2628：x 2

⑤ 邊緣抽氣板
DA 2668、DA 2698：x 1，
DA 2628：x 2

⑥ 按鈕

⑦ 用於開啟和關閉照明燈以及調暗照明燈的按鈕

⑧ 用於開啟和關閉風扇的按鈕

⑨ 用於設定風力等級的按鈕

⑩ 自動持續運作按鈕

⑪ 操作時數計數器的按鈕

選擇抽氣模式或循環模式

抽油煙機適用於抽氣模式和循環模式。調整風扇風力，以適合所選的操作模式。抽油煙機在交貨時設定為循環模式。它必須被重新設定為抽氣模式。

如要重新設定抽氣模式，必須停用碳濾網的操作時數計數器。

- 關閉風扇和照明燈。
- 同時按下 ＋ 按鈕和操作時數按鈕 。

碳濾網符號 和一個風力等級將將閃爍。

- 按住 ＋ 按鈕，直至 B 指示燈開始閃爍。
- 使用操作時數控制鍵 確認您的選擇。

所有指示燈將會熄滅。

現已設定抽氣模式。

如果您在 4 分鐘內未確認選擇，抽油煙機將自動恢復初始設定。

設定 Miele@home

要求：

- WiFi 網絡
- Miele 應用程式
- 一個 Miele 使用者帳戶。可以透過 Miele 應用程式建立使用者帳戶。

您的抽油煙機配有一個內置 WiFi 模組。將抽油煙機連接至您的家庭 WiFi 網絡。然後，您便可以透過 Miele 應用程式操作抽油煙機。

如果您的 Miele 煮食爐已連接至家庭 WiFi 網路，您可透過 Con@ctivity 功能自動控制抽油煙機。

在將抽油煙機最終安裝就位之前，請確保您的 WiFi 網路訊號夠強。

Miele@home 可用性

Miele 應用程式是否可用，視乎 Miele@home 有否在您的國家或地區提供服務。

Miele@home 服務並非在每個國家或地區都有提供。

要了解可用性詳情，請瀏覽 www.miele.com。

進行掃描和連接

■ 掃描二維碼。

如果您已安裝 Miele APP 並擁有使用者帳戶，將直接進入聯網步驟。

如果您還未安裝 Miele APP，將被進入 Apple App Store® 或 Google Play Store™。

■ 安裝 Miele APP 並建立使用者帳戶。

■ 再次掃描二維碼。

Miele APP 會指導您完成設定流程。

da5496 DA2XXX-qr-v02

退出 WiFi（重設為出廠設定）

如要建立新的 WiFi 連接，必須斷開現有的 WiFi 連接。

■ 關閉抽油煙機。

■ 按住 — 控制鍵。

■ 同時輕按照明按鈕 ☼。

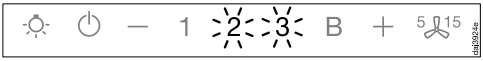

使用現有的 WiFi 連接時，2 和 3 將常亮。

抽油煙機將在接下來的 2 分鐘內斷開連接。

■ 輕按 — 按鈕。

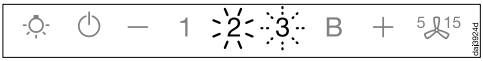

2 將常亮，3 將閃爍。

幾秒鐘後，2 和 3 將閃爍。連接現已斷開。

■ 按下持續運作控制鍵 5 15，退出抽油煙機的退出模式。

WiFi 連接現已斷開。可以建立新連接。

設定 Con@ctivity

Con@ctivity 是電子 Miele 煮食爐和 Miele 抽油煙機之間的直接通訊系統。它可使抽油煙機根據具有啟動控制功能的 Miele 煮食爐的運作狀態自動運作。

- 當開啓煮食爐時，抽油煙機照明燈會自動亮起，風扇也會在不久之後啟動。
- 在烹調程序中，抽油煙機會自動選擇功率等級。抽油煙機所選的功率等級取決於使用的烹調區域數量及其功率等級。
- 在關閉煮食爐後，風扇和煮食爐照明燈會在指定的時間之後自動關閉。

請參見「操作」，以瞭解有關此項功能的詳細資訊。

與家庭 WiFi 網路連接的 Con@ctivity (Con@ctivity 3.0)

必要條件：
- 家庭 WiFi 網路
- 可連接 WiFi 的 Miele 煮食爐

■ 將抽油煙機和煮食爐連接至您的家庭 WiFi 網路（請參見「設定 Miele@home」）。

Con@ctivity 功能將自動啟用。

直接連接 WiFi 的 Con@ctivity (Con@ctivity 3.0)

必要條件：
- 可連接 WiFi 的 Miele 煮食爐

如果您沒有家庭網路，您可建立煮食爐與抽油煙機之間的直接連接。

■ 關閉抽油煙機。

■ 按住 ＋ 控制鍵。

■ 同時按下 － 控制鍵。

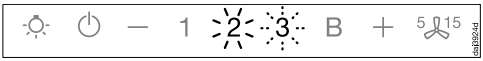

2 將常亮，3 將閃爍。

抽油煙機將在接下來的 2 分鐘內連接就緒。

■ 啟動煮食爐上的 WiFi 連接。如需瞭解更多詳細資訊，請參見煮食爐操作說明。

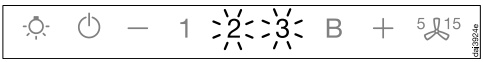

連接成功後，2 和 3 將常亮。

■ 輕觸執行控制鍵 5 15，退出抽油煙機的連接模式。

現已啟用 Con@ctivity。

直接 WiFi 連接，無法將煮食爐和抽油煙機連接至家庭網絡。如果稍後需要，則必須斷開煮食爐和抽油煙機之間的 WiFi 連接（請參見“退出 WiFi”）。

重新嘗試連接

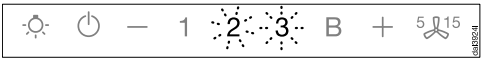

如果無法連接，2 和 3 閃爍，或抽油煙機取消流程。

■ 斷開與抽油煙機（請參閱“退出 WiFi”）和煮食爐的連接。

■ 嘗試再次連接。

當 Con@ctivity 處於有效狀態時，抽油煙機將一直以自動模式運作（請參見「在首次使用之前」－「設定 Con@ctivity」）。

如果您希望手動操作抽油煙機，請參見「操作（手動模式）」－「不使用 Con@ctivity 烹調」。

使用 Con@ctivity 烹調（自動模式）

■ 按照所需的功率等級開啓烹調區域。

煮食爐照明燈將會開啓。

幾秒鐘後，風扇將會開啓，首先為功率等級 2，然後會立即切換至功率等級 1。

在烹調程序中，抽油煙機會自動選擇風力等級。

這由煮食爐總輸出所決定，即使用的烹調區域數量以及所選的功率等級。

如果您選擇較高的功率等級或者使用多個烹調區域，抽油煙機將會切換至較高的風力等級。

當您降低功率等級或減少煮食爐上的烹調區域數量時，風力等級也會降低。

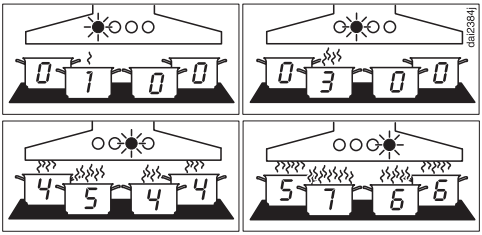

功率等級 1 至 B 的示例

反應時間

抽油煙機反應稍有延遲，因為更改煮食爐的功率等級不會立即造成烹調油煙減少或增加。

由於煮食爐會不時地向抽油煙機傳送資訊，這也可能會造成延遲。

反應時間可能介於幾秒鐘至幾分鐘之間。

烹調程序

■ 例如，您以最高的功率等級開啓烹調區域，加熱鍋具進行煎炸。您在大約 10 秒鐘至 4 分鐘（HiLight 煮食爐為 60 秒鐘至 5 分鐘）後降低功率等級。

抽油煙機會識別出烹調程序。

抽油煙機自動開啓，在降低煮食爐功率等級時，抽油煙機會切換至風力等級 3 並在約 5 分鐘內保持此風力等級不變。

之後，抽油煙機功率等級將由 Con@ctivity 功能自動確定。

在此之前，您可以手動選擇其他功率等級。

關閉

■ 關閉所有烹調區域。

抽油煙機風扇將在接下來的幾分鐘內分段降低功率等級，然後自動關閉。

這有助於去除空氣中任何殘存的油煙和異味。

- 風扇立即從增強設定切換至等級 3。
- 它將在約 1 分鐘後從等級 3 切換至等級 2。
- 它將在 2 分鐘後從等級 2 切換至等級 1。
- 2 分鐘後，風扇在等級 1 自動關閉。
- 再過 30 秒後，煮食爐照明燈關閉。

然後，烹調程序結束。

暫時離開自動模式

如要在烹調期間暫時離開自動模式，應執行以下操作：

■ 手動選擇一個不同的風力等級，或者

■ 手動關閉抽油煙機，或者

■ 啟動抽油煙機上的持續運作功能 5 15。經過選定的持續運作時間之後，風扇將自動關閉，照明燈將保持常亮。

現在可以手動操作抽油煙機功能（請參見「操作（手動模式）」）。

返回自動模式

在以下情況下，抽油煙機將恢復自動模式：

- 如果在手動選擇風力等級約 5 分鐘後沒有使用抽油煙機，或者
- 如果手動選擇的風力等級再次與自動選擇的風力等級相對應，或者
- 抽油煙機風扇和煮食爐已關閉至少 30 秒。
  自動模式將在下一次開啓煮食爐時恢復。

您還可以手動操作抽油煙機，以完成烹調程序。

■ 先煮食爐之前之前開啓抽油煙機風扇。

如果抽油煙機風扇和煮食爐已在烹調之後關閉至少 30 秒，自動模式將在下一次開啓煮食爐時恢復。

不使用 Con@ctivity 烹調（手動模式）

如果出現以下情況，可以手動操作抽油煙機：

- Con@ctivity 功能未啟用。
- 您已暫時停用 Con@ctivity 功能（請參見「操作（手動操作）」－「暫時離開自動模式」）。

開啓風扇

在您開始烹調時開啓風扇。這樣可以確保從一開始就能去除油煙。

■ 按下開/關控制鍵 ⏻。

風扇將在設定 2 時開啓，而且，⏻ 符號和 2 將會在功率設定顯示屏上亮起。

選擇風力等級

針對輕度至重度烹調油煙、異味或熱量，可從風力等級 1 至 3 中選擇。

隨著油煙、異味或熱量等級的增加，提高風力等級。

針對在短時間內烹調產生大量油煙、異味或熱量的食物的情況，例如在煎肉時，可選擇增強風力等級 B。

■ 按下「－」或「＋」控制鍵，可選擇您想要的功率等級。

從增強設定降低功率

如已啟用功率管理（預設設定），風扇會在 5 分鐘後自動切換回等級 3。

選擇持續運作時間

建議在烹調結束之後保持風扇繼續運轉幾分鐘。這有助於去除空氣中任何殘存的油煙和異味。

這還可以降低在抽油煙機中聚積殘留物和產生任何合成異味的風險。

持續運作功能可令風扇在自動關閉之前按照預先確定的時間保持繼續運轉。

■ 在您結束烹調後，在風扇仍在運轉時，按下持續運作控制鍵 5 15：

- 按一次：風扇將在 5 分鐘後自動關閉（5 亮起）。
- 按兩次：風扇將在 15 分鐘後自動關閉（15 亮起）。
- 如果您再次輕觸持續運作選項控制鍵 5 15，風扇將保持開啓（5 15 會熄滅）。

關閉風扇

■ 按下開/關控制鍵 ⏻ 可關閉風扇。

⏻ 符號將熄滅。

調暗/開啓/關閉煮食爐照明燈

煮食爐照明燈可以獨立地開啓、關閉和調暗，不受風扇的影響。

■ 只需按下照明感應鍵 ☼，即可開啓或關閉它。

照明燈將以最大亮度開啓。

■ 照明燈開啓時，按住煮食爐照明控制鍵 ☼。在您鬆開控制鍵之前，亮度將會逐漸調暗。

■ 再次按住照明 ☼ 控制鍵，可以將亮度提高至所需的水平，然後鬆開此控制鍵。

功率管理

抽油煙機設有功率管理系統。功率管理有助省電。它可以確保自動降低風力等級並關閉照明燈。

- 如已選擇增強設定，風扇將在 5 分鐘後自動切換至等級 3。
- 從風力等級 3、2 或 1 開始，功率將在 2 小時之後降低 1 級，然後按照 30 分鐘的間隔逐級降低，直至風扇最終關閉。
- 煮食爐照明燈將在 12 小時之後自動關閉。

您可以停用風力管理。
請記住，停用此功能可能會增加耗電量。

啟用/停用功率管理

■ 關閉風扇和照明燈。

■ 按住風扇持續運轉控制鍵 5⁄15 約 10 秒，直至風力等級 1 亮起。

■ 然後，依次按下：

- 照明按鈕 ☼，
- — 按鈕，然後
- 照明按鈕 ☼。

如已啟用功率管理，1 和 B 指示燈會常亮。
當它停用時，1 和 B 指示燈將閃爍。

■ 按下 — 控制鍵，停用功率管理。

1 和 B 指示燈將閃爍。

■ 按下 ＋ 控制鍵，啟用功率管理。

1 和 B 指示燈將常亮。

■ 使用持續運作選項按鈕 5⁄15 確認設定。

所有指示燈將會熄滅。

如果您在 4 分鐘內未確認選擇的設定，抽油煙機將恢復過去的設定。

安全關機功能

如已停用功率管理，抽油煙機將在啟動 12 小時之後自動關閉（風扇和煮食爐照明燈）。

■ 如要再次開啓它，應按下開/關 ⏻ 控制鍵或者照明控制鍵 ☼。

操作時數計數器

抽油煙機會記錄運作時長。

當濾油網符號 ⊗ 或碳濾網符號 ⊗ 亮起時，操作時數計數器會發信號提示需要清理或更換濾網。在「清潔和保養」部分可以看到有關清理和更換濾網以及重設操作時數計數器的更多資訊。

更改濾油網的操作時數計數器

您可以設定操作時數計數器，以適應您的烹調類型。

出廠預設設定為 30 小時的清潔間隔。

- 如果您煎炸的次數較多，可以選擇較短的 20 小時。
- 如果您僅是偶爾烹調，我們建議您仍然要選擇較短的時間間隔。這可以防止油脂在濾網上硬化，從而導致清潔更加困難。
- 如果您很少使用脂肪進行烹調，應選擇較長的 40 或 50 小時。

■ 關閉風扇和照明燈。

■ 同時按下持續運作 5 15 控制鍵和操作時數控制鍵 ⊗⊗。

濾油網符號 ⊗ 和一個風力等級指示燈將會閃爍。

風力等級指示燈 1 至 B 顯示時間設定：

1..... 20 小時

2..... 30 小時

3..... 40 小時

B..... 50 小時

■ 按下 — 控制鍵選擇較短的持續時間，或者按下 ＋ 選擇較長的持續時間。

■ 使用操作時數控制鍵 ⊗⊗ 確認您的選擇。

所有指示燈將會熄滅。

如果您在 4 分鐘內未確認選擇，抽油煙機將自動恢復初始設定。

更改或停用碳濾網的操作時數計數器

循環模式需要碳濾網。

您可以設定操作時數計數器，以適應您的烹調類型。

它必須在抽氣模式中停用。

在出廠時，它被設定為在需要更換濾網之前可以使用 180 小時。

■ 關閉風扇和照明燈。

■ 同時按下 ＋ 控制鍵和操作時數控制鍵 。

碳濾網符號 和一個風力等級將會閃爍。

風力等級指示燈 1 至 B 顯示時間設定：

指示燈 1..... 120 小時

指示燈 2..... 180 小時

指示燈 3..... 240 小時

指示燈 B..... 已停用

■ 使用 ＋ 或 － 控制鍵，選擇您想要的持續時間。

■ 使用操作時數控制鍵 確認您的選擇。

所有指示燈將會熄滅。

如果您在 4 分鐘內未確認選擇，抽油煙機將自動恢復初始設定。

讀取濾網操作時數計數器

在需要更換濾網之前，您可以查看已使用的時間設定百分比。

■ 使用開/關控制鍵 ⏻ 開啓風扇。

■ 按住操作時數控制鍵 ：

- 按一次，讀取濾油網操作時數。濾油網符號 亮起。
- 按兩次，讀取碳濾網操作時數。碳濾網符號 亮起。

一個或多個風力等級指示燈將會閃爍。

閃爍的風力等級指示燈的數字顯示了已經用完的操作時間的百分比。

指示燈 1 ..... 25 %

指示燈 1 和 2 ..... 50 %

指示燈 1 至 3 ..... 75 %

指示燈 1 至 B ..... 100 %

即使抽油煙機已關閉或者供電中斷，已使用的操作時數的數字仍然會保存在記憶體中。

省電小貼士

此抽油煙機可以非常有效、低成本地運作。以下內容將幫助您在使用的程序中更加省電：

- 確保在烹調時廚房保持通風良好。在抽氣模式中，如果氣流不足，則抽油煙機無法高效運作，這會導致運作噪音等級增加。
- 應採用盡可能最低的設定進行烹調。這樣可以產生較少的烹調油煙，以便您可以使用較低的抽油煙機功率等級並因能耗量降低而獲益。
- 定期清潔或更換濾網。嚴重骯髒的濾網會降低性能、增加火災危險且不衛生。
- 使用 Con@ctivity 功能。針對您正在進行的烹調活動，抽油煙機將按照最佳功率等級自動開啓和關閉。
- 如果您正在手動操作抽油煙機，請注意以下操作：
  - 檢查在抽油煙機上選定的功率等級。低功率等級通常已足夠。僅限在必要時使用增強設定。
  - 在產生大量烹調油煙時，應及時切換至高功率等級。與讓抽油煙機運作較長時間來去除已經分佈在廚房各處的烹調油煙相比，這種做法更加高效。
  - 確保您在使用之後關閉抽油煙機。如果在烹調之後仍需去除烹調油煙和異味，應使用持續運作功能。經過選定的持續運作時間之後，風扇將自動關閉。

⚠ 在進行任何保養或清潔之前，抽油煙機必須拔除電源（請參見「警告和安全說明」）。

外殼

一般資料

不合適的清潔劑可能會損壞表面和按鈕。
請勿使用任何含有蘇打、酸、氯化物或溶劑的清潔劑。
請勿使用任何磨蝕性清潔劑（例如粉末清潔劑或膏狀清潔劑和海綿磨）以及刷鍋器或之前曾沾取磨蝕性清潔劑使用的海綿。

⚠ 抽油煙機中的水分可能會導致損壞。
確保水不會進入抽油煙機。

- 所有外部表面和按鈕可以使用充分扭乾的軟海綿或布沾取熱水和少量清潔液進行清潔。
- 清潔後，用軟布擦乾表面。

關於具有不銹鋼表面的電器的重要資訊

此資訊不適用於控制按鈕。

不銹鋼表面可以使用專為在不銹鋼上使用而設計的非磨蝕性清潔劑進行清潔。

為了防止表面很快再次變髒，我們建議使用不銹鋼保養產品（可從 Miele 選購）來處理它們。

關於按鈕的重要資訊

如果不能立即去除污漬，這可能會導致按鈕改變或褪色。
立即去除任何污漬。

如果使用不銹鋼清潔劑進行清潔的話，按鈕的表面可能會發生損壞。
請勿在按鈕上使用不銹鋼清潔劑。

濾油網和邊緣抽氣板

⚠ 火災危險
過飽和的濾油網有火災危險。
定期清潔濾油網。

電器中的邊緣抽氣板和可重複使用的金屬濾油網會去除廚房油煙中的固體顆粒（油脂、灰塵等），以防抽油煙機變髒。

濾油網和隔板必須定期進行清潔。

嚴重髒污的濾油網會阻礙抽氣，並將導致抽油煙機和廚房中的污漬增加。

清潔間隔

邊緣抽氣板應定期進行清潔（至少每 3–4 週一次），以避免油脂積聚。

透過亮起的濾油網符號 ⊛，操作時數計數器將會提醒您定期清潔邊緣抽氣板和濾油網。

您可以設定操作時數計數器間隔，以適應您的烹調類型（請參見“操作（自動和手動模式）”）。

取下隔板和濾油網

⚠ 在您處理隔板和濾油網時，它們可能會掉落。
這可能會造成損壞。
確保您在處理隔板和濾油網時牢固地將之抓緊。

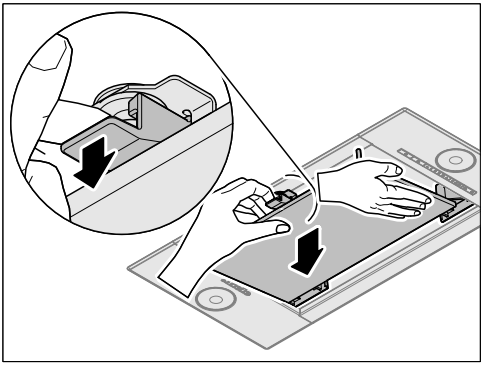

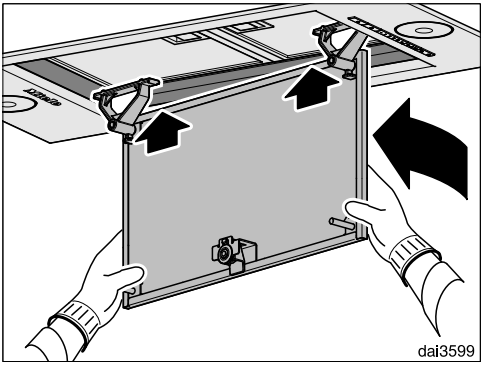

- 用一隻手抓住隔板，並用另一手鬆開扣件。將隔板放低。
- 將隔板略微向上抬起，再向前抬起，以將其取下。

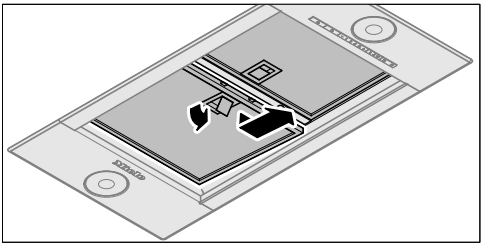

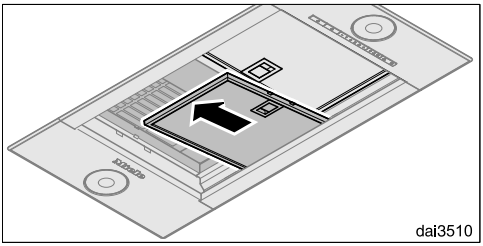

■ 打開濾油網保持器扣件並將濾油網取下。

用手清潔隔板

■ 為了進行清潔，請遵循在“外殼”下提供的說明。

手動清潔濾油網

■ 用軟尼龍刷沾取熱水和少量洗滌液的溫和溶液清潔濾網。不要使用「未稀釋」洗滌液。

不合適的清潔劑

如果經常使用的話，不合適的清潔劑可能導致濾網表面損壞。
請勿使用：

- 含有除垢劑的清潔劑
- 粉末清潔劑，膏狀清潔劑
- 有腐蝕性的多功能清潔劑或油脂噴霧清潔劑
- 焗爐噴劑

在洗碗碟機中清潔隔板和濾油網

■ 將隔板和濾油網以直立或略微傾斜的方式放入下層籃架中。確保噴淋臂未堵塞。

■ 使用市售的家用洗碗碟機用洗滌劑。

■ 選擇洗滌溫度在 50 °C 至 65 °C 之間的洗碗碟機程序。

根據使用的洗滌劑的不同，在洗碗碟機中清潔濾網可能導致內部濾網表面變色。這不會以任何方式影響濾油網的功能。

清潔後

- 清潔後，應將濾網放在有吸收性的表面上晾乾，然後再進行更換。
- 在取下隔板和濾網進行清潔時，還應從現在可以觸及的外殼部分上清除任何油脂殘留物，以防它們著火。
- 重新安裝濾油網，確保閂鎖朝外。

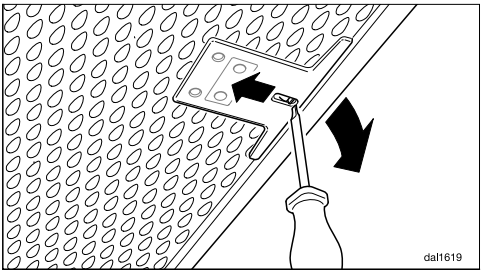

- 如果在安裝濾油網時不小心將其倒置，應在狹縫中插入小型螺絲批頭，以鬆開鎖箍。

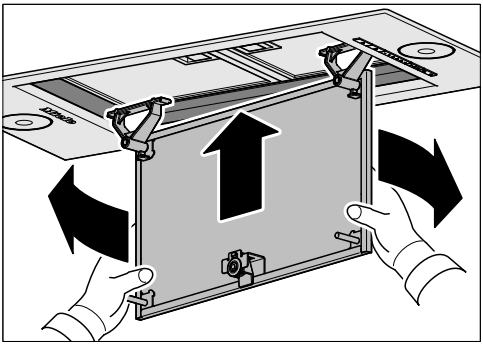

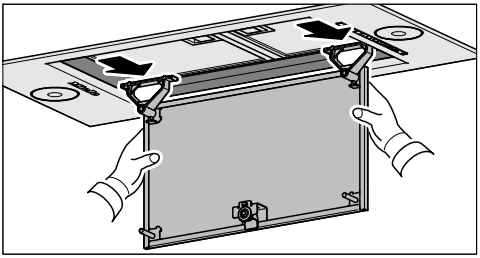

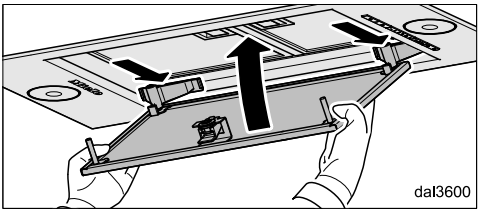

- 將隔板抬起放入偏轉隔板中，並將其掛在背面。
- 在正面將隔板向上抬起，並將其按入鎖扣中。

也可以將隔板旋轉 180° 並安裝。根據安裝抽油煙機的位置，這可能讓您更加容易地取下並重新安裝隔板。

重設濾油網操作時數計數器

清潔後，需要重設操作時數計數器。

■ 在風扇開啓時，按住操作時數控制鍵 約 3 秒鐘，直至僅有 1 在閃爍。

濾油網符號 熄滅。

如果您想要在操作時數計數器達到最大值之前清潔濾油網：

■ 按住操作時數控制鍵 約 6 秒鐘，直至僅有 1 在閃爍。

更換濾油網

經常使用和清潔會導致濾油網表面磨損。

如果您注意到任何損壞，請更換濾油網。

您可以從 Miele 客戶服務部（參見這些操作說明的末尾）或您的 Miele 專業經銷商處獲得濾油網。

碳濾網

使用循環模式時，除濾油網外，還須安裝兩個碳濾網。它們專為吸收烹調異味而設計。

碳濾網安裝在濾油網上方的罩蓋中。

透過 Miele 網上商店、Miele 零件部門（請參見本手冊末尾部分的聯絡詳情）或您的 Miele 經銷商可以訂購碳濾網。所需的碳濾網類型列於本手冊背面的“技術資料”下方。

安裝/更換碳濾網

■ 在安裝或更換碳濾網之前，必須首先取出隔板和濾油網（請參見前一章，以瞭解如何進行此操作的說明）。

■ 從包裝中取出碳濾網。

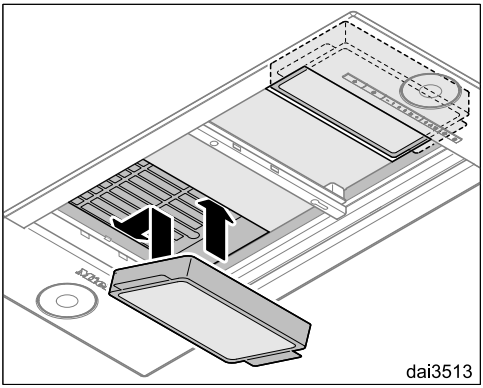

■ 將碳濾網按入框架中。

■ 更換濾油網。

更換碳濾網的時間

當碳濾網不再吸收廚房異味時更換碳濾網，以及至少每 6 個月更換一次碳濾網。

透過亮起碳濾網符號 ，操作時數計數器將會提醒您更換碳濾網。

重設碳濾網操作時數計數器

在更換碳濾網後，需要重設操作時數計數器。

■ 為此，在風扇開啓時，按兩次操作時數按鈕 ，然後將其按住大約 3 秒，直至僅有 1 在閃爍。

碳濾網符號 熄滅。

如果您想要在操作時數計數器達到最大值之前更換碳濾網：

■ 按兩次操作時數按鈕 並將其按住大約 6 秒，直至僅有 1 在閃爍。

處理碳濾網

■ 用過的碳濾網可以與普通家庭垃圾一起處理。

安裝之前

⚠ 安裝之前，應閱讀以下頁面上的資訊以及本手冊開頭部分“警告和安全說明”中的資訊，這一點至關重要。

抽油煙機旨在安裝於壁櫃中、排煙管裝置中或者早餐台或獨立區域的上方。

- 安裝之前，應檢查您在安裝之後是否可以觸及電器頂部。

如果不是這種情況，應在安裝之前安裝排氣管並準備電源連接。

電器尺寸

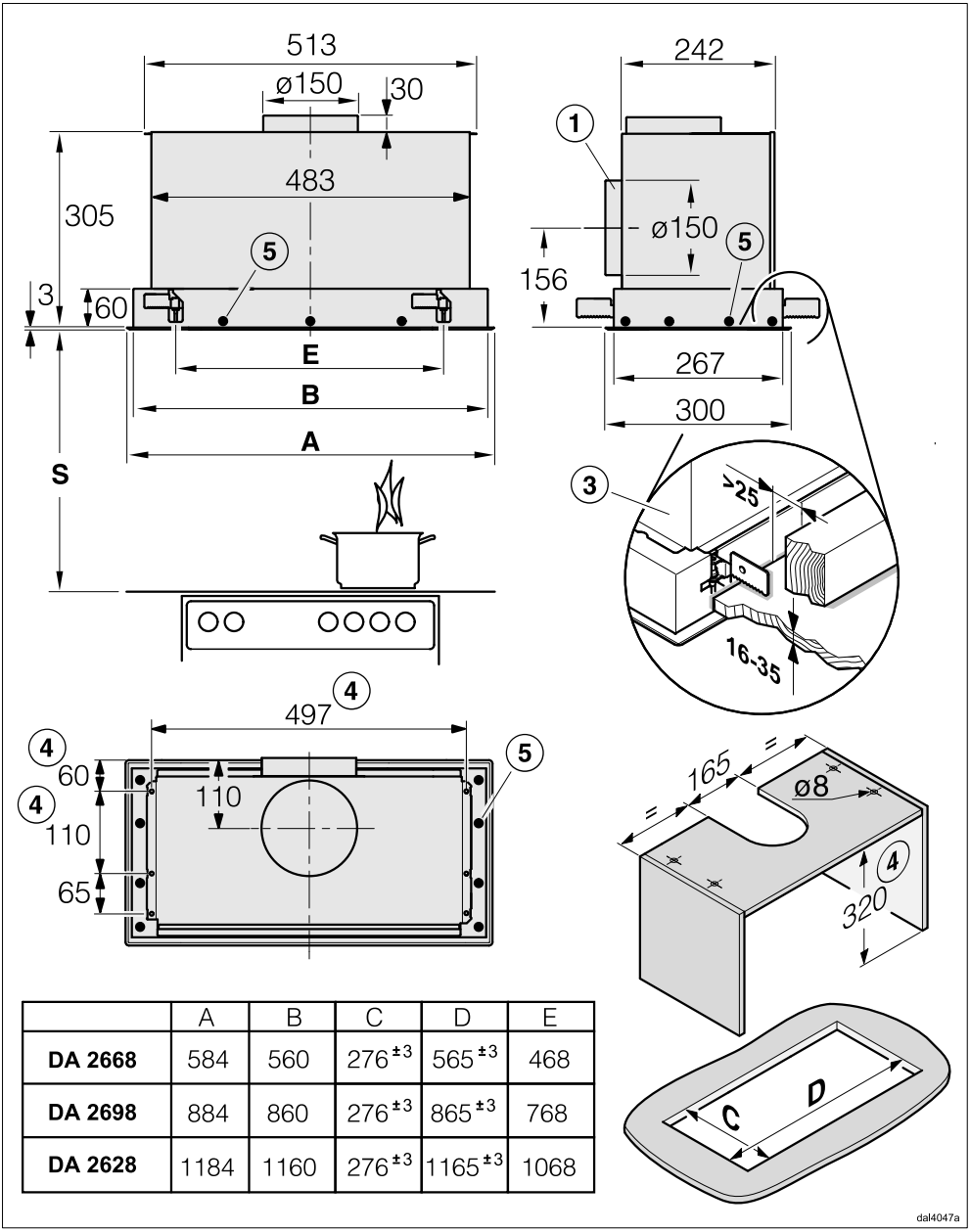

	A	B	C	D	E
DA 2668	584	560	276 ±3	565 ±3	468
DA 2698	884	860	276 ±3	865 ±3	768
DA 2628	1184	1160	276 ±3	1165 ±3	1068

圖紙未按比例繪製

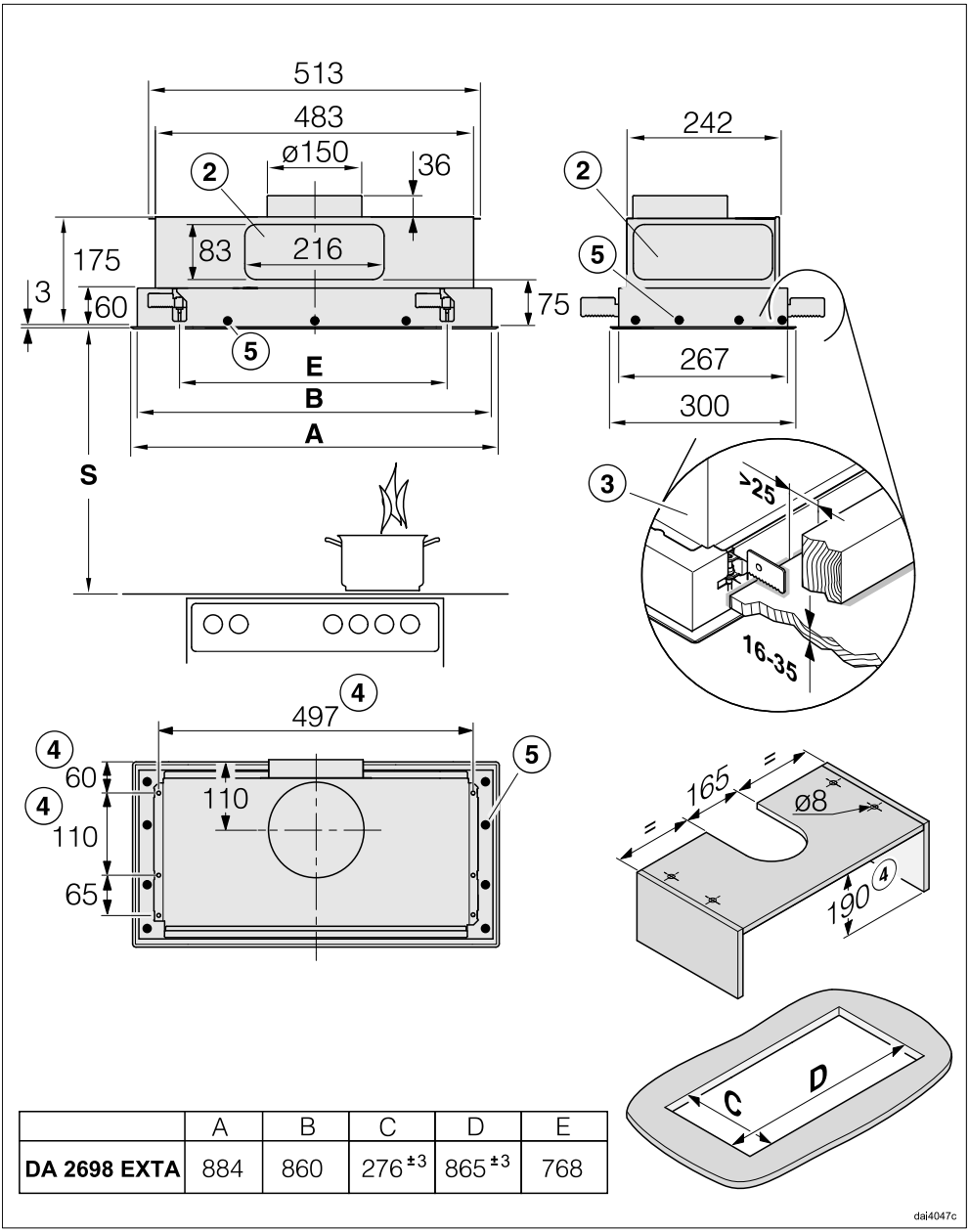

	A	B	C	D	E
DA 2698 EXTA	884	860	276 ±3	865 ±3	768

圖紙未按比例繪製

① 替換的通風連接管位於背面。

② 替換的通風連接管帶有 222 x 89 毫米扁平管，用於將管道連接至後部或側面。

③ 用夾具將抽油煙機固定在開孔處。需要堅固的安裝表面，如木製表面。確保結構可以支撐負載。在夾具周圍，諸如支架和管道等組件與開孔處之間的距離必須至少為 25 毫米。

④ 或者，您可以將抽油煙機固定在臨時擱板的四個固定點上。

⑤ 安裝表面上的其他固定點。

煮食爐和抽油煙機之間的安全距離 (S)

在設計您的抽油煙機的安裝高度時，除非烹調電器製造商已規定更大的距離，否則，焗爐或煮食爐頂部與抽油煙機底部之間的最小安全距離應符合以下要求。
請參見「警告和安全說明」，以瞭解更多資訊。

烹調電器	最小距離 S
電子煮食爐	450 mm
電烤架，電炸爐（電子）	650 mm
多爐頭氣體煮食爐， 總輸出功率≤ 12.6 kW，無爐頭> 4.5 kW	650 mm
多爐頭氣體煮食爐， 總輸出功率> 12.6 kW 和≤ 21.6 kW， 無爐頭> 4.8 kW。	760 mm
多爐頭氣體煮食爐， 總輸出功率> 21.6 kW， 或者多爐頭氣體煮食爐，單個爐頭> 4.8 kW。	不適用
單個爐頭氣體煮食爐，輸出功率≤ 6 kW。	650 mm
單個爐頭氣體煮食爐，輸出功率> 6 kW 和≤ 8.1 kW。	760 mm
單個爐頭氣體煮食爐，輸出功率> 8.1 kW	不適用

安裝建議

- 在決定煮食爐和抽油煙機之間的安全距離時，請注意，與在抽油煙機下方留出更多運作空間相比，在電子焗爐/煮食爐上方保留 650 mm 的距離可能更為可取。
- 還應該考慮最常使用抽油煙機的人員的身高。他們應該有足夠的空間在煮食爐旁邊舒適地運作，並能夠輕鬆觸及抽油煙機控制鍵。
- 請注意，如果抽油煙機的位置過高，將會降低抽氣的效率。
- 如要實現最佳的油煙排出效果，抽油煙機必須位於煮食爐的正上方，而不是側面或後面。
- 煮食爐不應比抽油煙機更闊，如有可能，它應該更窄。
- 安裝區域必須在可觸及位置。抽油煙機應該在可觸及位置，如果需要維修，抽油煙機應該易於拆卸。在安排抽油煙機附近的碗櫥、架子、天花板或部件的位置時，應該充分考慮到這一點。

安裝材料

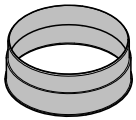

08565780

1 個通風連接管
適用於 150 毫米的排氣管 ∅。

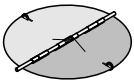

08272520

1 個止回閥
用於安裝在摩打裝置上的排氣孔中（循環模式不需要）。

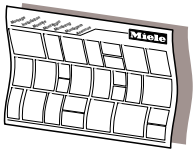

dlna3mle

安裝圖
請參見安裝圖，以瞭解有關安裝此電器所涉及的各個步驟的詳細資訊。

不平坦的安裝表面

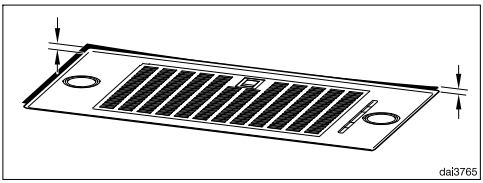

dal3765

如果安裝表面不平坦導致很難進行嵌入式安裝，則可以重新校準框架。

■ 按照安裝表中所述內容，安裝抽油煙機。

■ 在更換燈具之前，應為抽油煙機斷開電源（請參見“警告和安全說明”）。

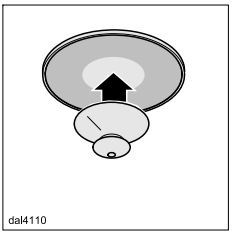

dal4110

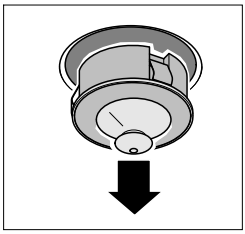

■ 使用附帶的吸盤，將燈具從支架中拉出。

■ 以相同的方式取下所有其他燈具。

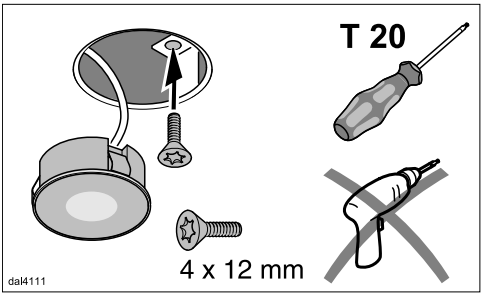

- 將附帶的螺絲安裝在每個燈具開口中。
- 使用螺絲批擰緊螺絲，直至框架與安裝表面保持齊平。

請勿將螺絲擰得過緊。

- 更換燈具。

抽氣連接

⚠ 如果同時使用抽油煙機和需要從同一個房間獲得氧氣的加熱電器，則在某些情況下存在積聚有毒煙霧的風險。
遵守「警告和安全說明」，這一點至關重要。
抽油煙機的安裝應該符合當地和國家建築條例的要求。如有必要，應獲得建築檢查員的審批。

排氣管只能使用光滑管道或由經准予的非易燃材料製成的柔性排氣管。

將剛性排氣管用於 ... EXT/EXTA 型號抽油煙機。外置摩打可能會產生負壓，從而導致排氣管扭曲。

為了以最低的噪音等級實現最有效的空氣輸送量，請注意以下事項：

- 排氣管的直徑不得小於排氣管的橫切面（請參見“電器尺寸”）。這尤其適用於使用扁平管道時。
- 排氣管應盡可能地短且直。
- 僅限使用闊半徑彎管。
- 排氣管不得扭結或壓縮。
- 所有連接必須牢固且密封。
- 如果排氣管配有閥，則每當打開抽油煙機時，必須打開閥。

空氣輸送量的任何壓縮都會降低抽氣性能並增加操作噪音。

煙道

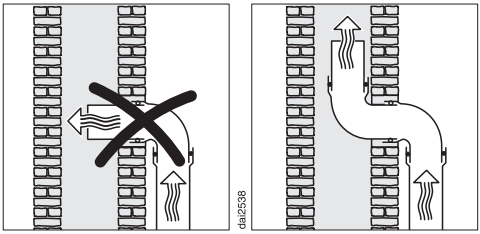

如果要將廢氣排入煙道，必須按照煙道的流動方向引導管道。

如果多個通風裝置使用煙道，則煙道的橫切面必須足夠大。

止回閥

■ 在排氣系統中使用止回閥。

止回閥可以保證在不運行抽油煙機的情況下，關閉管道以防止不必要的室內空氣和外界空氣的交換。

如果透過外牆輸送廢氣，建議使用 Miele 牆壁通風孔或屋頂通風孔（作為自選配件提供）。這兩種通風孔均配有嵌入式止回閥。

如果現場通風系統沒有止回閥，則可以使用抽油煙機附帶的止回閥。

止回閥安裝在風扇排氣槽中。

凝結水氣

例如，如果排氣管要穿過涼爽的房間或天花板，則不同區域之間溫度的顯著變化會導致形成凝結水氣。對排氣管進行隔熱以減少溫度變化。

如果要水平地鋪設排氣管，則必須以每米至少 1 厘米的向下傾斜坡度進行鋪設。這是為了確保凝結水氣不會流回抽油煙機。

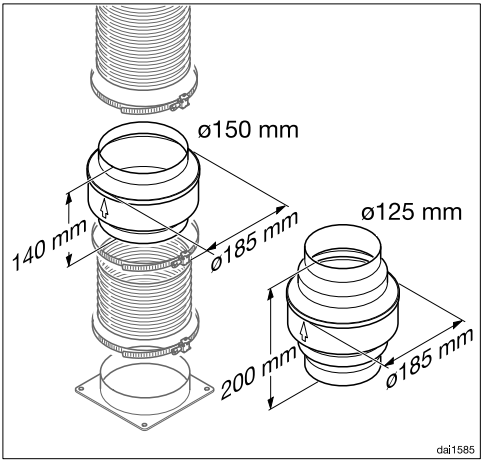

除了對排氣管進行隔熱外，建議另外安裝冷凝水收集器，以收集並蒸發任何潛在的凝結水氣。

直徑為 125 毫米或 150 毫米排氣管的冷凝水收集器可作為自選配件提供。

安裝冷凝水收集器時，應確保其垂直放置，並盡可能靠近排氣接頭上方的抽油煙機。外殼上的箭頭表示氣流方向。

冷凝槽內置於專為連接外置摩打而設計的抽油煙機中（EXT/EXTA 型）。

Miele 不會接受因排氣管不當而導致的任何功能缺陷或損壞的保修索賠。

消聲器

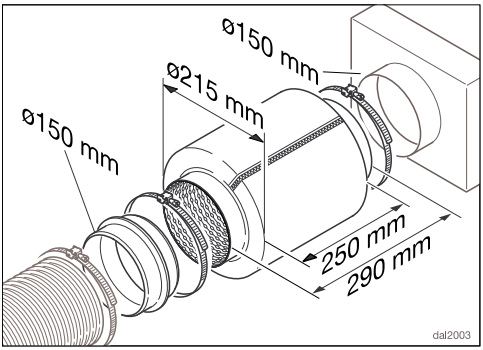

為了進一步降低噪音等級，可以在排氣管中安裝消聲器（自選配件）。

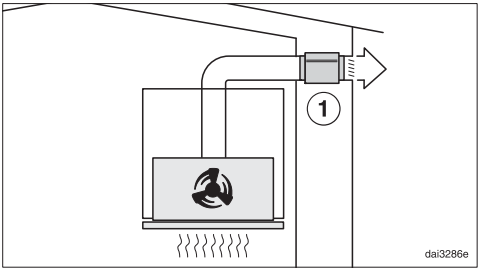

在抽氣模式下，消聲器不僅可以減少來自室外風扇的噪音，還可以減少從室外透過排氣管傳到廚房的聲音（例如交通噪音）。為此，消聲器必須盡可能靠近管道出口 ①。

在循環模式下，需要將消聲器放置在廢氣通風孔和排氣格柵 ② 之間。檢查是否有足夠的空間。

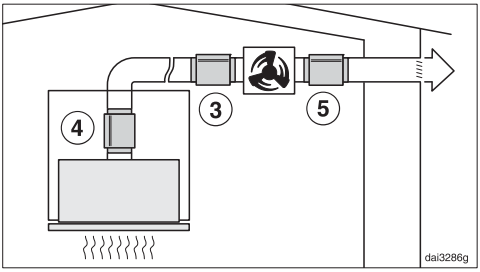

對於使用外置摩打的操作，可以將室外和廚房內摩打發出的噪音降至最低。
將消聲器放置在外置摩打 ③ 前部，可以減少廚房內的噪音。如果排氣管很長，則需要將消聲器放置在抽油煙機上方管道中的排氣管 ④ 上。
對於安裝在室內的外置摩打，可通過將消聲器放置在外置摩打後部來降低來自摩打的噪音 ⑤。

電氣連接

抽油煙機配有帶模壓插頭的電源線，可隨時連接到適當的接地插座。

如果電源插座不在可觸及位置或採用固定連接，請確保在每個電極的安裝側均提供合適的連接斷開裝置。

⚠ 過熱可導致火災危險。
將抽油煙機連接到多電源插座轉接器或延長線可能會使電線超載。
為安全起見，請勿使用延長線或多電源插座轉接器。

電氣系統必須符合目前的當地和國家安全法規（例如英國 BS 7671）。

出於安全考慮，我們建議在相關電氣安裝中使用一種 ⊡ 電流式漏電斷路器 (RCD) 來連接抽油煙機。

如果電線損壞，只能用相同型號的特定連接線（可從 Miele 客戶服務部訂購）進行更換。為安全起見，只能由符合資格的專家或 Miele 客戶服務部執行上述更換操作。

這此操作指示和資料牌顯示了標稱功率消耗和適當的保險絲額定值。將這些資訊與現場電氣連接的數據進行比較。
如有任何疑問，請諮詢符合資格的電工。

可以在自主供電系統或與主電源不同步的供電系統（如島嶼網絡、後備系統）上臨時或永久運行。操作的先決條件是電源系統符合 EN 50160 或同等標準的規格。在隔離運行或與主電源不同步的運行中，亦必須保持家用電氣裝置和該 Miele 產品中所提供的保護措施的功能和運行，或這些措施必須由裝置中的同等措施取代。例如，在當前版本的 VDE-AR-E 2510-2 中所述。

您可在 www.miele.com/service 上查找可幫助您自行糾正故障以及有關 Miele 備件的資訊。

故障聯絡資訊

如果出現任何您無法自行解決的故障，請聯絡 Miele 經銷商或 Miele 客戶服務部。

您可以在網上預約 Miele 客戶服務部上門維修，網址：www.miele.com/service。

Miele 客戶服務部的聯絡資訊載於本文件的最後部分。

在與 Miele 客戶服務部聯絡時，請指明您的電器的型號識別字和序號 (Fabr./SN/Nr.)。資料可在資料牌上找到。

請注意，我們可能會出於培訓目的而監控和記錄通話。若上門維修的問題屬於可以根據本手冊解決的問題，則將收取服務費。

資料牌的位置

在取下濾油網後，您可以看見資料牌。

保養

如欲瞭解您所在國家或地區的特定電器保養資訊，請聯絡 Miele。請參見本手冊結尾部分的聯絡詳情。

技術資料

風扇摩打*	230 瓦
爐面照明	
DA 2668	2 x 4.5 瓦
DA 2698	4 x 3 瓦
DA 2628	3 x 4.5 瓦
總額定負載*	
DA 2668	239 瓦
DA 2698	242 瓦
DA 2628	243.5 瓦
電壓，頻率	交流電 230 伏，50 赫茲
保險絲額定值	10 安
電源線長度	1.5 米
重量	
DA 2668	12 公斤
DA 2698	14 公斤
DA 2628	15 公斤
DA 2698 EXTA	11 公斤

* 對於 EXTA 型，連接負載和抽氣風力將取決於安裝的外置摩打的類型。
外置摩打的電線長度：1.9 米

WiFi 模組

頻帶	2.400–2.4835 千兆赫
最大傳輸風力	< 100 毫瓦

循環模式的特殊配件

DUU 150 或 DUU 151 轉換套件以及 DKF 19-1 碳濾網套件。套件中含有兩個活性碳濾網。

測試機構注意事項

能源效益必須使用抽氣模式計算。抽油煙機在交貨時被設定為循環模式。如要重新設定抽氣模式，必須停用碳濾網的操作時數計數器（請參見「在首次使用之前」）。

Hong Kong, China
Miele (Hong Kong) Ltd.
41/F - 4101, Manhattan Place
23 Wang Tai Road
Kowloon Bay
Hong Kong
Tel: (852) 2610 1025
Fax: (852) 3579 1404
E-mail: customerservices@miele.com.hk
Website: www.miele.hk

Hong Kong, China
Miele (Hong Kong) Ltd.
香港九龍灣宏泰道23號
Manhattan Place 41樓4101室
電話: (852) 2610 1025
傳真: (852) 3579 1404
電郵地址: customerservices@miele.com.hk
網址: www.miele.hk

Miele Experience Centre
UG/F & 1/F, Henry House
42 Yun Ping Road
Causeway Bay
Hong Kong
Tel: (852) 2890 1018
Fax: (852) 3579 1401
E-mail: ExperienceCentre@miele.com.hk

Miele陳列室
香港銅鑼灣恩平道42號亨利中心UG及一樓
電話: (852) 2890 1018
傳真: (852) 3579 1401
電郵地址: ExperienceCentre@miele.com.hk

International Head Office
Miele & Cie. KG
Carl-Miele-Straße 29
33332 Gütersloh
Germany

Miele

DA 2668、DA 2698、DA 2628、DA 2698 EXTA

zh-HK

M.-Nr. 11 558 850 / 02