Navodila za uporabo in montažo
Kombinirani hladilnik



Pred postavitvijo – inštalacijo – prvim zagonom **obvezno** preberite navodila za uporabo in montažo. Tako se boste zaščitili pred poškodbami in preprečili materialno škodo.

sl-SI

M.-Nr. 13 042 290

Vsebina

Varnostna navodila in opozorila **5**

Trajnostnost in varovanje okolja ... **14**
Tako prihranite energijo 15

Namestitev **16**
Mesto postavitve..... 16
Zahteve za pre- in odzračevanje..... 17
Postavitev hladilnega aparata..... 18
Postavitev hladilnega aparata v pravilen položaj 19
Poravnavanje vrat hladilnega območja 19
Poravnavanje predala..... 20
Fiksni vodni priključek..... 21
Varnostna navodila za priključek na vodovodno omrežje..... 21
Priklop hladilnega aparata na dovod vode 22
Vstavljanje posode za vodo 23
Vstavljanje vodnega filtra (filtra z aktivnim ogljem)..... 24
Preverjanje tesnosti vodnega sistema..... 24
Električni priključek 25
Mere aparata..... 26
Povsem obdan s kuhinjskim pohištvom 28
Namestitev ob steno..... 29

Spoznavanje aparata **30**
Prikazovalnik..... 32
Nastavitveni način 33
Način za zabave 33
Počitniški način 33
Ledomat 33
QuickIce 33
Funkcija fiksiranja nastavitev /..... 34
Izklop hladilnega aparata 34
Način Sabbat 34
Informacije o načinu Sabbat ... 34
Čas do vklopa alarma ob odprtih vratih 34
Stopnja temperature v območjih PerfectFresh 34
Vlažilnik (humidifier) 34
Povezava v omrežje 34
Ton tipk / 34
Opozorilni toni in zvočni signali / 34
Svetlost prikazovalnika 35
Enota za temperaturo °C/°F..... 35
Sejemska nastavitev 35
Tovarniške nastavitve 35
Informacije o hladilnem aparatu 35
Prikaz filtra proti neprijetnim vonjem (sistem AirClean) 35
Prikaz vodnega filtra 35
Položaj za čiščenje posode za ledene kocke 36
Način čiščenja 36
Varnost..... 36
Temperaturni alarm v zamrzovalnem območju..... 36
Alarm ob odprtih vratih..... 37
Funkcije stroja..... 38
SuperCool & AirClean 38
SuperFrost 38

Vsebina

Urejanje notranjosti aparata 39
Maksimalna obremenitev 39
Odstranjevanje in prestavljanje polic v vratih/police za steklenice 39
Nastavitev držala v polici v vratih/polici za steklenice 39
Odstranjevanje ali prestavljanje polic 40
Uporaba površine za steklenice v vmesni plošči 40
Odstranjevanje predalov v hladilnem območju 41
Vstavljanje predalov hladilnega območja 41
Odstranjevanje posode za ledene kocke 42
Odstranjevanje posode iz zgornjega zamrzovalnega predala in njeno vstavljanje 42
Odstranjevanje posode iz spodnjega zamrzovalnega predala in njeno ponovno vstavljanje 42
Priložena oprema 43
Dodatna oprema 44

Prvi zagon **45**
Pred prvo uporabo 45
Priklop hladilnega aparata 45
Vstavljanje filtrov proti neprijetnim vonjem (sistem AirClean) v hladilno območje 45
Vklop hladilnega aparata 47
Povezava v omrežje 47
Pogoji za povezavo v omrežje 48
Izvedba Scan & Connect 48
Prvi zagon podajalnika vode 49
Prvi zagon ledomata 49
Prvi zagon vlažilnika (humidifier) 51

Izklop hladilnega aparata 52
Ločen izklop hladilnega ali zamrzovalnega območja 52
Ponoven vklop hladilnega ali zamrzovalnega območja 52
Ob daljši odsotnosti upoštevajte 53

Uporaba **54**
Prikaz temperature 54
Možne nastavitve temperature v hladilnem območju 54
Možne nastavitve temperature v zamrzovalnem območju 54
Nastavitev temperature v hladilnem/zamrzovalnem delu 55
Vklop funkcije SuperCool & AirClean 55
Izklop funkcije SuperCool & AirClean 55
Vklop funkcije SuperFrost 55
Izklop funkcije SuperFrost 56
Shranjevanje živil v hladilnem delu 56
Različna območja hlajenja 56
Shranjevanje zapakiranih ali nezapakiranih živil? 57
Shranjevanje živil v območju PerfectFresh Active 57
Vlažni predal 57
Suhi predal 59
Zamrzovanje in shranjevanje svežih živil 61
Podajalnik vode 61
Ledomat 63

Prilagajanje nastavitev **64**

Čiščenje in vzdrževanje **75**
Odtajevanje 75
Napotki glede čistilnih sredstev 75
Priprava hladilnega aparata za čiščenje 75
Čiščenje notranjosti aparata 76
Ročno čiščenje ali pomivanje delov opreme v pomivalnem stroju 76

Vsebina

Odstranjevanje in razstavljanje delov opreme pred čiščenjem 77
Razstavljanje police za steklenice 77
Odstranjevanje in vstavljanje vmesne plošče za lažje čiščenje 77
Odstranjevanje in vstavljanje pokrova predala za lažje čiščenje 78
Čiščenje ledomata..... 78
Zamenjava vodnega filtra (filtra z aktivnim ogljem) 78
Obnovitev filtrov proti neprijetnim vonjem (sistem AirClean) v pečici... 79
Čiščenje sprednje stranice in stranskih sten aparata..... 80
Čiščenje vratnega tesnila 80
Čiščenje rež za pre- in odzračevanje 80
Po končanem čiščenju..... 80

Odpravljanje težav **82**
Osvetlitev notranjosti..... 93
Razlogi za hrup..... 94

Servisna služba..... **96**
Kontakt v primeru motenj..... 96
Zbirka podatkov EPREL..... 96
Garancija..... 96

Informacije..... **97**
Izjava o skladnosti 97
Avtorske pravice in licence..... 97

Ta hladilni aparat ustreza veljavnim varnostnim določilom. Kljub temu pa lahko nepravilna uporaba privede do poškodb oseb in materialne škode.
Pred prvo uporabo hladilnega aparata pozorno preberite navodila za uporabo in montažo. V njih boste našli pomembne napotke za vgradnjo, varnost, uporabo in vzdrževanje aparata. Tako se boste zaščitili pred poškodbami in preprečili škodo na hladilnem aparatu.
Skladno s standardom IEC 60335-1 Miele izrecno opozarja, da je treba obvezno prebrati in upoštevati vse razpoložljive informacije o inštalaciji hladilnega aparata ter varnostna navodila in opozorila.
Miele ne prevzema odgovornosti za škodo, ki je posledica neupoštevanja teh navodil.
Navodila za uporabo in montažo shranite. Navodila za uporabo in montažo predajte naslednjemu lastniku.

Uporaba v skladu s predpisi

▶ Hladilni aparat je namenjen za uporabo v gospodinjstvu in podobnih okoljih, kot so
– trgovine, pisarne in druga podobna delovna okolja,
– kmetije,
– hoteli, moteli, penzioni in drugi značilni nastanitveni objekti, kjer aparat uporabljajo gostje.
Ta hladilni aparat ni namenjen za uporabo na prostem.

▶ Hladilni aparat uporabljajte izključno v obsegu, običajnem za gospodinjstvo, za hlajenje in shranjevanje živil ter shranjevanje zamrznjenih jedi, zamrzovanje svežih živil, pripravo ledu in natakanje pitne vode.
Dovoljen ni noben drug namen uporabe.

▶ Hladilni aparat ni primeren za shranjevanje in hlajenje zdravil, krvne plazme, laboratorijskih preparatov ali podobnih snovi ali izdelkov, ki so predmet direktive o medicinskih pripomočkih. Napačna uporaba hladilnega aparata lahko privede do poškodb shranjenega blaga ali njegovega kvarjenja. Hladilni aparat tudi ni primeren za delovanje v prostorih, kjer obstaja nevarnost eksplozije.
Miele ne prevzema odgovornosti za škodo, ki je posledica nepravilne uporabe ali napačnega upravljanja.

▶ Osebe (vključno z otroki), ki zaradi svojih fizičnih, zaznavnih ali duševnih zmožnosti oziroma svoje neizkušenosti ali neznanja niso sposobne varno upravljati hladilnega aparata, ga ne smejo uporabljati brez nadzora odgovorne osebe.
Navedene osebe smejo upravljati hladilni aparat brez nadzora samo, če so z njim seznanjene do te mere, da ga lahko povsem varno uporabljajo, ter znajo prepoznati možne nevarnosti napačnega upravljanja.

Če so pri hiši otroci

▶ Poskrbite, da se otroci, mlajši od osem let, ne zadržujejo v neposredni bližini hladilnega aparata, razen če so pod stalnim nadzorom.

▶ Otroci, starejši od osem let, lahko uporabljajo aparat brez nadzora samo, če so z njim seznanjeni do te mere, da ga lahko varno uporabljajo. Poznati in razumeti morajo morebitne nevarnosti, ki jim pretijo zaradi napačnega upravljanja.

▶ Otroci ne smejo čistiti ali vzdrževati aparata brez nadzora.

▶ Otroci, ki se zadržujejo v bližini hladilnega aparata, naj bodo vedno pod nadzorom. Nikoli ne pustite, da bi se otroci igrali z aparatom.

▶ Nevarnost zadušitve. Otroci se lahko med igro zavijejo v ovojni material (npr. folije) ali si ga povlečejo čez glavo, kar lahko vodi do zadušitve. Embalažne materiale zato shranite zunaj dosega otrok.

Tehnična varnost

▶ Zatesnjenost krogotoka hladilnega sredstva je preverjena. Hladilni aparat ustreza zadevnim varnostnim predpisom in ustreznim direktivam EU.



Ob poškodbi hladilnega krogotoka: izhajata lahko hladilno sredstvo in olje ter se vnameta.

▶ Opozorilo: Nevarnost požara/gorljivi materiali. Ta simbol je na kompresorju in opozarja na gorljive materiale. Te nalepke ne smete odstraniti.

Hladilno sredstvo, ki ga vsebuje (podatki so na napisni ploščici), je okolju prijazno, vendar vnetljivo.
Zaradi uporabe tega okolju prijaznega hladilnega sredstva je delovanje aparata nekoliko glasnejše. Poleg zvoka delovanja kompresorja se lahko pojavi zvok pretoka v celotnem hladilnem krogotoku. Tem učinkom se žal ni mogoče izogniti, nimajo pa nobenega vpliva na zmogljivost hladilnega aparata.
Med transportom in vgradnjo/postavitvijo hladilnega aparata pazite, da se ne poškoduje noben del hladilnega krogotoka. Hladilno sredstvo, ki brizgne iz sistema, lahko povzroči poškodbe oči, lahko pa se tudi vname.
Ob poškodbah:

- Izogibajte se odprtemu plamenu ali virom vžiga.
- Hladilni aparat ločite od električnega omrežja.
- Nekaj minut zračite prostor, v katerem stoji hladilni aparat.
- Pokličite servisno službo.

▶ Več kot je hladilnega sredstva v hladilnem aparatu, večji mora biti prostor, kjer stoji aparat. Pri morebitnem puščanju lahko namreč v premajhnem prostoru pride do tvorbe vnetljive mešanice plina in zraka. Na vsakih 8 g hladilnega sredstva mora biti velikost prostora najmanj 1 m^3. Količina hladilnega sredstva je navedena na napisni ploščici v notranjosti aparata.

▶ Če so prezračevalne odprtine prekrite ali blokirane, lahko ob poškodbi hladilnega krogotoka nastane vnetljiva mešanica plina in zraka. Obvezno se držite navedenih mer odprtin za pre- in odzračevanje. Odprtine za pre- in odzračevanje ne smejo biti na noben način prekrite.

▶ Priključni podatki (zaščita, napetost in frekvenca), navedeni na napisni ploščici, se morajo obvezno ujemati s podatki vašega električnega omrežja, sicer bo prišlo do poškodbe aparata. Podatke obvezno preverite že pred priklopom hladilnega aparata.
Če ste v dvomih, se posvetujte z električarjem.

▶ Električna varnost hladilnega aparata je zagotovljena le v primeru, da je priključen na pravilno ozemljeno električno napeljavo. Ta osnovni varnostni pogoj mora biti izpolnjen. Če ste v dvomih, naj vašo hišno električno inštalacijo preveri strokovnjak.

▶ Možno je začasno ali trajno delovanje s priklopom na samostojno napravo za oskrbo z energijo ali tovrstno napravo, ki ni sinhronizirana z omrežjem (npr. avtonomno omrežje, sistemi za varnostno kopiranje). Pogoj za delovanje je, da naprava za oskrbo z energijo izpolnjuje pogoje EN 50160 ali primerljive.
Varnostni ukrepi, predvideni za hišno inštalacijo in ta izdelek Miele, morajo biti tako po funkciji kot načinu delovanja zagotovljeni tudi pri avtonomnem delovanju ali delovanju, ki ni sinhronizirano z omrežjem, ali morajo biti nadomeščeni z ustreznimi enakovrednimi ukrepi v inštalaciji. Kot je na primer opisano v aktualni objavi VDE-AR-E 2510-2.

▶ Da aparat lahko v nujnem primeru hitro izklopite iz električnega omrežja, mora biti stenska vtičnica nameščena izven območja hrbtne strani aparata in zlahka dostopna.

▶ Če je priključni kabel poškodovan, hladilni aparat takoj izključite iz električnega omrežja. Pokličite servisno službo.

▶ Poškodovan omrežni priključni kabel lahko zamenjate samo s posebnim priključnim kablom istega tipa (kupite ga lahko v spletni prodajalni Miele ali na servisu Miele). Zaradi varnosti lahko kabel zamenja samo usposobljen strokovnjak ali osebje servisne službe Miele.

▶ Razdelilne doze ali električni podaljški ne zagotavljajo potrebne varnosti (nevarnost požara). Zato hladilnega aparata ne priključite na električno omrežje preko tovrstnih naprav.

▶ Če vlaga zaide do delov pod napetostjo ali priključnega kabla, lahko pride do kratkega stika. Zato hladilni aparat ne sme delovati v območju, kjer je vlažno ali obstaja nevarnost škropljenja (npr. v garaži, pralnici ipd.).

▶ Ta aparat ni primeren za uporabo na nestacionarnih mestih postavitve (npr. na plovilih).

▶ Če je aparat poškodovan, lahko ogroža vašo varnost. Preverite, da na njem ni opaznih poškodb. Poškodovanega hladilnega aparata v nobenem primeru ne smete uporabljati.

▶ Ta hladilni aparat ni namenjen za uporabo kot vgradni aparat.

▶ Ob inštalacijskih in vzdrževalnih posegih, popravilih ter inštalacijskih posegih na vodovodnem omrežju mora biti hladilni aparat ločen od električnega omrežja. Hladilni aparat je ločen od električnega omrežja samo v naslednjih primerih:

- varovalke električne napeljave so izklopljene ali
- taljive varovalke električne napeljave so povsem odvite ali
- priključni kabel je izključen iz električnega omrežja. Pri kablih z omrežnim vtičem ne vlecite za kabel, temveč primite vtič in ga izvlecite.

▶ Nestrokovna namestitev, vzdrževalna dela in popravila ali narobe izveden priključek na vodovodno omrežje lahko povzročijo resno nevarnost za uporabnika, za katero proizvajalec ne prevzema odgovornosti.
Inštalacijska in vzdrževalna dela, popravila, inštalacijske posege na vodovodnem omrežju in vsa popravila podajalnika vode lahko izvajajo samo usposobljeni strokovnjaki ali osebje servisa Miele.

▶ Ledomat je lahko priključen izključno na dovod hladne vode.

▶ Miele ne odgovarja za škodo, ki je posledica napačnega fiksnega vodnega priključka.

▶ Če hladilnega aparata ne popravi usposobljen strokovnjak ali servisna služba Miele, prenehajo veljati pravice, ki izhajajo iz garancije.

▶ V primeru zamenjave okvarjenih sestavnih delov, ki so pomembni za varnost, Miele samo pri originalnih nadomestnih delih Miele jamči, da v celoti izpolnjujejo varnostne zahteve.

▶ Ta hladilni aparat je zaradi posebnih zahtev (npr. glede temperature, vlažnosti, kemijske obstojnosti, odpornosti proti obrabi in vibracij) opremljen s specialno žarnico. Ta žarnica se lahko uporablja samo za predvideni namen. Žarnica ni primerna za osvetlitev prostora. Zamenja jo lahko samo usposobljen strokovnjak ali osebje servisne službe Miele. Ta hladilni aparat je opremljen z več svetlobnimi viri, ki so uvrščeni vsaj v razred energijske učinkovitosti G.

Strokovna inštalacija

▶ Hladilni aparat je težak, in če so njegova vrata in predali odprti, se zlahka prevrne naprej:

- Pri transportu in premeščanju hladilnega aparata morata sodelovati najmanj dve osebi.
- Hladilni aparat postavite z vsaj dvema osebama.

- Med postavitvijo hladilnega aparata nikoli ne puščajte brez nadzora.
- Hladilni aparat poravnajte s pomočjo nastavljivih nog, tako da stoji v stabilnem in vodoravnem položaju. Prepričajte se, da dodatna nastavljiva noga na spodnjem ležajnem podstavku sega do tal.

▶ Med transportom in vgradnjo hladilnega aparata vedno nosite zaščitne rokavice.

Pravilna uporaba

▶ Hladilni aparat je predviden za uporabo v določenem klimatskem razredu (območje temperature okolice), katerega meje morate upoštevati. Klimatski razred je naveden na napisni ploščici v notranjosti aparata. Nižja temperatura okolice vodi v daljši čas mirovanja kompresorja, zato aparat ne more vzdrževati potrebne temperature.

▶ Odprtine za pre- in odzračevanje ne smejo biti na noben način prekrite. V nasprotnem primeru ni več zagotovljen neoviran pretok zraka. Poveča se poraba energije, sestavni deli pa se lahko poškodujejo.

▶ Nevarnost poškodb aparata zaradi živil, ki vsebujejo maščobo ali olje. Če v hladilnem aparatu ali vratih aparata hranite živila, ki vsebujejo maščobe ali olja, pazite, da iztekajoča maščoba ali olje ne pride v stik s plastičnimi deli hladilnega aparata. V plastiki lahko zaradi tega nastanejo napetostne razpoke in plastika poči ali se prelomi.

▶ Nevarnost požara in eksplozije zaradi vnetljive mešanice plinov. V hladilnem aparatu ne shranjujte eksplozivnih snovi ali izdelkov z gorljivim potisnim plinom (npr. sprejev). Vnetljive mešanice plinov se lahko zaradi električnih sestavnih delov aparata vnamejo. Tovrstne spreje prepoznate po natisnjeni navedbi vsebine ali simbolu plamena. Izhajajoči plini se lahko zaradi električnih sestavnih delov aparata vnamejo.

▶ Nevarnost eksplozije. V hladilnem aparatu ne sme delovati nobena električna naprava (npr. za izdelavo sladoleda). V nasprotnem primeru lahko pride do iskrenja.

▶ Nevarnost poškodbe in škode na aparatu. V zamrzovalniku ne shranjujte pločevink ali steklenic s pijačami, ki vsebujejo ogljikovo kislino, ali s tekočinami, ki lahko zamrznejo. Pločevinke ali steklenice lahko počijo.

▶ Nevarnost poškodbe in škode na aparatu. Če v zamrzovalnik vložite steklenice pijače, da bi se hitro ohladile, jih morate vzeti iz aparata najkasneje po eni uri. Steklenice lahko počijo.

▶ Nevarnost poškodbe. Zamrznjenih živil in kovinskih delov se nikoli ne dotikajte z mokrimi rokami. Roke lahko primrznejo na živilo oz. predmet.

▶ Nevarnost poškodbe. Ledenih kock in sladoleda na palčki, zlasti vodnega sladoleda, nikoli ne nesite iz zamrzovalnika neposredno v usta. Zaradi zelo nizkih temperatur lahko ustnice ali jezik primrznejo.

▶ Že odtajanih ali deloma odtajanih živil ne smete ponovno zamrzniti. Porabite jih kolikor mogoče hitro, saj takšna živila izgubljajo svojo hranilno vrednost in se hitro pokvarijo. Če odtajana živila skuhate ali spečete, pa jih lahko ponovno zamrznete.

▶ Če zaužijete živila, ki ste jih predolgo shranjevali, lahko pride do zastrupitve s hrano.
Trajanje shranjevanja je odvisno od številnih dejavnikov, npr. od svežine in kakovosti živila ter temperature shranjevanja. Upoštevajte rok uporabe in navodila za shranjevanje, ki jih navaja proizvajalec!

▶ Da bodo živila kar se da hitro zamrznila do samega jedra, ne smete preseči maksimalne zmogljivosti zamrzovanja. Maksimalna zmogljivost zamrzovanja v 24 urah je navedena na napisni ploščici: „Zmogljivost zamrzovanja ... kg/24 h“.

Oprema in nadomestni deli

▶ Miele ne prevzema nobene odgovornosti za uporabo opreme, ki ni originalna oprema Miele. Miele ne prevzema odgovornosti za zahtevke iz kakršne koli garancije, če so škoda ali napake posledica uporabe ali vgradnje opreme, ki ne izvira iz podjetja Miele ali ki je ni odobrilo podjetje Miele.

▶ Mielejevi originalni nadomestni deli so na voljo vsaj 10 let in do 15 let po koncu serijske proizvodnje vašega hladilnega aparata.

Čiščenje in vzdrževanje

▶ Izperite ledomat in s tem tudi cevi za dovod vode, tako da prve tri serije ledenih kock zavržete. To morate storiti:

- pred prvim zagonom;
- po daljšem času neuporabe ledomata (več kot pet dni);

- pri stalni uporabi redno (vsaj enkrat na mesec), da odstranite ostanke ledu (s tem preprečite zamašitev dovoda vode);
- preden za dlje časa izklopite ledomat.

▶ Na vratno tesnilo ne smete nanašati olja ali maščobe, sicer bo tesnilo sčasoma postalo porozno.

▶ Opozorilo. Ne uporabljajte mehanskih ali drugih pripomočkov, ki jih ne priporoča proizvajalec, da bi pospešili postopek odtajevanja.

▶ Para iz parne čistilne naprave lahko zaide do delov pod napetostjo in povzroči kratki stik.
Za čiščenje in odtajevanje hladilnega aparata nikoli ne uporabljajte parne čistilne naprave.

▶ Koničasti in ostri predmeti poškodujejo hladilni agregat in delovanje aparata ni več brezhibno. Zato ne uporabljajte koničastih ali ostrih predmetov za

- odstranjevanje sreža in ledu,
- sproščanje primrznjenih posodic s sladoledom in živil.

▶ Kadar želite aparat odtajati, vanj ne smete postaviti električnih grelnikov ali sveč, saj le-ti poškodujejo plastiko.

▶ Ne uporabljajte nobenih sprejev ali drugih sredstev za odstranjevanje ledu. Spreji za odtajevanje in sredstva za odstranjevanje ledu namreč lahko tvorijo eksplozivne pline, vsebujejo topila ali potisne pline, ki poškodujejo plastiko, ali pa škodljivo vplivajo na zdravje.

Transport

▶ Da bi preprečili materialno škodo, hladilni aparat vedno transportirajte v pokončnem položaju in v transportni embalaži.

▶ Nevarnost poškodbe in škode na aparatu. Hladilni aparat transportirajte s pomočjo druge osebe, saj je zelo težak.

Odstranjevanje starega aparata

▶ Otroci, ki se igrajo v bližini, se lahko zaprejo v hladilni aparat in se v njem zadušijo.

- Odmontirajte vrata aparata.
- Odstranite predale.

- Police pustite v aparatu, da otrokom otežite plezanje vanj.
- Po potrebi onesposobite zapiralni mehanizem hladilnega aparata. S tem boste preprečili, da bi se vanj zaprli otroci, ki bi se igrali v bližini, in se tako znašli v življenjski nevarnosti.

▶ Nevarnost električnega udara!

- Odrežite omrežni vtič od priključnega kabla.
- Odrežite omrežni priključni kabel starega aparata.

Vtič in omrežni priključni kabel odložite ločeno od starega aparata.

▶ Med odstranjevanjem in po njem se prepričajte, da hladilni aparat ni v bližini bencina ali drugih gorljivih plinov in tekočin.

▶ Nevarnost požara zaradi izhajajočega olja ali hladilnega sredstva. Hladilno sredstvo in olje, ki ju vsebuje aparat, sta gorljiva. Pri ustrezno visoki koncentraciji in v stiku z zunanjimi viri toplote se lahko izhajajoče hladilno sredstvo ali olje vname.
Med odstranjevanjem pazite, da ne poškodujete hladilnega krogotoka. Tako preprečite nenadzorovano uhajanje hladilnega sredstva (podatki so navedeni na napisni ploščici) in olja.

▶ Hladilno sredstvo, ki brizgne iz cevi, vam lahko poškoduje oči! Ne poškodujte nobenega dela hladilnega krogotoka, npr.

- s prebadanjem kanalov s hladilnim sredstvom v uparjalniku,
- s prepogibanjem cevovoda,
- z razenjem površinskih prevlek.

Simbol na kompresorju (odvisno od modela)

To opozorilo je pomembno samo za recikliranje. Med normalnim delovanjem ni nobene nevarnosti.



▶ Olje v kompresorju je lahko ob zaužitju in v primeru, da zaide v dihalne poti, smrtno nevarno.

Trajnostnost in varovanje okolja

Odstranjevanje embalaže

Embalaža je namenjena lažjemu rokovanju in ščiti aparat pred poškodbami med transportom.

Z vračanjem embalaže v obtok materialov poskrbite za prihranek surovin. Uporabite ustrezna zbirališča in možnosti oddaje za specifične materiale. Transportno embalažo lahko vrnete prodajalcu, pri katerem ste kupili aparat.

Odstranjevanje starega aparata

Električna in elektronska oprema pogosto vsebuje še uporabne materiale. Vsebuje tudi določene snovi, zmesi in sestavne dele, ki so potrebni za njeno delovanje in varnost. Vse navedeno pa lahko v navadnih gospodinjskih odpadkih ali ob nepravilnem ravnanju predstavlja nevarnost za zdravje ljudi in za okolje. Svojega starega aparata zato ne odvrzite med gospodinjske odpadke.



Pazite, da se hladilni aparat do strokovne, okolju prijazne odstranitve ne poškoduje.
S tem zagotovite, da hladilno sredstvo, ki je v aparatu, in olje iz kompresorja ne moreta zaiti v okolje.

Namesto tega poskrbite za odvoz v uradne lokalne centre za zbiranje in prevzem električne in elektronske opreme, kjer bodo brezplačno poskrbeli za morebitno reciklažo, ali pa aparat odpeljite k svojemu trgovcu oziroma na podjetje Miele. Za izbris morebitnih osebnih podatkov, shranjenih v aparatu, ki ga boste odstranili, ste po zakonu odgovorni sami. Po zakonu ste dolžni iz aparata brez poškodb odstraniti stare baterije in akumulatorje ter lučke, ki niso fiksno zaprti in jih lahko odstranite nepoškodovane. Odnesite jih na ustrezna zbirna mesta, kjer jih lahko brezplačno oddate. Prosimo vas, da do odvoza starega aparata poskrbite za varnost otrok.

Tako prihranite energijo ...

Mesto postavitve

Hladilni aparat mora pri povišani temperaturi okolice pogosteje hladiti, zato porabi več energije. Zato:

- Hladilni aparat postavite v dobro prezračevan prostor.
- Ne postavite ga poleg virov toplote (grelnikov, štedilnika).
- Hladilni aparat zaščitite pred neposredno sončno svetlobo.
- Poskrbite za idealno temperaturo okolice okrog 20 °C.
- Pazite, da reže za pre- in odzračevanje niso prekrite in z njih redno odstranjujte prah.

Nastavitev temperature

Čim nižja je nastavljena temperatura, tem večja je poraba energije. Priporočamo naslednje nastavitve:

- Hladilno območje 4 °C
- Območje PerfectFresh Active okrog 0 °C.
- Zamrzovalno območje –18 °C

Uporaba

Zaradi toplote, ki pride v aparat, in oviranega kroženja zraka se poveča poraba energije. Zato:

- Vrata aparata vedno odpirajte za čim krajši čas. Dobro razvrščanje živil pomaga pri boljši orientaciji.
- Vrata aparata po odpiranju do konca zaprite.
- Topla živila in pijače pustite, da se ohladijo, preden jih shranite v hladilni aparat.
- Živila vlagajte dobro zapakirana ali ovita.
- Predalov ne napolnite preveč, da ne bo ovirano kroženje zraka.
- Zamrznjena živila tajajte v hladilniku.
- Pri razporeditvi predalov in polic se držite stanja ob dobavi.
- Med hrbtno stranjo aparata in steno mora biti razdalja 30 mm.

Mesto postavitve

⚠ Nevarnost požara in materialne škode zaradi aparatov, ki oddajajo toploto.
Aparati, ki oddajajo toploto, se lahko vnamejo in zanetijo požar na hladilnem aparatu.
Priključni kabel ne sme priti v stik z viri toplote.
Aparatov, ki oddajajo toploto, kot so mini pečice, dvojni kuhalniki ali opekači kruha, ne smete postaviti na hladilni aparat.

⚠ Nevarnost požara in poškodb zaradi odprtega plamena.
Odprti plameni lahko povzročijo, da hladilni aparat zagori.
Pazite, da so odprti plameni, npr. sveče, dovolj oddaljeni od hladilnega aparata.

⚠ Nevarnost požara in materialne škode zaradi nepravilne postavitve.
Če se omrežni vtiči in priključni kabli dotikajo hrbtne strani hladilnega aparata, se lahko zaradi vibracij poškodujejo in pride lahko do kratkega stika.
Omrežni vtič ali priključni kabli se ne smejo dotikati hladilnega aparata.
Priključni kabli ne smejo biti ukleščeni ali poškodovani.
Na vtičnice v območju hrbtne strani hladilnega aparata ne smejo biti priklopljene nobene druge naprave.
V območju hrbtne strani aparata ne smete namestiti ali uporabljati razdelilnikov ali podaljškov oziroma drugih elektronskih naprav (npr. transformatorjev za halogenske žarnice).

Primeren je suh prostor, ki je dobro prezračevan.

Tla na mestu postavitve morajo biti vodoravna in ravna ter morajo biti na isti višini kot okoliška tla.

⚠ Nevarnost poškodbe zaradi visoke zračne vlažnosti.
Pri visoki zračni vlažnosti se lahko na zunanjih površinah hladilnega aparata nabere kondenzat.
Ta kondenzat lahko vodi v korozijo zunanjih sten aparata.
Hladilni aparat postavite v suh in/ali klimatiziran prostor, kjer je zagotovljeno zadostno zračenje.
Po vgradnji/postavitvi aparata se prepričajte, da se njegova vrata pravilno zapirajo in da je hladilni aparat vgrajen/postavljen, kot je opisano v navodilih. Navedene površine za pre- in odzračevanje morate obvezno upoštevati.

Pri izbiri mesta postavitve upoštevajte, da se poraba energije hladilnega aparata poveča, če stoji v neposredni bližini grelnega telesa, štedilnika ali drugega toplotnega vira. Preprečite izpostavljenost neposredni sončni svetlobi. Višje temperature okolice povečajo porabo energije, saj kompresor deluje dlje časa.

Klimatski razred

Hladilni aparat je predviden za uporabo v določenem območju temperature okolice (klimatski razred), katerega meje morate upoštevati. Klimatski razred, ki velja za vaš hladilni aparat, je naveden na napisni ploščici v notranjosti aparata.

Pri nizkih temperaturah okolice se kompresor redkeje vklopi. Posledica tega je lahko višja temperatura v hladilnem aparatu, kar povzroči posledično škodo.

Klimatski razred	Temperatura okolice
SN	10 °C do 32 °C
N	16 °C do 32 °C
ST	16 °C do 38 °C
T	16 °C do 43 °C
SN-ST	10 °C do 38 °C
SN-T	10 °C do 43 °C

Zahteve za pre- in odzračevanje

⚠ Nevarnost požara in poškodb zaradi nezadostnega prezračevanja.
Če se hladilni aparat ne zrači dovolj, se kompresor pogosteje vklaplja in deluje dlje časa. Zaradi tega se poveča poraba energije in zviša delovna temperatura kompresorja. To lahko povzroči poškodbe hladilnega aparata.

Pazite na zadostno zračenje hladilnega aparata:

Obvezno upoštevajte predpisane mere odprtin za pre- in odzračevanje.

Odprtine za pre- in odzračevanje ne smejo biti na noben način prekrite.

Redno čistite prezračevalno območje, da odstranite prah in umazanijo.

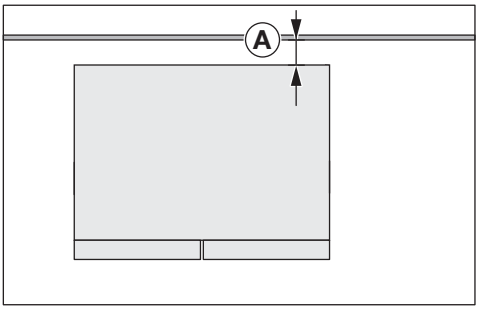

Poraba energije je bila določena pri razdalji Ⓐ = 30 mm med hrbtno stranjo aparata in steno. Če je odmik od stene manjši od 30 mm, se funkcionalnost hladilnega aparata ohrani, poraba energije pa se nekoliko poveča. Pri visokih temperaturah okolice se lahko pojavi tudi tvorba kondenzata.

Zrak ob hrbtni stranici hladilnega aparata se segreva. Zato mora biti zagotovljen neoviran dovod zraka (glejte poglavje „Mere aparata“).

Postavitev hladilnega aparata

⚠ Nevarnost poškodb in materialne škode zaradi prevrnitve hladilnega aparata.
Če hladilni aparat postavlja ena sama oseba, obstaja večja nevarnost poškodb in materialne škode.
Hladilni aparat postavite na predvideno mesto obvezno s pomočjo druge osebe.

⚠ Nevarnost poškodb in materialne škode zaradi udarca vrat aparata.
Vrata aparata lahko udarijo v steno in se pri tem poškodujejo. Pri steklenih vratih lahko poškodovano steklo povzroči poškodbe.
Vrata aparata zaščitite pred udarci, npr. s klobučevinastim nastavkom na steni.

⚠ Nevarnost poškodbe tal.
Premikanje aparata lahko povzroči poškodbe na tleh.
Na občutljivih tleh aparat premikajte zelo previdno.

Za lažjo postavitev ima hladilni aparat na hrbtni strani zgoraj transportne ročaje in spodaj transportna kolesca (odvisno od modela).

Hladilni aparat lahko postavite samo, če je prazen.

- Hladilni aparat priključite na vodovodno omrežje, kot je opisano v poglavju „Priključek na vodovodno omrežje“.
- Hladilni aparat priključite na električno omrežje, kot je opisano v poglavju „Električni priključek“.
- Aparat previdno pomaknite na predvideno mesto postavitve.
- Hladilni aparat postavite s hrbtno stranjo pred steno, pri čemer upoštevajte potreben odmik.

Postavitev hladilnega aparata v pravilen položaj

⚠ Če se hladilni aparat prevrne, lahko pride do poškodb oseb in materialne škode.
Če dodatni nastavljivi nogi ❷ nista pravilno nameščeni na tla, se lahko hladilni aparat prevrne.
Poskrbite za dodatno podporo v sprednjem delu hladilnega aparata, kot je opisano v nadaljevanju.

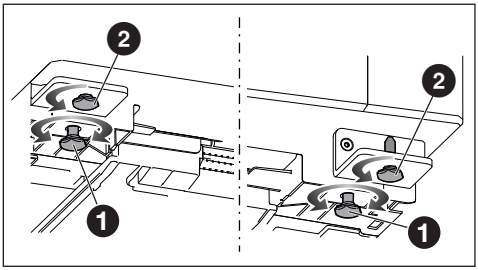

■ Hladilni aparat poravnajte z vodno tehtnico in priloženim viličastim ključem ter ga v sprednjem območju dodatno podprite.

- Nastavite nogi ❶, tako da hladilni aparat stoji v stabilnem in vodoravnem položaju.
- Dodatni nastavljivi nogi ❷ toliko odvijte, da sta na tleh. Nato nogi odvijte še za dodatno četrtino obrata.

Poravnavanje vrat hladilnega območja

Vrata aparata/predali so tovarniško pravilno nastavljeni.
Če se vam zdi, da je reža med vrati ali razdalja med hladilnim in zamrzovalnim delom neenakomerna, lahko poravnavo naknadno prilagodite sami.

Vrata hladilnega območja poravnajte na zgornjem tečaju, kot je opisano v nadaljevanju:

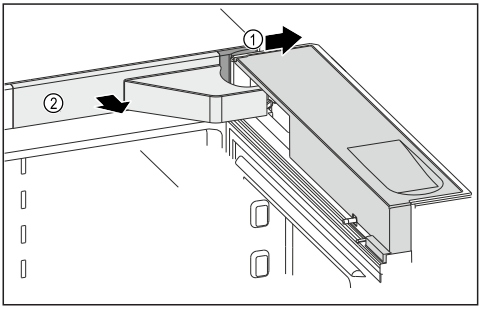

■ Odprite vrata aparata.

■ Odstranite pokrovček ①.

Pokrovček ② je s kablom povezan s hladilnim aparatom.

■ Pokrovček ② previdno potegnite naprej in ga položite na zgornjo stran aparata.

⚠ Nevarnost poškodb zaradi padca vrat aparata.
Ko v nadaljevanju popolnoma odstranite vijake iz tečaja vrat, lahko vrata aparata padejo.
Vijake samo sprostite, ne smete jih povsem odstraniti. Vrata aparata pri tem trdno držite.

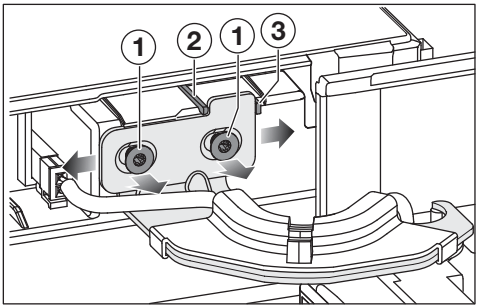

- Odvijte vijake ①.

Odvisno od tega, v katero smer želite premakniti vrata aparata, morate najprej odstraniti ustrezni varnostni zatič.

- Če želite vrata aparata premakniti v levo, odstranite varnostni zatič ②.
- Če želite vrata aparata premakniti v desno, odstranite varnostni zatič ③.
- Vrata aparata premikajte, dokler ne dosežete želenega položaja.
- Trdno privijte vijaka ①.
- Namestite pokrove.

Poravnavanje predala

Vrata aparata/predali so tovarniško pravilno nastavljeni.
Če se vam zdi, da je reža med vrati ali razdalja med hladilnim in zamrzovalnim delom neenakomerna, lahko poravnavo naknadno prilagodite sami.

Predal poravnajte na obeh pritrdilnih kotnikih, kot je opisano v nadaljevanju.

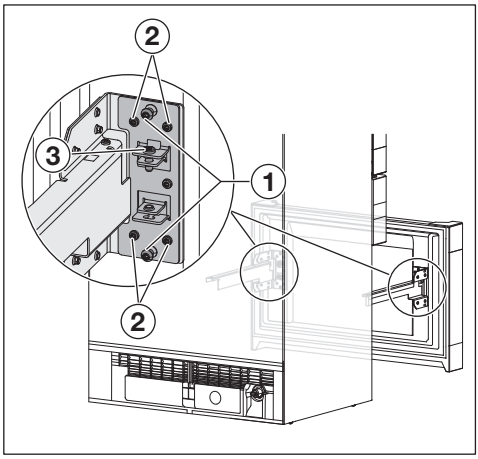

- Predal potegnite do konca iz aparata.
- Iz predala odstranite posodo.

Horizontalno uravnavanje predala:
Postopke izvajajte po korakih na obeh pritrdilnih kotnikih.

- Odstranite vijake ① (do štirje vijaki na predal, odvisno od modela). Vijakov ne boste več potrebovali.
- Odvijte vijake ②.
- Odvisno od želenega položaja predala slednjega premaknite v levo ali desno.

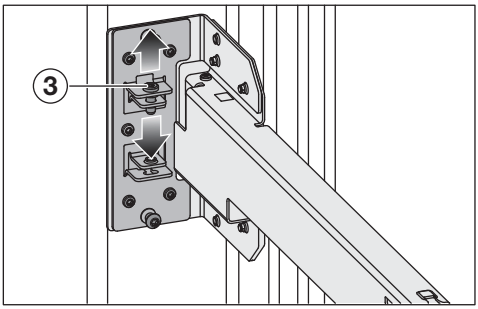

Vertikalno uravnavanje predala:

Izvedite postopke na desnem **ali** levem pritrdilnem kotniku.

- Odvisno od želenega položaja predala sprostite vijak ③ ali privijte vijak ③.
- Vrata aparata premikajte, dokler ne dosežete želenega položaja.
- Ko je predal v želenem položaju, privijte vijake ②.

Fiksni vodni priključek

Varnostna navodila za priključek na vodovodno omrežje

⚠ Nevarnost poškodbe in materialne škode zaradi nestrokovnega priklopa fiksnega vodnega priključka.

Nepravilen priklop fiksnega vodnega priključka lahko povzroči poškodbe oseb in/ali materialno škodo.

Priključek na vodovodno omrežje lahko izvede samo usposobljen strokovnjak.

⚠ Preden hladilni aparat priklopite na vodovodno omrežje, ga izklopite iz električnega omrežja.

Preden hladilni aparat priklopite na vodovodno omrežje, zaprite dovod vode.

⚠ Ogrožanje zdravja in nevarnost poškodb zaradi onesnažene vode.

Kakovost dovodne vode mora ustrezati uredbi za pitno vodo, ki velja v državi, kjer je postavljen aparat.

Hladilni aparat priklopite na pitno vodo.

Hladilni aparat ustreza zahtevam standardov IEC 61770 in EN 61770.

Vodni priključek mora biti izveden skladno z veljavnimi predpisi posamezne države. Prav tako morajo vse naprave in oprema, ki se uporabijo za dovod vode v hladilni aparat, ustrezati veljavnim nacionalnim predpisom.

Za brezhibno delovanje (količina pretoka, velikost ledenih kock, raven hrupa) mora biti vodni tlak na priključku

med 150 kPa in 620 kPa (med 1,5 bar in 6,2 bar).
Če je tlak na priključku višji od 620 kPa (6,2 bar), je treba vgraditi reducirni ventil.

Priključna cev in dovodni magnetni ventil hladilnega aparata sta primerna za vodni tlak na priključku do 1.000 kPa (10 bar).

Priključite cev neposredno na cev za svežo pitno vodo. Izogibajte se dovodom vode, v katerih voda stoji.
Zaradi stoječe vode v dovodu vode se lahko poslabša okus vode in ledenih kock. S svežo pitno vodo dosežete brezhibno kakovost ledenih kock.

Priklop hladilnega aparata na dovod vode

Uporabite izključno priloženo cev iz plemenitega jekla. Cevi ne smete skrajšati, podaljšati ali nadomestiti z drugo cevjo.

Poškodovano cev iz plemenitega jekla lahko zamenjate izključno z Mielejevim originalnim nadomestnim delom. Cev iz plemenitega jekla, primerno za stik z živili, lahko kupite v spletni prodajalni Miele, na servisu Miele ali pri specializiranem prodajalcu z opremo Miele.

Med cevjo iz plemenitega jekla in fiksnim vodnim priključkom mora biti zaporna pipa, s katero lahko po potrebi zaprete dovod vode.

Pazite, da bo zaporna pipa dostopna tudi po vgradnji aparata.

Pazite, da so vsi spoji trdni in da tesnijo.

⚠ Nevarnost poškodbe cevi iz plemenitega jekla.
Dovod vode od zaporne pipe do ledomata je prekinjen.
Cevi iz plemenitega jekla ne smete prepogniti ali poškodovati.

Za priklop na dovod vode je potrebna zaporna pipa z metričnim priključnim navojem R3/4.

Magnetni ventil ② je spodaj na hrbtni strani hladilnega aparata. Magnetni ventil ima tudi metrični priključni navoj R3/4.

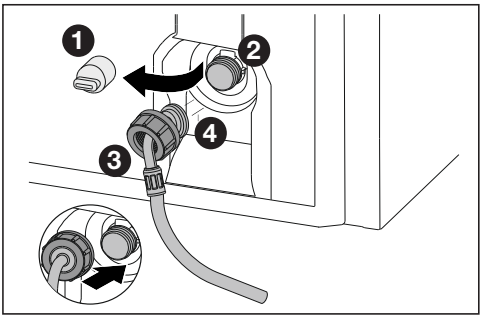

- Odstranite pokrovček ❶ na magnetnem ventilu ❷.
- Matico ❸ potisnite do konca čez nagnjeni konec cevi ❹ in pri tem matico ❸ trdno držite.

⚠ Nevarnost poškodbe magnetnega ventila.
Navoji magnetnega ventila se lahko uničijo.
Matico previdno namestite in jo privijte naravnost na navoj.

- Matico ❸ previdno namestite na magnetni ventil ❷ in jo pri tem trdno držite.
- Matico ❸ ročno privijte naravnost na navoj, dokler matica ❸ ni trdno pritrjena.

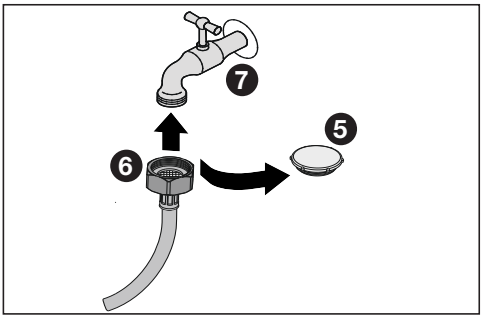

- S cevi iz plemenitega jekla odstranite pokrovček ❺.
- Zdaj z matico ❻ pritrdite cev iz plemenitega jekla na zaporno pipo ❼.
- Nato zategnite matico ❻ v smeri urnega kazalca.
- Počasi odprite zaporno pipo ❼ in preverite, ali celoten vodni sistem tesni.

Vstavljanje posode za vodo

Posoda za vodo vstavite za levim predalom hladilnega območja.

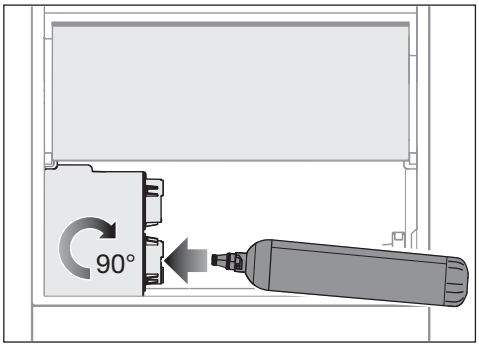

- Iz hladilnega območja odstranite levi predal.
- S posode za vodo odstranite zaščitni pokrovček in ga zavrzite.

- Vstavite posodo za vodo in jo obrnite za približno 90° do konca v desno.
- Ponovno vstavite predal.

Vstavljanje vodnega filtra (filtra z aktivnim ogljem)

Vodni filter vstavite za levim predalom hladilnega območja.

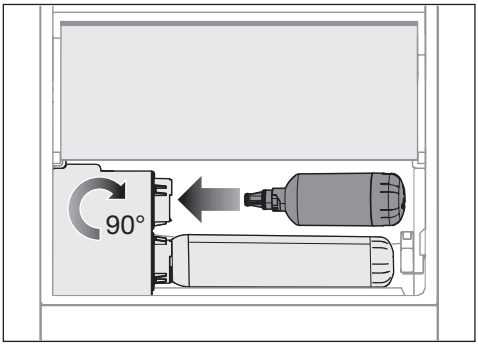

- Iz hladilnega območja odstranite levi predal.
- Z vodnega filtra odstranite rdeči zaščitni pokrovček in ga zavrzite.
- Vstavite vodni filter in ga obrnite za približno 90° do konca v desno.

⚠ Nevarnost poškodbe zaradi iztekajoče vode.
Če vodni filter ni pravilno vstavljen, obstaja nevarnost, da voda teče v hladilni aparat pod predal PerfectFresh.
Pri vstavljanju novega vodnega filtra pazite, da ga privijete do konca.

- Ponovno vstavite predal.

Potem ko vstavite vodni filter, zavrzite prve tri litre vode, ki po vstavitvi vodnega filtra izteče iz podajalnika vode.
Vodni filter je zdaj pripravljen za uporabo.

V nastavitvenem načinu aktivirajte funkcijo opomnika, ki vas čez šest mesecev opomni na potrebno zamenjavo filtra.

- Tapnite simbol ⚙.
- Povlecite po zaslonu v levo ali desno, dokler se v sredini ne pojavi simbol ⬭.
- Tapnite simbol ⬭.

Če je prikaz vodnega filtra aktiviran, simbol ⬭ sveti oranžno.

- Za izhod iz nastavitvenega nivoja tapnite simbol ⮌.

Preverjanje tesnosti vodnega sistema

Preden hladilni aparat postavite na želeno mesto in ga poravnate, preverite, ali celoten vodni sistem tesni.

- Počasi odprite vodno pipo.
- Preverite, ali so dovod vode, cevi in priključki zatesnjeni in ali kje izteka voda.

Če je vodni sistem zatesnjen, lahko hladilni aparat do konca namestite.

Električni priključek

Hladilni aparat lahko priklopite na varnostno vtičnico izključno s priloženim priključnim kablom.

Hladilni aparat postavite tako, da je vtičnica prosto dostopna. Če vtičnica ni dostopna, poskrbite, da je na mestu inštalacije na voljo inštalacijski odklopnik za vsak pol.

⚠ Nevarnost požara zaradi pregretja.
Delovanje hladilnega aparata, priključenega na električni razdelilnik ali podaljšek, lahko vodi do pregrevanja kabla.
Iz varnostnih razlogov ne uporabljajte nobenih razdelilnikov in podaljškov.

Električna napeljava mora biti izvedena po VDE 0100.

Iz varnostnih razlogov priporočamo, da v hišno električno napeljavo, na katero je priključen hladilni aparat, namestite zaščitno stikalo na diferenčni tok (RCD) tipa ⎓.

Poškodovan omrežni priključni kabel lahko zamenjate samo s posebnim priključnim kablom istega tipa (kupite ga lahko na servisu Miele). Zaradi varnosti lahko kabel zamenja samo usposobljen strokovnjak ali osebje servisne službe Miele.

Podatki o nazivni moči in ustrezni zaščiti so navedeni v teh navodilih za uporabo ali na napisni ploščici. Te podatke primerjajte s podatki električnega priključka na mestu postavitve aparata. Če ste v dvomih, se posvetujte z električarjem.

Možno je začasno ali trajno delovanje s priklopom na samostojno napravo za oskrbo z energijo ali tovrstno napravo, ki ni sinhronizirana z omrežjem (npr. avtonomno omrežje, rezervni sistemi). Pogoj za delovanje je, da naprava za oskrbo z energijo izpolnjuje pogoje EN 50160 ali primerljive.
Varnostni ukrepi, predvideni za hišno inštalacijo in ta izdelek Miele, morajo biti tako po funkciji kot načinu delovanja zagotovljeni tudi pri avtonomnem delovanju ali delovanju, ki ni sinhronizirano z omrežjem, ali morajo biti nadomeščeni z ustreznimi enakovrednimi ukrepi v inštalaciji. Kot je na primer opisano v aktualni objavi VDE-AR-E 2510-2.

Priključne mere

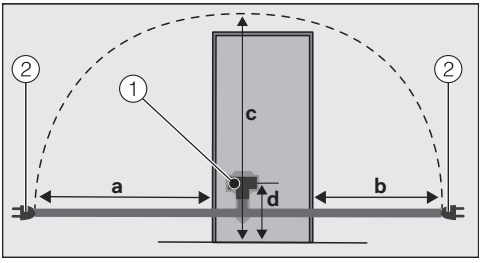

Hrbtna stran hladilnega aparata
① vtič aparata
② omrežni vtič
a = pribl. 2.100 mm
b = pribl. 1.300 mm
c = pribl. 2.200 mm
d = pribl. 148 mm

Priklop hladilnega aparata

■ Vtič aparata vstavite v vtičnico.

Pazite, da se vtič pravilno zaskoči.

■ Omrežni vtič hladilnega aparata vstavite v omrežno vtičnico.

Aparat je zdaj priključen na električno omrežje.

Namestitev

Mere aparata

Mere za postavitev/pogled od zgoraj

Vse mere so podane v mm.

Da je zagotovljeno pravilno delovanje hladilnega aparata, morate upoštevati navedene površine za pre- in odzračevanje.

Poraba energije je bila določena pri razdalji 30 mm med hrbtno stranjo aparata in steno. Če je odmik od stene manjši od 30 mm, se funkcionalnost hladilnega aparata ohrani, poraba energije pa se nekoliko poveča.

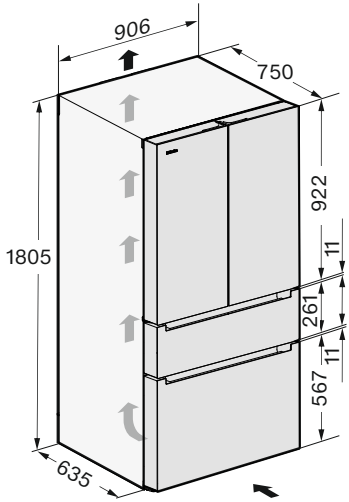

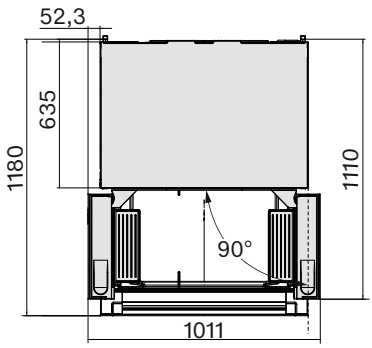

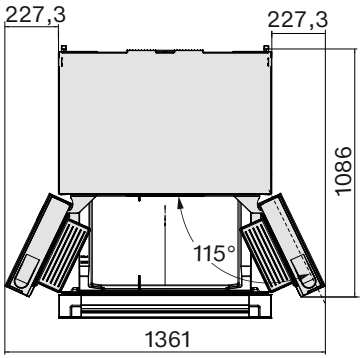

Priključki

Vse mere so podane v mm.

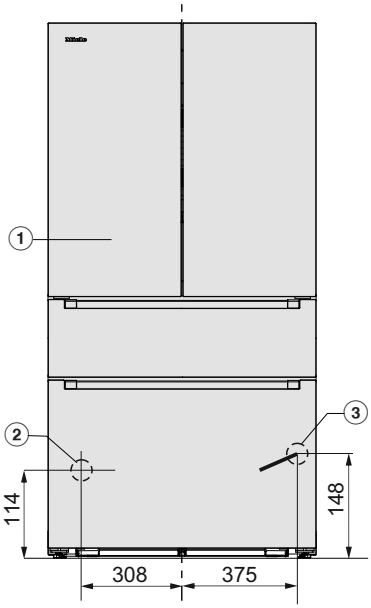

① Pogled od spredaj

② Vodni priključek, dolžina = 2.000 mm

③ Omrežni priključni kabel, dolžina = 2.100 mm

Povsem obdan s kuhinjskim pohištvom

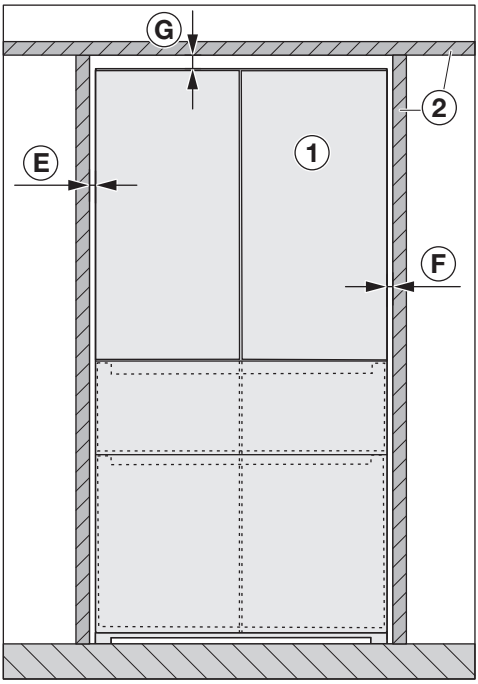

Pogled od spredaj
① hladilni aparat
② kuhinjsko pohištvo
Ⓔ min. 4 mm
Ⓕ min. 4 mm
Ⓖ min. 25 mm

⚠ Nevarnost poškodbe vrat aparata.
Vrat aparata ni mogoče odpreti dovolj široko.
Aparat ① mora vsaj za mero Ⓑ **in** globino Ⓒ vrat aparata izstopati iz sprednje površine sosednjega kuhinjskega pohištva ②.

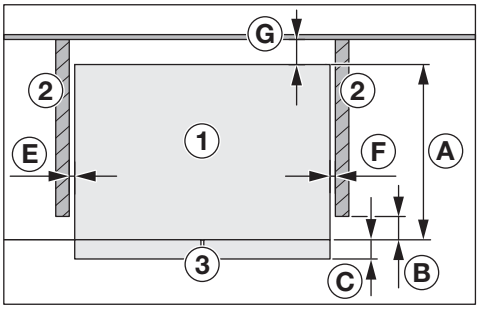

Pogled od zgoraj
① hladilni aparat
② kuhinjsko pohištvo
③ sprednja stranica aparata
Ⓐ 635 mm
Ⓑ 12 mm
Ⓒ 115 mm
Ⓔ min. 4 mm
Ⓕ min. 4 mm
Ⓖ min. 30 mm

Namestitev ob steno

⚠ Nevarnost poškodbe vrat aparata.
Vrata aparata lahko udarijo v steno in se pri tem poškodujejo.
Potrebna je minimalna razdalja Ⓔ med hladilnim aparatom ① in steno ④.

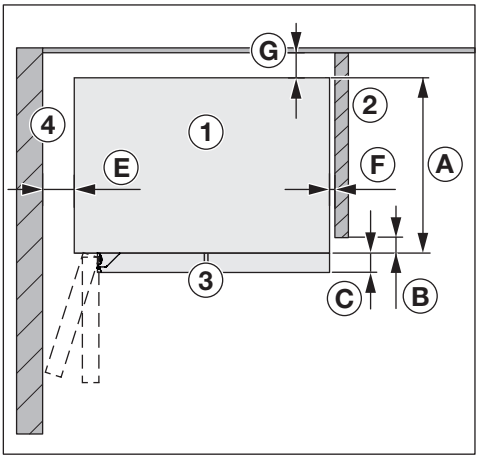

Pogled od zgoraj
① hladilni aparat
② kuhinjsko pohištvo
③ sprednja stranica aparata
④ stena prostora
Ⓐ 635 mm
Ⓑ 12 mm
Ⓒ 115 mm
Ⓔ 100 mm (kot odpiranja vrat 90°)
Ⓔ 220 mm (kot odpiranja vrat 115°)
Ⓕ min. 4 mm
Ⓖ min. 30 mm

Spoznavanje aparata

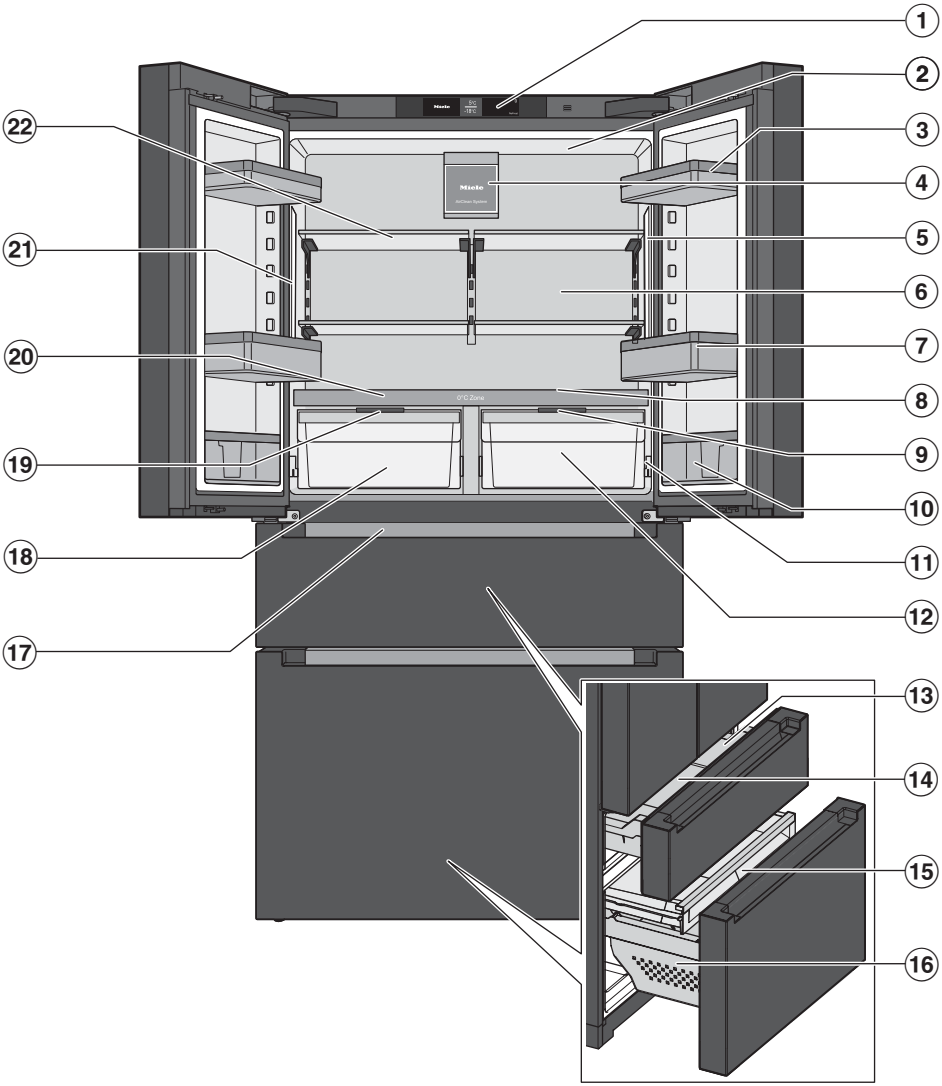

① Prikazovalnik

② Zgornja osvetlitev notranjosti

③ Polica v vratih

④ Ventilator z osvetlitvijo in filtrom proti neprijetnim vonjem (sistem AirClean)

⑤ Stranska osvetlitev notranjosti

⑥ Suha hrbtna stena za preprečevanje kondenzata

⑦ Polica za steklenice s premičnim nastavkom za steklenice:
Sem postavite velike steklenice in posode. Nastavek za steklenice omogoča bolj stabilen položaj manjših steklenic med odpiranjem in zapiranjem vrat aparata.

⑧ Notranja posoda za vodo in vlažilnik:
Shranjeno sadje in zelenjava se ob vsakem odprtju vrat in približno vsakih 90 minut navlaži z razpršeno meglico.

⑨ Pokrov predala z nastavitvijo vlažnosti:
Odvisno od položaja pokrova predala je zračna vlažnost nepovečana ◊ ali povečana ◊◊◊.

⑩ Ozka polica v vratih z drsnim držalom:
Tukaj hranite manjše predmete, kot je gorčica v tubi.

⑪ Žlebič in odtočna odprtina za odtajano vodo:
Ustvarjeni kondenzat odteče in samodejno izhlapi.

⑫ Območje PerfectFresh Active (vlažni predal, uporaben tudi kot suhi predal):
V njem hranite sadje in zelenjavo pri temperaturi 0–3 °C in idealni zračni vlažnosti ◊◊◊ ter pri aktivnem vlaženju.

⑬ Zgornji zamrzovalni predal

⑭ Posoda za ledene kocke

⑮ Notranji plitvi zamrzovalni predal:
V njem hranite ploščata živila, kot so zamrznjena zelišča.

⑯ Zamrzovalni predal: v njem shranjujte večja zamrznjena živila.

⑰ Ledomat z integrirano posodo za ledene kocke in osvetlitvijo

⑱ Območje PerfectFresh Pro (vlažni predal, uporaben tudi kot suhi predal):
V njem hranite sadje in zelenjavo pri temperaturi 0–3 °C in idealni zračni vlažnosti ◊◊◊.

⑲ Pokrov predala za nastavitev zračne vlažnosti v vlažnem predalu

⑳ Vmesna plošča s površino za steklenice

㉑ Podajalnik vode ◊:
Tukaj si lahko natočite ohlajeno vodo.

㉒ Polica

Spoznavanje aparata

Prikazovalnik

Koničasti ali ostri predmeti, npr. svinčniki, lahko povzročijo raze na prikazovalniku.
Prikazovalnika se dotikajte samo s prsti.
Če so vaši prsti hladni, se lahko zgodi, da se prikazovalnik ne odzove.

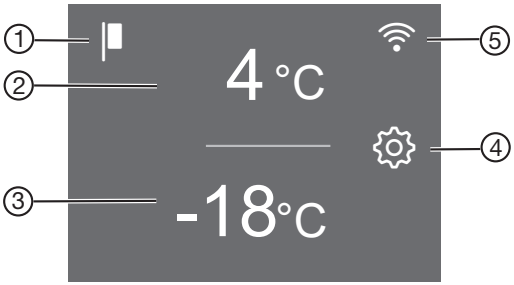

① Prikaz sejemske nastavitve
(viden samo, kadar je funkcija sejemske nastavitve vklopljena)

② Prikaz želene temperature za hladilno območje, nastavitev temperature od 3 °C do 9 °C, izbira in preklic funkcije SuperCool & AirClean

③ Prikaz želene temperature zamrzovalnega predala, nastavitev temperature od –15 °C do –24 °C, vklop in izklop funkcije SuperFrost

④ Senzorska tipka nastavitvenega načina
za izbiro različnih funkcij v nastavitvenem načinu

⑤ Prikaz statusa povezave
(viden samo, če je bila nastavljena povezava v omrežje)

Nastavitveni način

Način za zabave

Funkcija načina za zabave je priporočljiva, če želite hitro ohladiti velike količine živil ali pijače, ki ste jih pravkar vložili v hladilni ali zamrzovalni del aparata, in če potrebujete večjo količino ledenih kock.

Če je vklopljen način za zabave, sta funkciji SuperCool & AirClean in SuperFrost avtomatsko aktivirani.

Poleg tega se aktivira tudi ledomat, če pred tem ni bil vklopljen.

Nasvet: Funkcijo načina za zabave vklopite približno štiri ure prej, preden vložite živila.

Funkcija načina za zabave se avtomatsko izklopi po 24 urah.

V primeru izpada električnega toka se funkcija načina za zabave izklopi.

Počitniški način

Uporaba funkcije počitniškega načina je priporočljiva, če npr. med dopustom ne želite popolnoma izklopiti hladilnega območja ali ne potrebujete velike hladilne zmogljivosti.
Hladilno območje tako še naprej deluje energetsko varčno.

Temperatura v hladilnem območju in območju PerfectFresh se uravna na 15 °C.

Zamrzovalno območje ostane vklopljeno pri predhodno nastavljeni temperaturi.

Predhodno aktivirane funkcije, kot je način za zabave ali SuperCool & AirClean, so dezaktivirane.

Pri tej srednji temperaturi hladilnega območja lahko živila, ki niso hitro pokvarljiva, ostanejo še nekaj časa v hladilnem aparatu, če so **zapakirana**. Prav tako se ne pojavita neprijeten vonj ali plesen, kar se sicer zgodi, če je hladilno območje izklopljeno, vrata aparata pa zaprta.

⚠ Ogrožanje zdravja zaradi uživanja pokvarjenih živil.
Če je temperatura v hladilnem območju dalj časa višja od 4 °C, se lahko skrajša trajnost živil in poslabša njihova kakovost.
Funkcijo počitniškega načina vedno vklopite samo za omejen čas.
V tem času ne shranjujte nobenih občutljivih in lahko pokvarljivih živil, kot so sadje, zelenjava, ribe, meso in mlečni izdelki.
Po izklopu funkcije očistite hladilno območje in obnovite filter proti neprijetnim vonjem.

Ledomat

Ledomat pri temperaturi –18 °C izdela pribl. 1,3 kg ledenih kock v 24 urah.

Tukaj lahko vklopite ali izklopite ledomat.

QuickIce

Ledomat izdela maksimalno količino ledenih kock pribl. 1,7 kg v 24 urah.

Funkcija QuickIce se v nastavitvenem načinu prikaže le, če je bila pred tem aktivirana funkcija ledomata.

Funkcija fiksiranja nastavitev

Vklopljena funkcija fiksiranja nastavitev ščiti pred neželenim izklopom hladilnega aparata in spreminjanjem nastavitev, če so npr. v bližini otroci.

Če želite npr. samo na hitro spremeniti nastavitev temperature, lahko v nastavitvenem načinu funkcijo fiksiranja nastavitev začasno dezaktivirate.

Izklop hladilnega aparata

Glejte poglavje „Prvi zagon“, odstavek „Izklop hladilnega aparata“.

Način Sabbat

Za pomoč pri uporabi hladilnega aparata v religiozne namene je na voljo način Sabbat.

Če je vklopljen način Sabbat, se začasno dezaktivirajo:

- osvetlitev notranjosti
- vsi zvočni in optični signali
- prikazovalnik
- ledomat
- podajalnik vode
- aktivna povezava WLAN
- opomniki (npr. prikaz filtra sistema AirClean): nastavljeni časovni interval se zadrži

Vse druge predhodno vklopljene funkcije ostanejo aktivirane.

Informacije o načinu Sabbat

Tukaj lahko prikličete verzijo načina Sabbat.

Čas do vklopa alarma ob odprtih vratih

Tukaj lahko nastavite čas od odprtja vrat/predala aparata do vklopa alarma ob odprtih vratih.

Stopnja temperature v območjih PerfectFresh

Temperatura v območjih PerfectFresh se avtomatsko uravnava med 0 °C in 3 °C.

Če želite, da bi bilo to območje toplejše ali hladnejše, ker boste npr. shranili ribe, lahko temperaturo stopenjsko nekoliko spremenite.

Vlažilnik (humidifier)

Tukaj lahko vklopite ali izklopite vlažilnik in določite intenzivnost vlaženja.

Vlažilnik poskrbi za dodatno vlago v vlažnem predalu območja PerfectFresh Active.

Povezava v omrežje

Tukaj lahko prvič povežete aparat v omrežje, dezaktivirate in aktivirate WLAN-omrežje ali ponastavite konfiguracijo omrežja (glejte poglavje „Prilagajanje nastavitev“).

Ton tipk

Tukaj lahko vklopite ali izklopite ton tipk.

Opozorilni toni in zvočni signali

Tukaj lahko spremenite glasnost opozorilnih in zvočnih signalov (npr. pri alarmu ob odprtih vratih ali sporočilu o napaki). Ali pa zvočne signale povsem izklopite, če vas motijo.

Svetlost prikazovalnika ☼

Tukaj lahko prilagodite svetlost prikazovalnika svetlobnim razmeram v vašem okolju.

Enota za temperaturo °C/°F

Tukaj lahko nastavite želeno enoto za temperaturo (°Celzija ali °Fahrenheita).

Sejemska nastavitev

Sejemska nastavitev omogoča zastopnikom, da predstavijo hladilni aparat, ne da bi bilo vključeno hlajenje. Za zasebno uporabo te nastavitve ne potrebujete.

Tukaj lahko izklopite sejemsko nastavitev, če je tovarniško vklopljena (na prikazovalniku je simbol).

Tovarniške nastavitve

Tukaj lahko ponastavite nastavitve hladilnega aparata na tovarniške vrednosti.

Nasvet: Če hladilni aparat odstranite ali prodate oziroma če zaženete rabljen aparat, ponastavite njegove nastavitve na stanje ob dobavi. S tem se ponastavi tudi konfiguracija omrežja in vaši osebni podatki se odstranijo iz hladilnega aparata. Poleg tega prejšnji lastnik ne more več dostopati do podatkov v hladilnem aparatu.

Informacije o hladilnem aparatu i

Tukaj lahko prikličete identifikacijsko oznako modela in serijsko številko svojega hladilnega aparata.

Te podatke o aparatu pripravite:

- za vključitev hladilnega aparata v svoje WLAN-omrežje;
- za prijavo napake na servisu Miele (glejte poglavje „Servisna služba“);
- za pridobitev informacij pri zbirki podatkov EPREL (glejte poglavje „Servisna služba“).

Prikaz filtra proti neprijetnim vonjem (sistem AirClean)

Filtriranje zraka s filtrom Active AirClean zagotavlja, da zrak ostane brez prahu in vonjev.

Rumeno osvetljen prikaz filtra proti neprijetnim vonjem na prikazovalniku vas približno vsakih šest mesecev opomni, da morate obnoviti filter proti neprijetnim vonjem.

Če so bili filtri proti neprijetnim vonjem že petkrat obnovljeni, na prikazovalniku rumeno zasveti simbol , ki vas opozori, da morate zamenjati filtre proti neprijetnim vonjem.

Tukaj lahko aktivirate funkcijo opomnika.

Prikaz vodnega filtra

Filtriranje vode skozi vodni filter zagotavlja, da sveža voda ne vsebuje klora in drugih snovi, ki poslabšajo njen okus in vonj.

Rumeno osvetljen prikaz vodnega filtra na prikazovalniku vas približno vsakih šest mesecev opozori, da morate zamenjati vodni filter.

Tukaj lahko aktivirate funkcijo opomnika.

Položaj za čiščenje posode za ledene kocke

Posoda za ledene kocke v ledomatu se avtomatsko premakne v položaj za čiščenje (glejte poglavje „Prvi zagon“, odstavek „Prvi zagon ledomata“).

Funkcija čiščenja posode za ledene kocke se v nastavitvenem načinu prikaže le, če je bila pred tem aktivirana funkcija ledomata.

Način čiščenja

Funkcija načina čiščenja olajša čiščenje hladilnega območja.

Osvetlitev notranjosti ostane vklopljena, čeprav je hladilno območje izklopljeno. Zvočni in optični signali so prav tako izklopljeni.

Varnost

Temperaturni alarm v zamrzovalnem območju

Hladilni aparat je opremljen s temperaturnim alarmom, da temperatura v zamrzovalnem območju ne more neopaženo narasti.

Če temperatura doseže pretoplo območje, v prikazu temperature zamrzovalnega območja rdeče sveti . Dodatno zazveni opozorilni signal, dokler se stanje, zaradi katerega se je sprožil alarm, ne konča oziroma dokler ga predčasno ne izklopite.

Kdaj aparat prepozna neko temperaturno območje kot pretoplo, je odvisno od nastavljene temperature.

Zvočni in vidni signal se lahko sprožita v naslednjih situacijah:

- če vklopite hladilni aparat in temperatura v zamrzovalnem območju preveč odstopa od nastavljene;
- če prestavljate in jemljete zamrznjena živila iz aparata, pri čemer vanj priteče preveč toplega zraka iz prostora;
- če zamrznete večjo količino svežih živil;
- če zamrznete sveža živila, ki so še topla;
- če je prišlo do izpada električne energije;
- če je prišlo do okvare hladilnega aparata.

⚠ Ogrožanje zdravja zaradi uživanja pokvarjenih živil.
Če je bila temperatura dlje časa višja od –18 °C, so se živila lahko že začela tajati. Trajnost živil se zato skrajša.
Preverite, ali so se živila že začela tajati. V tem primeru morate živila kolikor mogoče hitro porabiti ali predelati (skuhati ali speči), preden jih ponovno zamrznete.

Predčasni izklop temperaturnega alarma

Preden izklopite temperaturni alarm, morate ugotoviti vzrok za to, da se je sprožil, in ga odpraviti.

Če vas opozorilni zvočni signal moti, ga lahko predčasno izklopite.

■ Tapnite simbol .

Simbol in opozorilni zvočni signal ugasneta.

Prikaz temperature zamrzovalnega območja približno eno minuto utripajoče kaže najvišjo dotlej izmerjeno temperaturo. Nato se prikaže dejanska temperatura.

Alarm ob odprtih vratih

Da ne pride do izgub energije pri odprtih vratih/predalu aparata, je hladilni aparat opremljen z alarmom ob odprtih vratih. Živila, ki so shranjena v hladilniku, so tako zaščitena pred vdorom toplote.

Če so vrata/predal aparata dlje časa odprti, v prikazu temperature rumeno sveti simbol . Poleg tega zazveni opozorilni zvočni signal in osvetlitev notranjosti utripa.

Čas do vklopa alarma ob odprtih vratih lahko po želji prilagodite v nastavitvenem načinu . Opozorilni zvočni signal lahko tudi izklopite.

Takoj ko zaprete vrata/predal aparata, opozorilni zvočni signal in simbol na prikazovalniku ugasneta.

Predčasni izklop alarma ob odprtih vratih

■ Tapnite simbol .

Opozorilni zvočni signal in simbol ugasneta, osvetlitev notranjosti aparata neprekinjeno sveti.

Če vrat aparata ne zaprete, se alarm ob odprtih vratih čez približno eno minuto ponovi.

Funkcije stroja

SuperCool & AirClean ❄

Pri vklopljeni funkciji SuperCool & AirClean ❄ se **hladilno območje** zelo hitro ohladi do najhladnejše vrednosti (odvisno od temperature okolice). Hladilni aparat deluje z najvišjo hladilno zmogljivostjo in temperatura pade.

To funkcijo izberite, če želite hitro ohladiti velike količine živil ali pijače, ki ste jih shranili v hladilni del aparata.

Če želite hitro ohladiti večje količine sveže shranjenih živil ali pijač, vklopite funkcijo SuperCool & AirClean ❄ **tik pred tem, ko jih vložite v aparat**.

Nasvet: Funkcijo SuperCool & AirClean ❄ začasno vklopite tudi, če v hladilnem območju hranite živila z močnim vonjem. Učinkovitost filtrov proti neprijetnim vonjem se z aktivacijo funkcije SuperCool & AirClean ❄ poveča, tako da se neprijetni vonji v hladilnem območju še bolj zmanjšajo.

Funkcija SuperCool & AirClean ❄ se avtomatsko izklopi po približno 18 urah.

SuperFrost ❄

Pri vklopljeni funkciji SuperFrost ❄ se **zamrzovalno območje** zelo hitro ohladi do najhladnejše vrednosti (odvisno od temperature v okolici). Hladilni aparat deluje z najvišjo hladilno zmogljivostjo in temperatura pade. To funkcijo izberite pred zamrzovanjem svežih živil. S tem dosežete, da živila hitro zamrznejo do svojega jedra in tako ohranijo hranilne snovi, vitamine, svoj videz in okus.

Funkcijo SuperFrost ❄ morate vklopiti približno **6 ur prej, preden vložite** živilo, ki ga želite zamrzniti (glejte poglavje „Uporaba“, odstavek „Vklop funkcije SuperFrost ❄“). Za uporabo **maksimalne zmogljivosti zamrzovanja** pa morate funkcijo SuperFrost ❄ vklopiti **24 ur prej**.

Funkcija SuperFrost ❄ se avtomatsko izklopi po največ 72 urah. Čas do izklopa funkcije je odvisen od količine svežih živil, ki ste jih vložili v aparat.

Urejanje notranjosti aparata

Maksimalna obremenitev

- Leva in desna vrata aparata: 12 kg
- Zgornji zamrzovalni predal: 34 kg
- Notranji zamrzovalni predal: 28 kg
- Spodnji zamrzovalni predal: 24 kg

Odstranjevanje in prestavljanje polic v vratih/police za steklenice

Police v vratih/police za steklenice prestavljajte samo, če so prazne.

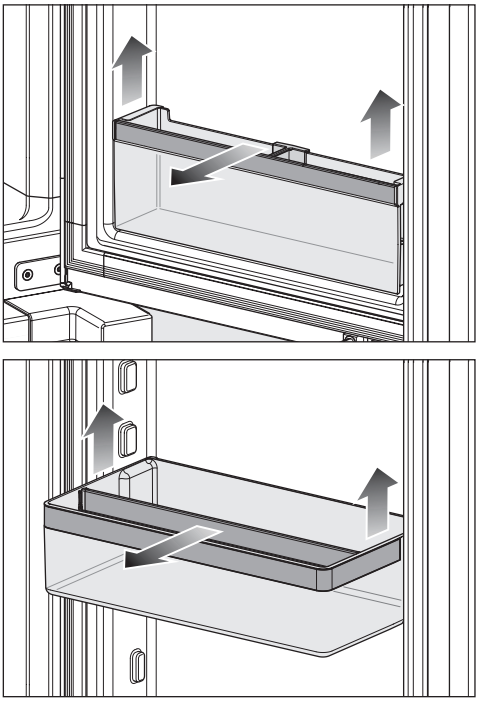

■ Police v vratih/police za steklenice potisnite navzgor in jih izvlecite proti sebi.

Nastavitev držala v polici v vratih/ polici za steklenice

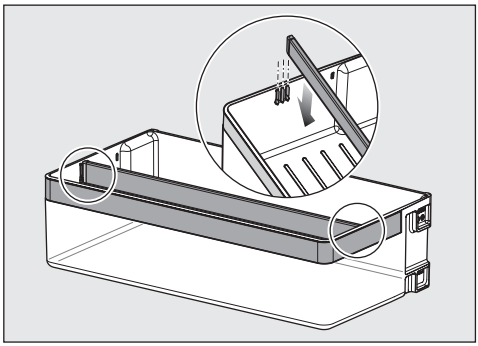

■ Povlecite držalo navzgor in ga nastavite v želeni položaj.

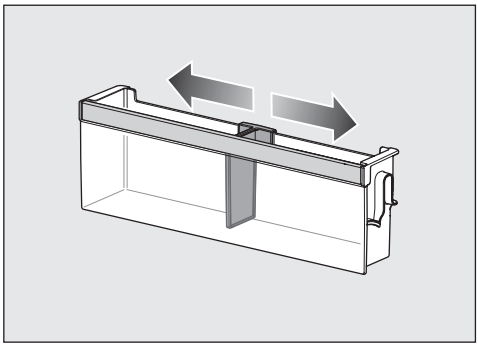

■ Držalo premaknite v desno ali levo.

Odstranjevanje ali prestavljanje polic

Če so police nameščene postrani, lahko njihovi zatiči opraskajo hrbtno stranico hladilnega območja. Prepričajte se, da so police nameščene vodoravno in da so zatiči povsem vpeti.

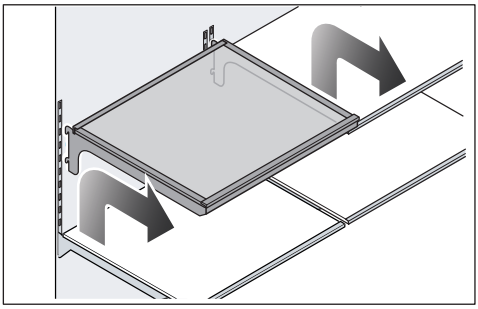

- Polico nekoliko privzdignite, tako da jo zadaj na obeh straneh z zatiči dvignete čez vodilo.
- Polico izvlecite naprej iz aparata.
- Polico vzemite iz aparata ali jo namestite v želeni položaj, tako da so zatiči ponovno v vodilih.

Uporaba površine za steklenice v vmesni plošči

Vmesno ploščo lahko v celoti ali polovično uporabljate kot površino za steklenice.

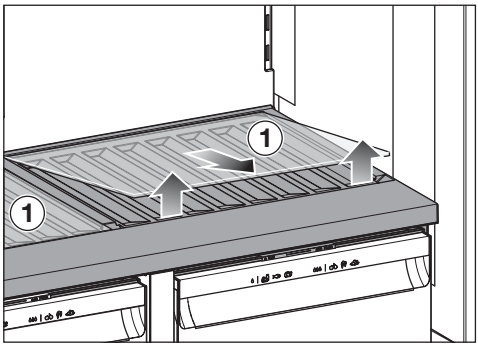

- Odstranite stekleno polico ① v vmesni plošči, tako da jo privzdignete s pomočjo vdolbin na sprednji strani. Stekleno polico shranite ločeno.

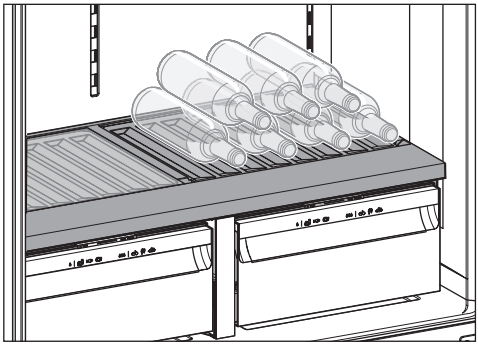

- Steklenice položite z dnom proti hrbtni stranici aparata.

Odstranjevanje predalov v hladilnem območju

■ Predal potegnite do konca iz aparata.

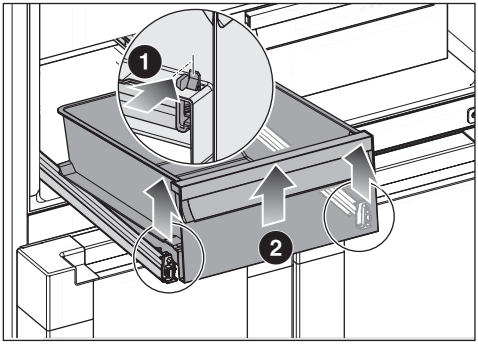

Predal je v sprednjem delu blokiran z zaskočkama. Preden odstranite predal, morate sprostiti ti zaskočki.

■ Hkrati pritisnite zaskočko ❶ na levi in desni strani navznoter.

Predal se sprosti s teleskopskih vodil.

■ Predal spredaj privzdignite ❷ in ga odstranite proti sprednji strani.

Teleskopska vodila nato potisnite nazaj v aparat, da ne bo prišlo do poškodb.

Vstavljanje predalov hladilnega območja

■ Teleskopska vodila do konca izvlecite.

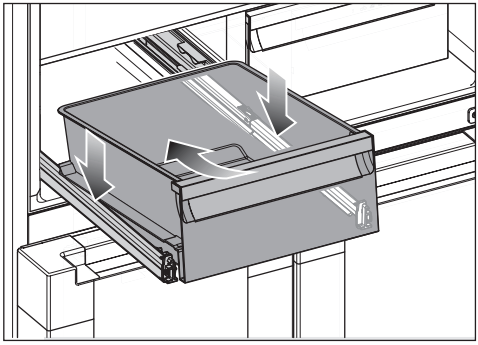

■ Predal namestite z zadnjo stranjo poševno od zgoraj na teleskopska vodila in ga spredaj spustite navzdol.

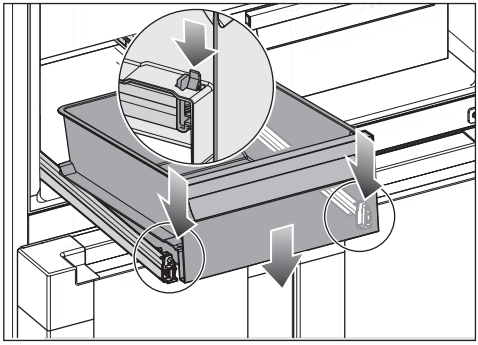

■ Od spodaj enega za drugim primite teleskopski vodili in ju potisnite naprej, dokler se slišno ne zaskočita.

■ Predal potisnite v aparat.

Odstranjevanje posode za ledene kocke

Kadar je posoda za ledene kocke odstranjena iz aparata, se priprava ledu ne prekine.

- Zgornji zamrzovalni predal izvlecite do konca iz aparata.

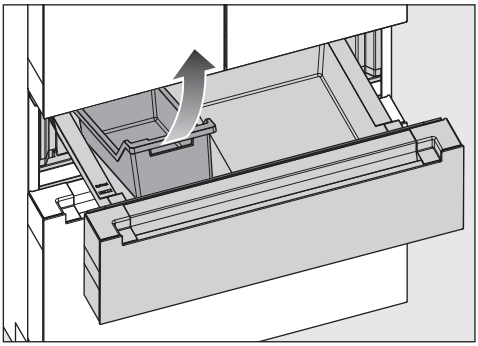

- Posodo za ledene kocke spredaj rahlo nagnite in jo izvlecite navzgor.

Odstranjevanje posode iz zgornjega zamrzovalnega predala in njeno vstavljanje

- Zgornji zamrzovalni predal izvlecite do konca iz aparata.

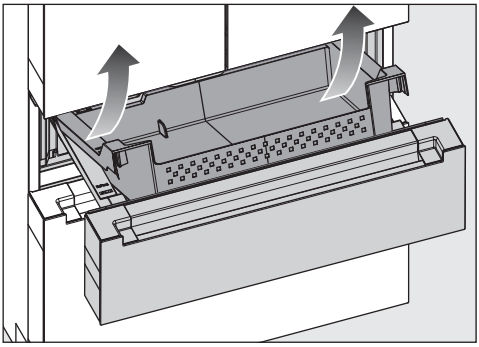

- Posodo spredaj privzdignite in jo odstranite poševno navzgor.

Posodo vstavite nazaj v obratnem vrstnem redu:

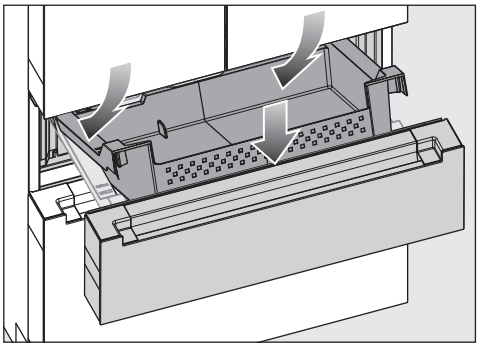

- Posodo zadaj položite na vodila.
- Posodo na sprednjem delu spustite, tako da obdaja stranski vodili.
- Ponovno vstavite posodo za ledene kocke.

Odstranjevanje posode iz spodnjega zamrzovalnega predala in njeno ponovno vstavljanje

- Spodnji zamrzovalni predal izvlecite do konca iz aparata.

Notranji zamrzovalni predal se avtomatsko pomakne navzven. Zamrzovalnega predala ni mogoče odstraniti iz aparata.

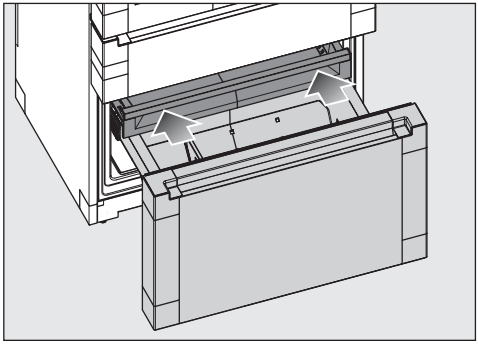

- Notranji zamrzovalni predal potisnite nazaj v aparat.

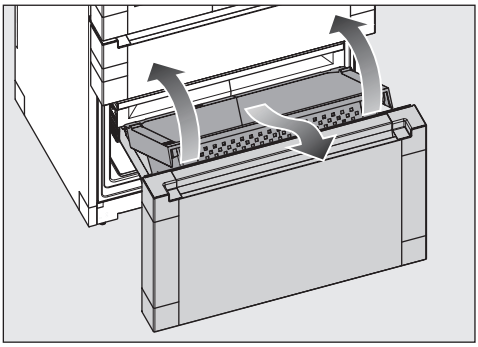

- Posodo spredaj privzdignite in jo odstranite poševno naprej.

Posodo vstavite nazaj v obratnem vrstnem redu:

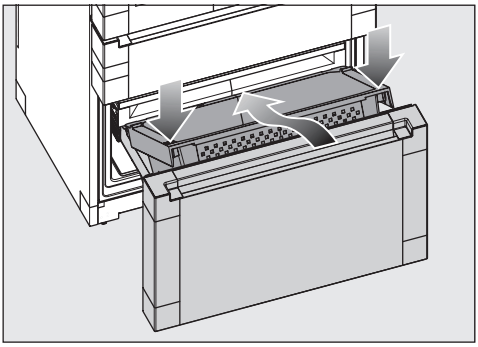

- Posodo zadaj položite na vodila.
- Posodo na sprednjem delu spustite, tako da obdaja stranski vodili.

Priložena oprema

Vtič aparata

Cev iz plemenitega jekla (za dovod vode)

Vodni filter (filter z aktivnim ogljem)

Vodni filter vstavite za levim predalom hladilnega območja.

Hladilni aparat je opremljen z vodnim filtrom (filter z aktivnim ogljem), ki filtrira svežo vodo za pripravo ledenih kock in uporabo podajalnika vode.

Vodni filter ne filtrira bakterij ali drugih mikroorganizmov iz vode. Vodni filter odstrani klor ter neprijetne vonje in okuse, da se za pripravo ledenih kock in pitne vode uporablja le kakovostna voda.

Vodni filter morate redno menjati.

Vodni sistem lahko deluje tudi brez vodnega filtra, če je na primer v hišni napeljavi nameščen zunanji vodni filter.

Nove vodne filtre lahko kupite na servisu Miele, pri specializiranem prodajalcu z opremo Miele ali po spletu.

Posoda za vodo

Posoda za vodo vstavite za levim predalom hladilnega območja.

Posoda za vodo z zmogljivostjo 1 l oskrbuje podajalnik vode z ohlajeno vodo. Temperatura vode je odvisna od temperature v hladilnem območju.

Filter proti neprijetnim vonjem (sistem Longlife AirClean)

Filtri proti neprijetnim vonjem nevtralizirajo neprijetne vonje v hladilnem območju in ščitijo živila pred morebitnim prenosom vonjev.

Nasvet: Če v hladilnem območju hranite živila z močnim vonjem, je priporočljivo, da začasno vklopite funkcijo SuperCool & AirClean ❄. Aktivnost filtrov proti neprijetnim vonjem se z aktivacijo funkcije SuperCool & AirClean ❄ okrepi, tako da se neprijetni vonji v hladilnem območju še bolj zmanjšajo.

Filtre proti neprijetnim vonjem lahko trajnostno obnovite v pečici ali primerljivem gospodinjskem aparatu s funkcijo klasične pečice in jih nato ponovno uporabite (zahteva za obnovitev se izpiše na prikazovalniku približno vsakih šest mesecev).

Filtre proti neprijetnim vonjem lahko obnovite približno petkrat, po treh letih pa jih morate zamenjati z novimi. Na prikazovalniku se izpiše ustrezna zahteva.

Rabljene filtre proti neprijetnim vonjem lahko zavržete med gospodinjske odpadke.

Nove filtre proti neprijetnim vonjem lahko kupite na servisu Miele, pri specializiranem prodajalcu z opremo Miele ali po spletu (glejte poglavje „Spoznavanje aparata“, odstavek „Dodatna oprema“).

Dodatna oprema

V Mielejevi ponudbi lahko najdete koristno opremo ter čistilna in negovalna sredstva, ki so prilagojeni vašemu hladilnemu aparatu.

V spletni prodajalni Miele, na servisu Miele ali pri specializiranem prodajalcu so na voljo izdelki, ki so posebej prilagojeni hladilnemu aparatu, npr. sredstva za nego aparata in oprema.

Do spletne prodajalne Miele lahko dostopate prek naslednje QR kode:

Pred prvo uporabo

- Odstranite vse embalažne materiale in zaščitne folije.
- Iz notranjosti hladilnega aparata odstranite vse reklamne materiale in nalepke.
- Očistite notranjost aparata in vso opremo.

Priklop hladilnega aparata

- Hladilni aparat priključite na fiksni vodni priključek, kot je opisano v poglavju „Namestitev“, odstavek „Priključek na vodovodno omrežje“.
- Hladilni aparat priključite na električno omrežje, kot je opisano v poglavju „Namestitev“, odstavek „Električni priključek“.

Na prikazovalniku se najprej izpiše Miele, nato pa simbol ⏻.

Vstavljanje filtrov proti neprijetnim vonjem (sistem AirClean) v hladilno območje

⚠ Nevarnost razvoja plesni.

Filtri proti neprijetnim vonjem iz higienskih razlogov ne smejo ostati v hladilnem območju dlje kot šest mesecev, ne da bi jih vmes obnovili ali zamenjali.

Filtre proti neprijetnim vonjem namestite v hladilno območje šele tik pred prvim zagonom hladilnega aparata.

Da izboljšate kakovost filtrov proti neprijetnim vonjem, jih obnovite, preden jih prvič vstavite v hladilno območje.

Upoštevajte napotke v poglavju „Čiščenje in vzdrževanje“, odstavek „Obnovitev filtrov proti neprijetnim vonjem (sistem AirClean) v pečici“.

Vaš hladilni aparat je v hladilnem območju opremljen z dvema filtroma proti neprijetnim vonjem.

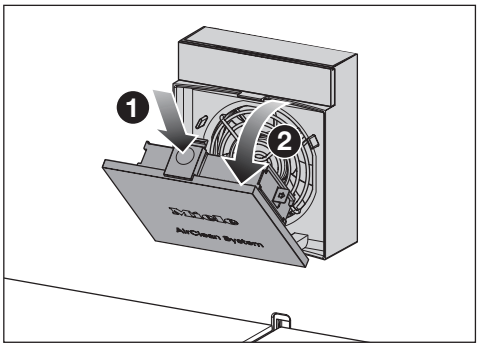

- Pritisnite vdolbino na rumenem jezičku za odpiranje ❶ nad pokrovom ventilatorja in odprite pokrov ❷.

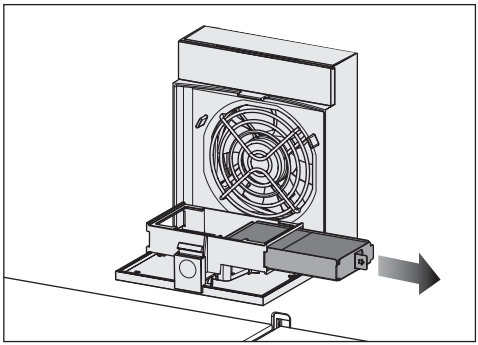

- Izvlecite držalo filtrov proti neprijetnim vonjem iz ležišča.

- Če želite filtra proti neprijetnim vonjem **zamenjati**: odstranite uporabljena filtra proti neprijetnim vonjem iz držala in ju odvrzite med gospodinjske odpadke.

Prosimo, upoštevajte: Držala filtrov ne zavrzite. Držalo filtrov boste ponovno uporabili.

- Držalo filtrov očistite pod tekočo vodo in ga nato obrišite s krpo do suhega.

Filtri proti neprijetnim vonjem vsebujejo aktivno oglje. Aktivno oglje močno pušča barvo.

Pred uporabo preverite, ali so na filtrih proti neprijetnim vonjem vidne poškodbe. Nikoli ne uporabljajte poškodovanega filtra proti neprijetnim vonjem.

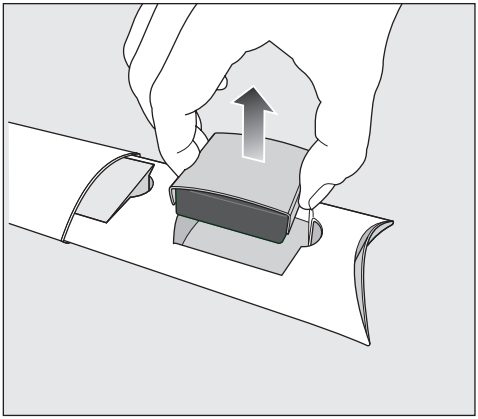

- Iz embalaže vzemite filtra proti neprijetnim vonjem skupaj z zaščito filtra.

⚠ Nevarnost poškodbe zaradi nepravilnega rokovanja.
Filtri proti neprijetnim vonjem se lahko prelomijo.
Pri rokovanju s filtri proti neprijetnim vonjem pazite, da vam ne padejo iz rok.
Ne pritiskajte na satasto strukturo filtrov proti neprijetnim vonjem.

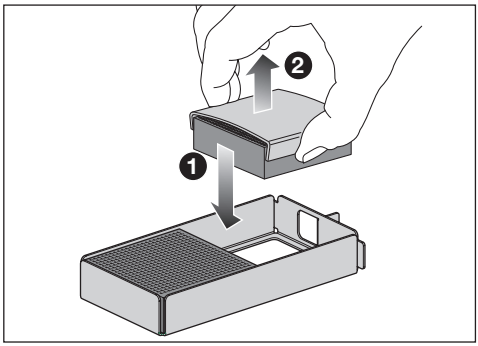

- Nova filtra proti neprijetnim vonjem ❶ vstavite enega za drugim v držalo.
- Odstranite zaščito filtra ❷.
- Držalo filtrov skupaj s filtri proti neprijetnim vonjem vstavite v ležišče.
- Zaprite pokrov ventilatorja.
- Potem ko vstavite filtre proti neprijetnim vonjem, si umijte roke z vodo in milom.

Filtre proti neprijetnim vonjem morate vsakih šest mesecev obnoviti ali zamenjati (glejte poglavje „Čiščenje in vzdrževanje“, odstavek „Obnovitev filtrov proti neprijetnim vonjem (sistem AirClean) v pečici“).
Na prikazovalniku se izpiše ustrezna zahteva.

Nasvet: Če v hladilnem območju hranite živila z močnim vonjem, začasno vklopite funkcijo SuperCool & AirClean. Učinkovitost filtrov proti neprijetnim vonjem se z aktivacijo funkcije SuperCool & AirClean poveča, tako da se neprijetni vonji v hladilnem območju še bolj zmanjšajo.

Vklop hladilnega aparata

- Odprite vrata aparata.
- Tapnite simbol ⏻ na prikazovalniku.

Aparat začne hladiti in osvetlitev notranjosti se prižge.

Takoj ko je dosežena nastavljena temperatura zamrzovanja, simbol in opozorilni zvočni signal ugasneta, prikaz temperature v zamrzovalnem območju pa neprekinjeno sveti.

- Če vas opozorilni zvočni signal moti, tapnite simbol .

Opozorilni zvočni signal ugasne.

Hladilni aparat se ohladi na prednastavljeni temperaturi.

Da bo temperatura dovolj nizka, pustite, da se aparat nekaj ur ohlaja, preden vanj prvič vložite živila. V hladilnik vložite živila šele, ko temperatura doseže nastavljeno vrednost.

V zamrzovalnik vložite živila šele, ko je temperatura v zamrzovalnem delu dovolj nizka (vsaj –18 °C).

Povezava v omrežje

Vaš hladilni aparat je opremljen z integriranim WLAN-modulom. Ta omogoča povezavo z domačim omrežjem in uporabo aplikacije Miele na mobilni končni napravi.

Ko je hladilni aparat enkrat povezan prek omrežja WLAN, se povezava samodejno vzpostavi vsakič, ko ga ponovno vklopite.

Prepričajte se, da je na mestu postavitve hladilnega aparata na voljo dovolj močan signal vašega WLAN-omrežja.

S povezavo hladilnega aparata v WLAN-omrežje se poveča poraba energije, tudi če je aparat izklopljen.

Pametne dodatne funkcije prek aplikacije Miele*

Povezava prek aplikacije Miele vam omogoča dostop do številnih pametnih dodatnih funkcij, kot so:

- priklic informacij o statusu
- uporaba dodatnih koristnih funkcij
- ohranjanje hladilnega aparata na najnovejšem stanju Mielejevega razvoja s posodobitvami programske opreme

Več podrobnosti o pametnih dodatnih funkcijah najdete na Mielejevem spletnem mestu ali v trgovinah Apple App Store® in Google Play™.

* Dodatna digitalna ponudba podjetja Miele & Cie. KG. Obseg funkcij je odvisen od modela in države. Potrebno je strinjanje s splošnimi pogoji poslovanja in politiko zasebnosti za digitalne izdelke in storitve podjetja Miele v aplikaciji Miele. Miele si pridržuje pravico, da kadar koli spremeni ali ukine svoje digitalne ponudbe.

Pogoji za povezavo v omrežje

Pri povezovanju v omrežje morajo biti izpolnjeni naslednji pogoji:

1. Na mestu postavitve je na voljo domače omrežje.
   Pripravljeno imate geslo omrežja WLAN.
2. Na mobilni končni napravi je nameščena aplikacija Miele.
3. V aplikaciji Miele imate Miele uporabniški račun.

Aplikacija Miele

Aplikacijo Miele si lahko brezplačno naložite v trgovini Apple App Store® ali Google Play™.

Prenos iz App Store

NA VOLJO V Google Play

Izvedba Scan & Connect

- Skenirajte QR kodo.

Če ste namestili aplikacijo Miele in imate uporabniški račun, boste preusmerjeni neposredno na povezavo v omrežje.

Če pa aplikacije Miele še niste namestili, boste preusmerjeni v trgovino Apple App Store® ali Google Play Store™.

- Namestite aplikacijo Miele in si ustvarite uporabniški račun.
- Ponovno skenirajte QR kodo.

Aplikacija Miele vas nato vodi skozi nastavitev.

Prvi zagon podajalnika vode

Prepričajte se, da sta vodni filter in posoda za vodo vstavljena.

⚠ Ogrožanje zdravja zaradi oporečne vode.
Voda, ki dlje časa stoji v dovodnih ceveh, je lahko oporečna in ogroža vaše zdravje.
Prva dva litra vode po prvem zagonu zavrzite, saj se ta voda uporabi za izpiranje cevi za dovod vode.
Če je bil hladilni aparat izključen več kot pet dni ali če dlje časa niste uporabljali podajalnika vode, je pred prvim zagonom potrebno izpiranje.

- Odprite leva vrata aparata.

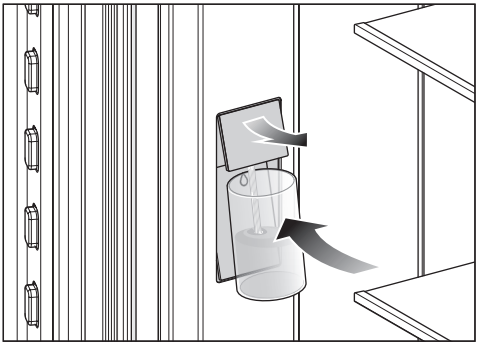

- S kozarcem pritisnite ob spodnjo površino ◊ (kontaktno stikalo) podajalnika vode.

Zgornja izpustna enota se premakne navzven: izhaja zrak ali voda priteče v kozarec.

- Kozarec držite ob kontaktnem stikalu ◊ toliko časa, dokler voda ne teče v enakomernem curku.

Nasvet: Odprtino kozarca držite tik ob izpustni enoti. Napolnjeni kozarec počasi odmaknite. Tako preprečite brizganje.

Vodni sistem je zdaj odzračen.

- Nastavek za izpust vode očistite s čisto gobasto krpo, mlačno vodo in malo sredstva za ročno pomivanje posode.

Prvi zagon ledomata

Prepričajte se, da sta vodni filter in posoda za vodo vstavljena.

⚠ Ogrožanje zdravja zaradi oporečne vode.
Voda, ki dlje časa stoji v dovodnih ceveh, je lahko oporečna in ogroža vaše zdravje.
Po prvem zagonu izperite vodni sistem, tako da iz podajalnika vode natočite dva litra vode in jo zavržete. **Ali** pa zavrzite ledene kocke, ki se izdelajo v 48 urah po prvi pripravi ledenih kock. Voda se uporabi za prvo izpiranje cevi za dovod vode.
To velja tako za prvi zagon kot tudi za primere, kadar je ledomat dlje časa (več kot pet dni) izklopljen.

- Izperite vodni sistem, tako da iz podajalnika vode natočite dva litra vode in jo zavržete.
- **Ali** pa zavrzite ledene kocke, ki se izdelajo v 48 urah po prvi pripravi ledenih kock.
- **Očistite posodo za ledene kocke, kot je opisano v nadaljevanju:**
- Odprite zgornji zamrzovalni predal in po potrebi izpraznite posodo za ledene kocke.
- Zaprite zamrzovalni predal.
- Tapnite simbol ⚙.
- Povlecite po zaslonu v levo ali desno, dokler se v sredini ne pojavi simbol ◊.

- Tapnite simbol ⓐ.

Posoda za ledene kocke se čez nekaj časa obrne v položaj za čiščenje.

Ko se posoda za ledene kocke ustavi, se na prikazovalniku pojavi simbol ⓥ.

- Za izhod iz tega nastavitvenega nivoja tapnite simbol ⮌.
- Odprite zgornji zamrzovalni predal.

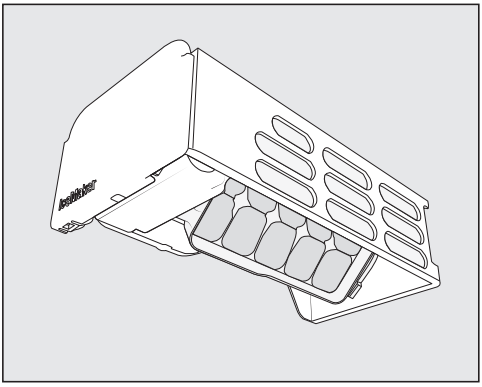

- Posodi za ledene kocke očistite z mlačno vodo in malo sredstva za ročno pomivanje. Površine temeljito sperite še s čisto vodo ter jih obrišite s krpo do suhega.
- Zaprite zamrzovalni predal.
- Po čiščenju tapnite prikaz ⓥ.

Slišite lahko, kako se posoda za ledene kocke ponovno obrne v izhodiščni položaj.

Priprava ledenih kock se avtomatsko začne.

Vklop ledomata 🕮

⚠ Ogrožanje zdravja zaradi oporečne vode.
Voda, ki dlje časa stoji v dovodnih ceveh, je lahko oporečna in ogroža vaše zdravje.
Prva dva litra vode po prvem zagonu zavrzite, saj se ta voda uporabi za izpiranje cevi za dovod vode.
Če je bil hladilni aparat izključen več kot pet dni ali če dlje časa niste uporabljali podajalnika vode, je pred prvim zagonom potrebno izpiranje.

- Zaprite zgornji zamrzovalni predal.
- Tapnite simbol ⚙.
- Povlecite po zaslonu v levo ali desno, dokler se v sredini ne pojavi simbol 🕮.
- Tapnite simbol 🕮.

Če je ledomat vklopljen, simbol 🕮 sveti oranžno.

- Za izhod iz nastavitvenega nivoja tapnite simbol ⮌.

Ledomat se napolni z vodo. Ledene kocke po postopku zamrzovanja padejo v predal za ledene kocke. Ko je predal za ledene kocke poln, se priprava ledenih kock samodejno ustavi.

Po prvem zagonu lahko traja do 24 ur, da iz ledomata v predal padejo prve ledene kocke.

Prvi zagon vlažilnika (humidifier)

Odstranjevanje posode za vodo za vlažilnik

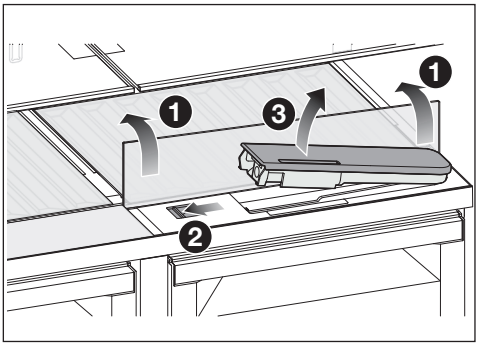

- Pritisnite na zadnji, zunanji vogal steklene police ❶.

Steklena polica se spredaj dvigne.

- Stekleno polico dvignite proti zadnji strani.

Steklena polica stoji navpično.

- Drsnik ❷ potisnite v levo.

Posoda za vodo ❸ izskoči iz odprtine.

- Posodo za vodo vzemite iz aparata.

Čiščenje posode za vodo za vlažilnik

Posoda za vodo je bila že odstranjena.

- Posodo za vodo razstavite na dva dela in ju pomijte ročno ali v pomivalnem stroju.

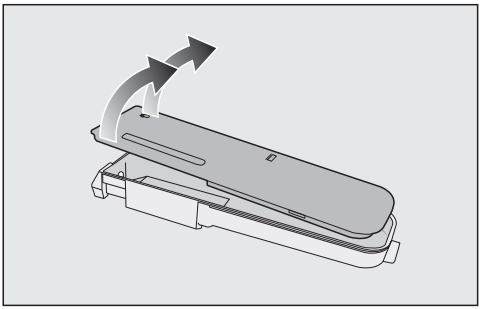

- Pokrovček previdno dvignite prek zapornih elementov.
- Pokrovček rahlo premaknite naprej in nazaj ter ga snemite navzgor.

Polnjenje in vstavljanje posode za vodo vlažilnika

⚠ Ogrožanje zdravja zaradi onesnažene vode.
Uporaba onesnažene vode lahko povzroči zastrupitve.
Posodo za vodo polnite izključno s svežo pitno vodo.

⚠ Ogrožanje zdravja zaradi oporečne vode.
Voda, ki dlje časa stoji v posodi za vodo, je lahko oporečna in ogroža vaše zdravje.
Če hladilni aparat, hladilno območje ali vlažilnik ne delujejo več kot dva dni, očistite posodo za vodo in jo napolnite s svežo pitno vodo.
Če je bil počitniški način vklopljen več kot dva tedna, očistite posodo za vodo in jo napolnite s svežo pitno vodo.

⚠ Nevarnost škode na aparatu zaradi neustrezne tekočine.
Tekočine, ki vsebujejo sladkor, lahko uničijo vlažilnik.
Posodo za vodo polnite izključno s svežo pitno vodo.

Količina vode v posodi za vodo zadostuje za približno štiri mesece.

- Vzemite posodo za vodo iz aparata in jo napolnite s pitno vodo do oznake.
- Ponovno vstavite posodo za vodo, tako da se zaskoči na svoje mesto.
- Spustite stekleno polico navzdol.

Vklop vlažilnika

Pred vklopom vlažilnika zaprite pokrov vlažnega predala (nastavitev).

- Tapnite simbol .
- Povlecite po zaslonu v levo ali desno, dokler se v sredini ne pojavi simbol .
- Tapnite simbol .
- Povlecite po zaslonu v levo, dokler ni v sredini prikazana želena intenzivnost vlažilnika (1: minimalno vlaženje; 3: maksimalno vlaženje).
- Za potrditev tapnite želeno nastavitev.

Simbol sveti oranžno.

- Za izhod iz nastavitvenega nivoja tapnite .

Izklop hladilnega aparata

Celoten hladilni aparat lahko izklopite v nastavitvenem načinu .

- Tapnite simbol .
- Povlecite po zaslonu v levo ali desno, dokler se v sredini ne pojavi simbol .
- Tapnite simbol .

Hlajenje in osvetlitev notranjosti se izklopita.

Na prikazovalniku se pojavi simbol .

Upoštevajte: Hladilni aparat ni ločen od električnega omrežja, če je zgolj izklopljen.

Ločen izklop hladilnega ali zamrzovalnega območja

- Dotaknite se prikaza temperaturnega območja, ki ga želite izklopiti.
- Povlecite po zaslonu v desno, dokler se v sredini ne pojavi simbol .
- Tapnite simbol .

Prikaz za izbrano temperaturno območje ugasne. Na prikazovalniku se pojavi simbol .

Izbrano temperaturno območje je izklopljeno.

Drugi prikaz temperature še naprej sveti.

Ponoven vklop hladilnega ali zamrzovalnega območja

- V ustreznem prikazu temperature tapnite simbol .
- Tapnite simbol .

Želeno temperaturno območje je ponovno vklopljeno.

Ob daljši odsotnosti upoštevajte

Če boste hladilni aparat pred daljšo odsotnostjo izklopili, očistili pa ne, obstaja pri zaprtih vratih aparata nevarnost razvoja plesni.
Aparat obvezno očistite.

Če hladilnega aparata dlje časa ne boste uporabljali, upoštevajte naslednje:

- Hladilni aparat popolnoma izpraznite.
- Povsem izpraznite predal za ledene kocke.

⚠ Nevarnost poškodbe ledomata.
Če med delovanjem aparata zaprete dovod vode, ledomat pa še naprej deluje, lahko dovodna cev zaledeni.
Kadar prekinete dovod vode (npr. med dopustom), izklopite tudi ledomat.

- Izklopite ledomat.
- Izklopite hladilni aparat.
- Izvlecite omrežni vtič ali izklopite varovalko hišne inštalacije.
- Izpraznite posodo za vodo vlažilnika in jo shranite očiščeno in suho.
- Zaprite zaporno pipo dovoda vode.
- Zamenjajte vodni filter (filter z aktivnim ogljem).
- Iz hladilnega območja odstranite filtre proti neprijetnim vonjem in jih obnovite, tik preden jih vstavite nazaj v hladilno območje.
- Da se bo hladilni aparat lahko zadostno zračil in da ne bo prišlo do razvoja neprijetnega vonja, ga očistite in pustite njegova vrata odprta.

Zadnji dve navodili upoštevajte tudi, če hladilni del za daljše obdobje ločeno izklopite.

Prikaz temperature

Med normalnim delovanjem sta na prikazovalniku izpisani **srednja, dejanska temperatura hladilnega dela** in **najvišja temperatura zamrzovalnega dela**, ki sta trenutno v hladilnem aparatu.

Odvisno od temperature okolice in nastavitve lahko traja nekaj ur, preden je dosežena in trajno prikazana želena temperatura.

Temperatura v hladilnem aparatu se načeloma tem bolj **zviša**:

- čim pogosteje in za čim dlje časa odpirate vrata,
- čim več živil je shranjenih v njem,
- čim toplejša so živila, ki jih shranite vanj,
- čim višja je temperatura okolice hladilnega aparata. Hladilni aparat je predviden za uporabo v določenem klimatskem razredu (območje temperature okolice), katerega meje morate upoštevati.

Možne nastavitve temperature v hladilnem območju

V hladilnem območju priporočamo temperaturo **4 °C**.

Pri nastavitvi temperature 4 °C in ustrezni higieni se upočasni razmnoževanje bakterij, npr. salmonele in listerije, ki lahko povzročita hude zastrupitve s hrano.

Temperaturo v hladilnem območju lahko nastavite med **3 °C in 9 °C**.

Temperatura v območju PerfectFresh Active se avtomatsko uravnava med **0 °C in 3 °C**. Temperaturo lahko po potrebi stopenjsko nekoliko spremenite (glejte poglavje „Prilagajanje nastavitev“).

Možne nastavitve temperature v zamrzovalnem območju

⚠ Ogrožanje zdravja zaradi uživanja pokvarjenih živil.
Za zamrzovanje svežih živil je potrebna temperatura **–18 °C**. Upoštevajte, da se pri višji temperaturi skrajša trajnost živil.

Za zamrzovanje in dolgoročno shranjevanje zamrznjenih živil nastavite temperaturo **–18 °C** ali nižjo.

Nasvet: Pri stalni temperaturi v zamrzovalnem območju –18 °C in ustrezni higieni lahko izkoristite maksimalen čas shranjevanja živil in zmanjšate količino zavrženih živil.

Temperaturo v zamrzovalnem območju lahko nastavite v območju od **–15 °C do –24 °C**.

Nastavitev temperature v hladilnem/zamrzovalnem delu

- Dotaknite se prikaza temperature dela aparata, katerega temperaturo želite nastaviti.
- Povlecite po zaslonu v levo ali desno, dokler ni v sredini prikazana želena temperatura.
- Za potrditev tapnite želeno temperaturo.

Prikaz temperature se ponovno preklopi na dejansko temperaturo hlajenja in zamrzovanja, ki je trenutno v aparatu.

Vklop funkcije SuperCool & AirClean ❄

Funkcijo SuperCool & AirClean ❄ morate vklopiti, **preden vložite** v aparat večje količine živil ali pijač.

Če je vklopljena ta funkcija, je lahko delovanje aparata glasnejše.

- Tapnite simbol SuperCool & AirClean ❄ v prikazu temperature za hladilno območje.

Simbol ❄ sveti oranžno.

- Zapustite ta nastavitveni nivo, tako da tapnete prikaz temperature.

Izklop funkcije SuperCool & AirClean ❄

Funkcija pospešenega hlajenja ❄ se avtomatsko izklopi po približno 18 urah. Hladilni aparat deluje naprej z normalno hladilno zmogljivostjo.

Nasvet: Če želite prihraniti energijo, lahko funkcijo predčasno izklopite.

- Tapnite simbol SuperCool & AirClean ❄ v prikazu temperature za hladilno območje.

Simbol ❄ ne sveti več oranžno.

- Zapustite ta nastavitveni nivo, tako da tapnete prikaz temperature.

Vklop funkcije SuperFrost ❄

Funkcijo SuperFrost ❄ morate vklopiti približno **šest ur prej, preden vložite** živilo, ki ga želite zamrzniti. Za uporabo **maksimalne zmogljivosti zamrzovanja** pa morate funkcijo SuperFrost ❄ vklopiti **24 ur prej**.

Funkcije SuperFrost **ni treba** vklopiti,

- če v aparat vložite že zamrznjena živila;
- če v enem dnevu zamrznete samo do 2 kg živil.

■ Tapnite simbol SuperFrost ❄ v prikazu temperature zamrzovalnega območja.

Simbol ❄ sveti oranžno.

■ Zapustite nastavitveni nivo, tako da tapnete prikaz temperature.

Izklop funkcije SuperFrost ❄

Funkcija SuperFrost ❄ se avtomatsko izklopi po največ 72 urah.

Nasvet: Če želite prihraniti energijo, lahko funkcijo predčasno izklopite.

■ Tapnite simbol SuperFrost ❄ v prikazu temperature zamrzovalnega območja.

Simbol ❄ ne sveti več oranžno.

■ Zapustite nastavitveni nivo, tako da tapnete prikaz temperature.

Shranjevanje živil v hladilnem delu

⚠ Nevarnost požara zaradi električnih naprav.

Uporaba električnih naprav v hladilnem aparatu lahko povzroči iskrenje.

V hladilnem aparatu ne uporabljajte nobene električne naprave.

Različna območja hlajenja

Zaradi naravnega kroženja zraka se v hladilnem delu ustvarijo različna temperaturna območja.

Hladen zrak, ki je težji, se zadržuje v spodnjem območju hladilnega dela. Različna hladilna območja lahko izkoristite pri shranjevanju živil.

Ta hladilni aparat nudi avtomatsko porazdelitev temperature (DynaCool). Vsakič, kadar hladilni aparat vklopi hlajenje hladilnega območja, se avtomatsko vključi tudi ventilator. S tem se hlad v hladilnem območju enakomerno razporedi in različna temperaturna območja v hladilniku niso več tako izrazita. Vsa shranjena živila se tako hladijo s približno enako temperaturo.

Najtoplejše območje

Najtoplejše območje v hladilnem delu je povsem zgoraj v sprednjem območju in v vratih. V teh območjih shranjujte npr. maslo, da ostane dovolj mehko za mazanje, in sir, ki bo tako ohranil svojo aromo.

Najhladnejše območje

Najhladnejše mesto v hladilnem območju je neposredno nad vmesno ploščo do območja PerfectFresh Active in ob hrbtni steni. Še nižje temperature pa so seveda v predalih območja PerfectFresh Active.

Pri nastavitvi temperature 4 °C in ustrezni higieni se upočasni razmnoževanje bakterij, npr. salmonele in listerije, ki lahko povzročita hude zastrupitve s hrano.

Ta del hladilnega območja in območje PerfectFresh Active zato uporabite za shranjevanje vseh občutljivih in lahko pokvarljivih živil, kot so:

- ribe, meso, perutnina;
- klobase, pripravljene jedi;

- jedi/peciva iz jajc ali smetane;
- sveže testo in testo za kolače, pice, quiche;
- siri in drugi izdelki iz surovega mleka;
- humus, zelenjavni namazi, rastlinski nadomestki za skuto;
- pripravljena zelenjava, pakirana v folijo;
- na splošno vsa sveža živila, katerih rok uporabe je odvisen od temperature shranjevanja, ki mora biti najmanj 4 °C.

Shranjevanje zapakiranih ali nezapakiranih živil?

Živila shranjujte v hladilnem območju zapakirana ali dobro pokrita (v območju PerfectFresh Active so izjeme).
Tako boste preprečili, da bi se živilo navzelo vonja drugega živila, se izsušilo ali da bi prišlo do prenosa morebitnih mikroorganizmov. To je še posebej pomembno pri shranjevanju živil živalskega izvora. Pazite, da živila, kot so surove ribe in meso, ne pridejo v stik z drugimi živili.

S pravilno nastavitvijo temperature in ustrezno higieno se lahko trajnost živila bistveno podaljša. Tako se izognete zavrženi hrani.

Živila, bogata z beljakovinami

Živila, ki vsebujejo veliko beljakovin, se hitreje pokvarijo. To pomeni, da se npr. lupinarji in raki hitreje pokvarijo kot ribe, te pa se pokvarijo hitreje kot meso.

Shranjevanje živil v območju PerfectFresh Active

Območje PerfectFresh Active

Območje PerfectFresh Active izpolnjuje zahteve DIN EN 62552:2025, ki veljajo za predele za hladno skladiščenje.

V območju PerfectFresh Active so optimalni pogoji za shranjevanje sadja, zelenjave, rib, mesa in mlečnih izdelkov. Živila ostanejo bistveno dlje sveža ter ohranijo okus in vitamine.

Ne pozabite, da je za dober rezultat shranjevanja odločilno dobro izhodiščno stanje živila.

Temperatura se avtomatsko uravnava med **0 °C in 3 °C**.
To so nižje temperature kot v običajnem hladilnem območju in so optimalne za shranjevanje neobčutljivih živil.
Ker se pri teh temperaturah trajnost živil podaljša, jih lahko hranite bistveno dlje, ne da bi se izgubila njihova svežina.

Živila vzemite ven približno 30–60 minut pred uživanjem. Šele pri sobni temperaturi se namreč lahko razvijeta njihova aroma in okus.

Vlažnost zraka lahko uravnavate tako, da ustreza shranjenim živilom.
Dodatno vlago v vlažni predal dovaja **vlažilnik**. Shranjeno sadje in zelenjava se tako ob vsakem odpiranju vrat in približno vsakih 90 minut navlažita z vodo. Pri povečani zračni vlažnosti živila ohranijo svojo lastno vlažnost in se ne izsušijo tako hitro.

Vlažni predal



Zračna vlažnost je glede na položaj pokrova predala nepovečana ◊ ali povečana ◊◊◊.

Povečana zračna vlažnost ◊◊◊

Pri tej nastavitvi je predal kot vlažni predal primeren za shranjevanje sadja in zelenjave.

Če so shranjena živila nezapakirana, je zračna vlažnost načeloma odvisna od vrste in količine vloženih živil.

Pri povečani zračni vlažnosti v vlažnem predalu lahko začne nastajati kondenzat.
Če se vam zdi, da se je ustvarilo preveč kondenzata in da to lahko negativno vpliva na živila, postopajte na naslednji način:
Kondenzat obrišite s krpo.
Odprite pokrov predala, tako da izberete položaj „nepovečana zračna vlažnost ◊“.
Izklopite vlažilnik.

Izbira povečane zračne vlažnosti ◊◊◊

- Napolnite posodo za vodo vlažilnika (glejte poglavje „Prvi zagon“, odstavek „Polnjenje in vstavljanje posode za vodo vlažilnika“).
- V nastavitvenem načinu vklopite vlažilnik (humidifier).

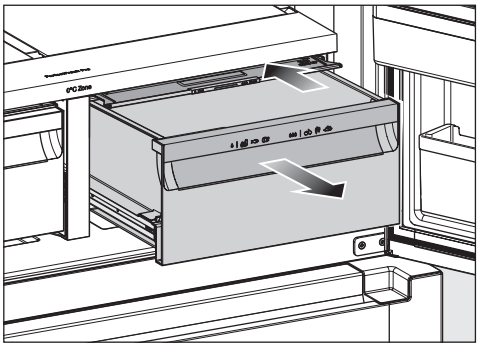

- Odprite vlažni predal.
- Pokrov predala potisnite do konca nazaj.

Pokrov predala je zaprt.

Nepovečana zračna vlažnost ◊

Pri nastavitvi ◊ vlažni predal postane suhi predal (glejte odstavek „Suhi predal“).

Izbira nepovečane zračne vlažnosti ◊

Pri tej nastavitvi ◊ mora biti vlažilnik izklopljen, saj pri odprtem pokrovu meglica vlage uhaja iz predala in lahko ustvarja kondenzat.

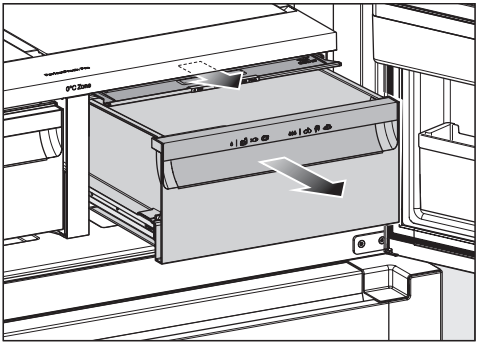

- Odprite vlažni predal.
- Pokrov predala povlecite do konca naprej.

Pokrov predala je odprt.

Če živilo sega čez rob predala, se lahko pri potiskanju predala spremeni položaj njegovega pokrova in pokrov se zapre.

Pri polnjenju predala pazite, da se živila ne dotikajo pokrova od spodaj.

Suhi predal

◊ | 🐟 🥩

Zračna vlažnost ni povečana ◊.

Suhi predal je zelo primeren za shranjevanje lahko pokvarljivih živil, kot so:

- sveže ribe, lupinarji in raki;
- meso, perutnina, klobase;
- delikatesne solate;
- mlečni izdelki, kot so mleko, jogurt, sir, smetana, skuta ipd.;
- rastlinski izdelki, kot so tofu, ovseni napitki, humus, zelenjavni namazi, nadomestki mesa in sira ipd.;
- poleg tega lahko tu shranjujete živila vseh vrst, ki so zapakirana.

Živila, ki vsebujejo veliko beljakovin, se hitreje pokvarijo.
To pomeni, da se npr. lupinarji in raki hitreje pokvarijo kot ribe, te pa se pokvarijo hitreje kot meso.
Iz higienskih razlogov ta živila shranjujte samo **pokrita ali zapakirana**.

Če z rezultatom hlajenja shranjenih živil niste zadovoljni (npr. če živila že po kratkem času hranjenja v aparatu delujejo uvela), še enkrat preverite naslednje:

- Shranjujte samo sveža živila. Stanje živila ob vlaganju v hladilnik je odločilno za njegovo svežino.
- Preden živila vložite v območje PerfectFresh Active, očistite predale.
- Zelo mokra živila pred shranjevanjem odcedite.
- V območju PerfectFresh Active ne hranite živil, ki so občutljiva za nizke temperature.
- Za shranjevanje živil izberite ustrezni predal območja PerfectFresh Active ter pravilen položaj pokrova predala (nepovečana zračna vlažnost ◊ ali povečana zračna vlažnost ◊◊◊).
- Povečana zračna vlažnost ◊◊◊ v vlažnem predalu je dosežena zgolj z vlago, ki jo vsebujejo shranjena živila, če ta hranite nepakirana. Čim več živil je shranjenih v predalu, tem višja je vlažnost.
- Predalov ne napolnite preveč.
- Če se vam pri nastavitvi ◊◊◊ zdi, da se je ustvarilo preveč kondenzata in da to lahko negativno vpliva na živila:

- Kondenzat obrišite s krpo.
- V predal vložite rešetko ali podoben pripomoček, da živila niso v stiku z vlago.
- Odprite pokrov predala, tako da izberete položaj „nepovečana zračna vlažnost ◊“, in izklopite vlažilnik ⏢.

- Če pa je zračna vlažnost kljub nastavitvi ◊◊◊ prenizka, živila zapakirajte v neprodušno embalažo.
- Če se vam zdi, da je temperatura v območju PerfectFresh Active previsoka ali prenizka, jo skušajte najprej uravnati prek hladilnega območja, tako da v njem spremenite temperaturo za 1 do 2 °C. Temperaturo morate zvišati najpozneje takrat, ko se na dnu predalov PerfectFresh Active začnejo nabirati kristali ledu, saj se lahko v nasprotnem primeru poslabša kakovost živil.
- Če sprememba temperature v hladilnem območju ne zadostuje, spremenite temperaturo v območju PerfectFresh Active (glejte poglavje „Prilagajanje nastavitev“).

Zamrzovanje in shranjevanje svežih živil

Pred vlaganjem živil

Za zamrzovanje uporabite samo sveža in neoporečna živila.

- Če zamrznete več kot 2 kg svežih živil, vklopite funkcijo SuperFrost ❄ šest ur prej, preden jih vložite v aparat.
- Če zamrznete še več svežih živil, vklopite funkcijo SuperFrost ❄ 24 ur prej, preden jih vložite v aparat.

Živila, ki so že zamrznjena, tako dobijo „rezervo hladu“.

Vlaganje živil v zamrzovalnik

⚠ Nevarnost poškodb zaradi prevelike obremenitve.
Prevelika obremenitev lahko privede do poškodb izvlečnih vozičkov.
Upoštevajte maksimalno količino polnjenja posameznega vozička:
zgornji izvlečni voziček = 34 kg
plitvi predal v spodnjem izvlečnem vozičku = 28 kg
spodnji izvlečni voziček = 24 kg

Živila, ki jih zamrzujete, se ne smejo dotikati že zamrznjenih živil, sicer se slednja začnejo tajati.

- Paketi živil se med zamrzovanjem lahko sprimejo skupaj ali na druge površine, zato pazite, da so ob vlaganju v aparat suhi.

– majhna količina živil za zamrzovanje

- Živila razporedite na zgornji izvlečni voziček, tako da čim hitreje zamrznejo do samega jedra.

– maksimalna količina živil za zamrzovanje (glejte napisno ploščico)

- Živila porazdelite v oba izvlečna vozička, tako da čim hitreje zamrznejo do samega jedra.

Po zamrzovanju upoštevajte

- Funkcijo SuperFrost ❄ predčasno izklopite, takoj ko se živila dovolj ohladijo.

Hitro hlajenje pijač

Za hitro hlajenje pijač v hladilnem območju vklopite funkcijo SuperCool & AirClean ❄.

Za hlajenje večjih količin pijač ali dodatnih steklenic v zamrzovalnem območju v nastavitvenem načinu ⚙ izberite funkcijo načina za zabave 🍹.

Če v zamrzovalno območje vložite steklenice pijače, da bi se hitro ohladile, jih morate vzeti iz aparata **najkasneje po eni uri**. Steklenice lahko počijo.

Podajalnik vode

Podajalnik vode potrebuje za svoje delovanje priključek na vodovodno omrežje. Namestiti morate vodni filter in posodo za vodo. Če ne uporabljate vodnega filtra, ga lahko nadomestite z dodatno posodo za vodo (na voljo kot dodatna oprema).

Vsi materiali, uporabljeni v podajalniku vode, so brez vonja in okusa.

Nalivanje vode

⚠ Ogrožanje zdravja zaradi oporečne vode.
Voda, ki dlje časa stoji v dovodnih ceveh, je lahko oporečna in ogroža vaše zdravje.
Prva dva litra vode po prvem zagonu zavrzite, saj se ta voda uporabi za izpiranje cevi za dovod vode.
Če je bil hladilni aparat izključen več kot pet dni ali če dlje časa niste uporabljali podajalnika vode, je pred prvim zagonom potrebno izpiranje.

Po prvem zagonu je v vodnem krogotoku lahko prisoten zrak. Natakajte vodo, dokler v njej ni več vidnih zračnih mehurčkov.

Če podajalnika vode daljši čas ne uporabljate, ima lahko voda postan okus. Voda bo imela najboljšo kakovost, če jo boste redno natakali.

Nasvet: Odprtino kozarca držite tik ob izpustni enoti. Napolnjeni kozarec počasi odmaknite. Tako preprečite brizganje.

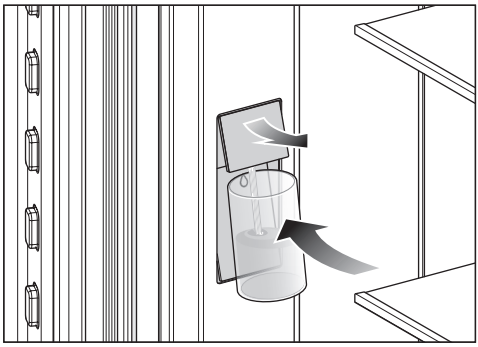

- S kozarcem pritisnite ob spodnjo površino podajalnika vode (kontaktno stikalo).

Zgornja izpustna enota podajalnika se pomakne navzven in voda priteče v kozarec.

- Kozarec držite ob kontaktnem stikalu toliko časa, dokler ne natočite želene količine vode.

Ohlajena voda teče, dokler uporabljate podajalnik vode.
Čez pribl. 60 sekund se natakanje vode avtomatsko prekine. Če potrebujete več vode, počakajte pet sekund in nato znova pritisnite podajalnik vode.

Če podajalnik vode aktivirate večkrat zaporedoma, se natakanje vode ustavi. Po nekaj minutah lahko vodo ponovno natočite.

Ledomat

⚠ Ogrožanje zdravja zaradi oporečne vode.
Voda, ki dlje časa stoji v dovodnih ceveh, je lahko oporečna in ogroža vaše zdravje.
Prva dva litra vode, ki ju natočite iz podajalnika vode po prvem zagonu, zavrzite, saj se ta voda uporabi za izpiranje cevi za dovod vode.
Če je ledomat izklopljen več kot pet dni, ga morate pred ponovnim prvim zagonom sprati.

Z ledomatom lahko pripravljate ledene kocke samo v količinah, običajnih za gospodinjstva.

Ledomat za svoje delovanje potrebuje priključek na vodovodno omrežje. Namestiti morate vodni filter in posodo za vodo. Če ne uporabljate vodnega filtra, ga lahko nadomestite z dodatno posodo za vodo (na voljo kot dodatna oprema).

Količina pripravljenih ledenih kock je odvisna od temperature v zamrzovalnem območju. **Čim nižja je temperatura, tem več ledenih kock se izdela v določenem času.**

Po prvem zagonu lahko traja do 24 ur, da iz ledomata v predal padejo prve ledene kocke.

Po ponovnem izklopu in vklopu ledomata pa ta postopek traja največ šest ur.

Kadar je posoda za ledene kocke odstranjena iz aparata, se priprava ledu ne prekine. Ledene kocke lahko padejo v spodnji zamrzovalni predal.
Izklopite ledomat.
Posodo za ledene kocke odstranite za čim krajši čas.

Ko je predal za ledene kocke napolnjen do določene višine, se priprava ledenih kock avtomatsko prekine. Predal se ne napolni do roba.

Nasvet: Predal za ledene kocke morate redno prazniti. To morate storiti najpozneje takrat, ko več kot en teden ne uporabite ledu. Tako imate vedno svež led, ledene kocke pa se ne sprimejo med sabo.

Če ledenih kock ne potrebujete, lahko ledomat izklopite neodvisno od zamrzovalnega območja.

Če je ledomat izklopljen, lahko v predalu za ledene kocke zamrznete živila do višine največ 10 cm.

Prilagajanje nastavitev

	Nastavitveni način
	Vklop ali izklop načina za zabave.
	Vklop ali izklop počitniškega načina.
	Vklop ali izklop ledomata.
	Vklop ali izklop funkcije QuickIce (vidna samo, če je ledomat vklopljen)
	Vklop, začasna deaktivacija ali popolni izklop funkcije zaklepanja.
	Izklop hladilnega aparata.
	Vklop ali izklop načina Sabbat.
	Priklic različice načina Sabbat.
	Spreminjanje časa do vklopa alarma ob odprtih vratih.
	Spremenite stopnjo temperature v območjih PerfectFresh.
	Vklop ali izklop vlažilnika ali nastavitev intenzivnosti vlažilnika
	Povezava v omrežje
APP / WPS	Prva povezava v omrežje.
	Aktivacija ali deaktivacija brezžične povezave.
	Ponastavitev konfiguracije omrežja.
	Vklop ali izklop tona tipk.
	Sprememba glasnosti ali popoln izklop opozorilnih in zvočnih signalov.
	Sprememba svetlosti prikazovalnika.
°C/°F	Sprememba enote za temperaturo.
	Izklop sejemenske nastavitve (vidno samo, če je funkcija vklopljenja).

	Ponastavitev vrednosti na stanje ob dobavi.
i	Priklic informacij o vašem hladilnem aparatu.
	Aktivirajte prikaz sistema AirClean.
	Aktivirajte prikaz vodnega filtra.
	Položaj za čiščenje posode za ledene kocke (viden samo, če je ledomat vklopljen)
	Vklopite ali izklopite način čiščenja.

Medtem ko ste v nastavitvenem načinu, so alarm ob odprtih vratih in drugi opozorilni signali izklopljeni.

Vklop načina za zabave

Funkcijo načina za zabave morate vklopiti približno štiri ure pred shranjevanjem živil.

- Tapnite simbol.
- Povlecite po zaslonu v levo ali desno, dokler se v sredini ne pojavi simbol.
- Tapnite simbol.

Če je vklopljen način za zabave, simbol sveti oranžno.

- Za izhod iz nastavitvenega nivoja tapnite simbol.

Če je vklopljen način za zabave, so avtomatsko vklopljeni:

- funkcija SuperFrost
- funkcija SuperCool & AirClean
- ledomat s funkcijo QuickIce

Izklop načina za zabave

Funkcija načina za zabave se avtomatsko izklopi po 24 urah.

Če želite varčevati z energijo, lahko funkcijo načina za zabave predčasno izklopite sami, takoj ko se živila dovolj ohladijo ali ko se je ustvarilo dovolj ledenih kock.

- Tapnite simbol.
- Povlecite po zaslonu v levo ali desno, dokler se v sredini ne pojavi simbol.
- Tapnite simbol.

Ko je način za zabave izklopljen, simbol sveti belo.

- Za izhod iz nastavitvenega nivoja tapnite simbol.

Vklop počitniškega načina

- Tapnite simbol.
- Povlecite po zaslonu v levo ali desno, dokler se v sredini ne pojavi simbol.
- Tapnite simbol.

Če je vklopljen počitniški način, simbol sveti oranžno.

- Za izhod iz nastavitvenega nivoja tapnite simbol.

⚠ Ogrožanje zdravja zaradi uživanja pokvarjenih živil.

Če je temperatura v hladilnem območju dalj časa višja od 4 °C, se lahko skrajša trajnost živil in poslabša njihova kakovost.

Funkcijo počitniškega načina vedno vklopite samo za omejen čas.

V tem času ne shranjujte nobenih občutljivih in lahko pokvarljivih živil, kot so sadje, zelenjava, ribe, meso in mlečni izdelki.

Po izklopu funkcije očistite hladilno območje in obnovite filter proti neprijetnim vonjem.

Izklop počitniškega načina

- Tapnite simbol.
- Povlecite po zaslonu v levo ali desno, dokler se v sredini ne pojavi simbol.
- Tapnite simbol.

Ko je počitniški način izklopljen, simbol sveti belo.

- Za izhod iz nastavitvenega nivoja tapnite simbol.

Vklop ledomata

⚠ Ogrožanje zdravja zaradi oporečne vode.
Voda, ki dlje časa stoji v dovodnih ceveh, je lahko oporečna in ogroža vaše zdravje.
Prva dva litra vode po prvem zagonu zavrzite, saj se ta voda uporabi za izpiranje cevi za dovod vode.
Če je bil hladilni aparat izključen več kot pet dni ali če dlje časa niste uporabljali podajalnika vode, je pred prvim zagonom potrebno izpiranje.

Ko je funkcija vklopljena, se poraba energije nekoliko poveča. Poleg tega je lahko delovanje aparata glasnejše.

- Zaprite zgornji zamrzovalni predal.
- Tapnite simbol ⚙.
- Povlecite po zaslonu v levo ali desno, dokler se v sredini ne pojavi simbol.
- Tapnite simbol.

Če je ledomat vklopljen, simbol sveti oranžno.

- Za izhod iz nastavitvenega nivoja tapnite simbol ⮌.

Ledomat se napolni z vodo. Ledene kocke po postopku zamrzovanja padejo v predal za ledene kocke. Ko je predal za ledene kocke poln, se priprava ledenih kock samodejno ustavi.

Po prvem zagonu lahko traja do 24 ur, da iz ledomata v predal padejo prve ledene kocke.

Po izklopu in ponovnem vklopu ledomata ta postopek traja največ šest ur.

Izklop ledomata

Če ledenih kock dlje časa ne boste potrebovali in želite, da se ne izdelujejo, morate ledomat povsem izklopiti.

- Tapnite simbol ⚙.
- Povlecite po zaslonu v levo ali desno, dokler se v sredini ne pojavi simbol.
- Tapnite simbol.

Če je ledomat izklopljen, simbol sveti belo.

- Za izhod iz nastavitvenega nivoja tapnite simbol ⮌.

Vklop funkcije QuickIce

Ko je funkcija vklopljena, se poraba energije nekoliko poveča. Poleg tega je lahko delovanje aparata glasnejše.

- Tapnite simbol ⚙.
- Povlecite po zaslonu v levo ali desno, dokler se v sredini ne pojavi simbol.
- Tapnite simbol.

Če je ledomat vklopljen, simbol sveti oranžno.

- Za izhod iz nastavitvenega nivoja tapnite simbol ⮌.

Ko je predal za ledene kocke poln, se priprava ledenih kock avtomatsko prekine.

Izklop funkcije QuickIce

Funkcija QuickIce se avtomatsko izklopi po približno 48 urah. Ledomat nato spet izdeluje manjšo količino ledenih kock.

Nasvet: Če želite prihraniti energijo, lahko funkcijo predčasno izklopite.

- Tapnite simbol ⚙.
- Povlecite po zaslonu v levo ali desno, dokler se v sredini ne pojavi simbol .
- Tapnite simbol .

Če je funkcija QuickIce izklopljena, simbol sveti belo.

- Za izhod iz nastavitvenega nivoja tapnite simbol ⮌.

Vklop funkcije fiksiranja nastavitev 🔒/🔓

- Tapnite simbol ⚙.
- Povlecite po zaslonu v levo ali desno, dokler se v sredini ne pojavi simbol 🔓.
- Tapnite simbol 🔓.

Če je funkcija fiksiranja nastavitev vklopljena, simbol 🔒 sveti oranžno.

- Za izhod iz nastavitvenega nivoja tapnite simbol ⮌.
- Zaprite vrata aparata. Šele zdaj je funkcija fiksiranja nastavitev 🔒 aktivna.

Začasna dezaktivacija funkcije fiksiranja nastavitev 🔒/🔓

- Dotaknite se prikaza temperaturnega območja, katerega temperaturo želite spremeniti.
- Za približno šest sekund se dotaknite simbola 🔒.

Prikaz se preklopi na spremembo temperature.

- Zdaj izvedite želene nastavitve.

Ko zaprete vrata aparata, je funkcija fiksiranja nastavitev 🔒 ponovno vklopljena.

Popoln izklop funkcije fiksiranja nastavitev 🔒/🔓

- Tapnite simbol ⚙.
- Za približno šest sekund se dotaknite simbola 🔒.
- Povlecite po zaslonu v levo ali desno, dokler se v sredini ne pojavi simbol 🔒.
- Tapnite simbol 🔒.

Pri izklopljeni funkciji fiksiranja nastavitev simbol 🔓 sveti belo.

- Za izhod iz nastavitvenega nivoja tapnite simbol ⮌.

Vklop načina Sabbat

Medtem ko je vklopljen način Sabbat, ne morete spreminjati nastavitev.

- Tapnite simbol ⚙.
- Povlecite po zaslonu v levo ali desno, dokler se v sredini ne pojavi simbol .
- Tapnite simbol .

Simbol sveti oranžno.

- Za izhod iz nastavitvenega nivoja tapnite simbol ⮌.

Vklopljen način Sabbat je prikazan na prikazovalniku približno tri sekunde.

Nato se prikazovalnik izklopi.

Pazite, da so vrata aparata trdno zaprta, saj so optični in zvočni opozorilni signali izklopljeni.

⚠ Ogrožanje zdravja zaradi uživanja pokvarjenih živil.
Ker v času, ko je aktiven način Sabbat, morebiten izpad električne energije ni prikazan, se lahko zamrznjena živila začnejo tajati. Trajnost živil se skrajša.
Preverite kakovost živil.
Preverite, ali so se živila že začela tajati. V tem primeru jih morate kolikor mogoče hitro porabiti ali predelati (skuhati ali speči), preden jih ponovno zamrznete.

Izklop načina Sabbat

Funkcija načina Sabbat se po pribl. 80 urah avtomatsko izklopi.

Nasvet: Če želite prihraniti energijo, lahko funkcijo predčasno izklopite.

- Tapnite črni prikazovalnik.

Prikaže se simbol .

- Tapnite simbol .

Simbol sveti oranžno.

- Ponovno tapnite simbol .

Ko je način Sabbat izklopljen, simbol sveti belo.

- Za izhod iz nastavitvenega nivoja tapnite .

Spreminjanje časa do vklopa alarma ob odprtih vratih

- Tapnite simbol .
- Povlecite po zaslonu v levo ali desno, dokler se v sredini ne pojavi simbol .
- Tapnite simbol .
- Povlecite po zaslonu v levo ali desno, dokler ni v sredini prikazan čas med 30 sekund in tri minute 30 sekund.
- Za potrditev tapnite želeno nastavitev.
- Za izhod iz nastavitvenega nivoja tapnite simbol .

Spreminjanje temperaturne stopnje v območjih PerfectFresh

- Tapnite simbol .
- Povlecite po zaslonu v levo ali desno, dokler se v sredini ne pojavi simbol .
- Tapnite simbol .
- Povlecite po zaslonu v levo ali desno, dokler ni v sredini prikazana želena nastavitev (1: najnižja temperatura; 9: najvišja temperatura).
- Za potrditev tapnite želeno nastavitev.
- Za izhod iz nastavitvenega nivoja tapnite simbol .

Tovarniška nastavitev temperaturne stopnje je 5.
Pri nastavitvi stopnje od 1 do 4 se lahko zgodi, da temperatura pade pod 0 °C. Živila lahko zamrznejo.
Preverite nastavitev temperature.

Vklop vlažilnika

Če je vlažilnik vklopljen, se nekoliko poveča poraba energije. Poleg tega je lahko delovanje aparata glasnejše.

Pred vklopom vlažilnika zaprite pokrov vlažnega predala (nastavitve).

- Tapnite simbol .
- Povlecite po zaslonu v levo ali desno, dokler se v sredini ne pojavi simbol .
- Tapnite simbol .
- Povlecite po zaslonu v levo, dokler ni v sredini prikazana želena intenzivnost vlažilnika (1: minimalno vlaženje; 3: maksimalno vlaženje).

- Za potrditev tapnite želeno nastavitev.

Simbol sveti oranžno.

- Za izhod iz nastavitvenega nivoja tapnite .

Nastavitev stopnje intenzivnosti vlažilnika

- Tapnite simbol .
- Povlecite po zaslonu v levo ali desno, dokler se v sredini ne pojavi simbol .
- Tapnite simbol .
- Povlecite po zaslonu v levo, dokler ni v sredini prikazana želena intenzivnost vlažilnika (1: minimalno vlaženje; 3: maksimalno vlaženje).
- Za potrditev tapnite želeno nastavitev.
- Za izhod iz nastavitvenega nivoja tapnite simbol .

Izklop vlažilnika

- Tapnite simbol .
- Povlecite po zaslonu v levo ali desno, dokler se v sredini ne pojavi simbol .
- Tapnite simbol .
- Povlecite po zaslonu v desno in tapnite simbol .

Simbol sveti belo.

- Za izhod iz nastavitvenega nivoja tapnite simbol .

Prva povezava v omrežje

- Tapnite simbol .
- Povlecite po zaslonu v levo ali desno, dokler se v sredini ne pojavi simbol .
- Tapnite simbol .
- Tapnite želeno metodo povezave (aplikacija ali WPS).

Po uspešni prijavi se na prikazovalniku pojavi simbol .

Če se povezava ni mogla vzpostaviti, se pojavi simbol .

- V tem primeru ponovno zaženite postopek.
- Za izhod iz nastavitvenega nivoja tapnite simbol .

Dezaktivacija WLAN-povezave

- Tapnite simbol ⚙.
- Povlecite po zaslonu v levo ali desno, dokler se v sredini ne pojavi simbol @.
- Tapnite simbol @.
- Za dezaktivacijo WLAN-povezave tapnite simbol .

Prikaže se simbol .

- Za izhod iz nastavitvenega nivoja tapnite simbol ⮌.

Aktivacija WLAN-povezave

- Tapnite simbol ⚙.
- Povlecite po zaslonu v levo ali desno, dokler se v sredini ne pojavi simbol @.
- Tapnite simbol @.
- Za aktivacijo WLAN-povezave tapnite simbol .

Prikaže se simbol .

- Za izhod iz nastavitvenega nivoja tapnite simbol ⮌.

Če je WLAN-povezava aktivna, na prikazovalniku sveti simbol .

Ponastavitev konfiguracije omrežja

- Tapnite simbol ⚙.
- Povlecite po zaslonu v levo ali desno, dokler se v sredini ne pojavi simbol @.
- Tapnite simbol @.
- Povlecite po zaslonu v desno, dokler se v sredini ne pojavi simbol ⟲.
- Tapnite simbol ⟲.
- Tapnite simbol ✓.
- Za izhod iz nastavitvenega nivoja tapnite simbol ⮌.

Vse izvedene nastavitve in vnesene vrednosti se ponastavijo.

WLAN-povezava se dezaktivira, simbol na začetnem zaslonu ugasne.

Če hladilni aparat odstranite, prodate ali če zaženete rabljen aparat, ponastavite konfiguracijo omrežja. Vsi osebni podatki se tako odstranijo iz aparata. Poleg tega prejšnji lastnik ne more več dostopati do podatkov v aparatu.

Izklop tona tipk

- Tapnite simbol ⚙.
- Povlecite po zaslonu v levo ali desno, dokler se v sredini ne pojavi simbol.
- Tapnite simbol.

Če je ton tipk izklopljen, simbol sveti belo.

- Za izhod iz nastavitvenega nivoja tapnite simbol ⮌.

Vklop tona tipk

- Tapnite simbol ⚙.
- Povlecite po zaslonu v levo ali desno, dokler se v sredini ne pojavi simbol.
- Tapnite simbol.

Če je ton tipk vklopljen, simbol sveti oranžno.

- Za izhod iz nastavitvenega nivoja tapnite simbol ⮌.

Sprememba glasnosti opozorilnih in zvočnih signalov /

- Tapnite simbol ⚙.
- Povlecite po zaslonu v levo ali desno, dokler se v sredini ne pojavi simbol.
- Tapnite simbol.
- Izberite želeno glasnost, tako da povlečete segmentni prikaz v levo ali desno (stopnje 1–7).
- Če želite opozorilne in zvočne signale izklopiti, povlecite po zaslonu toliko v levo, da segmentni prikaz povsem izgine.
- Potrdite želeno nastavitev, tako da tapnete segmentni prikaz.

Pri izklopljenih opozorilnih in zvočnih signalih je simbol prikazan belo.

Pri vklopljenih opozorilnih in zvočnih signalih je simbol prikazan oranžno.

- Za izhod iz nastavitvenega nivoja tapnite simbol ⮌.

Spreminjanje svetlosti prikazovalnika

- Tapnite simbol ⚙.
- Povlecite po zaslonu v levo ali desno, dokler se v sredini ne pojavi simbol.
- Tapnite simbol.
- Izberite želeno stopnjo svetlosti, tako da povlečete segmentni prikaz v levo ali desno (stopnje 1–7).
- Potrdite želeno nastavitev, tako da tapnete segmentni prikaz.
- Za izhod iz nastavitvenega nivoja tapnite simbol ⮌.

Sprememba enote za temperaturo °C/ °F

- Tapnite simbol ⚙.
- Povlecite po zaslonu v levo ali desno, dokler se v sredini ne pojavi °C ali °F.
- Tapnite °C ali °F, da spremenite enoto za temperaturo.

Izpiše se °C ali °F.

- Za izhod iz nastavitvenega nivoja tapnite simbol ⮌.

Izklop sejemske nastavitve

- Tapnite simbol ⏻.
- Tapnite simbol ⚙.
- Povlecite po zaslonu v levo ali desno, dokler se v sredini ne pojavi simbol .
- Tapnite simbol .

Po izklopu sejemske nastavitve se hladilni aparat izklopi in ga morate ponovno vklopiti.

Ponastavitev vrednosti na tovarniške nastavitve

- Tapnite simbol ⚙.
- Povlecite po zaslonu v levo ali desno, dokler se v sredini ne pojavi simbol .
- Tapnite simbol .

Prikaže se simbol .

- Tapnite simbol ✓.

Hladilni aparat se izklopi in ga morate ponovno vklopiti.

Aktivacija prikaza filtra Active AirClean

- Tapnite simbol ⚙.
- Povlecite po zaslonu v levo ali desno, dokler se v sredini ne pojavi simbol .
- Tapnite simbol .

Če je prikaz filtra Active AirClean aktiviran, simbol sveti oranžno.

- Za izhod iz nastavitvenega nivoja tapnite simbol ⮌.

Aktivacija prikaza vodnega filtra

- Tapnite simbol ⚙.
- Povlecite po zaslonu v levo ali desno, dokler se v sredini ne pojavi simbol .
- Tapnite simbol .

Če je prikaz vodnega filtra aktiviran, simbol sveti oranžno.

- Za izhod iz nastavitvenega nivoja tapnite simbol ⮌.

Nastavitev položaja za čiščenje posode za ledene kocke

- Tapnite simbol ⚙.
- Povlecite po zaslonu v levo ali desno, dokler se v sredini ne pojavi simbol .
- Tapnite simbol .

Posoda za ledene kocke se čez nekaj časa obrne v položaj za čiščenje.

Ko se posoda za ledene kocke ustavi, se na prikazovalniku pojavi simbol ✓.

- Za izhod iz tega nastavitvenega nivoja tapnite simbol ⮌.

- Posodo in predal za ledene kocke očistite z mlačno vodo in malo sredstva za ročno pomivanje. Površine temeljito sperite še s čisto vodo ter jih obrišite s krpo do suhega.
- Po čiščenju tapnite prikaz ⓥ.

Slišite lahko, kako se posoda za ledene kocke ponovno obrne v izhodiščni položaj.

Vklop načina čiščenja

- Tapnite simbol ⚙.
- Povlecite po zaslonu v levo ali desno, dokler se v sredini ne pojavi simbol .
- Tapnite simbol .

Če je način čiščenja vklopljen, simbol sveti oranžno.

- Za izhod iz nastavitvenega nivoja tapnite simbol ⮌.

Izklop načina čiščenja

- Tapnite simbol ⚙.
- Povlecite po zaslonu v levo ali desno, dokler se v sredini ne pojavi simbol .
- Tapnite simbol .

Če je način čiščenja izklopljen, simbol sveti belo.

- Za izhod iz nastavitvenega nivoja tapnite simbol ⮌.

⚠ Nevarnost električnega udara.
Izvlecite omrežni vtič ali izklopite varovalko hišne inštalacije.

⚠ Nevarnost požara.
Pazite, da ne poškodujete hladilnega krogotoka.

Napisne ploščice v notranjosti hladilnega aparata ne smete odstraniti. V primeru motnje delovanja jo boste potrebovali.

Pazite, da voda ne zaide v elektronske dele ali lučko aparata.

⚠ Nevarnost poškodb zaradi vlage.
Para iz parne čistilne naprave lahko poškoduje plastične in električne sestavne dele.
Za čiščenje hladilnega aparata ne uporabljajte parne čistilne naprave.

Odtajevanje

Odtajevanje hladilnega območja in območja PerfectFresh Active poteka avtomatsko.

Hladilni aparat je opremljen s sistemom „NoFrost“, ki omogoča, da se zamrzovalno območje avtomatsko odtaja.

Napotki glede čistilnih sredstev

V notranjosti hladilnega aparata uporabljajte samo čistilna in negovalna sredstva, ki so neoporečna za živila.

Da se površine ne bodo poškodovale, pri čiščenju **ne uporabljajte**

- čistilnih sredstev, ki vsebujejo sodo, amonijak, kisline ali klor,
- čistilnih sredstev za odstranjevanje vodnega kamna,
- abrazivnih čistil, npr. praškov za drgnjenje ali abrazivnih emulzij,
- čistil z vsebnostjo topil,
- čistil za plemenito jeklo,
- sredstev za čiščenje pomivalnega stroja,
- sprejev za pečice,
- čistilnih sredstev za steklokeramične kuhalne plošče (razen za čiščenje steklene sprednje stranice),
- čistil za steklo (razen za čiščenje steklene sprednje stranice: rahlo alkoholno čistilo za steklo brez dodatkov npr. citrusov ali podobnega),
- abrazivnih trdih gobic in ščetk (npr. gobic za čiščenje loncev),
- čistilnih radirk,
- ostrih kovinskih strgal.

Za čiščenje priporočamo čisto gobasto krpo, mlačno vodo in malo sredstva za ročno pomivanje posode.

Priprava hladilnega aparata za čiščenje

Čiščenje samo hladilnega območja:

Uporabite način čiščenja .

- Iz hladilnega območja vzemite živila in jih shranite na hladnem mestu.
- Po potrebi iz aparata vzemite vse odstranljive dele in jih očistite.

Čiščenje zamrzovalnega območja/ celotnega hladilnega aparata:

- Izklopite hladilni aparat.

Na prikazovalniku se pojavi simbol ⏻ in hlajenje je izklopljeno.

- Iz zamrzovalnega območja/hladilnega aparata vzemite živila in jih shranite na hladnem mestu.
- Po potrebi iz aparata vzemite vse odstranljive dele in jih očistite.

Čiščenje notranjosti aparata

Hladilni aparat morate redno čistiti – to morate storiti vsaj enkrat mesečno.

Če umazanija dlje časa deluje na površine, se lahko zgodi, da je ne morete več odstraniti.
Površine se lahko zabarvajo ali spremenijo.
Najbolje je, da umazanijo takoj odstranite.

- **Notranjost aparata** čistite s čisto gobasto krpo, mlačno vodo in malo sredstva za ročno pomivanje posode.
- Po čiščenju površine sperite še s čisto vodo ter jih obrišite s krpo do suhega.
- Žlebič in odtočno odprtino za odtajano vodo očistite s palčko ali podobnim pripomočkom.
- Hladilni aparat pustite še nekaj časa odprt, da se zadostno prezrači in da se v njem ne razvije neprijeten vonj.

Ročno čiščenje ali pomivanje delov opreme v pomivalnem stroju

Naslednje dele morate pomivati izključno **na roke**:

- držalo filtra z aktivnim ogljem (sistem AirClean)
- plošče iz plemenitega jekla police za steklenice
- polico z natisnjeno oznako
- vmesno ploščo s površino za steklenice
- vse predale in pokrove (odvisno od modela)
- posode izvlečnih vozičkov

Naslednji deli so **primerni za pomivanje v pomivalnem stroju**:

⚠ Nevarnost poškodb zaradi visokih temperatur v pomivalnem stroju.
Deli hladilnega aparata se lahko zaradi temperature pomivanja, ki presega 55 °C, uničijo ali deformirajo.
Za dele opreme, ki so primerni za pomivanje v pomivalnem stroju, izberite izključno programe pomivanja s temperaturo največ 55 °C.

Če plastični deli med pomivanjem v pomivalnem stroju pridejo v stik z naravnimi barvili, npr. iz korenja, paradižnika ali kečapa, se lahko obarvajo. To obarvanje pa ne vpliva na stabilnost samih delov.

- nastavek za steklenice
- police in police za steklenice v vratih (brez letev iz plemenitega jekla)
- police (brez letev in natisnjenih oznak)
- oba dela posode za vodo za vlažilnik

Odstranjevanje in razstavljanje delov opreme pred čiščenjem

Razstavljanje police za steklenice

Pred čiščenjem police za steklenice v pomivalnem stroju odstranite nastavek za steklenice in ploščo iz plemenitega jekla.

- Polico za steklenice položite na delovno površino.
- Nastavek za steklenice potegnite navzgor in iz police za steklenice.

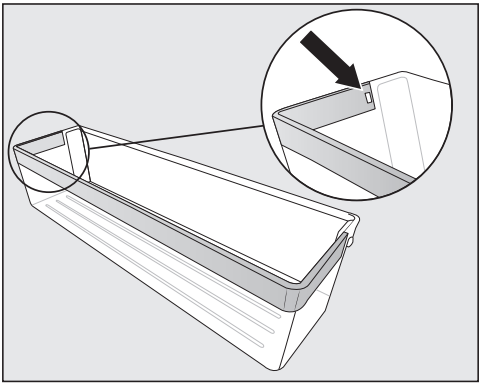

- Pritisnite zaskočni element iz vdolbine. Tako se s police sprosti celotna letev iz plemenitega jekla.
- Ko letev iz plemenitega jekla očistite, jo v obratnem vrstnem redu pritrdite nazaj na polico.

Odstranjevanje in vstavljanje vmesne plošče za lažje čiščenje

- Z vmesne plošče odstranite sprednji in zadnji stekleni polici.

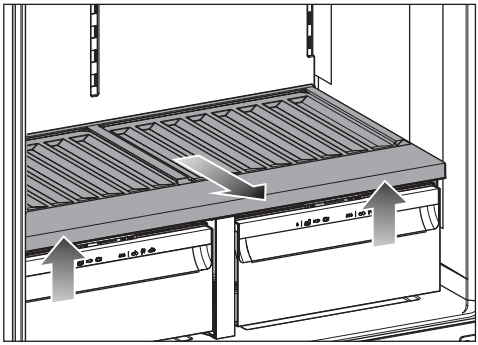

- Vmesno ploščo spredaj rahlo privzdignite in jo izvlecite iz aparata.

Vidna sta pokrova obeh predalov. Nanju ne polagajte živil.

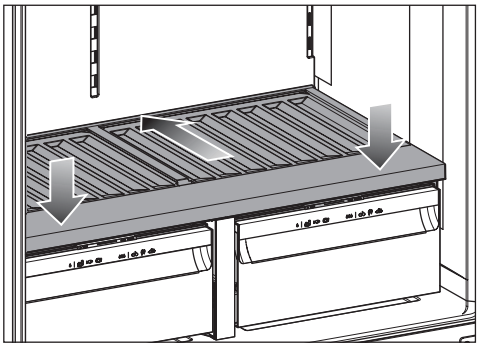

- Po čiščenju vmesno ploščo potisnite do konca v aparat in jo pritisnite navzdol.
- Stekleni polici položite nazaj na vmesno ploščo.

Odstranjevanje in vstavljanje pokrova predala za lažje čiščenje

Predala hladilnega območja in vmesna plošča so že odstranjeni.

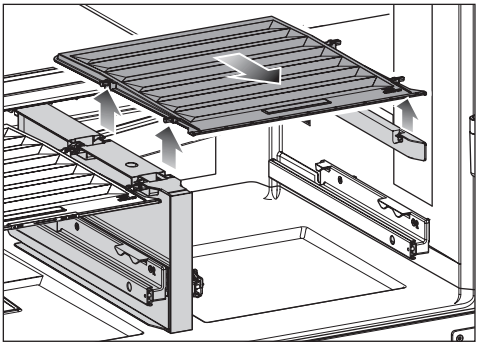

- Pokrov spredaj privzdignite in ga izvlecite iz aparata.

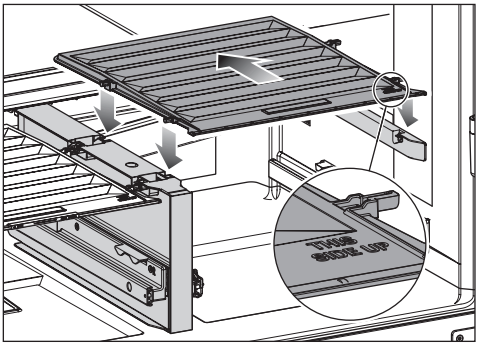

- Po čiščenju ga vstavite nazaj na njegovo mesto.

Čiščenje ledomata

Izpiranje vodnega sistema in čiščenje posode za ledene kocke je opisano v poglavju „Prvi zagon“, odstavek „Prvi zagon ledomata“.

Ledomat očistite med prvim zagonom in takrat, ko ga ne uporabite več kot pet dni.

Posode za ledene kocke **ni mogoče** odstraniti in jo morate zato namestiti v položaj za čiščenje.

Če je ledomat aktiviran, lahko v nastavitvenem načinu ⚙ izberete funkcijo „Položaj za čiščenje posode za ledene kocke ⓪“.

Zamenjava vodnega filtra (filtra z aktivnim ogljem)

Vodni filter morate zamenjati približno vsakih šest mesecev, odvisno od količine uporabljene vode ali pripravljenih ledenih kock. Če ste aktivirali funkcijo opomnika, se na prikazovalniku prikaže zahteva.

Nasvet: Če ste podajalnik vode ali ledomat v zadnjih tednih ali mesecih komaj kaj uporabljali oziroma če imajo ledene kocke neprijeten vonj, vodni filter predčasno zamenjajte.

- Iz hladilnega območja odstranite levi predal.
- Odstranite vodni filter, tako da ga obrnete za približno 90° v levo.
- Izpraznite rabljeni vodni filter.

Nasvet: Rabljeni vodni filter lahko odvržete med gospodinjske odpadke.

- Vstavite vodni filter in ga obrnite za približno 90° do konca v desno.

⚠ Nevarnost poškodbe zaradi iztekajoče vode.
Če vodni filter ni pravilno vstavljen, obstaja nevarnost, da voda teče v hladilni aparat pod predal PerfectFresh.
Pri vstavljanju novega vodnega filtra pazite, da ga privijete do konca.

- Ponovno vstavite predal.

Po zamenjavi filtra z aktivnim ogljem morate ponastaviti prikaz filtra.

Obnovitev filtrov proti neprijetnim vonjem (sistem AirClean) v pečici

⚠ Nevarnost razvoja plesni.
Filtri proti neprijetnim vonjem iz higienskih razlogov ne smejo ostati v hladilnem območju dlje kot šest mesecev, ne da bi jih obnovili ali zamenjali.
Obnovite ali zamenjajte filtre proti neprijetnim vonjem, ko se na prikazovalniku izpiše zahteva. Kadar hladilnega območja ne uporabljate, lahko iz njega odstranite filtre proti neprijetnim vonjem.

⚠ Nevarnost požara zaradi nepravilnega ročnega čiščenja ali čiščenja v pomivalnem stroju.
Pri ročnem čiščenju filtrov proti neprijetnim vonjem ali njihovem čiščenju v pomivalnem stroju lahko v satasti strukturi ostanejo sledovi pomivalnega sredstva.
Med obnavljanjem v pečici se lahko nato ostanki pomivalnega sredstva vnamejo zaradi visoke temperature.
Pazite, da filtri proti neprijetnim vonjem ne pridejo v stik s pomivalnimi sredstvi.

⚠ Nevarnost poškodbe zaradi nepravilnega rokovanja.
Filtri proti neprijetnim vonjem se lahko prelomijo.
Pri rokovanju s filtri proti neprijetnim vonjem pazite, da vam ne padejo iz rok.
Ne pritiskajte na satasto strukturo filtrov proti neprijetnim vonjem.

Če je na hrbtni stranici notranjosti pečice odstranljiv maščobni filter, ga začasno odstranite.
Upoštevajte napotke v navodilih za uporabo pečice.

- Notranjosti pečice predhodno ne segrejte.
- Filtre proti neprijetnim vonjem **v držalih** položite na plitvi pekač, vstavljen na srednjo višino notranjosti pečice.
- Vklopite pečico ali funkcijo klasične pečice. Izberite način delovanja: Vroč zrak plus (kroženje zraka), 200 °C. Trajanje obnovitve: 90 minut.

Med obnavljanjem filtrov se lahko razvije neprijeten vonj. Obnavljanje mora potekati v dobro prezračevanih prostorih.

⚠ Nevarnost poškodb zaradi vročih filtrov proti neprijetnim vonjem.
Površine, občutljive za visoke temperature, se lahko poškodujejo.
Vročih filtrov proti neprijetnim vonjem v držalu ne vzemite iz pečice predčasno in jih ne polagajte na površine, ki so občutljive za visoke temperature.

- Filtre proti neprijetnim vonjem vzemite iz notranjosti pečice šele, ko se skupaj z držali popolnoma ohladijo.

Pred ponovno uporabo preverite, ali so na filtru proti neprijetnim vonjem vidne poškodbe. Nikoli ne uporabljajte poškodovanega filtra proti neprijetnim vonjem.

- Potem ko vstavite filter proti neprijetnim vonjem, si umijte roke z vodo in milom.

Po obnovitvi filtrov proti neprijetnim vonjem v pečici ali njihovi zamenjavi morate ponastaviti prikaz filtrov. Na prikazovalniku se izpiše zahteva.

Čiščenje sprednje stranice in stranskih sten aparata

Če umazanija dlje časa deluje na površine, se lahko zgodi, da je ne morete več odstraniti. Površine se lahko zabarvajo ali spremenijo.
Najbolje je, da umazanijo s sprednje stranice in stranskih sten aparata očistite takoj.

Vse površine aparata so občutljive za razenje in se lahko zabarvajo ali spremenijo, če pridejo v stik z neprimernim čistilnim sredstvom.
Preberite informacije v odstavku „Napotki glede čistilnih sredstev“ na začetku tega poglavja.

- Površine aparata očistite s čisto gobasto krpo, sredstvom za ročno pomivanje posode in toplo vodo. Za čiščenje lahko uporabite tudi čisto, vlažno krpo iz mikrovlaken, brez čistilnega sredstva.
- Po čiščenju površine sperite še s čisto vodo ter jih obrišite z mehko krpo do suhega.

Čiščenje vratnega tesnila

⚠ Nevarnost poškodbe zaradi nepravilnega čiščenja.
Če vratno tesnilo namažete z olji ali maščobami, lahko postane porozno.
Na vratno tesnilo ne smete nanašati olja ali maščobe.

- Vratno tesnilo redno čistite samo s čisto vodo in ga na koncu temeljito obrišite s suho krpo.

Čiščenje rež za pre- in odzračevanje

- Reže za pre- in odzračevanje redno čistite z metlico za prah ali sesalnikom (v ta namen uporabite npr. sesalni čopič Mielejevega sesalnika).

Po končanem čiščenju

- Vse dele namestite nazaj v hladilni aparat.
- Po potrebi ponovno vklopite hladilni aparat.

- Po potrebi ponovno izklopite način čiščenja hladilnega območja.
- Za nekaj časa vklopite funkcijo SuperFrost, da se bo zamrzovalno območje hitro ohladilo.
- Za nekaj časa aktivirajte funkcijo SuperCool&AirClean, da se bo hladilno območje hitro ohladilo.
- Vložite živila v hladilno območje.
- Zaprite vrata aparata.
- Zamrzovalne predale skupaj z živili potisnite v zamrzovalno območje, takoj ko je temperatura v njem dovolj nizka.
- Funkcijo SuperCool&AirClean izklopite, takoj ko se živila ali pijače dovolj ohladijo.
- Izklopite funkcijo SuperFrost, ko je v zamrzovalnem območju dosežena konstantna temperatura –18 °C ali nižja.

Odpravljanje težav

Večino motenj in napak lahko odpravite sami. Tako lahko pogosto prihranite čas in denar, ker se vam ni treba obrniti na servisno službo.

Na spletni strani www.miele.si/support/customer-assistance lahko poiščete dodatne informacije o samostojnem odpravljanju motenj.

Do odprave motnje po možnosti ne odpirajte aparata, da kar najbolj zmanjšate segrevanje njegove notranjosti.

Splošne težave s hladilnim aparatom

Težava	Vzrok in rešitev
Hladilni aparat ne hladi.	Hladilni aparat ni vklopljen. ■ Vklopite hladilni aparat.
	Omrežni vtič ni pravilno vstavljen v vtičnico ali pa vtič aparata ni pravilno vstavljen v vtičnico na aparatu. ■ Omrežni vtič vstavite v vtičnico in vtič aparata v vtičnico na aparatu.
	Sprožila se je varovalka hišne inštalacije. Lahko da gre za okvaro hladilnega aparata, hišne napeljave ali drugega aparata. ■ Pokličite električarja ali servisno službo.
Kompresor nenehno deluje.	Ne gre za napako. Da bi prihranil energijo, kompresor pri majhni potrebi po hlajenju deluje pri nizkem številu vrtljajev. S tem se podaljša trajanje delovanja kompresorja.
Kompresor se vklaplja vedno bolj pogosto in za dlje časa, temperatura v aparatu je prenizka.	Vrata aparata so se pogosto odpirala. Ali pa so se shranjevale velike količine živil. ■ Vrata odpirajte samo po potrebi in za čim krajši čas.
	Vrata aparata se ne zaprejo popolnoma. Temperatura v hladilnem aparatu se zniža. ■ Preverite položaj vrat aparata in ga po potrebi prilagodite z vijaki v tečajih.
	Vrata aparata niso pravilno zaprta. Če se v aparatu nabere debel sloj ledu, se zmanjša hladilna zmogljivost aparata in poveča poraba energije. ■ Vrata aparata vedno popolnoma zaprite.

Težava	Vzrok in rešitev
	■ Po potrebi odtajajte aparat in ga očistite.
	Temperatura okolice je previsoka. Višja kot je temperatura okolice, tem daljši je čas delovanja kompresorja. ■ Upoštevajte navodila v odstavku „Mesto postavitve“ v poglavju „Namestitev“.
	Pre- in odzračevalne reže so prekrite ali zaprašene. ■ Rež za pre- in odzračevanje ne smete prekriti. ■ Z rež redno odstranjujte prah.
	Vgradni aparati: hladilni aparat ni bil pravilno vgrajen v nišo. ■ Hladilni aparat vgradite skladno z napotki v navodilih za montažo.
Kompresor se vklaplja vedno bolj pogosto in za dlje časa, temperatura v hladilnem aparatu je prenizka.	Pre- in odzračevalne reže so prekrite ali zaprašene. ■ Rež za pre- in odzračevanje ne smete prekriti. ■ Z rež redno odstranjujte prah.
	Morda ste pogosto odpirali vrata aparata ali pa ste shranili ali zamrznili večjo količino svežih živil. ■ Vrata aparata odpirajte samo po potrebi in za čim krajši čas. Čez nekaj časa se potrebna temperatura samodejno ponovno vzpostavi.
	Vrata aparata niso pravilno zaprta. Morda se je v zamrzovalnem območju nabrala debela plast ledu. ■ Zaprite vrata aparata. Čez nekaj časa se potrebna temperatura samodejno ponovno vzpostavi. Če se v aparatu nabere debel sloj ledu, se zmanjša hladilna zmogljivost aparata in poveča poraba energije. ■ Odtajajte aparat in ga očistite.
	Temperatura okolice je previsoka. Višja kot je temperatura okolice, tem daljši je čas delovanja kompresorja. ■ Upoštevajte navodila v odstavku „Mesto postavitve“ v poglavju „Namestitev“.
	Hladilni aparat ni bil pravilno vgrajen v nišo.

Odpravljanje težav

Težava	Vzrok in rešitev
	■ Hladilni aparat vgradite skladno z napotki v priloženih navodilih za montažo.
	Nastavitev temperature v hladilnem aparatu je prenizka. ■ Popravite nastavitev temperature.
	Naenkrat ste zamrznili večjo količino svežih živil. ■ Upoštevajte navodila v poglavju „Uporaba“, odstavek „Zamrzovanje in shranjevanje svežih živil“.
	Še vedno je vklopljena funkcija SuperCool & AirClean ❄. ■ Če želite prihraniti energijo, funkcijo SuperCool & AirClean ❄ predčasno izklopite.
	Še vedno je vklopljena funkcija SuperFrost ❄. ■ Če želite prihraniti energijo, funkcijo SuperFrost ❄ predčasno izklopite.
Temperatura v hladilnem aparatu je previsoka. Zamrznjena živila (odvisno od modela) so se lahko že začela tajati.	Ne gre za napako. Nastavljena temperatura je previsoka. ■ Popravite nastavitev temperature. ■ Čez 24 ur ponovno preverite temperaturo.
	Temperatura okolice je nižja od tiste, za katero je hladilni aparat namenjen. Če je temperatura okolice prenizka, se kompresor preredko vklopi. Temperatura v hladilnem aparatu naraste. ■ Upoštevajte napotke v poglavju „Namestitev“, odstavek „Mesto postavitve“. ■ Poskrbite za višjo temperaturo okolice.
V hladilnem aparatu se je nabral led oziroma se v njegovi notranjosti ustvarja kondenzat. Vrata aparata se morda ne zapirajo pravilno.	Vratno tesnilo je zdrsnilo iz utora. ■ Preverite, ali je vratno tesnilo pravilno nameščeno v utor.
	Vratno tesnilo je poškodovano. ■ Preverite, ali je vratno tesnilo poškodovano.
Vratno tesnilo je poškodovano ali ga morate zamenjati.	Vratno tesnilo lahko deloma zamenjate brez orodja. ■ Pokličite servis.

Težava	Vzrok in rešitev
Blažilnik zapiranja vrat je poškodovan ali ga morate zamenjati.	Blažilnik zapiranja vrat lahko zamenjate brez orodja. ■ Zamenjajte blažilnik zapiranja vrat. Nov blažilnik zapiranja vrat je na voljo pri vašem specializiranem prodajalcu ali na servisu.
V vlažnem predalu z nastavitvijo ◊◊◊ se je kakovost živil poslabšala.	V vlažnem predalu je veliko kondenzata. ■ Kondenzat obrišite s krpo. ■ V predal vstavite rešetko ali podoben pripomoček, da živila niso v stiku z vlago. ■ Odprite pokrov predala, tako da izberete položaj „Nepovečana zračna vlažnost ◊“. ■ Izklopite vlažilnik (odvisno od modela).
Živila so primrznila k površinam.	Ko ste živila vložili v zamrzovalni predal, njihova embalaža ni bila suha. ■ Živila sprostite s topim predmetom, npr. z ročajem žlice.
Filter proti neprijetnim vonjem pride v stik s tekočino.	Filter proti neprijetnim vonjem pride v stik s tekočino med rokovanjem z živili v hladilnem območju. ■ Filter proti neprijetnim vonjem odstranite iz hladilnega območja in ga odvrzite med gospodinjske odpadke. ■ Zavrzite nepakirana živila, ki so bila shranjena pod filtrom proti neprijetnim vonjem. ■ S čisto gobasto krpo in mlačno vodo očistite pokrovček filtra proti neprijetnim vonjem, držalo filtra in ležišče filtra proti neprijetnim vonjem v hladilnem območju. ■ Po potrebi očistite polico pod filtrom proti neprijetnim vonjem. ■ Filter proti neprijetnim vonjem zamenjajte z novim.

Odpravljanje težav

Težava	Vzrok in rešitev
Opozorilni zvočni signal ne zazveni, čeprav so vrata aparata že dlje časa odprta.	Ne gre za napako. Opozorilni zvočni signal je bil izklopljen v nastavitvenem načinu. Če želite ponovno vklopiti zvočni alarm: ■ Tapnite simbol ⚙. ■ Povlecite po zaslonu v levo ali desno, dokler se v sredini ne pojavi simbol 🔇. ■ Tapnite simbol 🔇. ■ Izberite želeno glasnost, tako da povlečete segmentni prikaz v desno. ■ Potrdite želeno nastavitev, tako da tapnete segmentni prikaz. Pri vklopljenih opozorilnih in zvočnih signalih se prikaže simbol 🔊 orange.
Zunanje stene hladilnega aparata so na dotik tople.	Ne gre za napako. Toplota, ki nastaja pri hlajenju, se uporabi za preprečevanje zarositve površin.
Tesnila na notranji strani vrat hladilnega območja in predalov so na dotik topla.	Ne gre za napako. Vsa tesnila vrat in predalov v hladilnem aparatu so opremljena z gretjem. Gretje se pri visoki zračni vlažnosti samodejno aktivira in prepreči nastajanje kondenzata.

Sporočila na prikazovalniku

Sporočilo	Vzrok in rešitev
Na začetnem zaslonu sveti simbol ▮, aparat ne hladi, upravljanje aparata in osvetlitev notranjosti pa delujeta.	Vklopljena je sejemska nastavitev. ■ Tapnite simbol ⏻. ■ Tapnite simbol ⚙. ■ Povlecite po zaslonu v levo ali desno, dokler se v sredini ne pojavi simbol ▮. ■ Tapnite simbol ▮. Po izklopu sejemske nastavitve ▮ se hladilni aparat izklopi in ga morate ponovno vklopiti.
Na prikazovalniku sveti 🧽, aparata ni mogoče upravljati.	Še vedno je vklopljena funkcija čiščenja. ■ Izklopite funkcijo čiščenja, tako da na začetnem zaslonu tapnete 🧽. ■ Ponovno tapnite simbol 🧽. Ko je način za čiščenje izklopljen, simbol 🧽 sveti belo. Aparat začne spet hladiti.

Sporočilo	Vzrok in rešitev
Na prikazovalniku ni nobenega izpisa. Prikazovalnik je črn.	Vklopljen je način Sabbat. Osvetlitev notranjosti ostane izklopljena, hladilni aparat pa hladi. ■ Tapnite črni prikazovalnik. Na prikazovalniku se pojavi simbol. ■ Tapnite simbol. Simbol sveti oranžno. ■ Ponovno tapnite simbol. Ko je način Sabbat izklopljen, simbol sveti belo.
	Vklopljen je **energetsko varčni način**: če se prikazovalnika nekaj časa ne dotaknete, se preklopi v način za varčevanje energije in potemni.
Na prikazovalniku sveti simbol, hladilnega aparata ni mogoče upravljati.	Vklopljena je funkcija fiksiranja nastavitev. ■ Začasno sprostite upravljanje hladilnega aparata ali povsem izklopite funkcijo fiksiranja nastavitev.
Na prikazovalniku rumeno sveti simbol.	Prikaz filtra proti neprijetnim vonjem vas približno vsakih šest mesecev opomni, da morate obnoviti filter proti neprijetnim vonjem. ■ Obnovite filter proti neprijetnim vonjem in potrdite zamenjavo filtra, tako da tapnete simbol na prikazovalniku. Simbol na začetnem zaslonu ugasne.
Na prikazovalniku rumeno sveti simbol.	Prikaz filtra proti neprijetnim vonjem vas opomni, da morate zamenjati filter proti neprijetnim vonjem. Ta prikaz se pojavi, če ste filtre proti neprijetnim vonjem že petkrat obnovili. ■ Zamenjajte filtre proti neprijetnim vonjem. ■ Potrdite zamenjavo filtra proti neprijetnim vonjem, tako da tapnete simbol na prikazovalniku. Simbol na začetnem zaslonu ugasne.
Na prikazovalniku simbol sveti rumeno in zazveni tudi zvočni signal.	Predal ledomata je poln. ■ Izvlecite predal in ga izpraznite.

Odpravljanje težav

Sporočilo	Vzrok in rešitev
V prikazu temperature hladilnega in/ali zamrzovalnega območja rumeno sveti simbol ⚠, dodatno zazveni zvočni signal in osvetlitev notranjosti aparata utripa.	Aktiviral se je alarm ob odprtih vratih. ■ Na prikazovalniku se za nekaj sekund dotaknite simbola ⚠. Opozorilni zvočni signal in simbol ⚠ ugasneta, osvetlitev notranjosti aparata pa spet neprekinjeno sveti. ■ Zaprite ustrezna vrata aparata.
V prikazu temperature zamrzovalnega območja rdeče sveti simbol ⚠, dodatno zazveni opozorilni zvočni signal.	Aktiviral se je temperaturni alarm, zamrzovalno območje je pretoplo glede na nastavljeno temperaturo. Vzroki za to so lahko na primer naslednji: – Pogosto ste odpirali vrata aparata. – Zamrznili ste veliko količino svežih živil, ne da bi uporabili funkcijo SuperFrost. – Prišlo je do daljšega izpada električne energije. – Prišlo je do okvare hladilnega aparata. ■ Tapnite simbol ⚠. Opozorilo je tako potrjeno: simbol ⚠ in opozorilni zvočni signal ugasneta. Na prikazovalniku se za približno eno minuto utripajoče prikaže najvišja temperatura, ki je bila doslej dosežena v zamrzovalnem območju. Nato se prikaz temperature preklopi na trenutno temperaturo v zamrzovalnem območju. Utripajoči prikaz temperature lahko predčasno zapustite: ■ Dotaknite se prikaza temperature zamrzovalnega območja. Prikaz najvišje dosežene temperature ugasne. Nato se na prikazovalniku ponovno pojavi dejanska temperatura, ki je trenutno v zamrzovalnem območju. ■ Odpravite stanje, zaradi katerega se je sprožil alarm. ■ Odvisno od temperature preverite, ali so se živila morda začela tajati ali so celo že odtajana. V tem primeru jih morate pred ponovnim zamrzovanjem toplotno obdelati (skuhati ali speči).

Sporočilo	Vzrok in rešitev
Na prikazovalniku rdeče sveti simbol ⚠ in zazveni tudi opozorilni zvočni signal.	Prikazan je izpad električnega toka: temperatura v zamrzovalnem območju je zaradi izpada električnega toka ali prekinitve električnega napajanja v zadnjih dneh ali urah preveč narasla. ■ Tapnite simbol ⚠. Sporočilo o napaki je potrjeno: Simbol ⚠ in opozorilni zvočni signal ugasneta. V prikazu temperature zamrzovalnega območja se za približno eno minuto utripajoče prikaže najvišja temperatura, ki je bila doslej dosežena v zamrzovalnem območju. Nato se prikaz temperature preklopi na trenutno temperaturo v zamrzovalnem območju. Utripajoči prikaz temperature lahko predčasno zapustite: ■ Dotaknite se prikaza temperature zamrzovalnega območja. Prikaz najvišje dosežene temperature ugasne. Nato se na prikazovalniku ponovno pojavi dejanska temperatura, ki je trenutno v zamrzovalnem območju. Hladilni aparat deluje naprej z nazadnje izbrano temperaturno nastavitvijo. ■ Odpravite stanje, zaradi katerega se je sprožil alarm. ■ Odvisno od temperature preverite, ali so se živila morda začela tajati ali so celo že odtajana. V tem primeru jih morate pred ponovnim zamrzovanjem toplotno obdelati (skuhati ali speči).

Odpravljanje težav

Sporočilo	Vzrok in rešitev
Na prikazovalniku rdeče sveti simbol ⚠ in izpiše se koda napake F s številko. Zazveni tudi opozorilni zvočni signal.	Prišlo je do motnje. ■ Ugasnite opozorilni zvočni signal, tako da tapnete simbol na prikazovalniku. ■ Pokličite servis. Ko osebju servisa sporočite motnjo, potrebujete poleg prikazane številke napake tudi identifikacijsko oznako modela in serijsko številko hladilnega aparata. Te informacije lahko neposredno prikažete: ■ V ta namen tapnite simbol **i** na prikazovalniku. Na prikazovalniku se izpišejo potrebni podatki o aparatu. Ko informacije potrdite s simbolom ✓, zapustite prikaz informacij in ponovno se izpiše koda napake. Hladilni aparat lahko izklopite tudi neposredno iz sporočila o napaki.
Na prikazovalniku rdeče sveti ⚠ in zazveni tudi opozorilni zvočni signal.	Prišlo je do napake delovanja ledomata. ■ Ugasnite opozorilni zvočni signal, tako da tapnete ⚠ na prikazovalniku. ■ Pokličite servis.

Težave z vlažilnikom

Težava	Vzrok in rešitev
Vlažilnik ne vlaži živil v območju PerfectFresh Active	Vlažilnik ni vklopljen. ■ V nastavitvenem načinu tapnite simbol .
	Pokrov predala je potegnjen naprej in tako v položaju nastavitve „nepovečana zračna vlažnost ◊“. ■ Pokrov potisnite nazaj, tako da je izbrana nastavitev „povečana zračna vlažnost ◊◊◊“.
	V posodi za vodo ni dovolj vode. ■ Napolnite posodo za vodo.
	Posoda za vodo ni pravilno nameščena. ■ Posodo za vodo vstavite tako, da se pravilno zaskoči.
	Pred vlažilnikom je umazanija. ■ Očistite vlažilnik in posodo za vodo.

Težave s podajalnikom vode

Težava	Vzrok in rešitev
Podajalnika vode ni mogoče upravljati.	Hladilni aparat ni vklopljen. ■ Vklopite hladilni aparat.
	Dovod vode ni odprt ali odzračen. ■ Odprite dovod vode. ■ Preverite, ali je dovod vode odzračen.
	Vodna cev je prepognjena. ■ Preverite vodno cev in jo po potrebi zamenjajte.
	Priključni vodni tlak je prenizek. ■ Preverite, ali je priključni vodni tlak dovolj visok (odvisno od modela).
Voda, ki prihaja iz podajalnika vode, ni okusna.	Če ohlajeno vodo natočite iz podajalnika vode po daljšem času, se lahko zgodi, da ima postan okus. ■ V tem primeru zavrzite prvih 15 kozarcev vode.
Nalivanje vode ni mogoče	Izpust vode je trajal več kot dve minuti. ■ Počakajte približno štiri minute.

Težave z ledomatom

Težava	Vzrok in rešitev
Ledomat ne ustvarja ledenih kock.	Hladilni aparat ali ledomat ni vklopljen. ■ Vklopite hladilni aparat in ledomat.
	Predal za ledene kocke ni pravilno zaprt (odvisno od modela). ■ Predal za ledene kocke pravilno zaprite.
	Vrata aparata ste zelo pogosto odpirali, zato se je delovanje kompresorja okrepilo in led v ledomatu je primrznil. ■ Vrata aparata odpirajte samo po potrebi in za čim krajši čas.
	Temperatura v zamrzovalnem območju je previsoka. ■ Nastavite nižjo temperaturo.
	Hladilni aparati s posodo za vodo: Posoda za vodo ni dovolj napolnjena. ■ Napolnite posodo za vodo.
	Posoda za vodo ni pravilno vstavljena.

Odpravljanje težav

Težava	Vzrok in rešitev
	■ Posodo za vodo potisnite tako, da se pravilno zaskoči.
	Hladilni aparati s priključkom na vodovodno omrežje: Dovod vode ni odprt ali ni odzračen. ■ Odprite dovod vode. ■ Preverite, ali je dovod vode odzračen.
	Vodovodna cev je prepognjena. ■ Preverite vodno cev in jo po potrebi zamenjajte.
	Priključni vodni tlak je prenizek. ■ Preverite, ali je priključni vodni tlak dovolj visok (odvisno od modela). **Upoštevajte, da lahko traja do 24 ur, preden se začnejo ustvarjati prve ledene kocke.**
Ledomat izdeluje premalo ledenih kock ali premajhne kocke oziroma kocke nepravilnih oblik.	Temperatura v hladilnem aparatu/zamrzovalnem območju je previsoka. ■ Nastavite nižjo temperaturo.
	Živilo ali predmeti blokirajo senzor nivoja napolnjenosti ledomata (odvisno od modela). ■ Iz območja ledomata odstranite vsa živila in predmete.
	Hladilni aparati s priključkom na vodovodno omrežje: Priključni vodni tlak je prenizek. ■ Preverite, ali je priključni vodni tlak dovolj visok (odvisno od modela). ■ Preverite, ali je nameščen napačen ventil.
	Hkrati deluje več gospodinjskih aparatov s fiksnim vodnim priključkom. Zato se zmanjša količina vode, ki priteka v stroj. ■ Izogibajte se istočasni uporabi pomivalnega in pralnega stroja ipd.
	Vodni filter (odvisno od modela) je zamašen. ■ Preverite, ali je treba vodni filter zamenjati ali očistiti.

Težava	Vzrok in rešitev
Ledene kocke imajo neprijeten vonj ali okus.	Posodo za ledene kocke zelo redko izpraznite. Če je led dolgo časa shranjen v posodi, se lahko navzame vonja in okusa drugih snovi. ■ Izpraznite posodo za ledene kocke. ■ Očistite posodo za ledene kocke.
	V zamrzovalnem območju hranite nezapakirana živila. Led se lahko navzame vonja in okusa nepakiranih živil. ■ V zamrzovalnem območju hranite samo pakirana živila.
	Vodni filter (odvisno od modela) je umazan. ■ Preverite, ali je treba vodni filter zamenjati ali očistiti.
Iz aparata izteka voda.	Okvara na dovodu vode. ■ Takoj zaprite zaporno pipo. ■ Preverite celoten priključek na vodovodno omrežje glede morebitnega puščanja. ■ Preverite, ali je priključni vodni tlak previsok (odvisno od modela). ■ Preverite, ali je nameščen napačen ventil. ■ Po potrebi pokličite servis.

Osvetlitev notranjosti

⚠ Nevarnost električnega udara zaradi dostopnosti delov, ki so pod napetostjo.
Če snamete pokrovček lučke, lahko pridete v stik z deli, ki so pod napetostjo.
Nikoli ne odstranite pokrovčka lučke. Svetleče diode lahko popravi ali zamenja izključno osebje servisa.

⚠ Nevarnost poškodbe zaradi LED-osvetlitve.
Ta osvetlitev ustreza nevarnostni skupini RG 2. Če je pokrovček pokvarjen, lahko pride do poškodb oči.
Če je pokrovček poškodovan, v lučko ne smete gledati z optičnimi instrumenti (lupo ali podobnim) iz neposredne bližine.

Odpravljanje težav

Težava	Vzrok in rešitev
Lučka za osvetlitev notranjosti ne deluje.	Hladilni aparat ni vklopljen. ■ Vklopite hladilni aparat.
	Vklopljen je način Sabbat: prikazovalnik je temen in aparat hladi. ■ Tapnite črni prikazovalnik. Na prikazovalniku se pojavi simbol. ■ Tapnite simbol. Simbol sveti oranžno. ■ V nastavitvenem načinu tapnite simbol. Ko je način Sabbat izklopljen, simbol sveti belo.
	Če so vrata aparata odprta, se osvetlitev notranjosti po približno 15 minutah samodejno izklopi zaradi pregrevanja. Če to ni vzrok za težavo, gre za motnjo. ■ Pokličite servis.
Osvetlitev notranjosti utripa.	Ne gre za napako. Aktiviral se je alarm ob odprtih vratih.

Razlogi za hrup

Hladilni aparat med delovanjem povzroča različne zvoke.
Hladilni aparat pri manjši hladilni zmogljivosti deluje energetsko varčno, vendar dlje. Glasnost je manjša.
Pri močnejši hladilni zmogljivosti se živila hitreje ohladijo.
Glasnost je večja.

Običajni zvoki	Kaj povzroča zvoke?
Sikanje	Hladilno sredstvo se vbrizga v hladilni krogotok.
Klokotanje, pljuskanje	Hladilno sredstvo teče skozi cevi.
Šumenje	Hladilni aparat hladi.
Klikanje	Termostat vklopi ali izklopi kompresor.
Brenčanje	Ventilator deluje. Avtomatsko odpiralo vrat (odvisno od modela) odpre ali zapre vrata aparata.
Pokanje	Material v hladilnem aparatu se razteza.

Ropotanje	Ventili ali lopute so aktivni.
Brnenje (hladilni aparati s posodo za vodo)	Voda se črpa iz posode za vodo.
Srebanje (hladilni aparati z blažilnikom zapiranja vrat)	Vrata aparata z blažilnikom zapiranja vrat se odpirajo ali zapirajo.
Ne pozabite, da se zvokom kompresorja in pretakanja v hladilnem krogotoku ni mogoče izogniti.	

Zvoki med delovanjem	Vzrok in rešitev
Vibriranje, klopotanje, žvenketanje	Hladilni aparat ni v vodoravnem položaju. S pomočjo vodne tehtnice izravnajte položaj hladilnega aparata. V ta namen uporabite navojne nogice pod hladilnim aparatom (odvisno od modela). **Pri vgradnih aparatih (odvisno od modela)**: Od višine niše 140 cm: pod dno aparata potisnite priložena stabilizacijska vodila.
	Hladilni aparat se dotika kosa pohištva ali drugega aparata. Odmaknite hladilni aparat.
	Predali, košare ali police se tresejo ali so zataknjeni. Preverite odstranljive dele in jih na novo namestite.
	Steklenice ali posode se dotikajo. Steklenice ali posode nekoliko razmaknite.
	Na hrbtni stranici aparata je še vedno transportno držalo kabla (odvisno od modela). Odstranite transportno držalo kabla.

Servisna služba

Na spletni strani www.miele.com/service lahko poiščete informacije o samostojnem odpravljanju motenj in nadomestnih delih Miele.

Kontakt v primeru motenj

Če motnje ne morete odpraviti sami, se obrnite npr. na svojega specializiranega prodajalca z opremo Miele ali na servis Miele.

Servisno službo Miele lahko naročite po spletu na www.miele.com/service.

Kontaktni podatki servisne službe Miele so navedeni na koncu tega dokumenta.

Osebje servisa potrebuje identifikacijsko oznako modela in serijsko številko vašega aparata (Fabr./SN/Nr.). Oba podatka najdete na napisni ploščici v notranjosti hladilnega aparata, pri nekaterih modelih pa v nastavitvenem načinu pod točko Informacije ℹ.

Zbirka podatkov EPREL

Od 1. marca 2021 so informacije o označevanju z energijskimi nalepkami in zahtevah za okoljsko primerno zasnovo na voljo v evropski zbirki podatkov o izdelkih (EPREL). Do zbirke podatkov o izdelkih lahko dostopate na povezavi https://eprel.ec.europa.eu/. Tam boste morali vnesti identifikacijsko oznako modela.

Identifikacijsko oznako modela najdete na napisni ploščici v notranjosti hladilnega aparata, pri nekaterih modelih pa v nastavitvenem načinu pod točko Informacije ℹ.

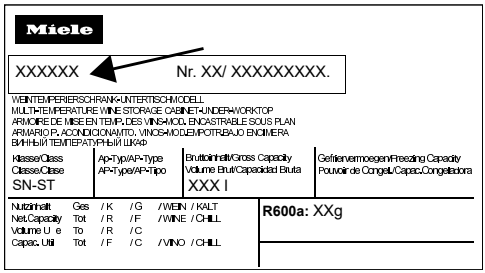

Garancija

Garancijska doba je dve leti.

Podrobnejše informacije so navedene v priloženih garancijskih pogojih.

Izjava o skladnosti

Podjetje Miele potrjuje, da je ta kombinirani hladilnik skladen z Direktivo 2014/53/EU.

Celotno besedilo izjave EU o skladnosti je dostopno na spletnem naslovu:

- www.miele.si > Izdelki > Datoteke za prenos
- https://miele.si/navodila
  Servis > Pomoč in informacije > Iskanje navodil za uporabo, nato vnesite ime izdelka ali serijsko številko

Frekvenčno območje WLAN-modula	2,4000–2,4835 GHz
Maksimalna moč oddajanja WLAN-modula	< 100 mW

Avtorske pravice in licence

Miele za upravljanje in krmiljenje komunikacijskih modulov uporablja lastno ali tujo programsko opremo, za katero ne veljajo tako imenovani odprtokodni licenčni pogoji. Ti programi/komponente programov so avtorsko zaščiteni. Uporabnik mora spoštovati avtorske pravice podjetja Miele in tretjih oseb.

Komunikacijski modul, ki je vgrajen v stroj, vsebuje tudi komponente programske opreme, ki je posredovana pod odprtokodnimi licenčnimi pogoji. Vsebovane odprtokodne komponente lahko skupaj s pripadajočimi opombami o avtorskih pravicah, kopijami veljavnih licenčnih pogojev in morebitnimi dodatnimi informacijami prikličete lokalno z IP-jem prek spletnega brskalnika (http[s]://<IP-naslov>/Licenses). Tam navedena jamstvena in garancijska določila odprtokodnih licenčnih pogojev veljajo samo v razmerju s posameznimi imetniki pravic.

Miele d.o.o.
Trgovina in servis
Brnčičeva ulica 41 g
1231 Ljubljana - Črnuče
Telefon: 01 292 63 33
E-pošta: info@miele.si
www.miele.si

Nemčija
Miele & Cie. KG
Carl-Miele-Straße 29
33332 Gütersloh

Miele

KFFD 6867 ...

sl-SI

M.-Nr. 13 042 290 / 03 / 002