Gebruiks- en montagehandleiding
Koel-vriescombinatie



Lees voor het opstellen – installeren – de ingebruikneming **beslist** de gebruiks- en montagehandleiding. Dat is veilig voor u en zo voorkomt u schade.

nl - NL, BE

M.-Nr. 13 029 700

Inhoud

Veiligheidsinstructies en waarschuwingen **5**

Duurzaamheid en milieubescherming **16**
Zo bespaart u energie … 17

Installeren **19**
Plaats van opstelling 19
Ventilatie-eisen 20
Koelapparaat plaatsen 21
Het koelapparaat waterpas plaatsen 22
De deur van de koelzone uitlijnen ... 22
Lade uitlijnen 23
Aansluiting op de vaste waterleiding 24
- Veiligheidstips voor de verswateraansluiting 24
- Het koelapparaat aansluiten op de watertoevoer 25
- Waterreservoir plaatsen 26
- Waterfilter (actief koolstoffilter) plaatsen 27
- Het watersysteem op lekkage controleren 27

Elektrische aansluiting 28
Afmetingen van het apparaat 29
- Volledig omringd door keukenmeubels 31
- Opstelling naast een muur 32

Introductie **33**
Display 35
Instellingsmodus 36
- Party-stand 36
- Vakantiemodus 36
- IJsblokjesbereider 36
- QuickIce 36
- Vergrendelingsfunctie 37
- Koelapparaat uitschakelen 37
- Sabbatmodus 37
- Informatie over de sabbatmodus 37
- Tijd tot activering van het deuralarm 37
- Temperatuurniveau in de PerfectFresh-zones 37
- Vernevelaar (humidifier) 37
- Netwerkverbinding 37
- Toetssignaal 37
- Waarschuwings- en geluidssignalen 38
- Helderheid display 38
- Temperatuureenheid °C/°F 38
- Demo-functie 38
- Fabrieksinstellingen 38
- Informatie over het koelapparaat 38
- Weergave anti-geurfilters (Longlife AirClean System) 38
- Weergave waterfilter 38
- Reinigingspositie van het bakje voor de ijsblokjes 39
- Reinigingsmodus 39

Veiligheid 39
- Temperatuuralarm in de diepvrieszone 39
- Deuralarm 40

Functies van het apparaat 41
- SuperCool&AirClean 41
- SuperFrost 41

Inhoud

De binnenruimte indelen 42
Maximaal laadgewicht 42
Deurvak/flessenvak verwijderen en verplaatsen 42
De houder in het deurvak/flessenvak aanpassen 42
Plateaus verwijderen of verplaatsen 43
Flessenrek in de isolatieplaat gebruiken 43
Laden uit de koelzone verwijderen 44
Laden van de koelzone plaatsen 44
IJsschaal verwijderen 45
De container uit de bovenste diepvrieslade nemen en terugplaatsen 45
De container uit de onderste diepvrieslade nemen en terugplaatsen 45
Bijgeleverde accessoires 46
Bij te bestellen accessoires 47

Ingebruikneming **48**
Vóór het eerste gebruik 48
Koelapparaat aansluiten 48
Anti-geurfilters (Longlife AirClean System) in de koelzone plaatsen 48
Het koelapparaat inschakelen 50
Netwerkverbinding 50
Vereisten voor de netwerkverbinding 51
Scan & Connect uitvoeren 51
De waterdispenser in gebruik nemen 52
De ijsblokjesbereider in gebruik nemen 53
De vernevelaar (luchtbevochtiger) in gebruik nemen 54
Koelapparaat uitschakelen 56
Koelzone of diepvrieszone apart uitschakelen 56
Koelzone of diepvrieszone afzonderlijk weer inschakelen 56
Bij langdurige afwezigheid 56

Bediening **58**
Temperatuuraanduiding 58
Mogelijke temperatuurinstellingen in de koelzone 58
Mogelijke temperatuurinstellingen in de diepvrieszone 58
Temperatuur in de koel-/diepvrieszone instellen 59
SuperCool&AirClean ❄ inschakelen 59
SuperCool&AirClean ❄ uitschakelen 59
SuperFrost ❄ inschakelen 60
SuperFrost ❄ uitschakelen 60
Levensmiddelen in de koelzone bewaren 60
Gedeelten met verschillende temperaturen 60
Levensmiddelen verpakt of onverpakt bewaren? 61
Levensmiddelen in de PerfectFresh Active-zone bewaren 61
Vochtvak 62
Droogtevak 63
Verse levensmiddelen invriezen en bewaren 65
Waterdispenser 66
IJsblokjesbereider 67

Instellingen aanpassen **68**

Reiniging en onderhoud **79**
Ontdooien 79
Opmerkingen over het reinigingsmiddel 79
Koelapparaat op de reiniging voorbereiden 79
Het interieur reinigen 80

Inhoud

Accessoires met de hand of in de vaatwasser reinigen 80
Accessoires voor de reiniging verwijderen en demonteren 81
Flessenvak demonteren 81
De isolatieplaat verwijderen voor reiniging en terugplaatsen .. 81
Het deksel verwijderen voor reiniging en dit terugplaatsen 82
De ijsblokjesbereider reinigen 82
Waterfilter (actief koolstoffilter) vervangen 82
De anti-geurfilters (Longlife AirClean System) in de oven regenereren 83
Front en zijkanten reinigen 84
Deurdichting reinigen 84
Ventilatieopeningen reinigen 84
Na het reinigen 84

Problemen oplossen **86**
Binnenverlichting 99
Oorzaken van geluiden 100

Service **102**
Contact bij storingen 102
EPREL-databank 102
Garantie 102

Informatie **103**
Conformiteitsverklaring 103
Auteursrechten en licenties 103

Dit koelapparaat voldoet aan de geldende veiligheidsvoorschriften. Onjuist gebruik kan echter persoonlijk letsel of materiële schade tot gevolg hebben.
Lees de gebruiks- en montagehandleiding aandachtig door voordat u het koelapparaat in gebruik neemt. Die bevat belangrijke richtlijnen met betrekking tot de montage, de veiligheid, het gebruik en het onderhoud. Dat is veiliger voor uzelf en u voorkomt schade aan het koelapparaat.
In overeenstemming met de norm IEC 60335-1 adviseert Miele u uitdrukkelijk om alle beschikbare informatie over de installatie van het koelapparaat en de veiligheidsinstructies en waarschuwingen te lezen en op te volgen.
Wanneer de veiligheidsrichtlijnen en waarschuwingen niet worden opgevolgd, kan Miele niet aansprakelijk worden gesteld voor schade die daarvan het gevolg is.
Bewaar de gebruiks- en montagehandleiding op een veilige plaats. Geef de gebruiks- en montagehandleiding door aan een volgende eigenaar.

Verantwoord gebruik

▶ Het koelapparaat is bedoeld voor gebruik in huishoudens en dergelijke, bijvoorbeeld
– in winkels, kantoren en soortgelijke werkomgevingen
– in boerderijen
– door klanten in hotels, motels, bed en breakfast en andere specifieke woonomgevingen.
Dit koelapparaat mag niet buiten worden gebruikt.

▶ Gebruik het koelapparaat uitsluitend voor huishoudelijke doeleinden voor het koelen en bewaren van levensmiddelen, voor het bewaren van diepvriesproducten, voor het invriezen van verse levensmiddelen, voor het maken van ijsblokjes en voor het koelen van drinkwater.
Gebruik voor alle andere doeleinden is niet toegestaan.

▶ Het koelapparaat is niet geschikt voor het bewaren en koelen van geneesmiddelen, bloedplasma, laboratoriumpreparaten of vergelijkbare stoffen of producten die onder de Richtlijn medische hulpmiddelen vallen. Een onjuist gebruik van het koelapparaat kan tot beschadiging of bederf van de bewaarde producten leiden. Verder is het koelapparaat niet geschikt voor gebruik in ruimtes met explosiegevaar.
Miele is niet verantwoordelijk voor schade die ontstaat door gebruik voor andere doeleinden dan hier aangegeven of door een foutieve bediening.

▶ Personen (kinderen inbegrepen) die op grond van hun fysieke of psychische gesteldheid, hun onervarenheid of gebrek aan kennis van het koelapparaat niet in staat zijn om het koelapparaat veilig te bedienen, mogen het alleen onder toezicht gebruiken.
Deze personen mogen het koelapparaat enkel zonder toezicht bedienen, wanneer hen is uitgelegd hoe ze het veilig kunnen gebruiken en wanneer ze begrijpen welke risico's eraan verbonden zijn.

Wanneer er kinderen in huis zijn

▶ Kinderen die jonger zijn dan 8 jaar moeten op afstand van het koelapparaat gehouden worden, tenzij ze steeds onder toezicht staan.

▶ Kinderen vanaf acht jaar mogen het apparaat alleen zonder toezicht gebruiken als ze weten hoe ze dit veilig moeten bedienen. De kinderen moeten zich bewust zijn van de gevaren van een onjuiste bediening.

▶ Kinderen mogen het apparaat niet zonder toezicht reinigen of onderhouden.

▶ Houd kinderen in de gaten wanneer deze zich in de buurt van het apparaat bevinden. Laat ze nooit met het apparaat spelen.

▶ Verstikkingsgevaar. Kinderen kunnen zich tijdens het spelen in verpakkingsmateriaal wikkelen (bijvoorbeeld in folie) of het verpakkingsmateriaal over hun hoofd trekken en stikken. Houd verpakkingsmaterialen bij kinderen vandaan.

Technische veiligheid

▶ Het koelmiddelcircuit is op lekkage gecontroleerd. Het koelapparaat voldoet aan de desbetreffende veiligheidsvoorschriften en de geldende EU-richtlijnen.



Als het koelcircuit beschadigd is: koelmiddel en olie kunnen vrijkomen en ontbranden.

▶ Waarschuwing: brandgevaar/brandbaar materiaal. Dit symbool staat op de compressor en attendeert op brandbaar materiaal. Verwijder deze sticker niet.

Het gebruikte koelmiddel (informatie op het typeplaatje) is milieuvriendelijk, maar brandbaar.
Het gebruik van dit milieuvriendelijke koelmiddel zorgt ervoor dat het apparaat iets meer geluid maakt. Naast het geluid van de compressor kunnen er stromingsgeluiden in het volledige koelcircuit ontstaan. Deze effecten zijn helaas onvermijdelijk, maar hebben geen invloed op de capaciteit van het koelapparaat.
Zorg ervoor dat bij het transporteren en het inbouwen/installeren van het koelapparaat geen onderdelen van het koelcircuit beschadigd raken. Opspattend koelmiddel kan oogletsel veroorzaken en vrijkomend koelmiddel kan ontbranden.
Bij beschadigingen:

- Vermijd open vuur of andere brandhaarden.
- Maak het koelapparaat spanningsvrij.
- Lucht de kamer waarin het koelapparaat staat gedurende enkele minuten.
- Neem contact op met Miele Service.

▶ Hoe meer koelmiddel een koelapparaat bevat, hoe groter de ruimte moet zijn waarin u het apparaat plaatst. Bij een eventuele lekkage kan in te kleine ruimtes een brandbaar mengsel van gas en lucht ontstaan. Per 8 g koelmiddel moet het vertrek minstens 1 m^3 groot zijn. De hoeveelheid koelmiddel vindt u op het typeplaatje in het koelapparaat.

▶ Als de ventilatieopeningen afgedekt of geblokkeerd zijn, kan er een brandbaar gas-lucht-mengsel ontstaan als het koelcircuit beschadigd raakt. Houd dus beslist de aangegeven afmetingen voor de ventilatieopeningen aan. De ventilatieopeningen mogen niet worden afgedekt of geblokkeerd.

▶ Vergelijk voordat u het apparaat aansluit de aansluitgegevens (zekering, spanning en frequentie) op het typeplaatje met die van het elektriciteitsnet. Deze moeten beslist overeenkomen zodat het apparaat niet beschadigd raakt.
Raadpleeg bij twijfel een elektricien.

▶ De elektrische veiligheid van het apparaat is uitsluitend gegarandeerd, als het wordt aangesloten op een aardingssysteem dat volgens de geldende voorschriften is geïnstalleerd. Dit fundamentele veiligheidssysteem moet aanwezig zijn. Laat de elektrische installatie bij twijfel door een vakman/vakvrouw inspecteren.

▶ Tijdelijk of doorlopend gebruik van een autonome of niet-netsynchrone energievoorziening (zoals microgrids, back-upsystemen) is mogelijk. Voorwaarde voor het gebruik is dat de energievoorziening voldoet aan de bepalingen van EN 50160 of een vergelijkbare standaard.
De veiligheidsvoorzieningen van de huisinstallatie en dit Miele product moeten ook werken bij gebruik van een microgrid of een niet-netsynchrone energievoorziening of de veiligheidsvoorzieningen in de energievoorziening moeten door gelijkwaardige voorzieningen worden vervangen.

▶ In geval van nood moet de stekker van het koelapparaat direct uit het stopcontact worden getrokken. Daarom mag het stopcontact zich niet achter het koelapparaat bevinden en moet dit gemakkelijk bereikbaar zijn.

▶ Als de aansluitkabel beschadigd is, moet het koelapparaat onmiddellijk spanningsvrij worden gemaakt. Neem contact op met Miele.

▶ Een beschadigde aansluitkabel mag alleen door een speciale aansluitkabel van hetzelfde type worden vervangen (verkrijgbaar via de Miele webshop of bij Miele Service). Om veiligheidsredenen mag dit alleen door een gekwalificeerde vakman/-vrouw of door Miele Service worden gedaan.

▶ Meervoudige stopcontacten of verlengsnoeren bieden niet voldoende veiligheid (brandgevaar). Gebruik deze niet voor het aansluiten van het apparaat op het elektriciteitsnet.

▶ Wanneer er vocht op onderdelen, die onder spanning staan, of op de elektriciteitskabel komt, kan dat kortsluiting veroorzaken. Gebruik het apparaat daarom niet in ruimtes waar met water wordt gespetterd (bijv. garage, bijkeuken).

▶ Dit apparaat mag niet op een niet-stationaire locatie (bijv. op een schip) worden gebruikt.

▶ Beschadigingen aan het apparaat kunnen uw veiligheid in gevaar brengen. Controleer het apparaat op zichtbare beschadigingen. Een beschadigd apparaat mag niet in gebruik worden genomen.

▶ Dit koelapparaat mag niet worden gebruikt als inbouwapparaat.

▶ Bij installatie-, onderhouds- en reparatiewerkzaamheden en bij installatiewerkzaamheden aan de vaste waterleiding mag er geen elektrische spanning op het apparaat staan. Het apparaat is alleen spanningsvrij, als:

- de zekeringen van de elektrische installatie zijn uitgeschakeld of
- de schroefzekeringen van de elektrische aansluiting er geheel zijn uitgedraaid of
- de aansluitkabel van de netspanning is losgekoppeld. Trek daarbij aan de stekker en niet aan de aansluitkabel.

▶ Door ondeskundig uitgevoerde installatie-, onderhouds- of reparatiewerkzaamheden of een gebrekkige verswateraansluiting kan de gebruiker aanzienlijke risico's lopen waarvoor de fabrikant niet aansprakelijk is.
Installatie- en onderhoudswerkzaamheden, reparaties, installatiewerkzaamheden aan de vaste waterleiding en alle reparaties aan de waterdispenser mogen alleen worden uitgevoerd door een gekwalificeerde vakman/-vrouw of door Miele Service.

▶ De ijsblokjesbereider mag uitsluitend op een koudwaterleiding worden aangesloten.

▶ Miele is niet aansprakelijk voor schade die door een ondeugdelijke aansluiting op de vaste waterleiding is ontstaan.

▶ Het recht op garantie vervalt wanneer het koelapparaat niet door een gekwalificeerde vakman/-vrouw of door Miele technici wordt gerepareerd.

▶ Bij de vervanging van defecte veiligheidsrelevante onderdelen garandeert Miele alleen van originele Miele reserveonderdelen dat deze volledig aan de veiligheidseisen voldoen.

▶ Vanwege speciale eisen (bijvoorbeeld voor wat betreft temperatuur, vochtigheid, chemische bestendigheid, slijtvastheid en trillingen) heeft dit koelapparaat een speciale lamp. Deze verlichting mag alleen voor deze toepassing worden gebruikt. De verlichting is niet geschikt voor de verlichting van het vertrek. De verlichting mag uitsluitend door een gekwalificeerde vakman/-vrouw of door Miele Service worden vervangen. Dit koelapparaat bevat meerdere lichtbronnen met minimaal energie-efficiëntieklasse G.

Deskundige installatie

▶ Het koelapparaat is erg zwaar en kan bij geopende deur en laden naar voren kantelen:

- Vervoer of verplaats het koelapparaat met minstens 2 personen.
- Plaats het koelapparaat met ten minste 2 personen.
- Laat het koelapparaat tijdens het plaatsen nooit onbeheerd achter.
- Gebruik de stelvoeten om het koelapparaat stevig en waterpas uit te lijnen. Zorg ervoor dat de extra stelvoet op het onderste lagerblok op de vloer rust.

▶ Draag altijd veiligheidshandschoenen bij het transporteren en inbouwen van het koelapparaat.

Veilig gebruik

▶ Het koelapparaat is vervaardigd voor een bepaalde klimaatklasse (omgevingstemperatuurbereik) waar de kamertemperatuur niet boven of onder mag liggen. De klimaatklasse staat aangegeven op het typeplaatje aan de binnenkant van het koelapparaat. Als de omgevingstemperatuur lager is, staat de compressor langer stil. Het koelapparaat kan de vereiste temperatuur dan niet behouden.

▶ De ventilatieopeningen mogen niet worden afgedekt of geblokkeerd. Een probleemloze luchtstroom is dan niet meer gegarandeerd. Het energieverbruik neemt toe, waardoor onderdelen beschadigd kunnen raken.

▶ Gevaar voor beschadiging door levensmiddelen die vet of olie bevatten. Als u vet- of oliehoudende levensmiddelen in het koelapparaat of in de deur van het koelapparaat bewaart, zorg er dan voor dat lekkend vet of olie niet in contact komt met de plastic onderdelen van het koelapparaat. Hierdoor kunnen spanningsscheuren in de kunststof ontstaan waardoor de kunststof knapt of scheurt.

▶ Brand- en explosiegevaar door brandbare gasmengsels. Bewaar geen explosieve stoffen en geen producten met brandbare drijfgassen (bijv. spuitbussen) in het koelapparaat. Brandbare gasmengsels kunnen ontbranden door elektrische onderdelen. Dergelijke spuitbussen kunt u herkennen aan de hand van de opgedrukte inhoudsopgave of een vlamsymbool. Ontsnappende gassen kunnen ontbranden door elektrische onderdelen.

▶ Explosiegevaar. Gebruik geen elektrische apparaten in dit koelapparaat (bijv. voor het maken van softijs). Hierdoor kunnen vonken ontstaan.

▶ Gevaar voor letsel en schade. Bewaar geen blikjes en flessen die koolzuurhoudende dranken bevatten of vloeistoffen die kunnen bevriezen in de diepvrieszone. Anders kunnen ze ontploffen.

▶ Gevaar voor letsel en schade. Als u flessen snel in de diepvrieszone wilt koelen, dient u ze uiterlijk na één uur weer uit de diepvrieszone te halen. Anders kunnen ze ontploffen.

▶ Letselrisico. Raak diepvriesproducten en metalen onderdelen niet met natte handen aan. Uw handen kunnen vastvriezen.

▶ Letselrisico. Stop nooit ijsblokjes en ijs op een stokje, met name waterijs, direct nadat u deze uit de diepvrieszone heeft gehaald, in uw mond. Door de zeer lage temperatuur van de diepvriesproducten kunnen lippen of tong vastvriezen.

▶ Vries geheel of gedeeltelijk ontdooide levensmiddelen niet opnieuw in. Gebruik deze levensmiddelen zo snel mogelijk omdat ze anders aan voedingswaarde verliezen en bederven. Als ontdooide levensmiddelen worden gekookt of gebraden kunnen ze wel opnieuw worden ingevroren.

▶ Wanneer u levensmiddelen eet die te lang zijn bewaard, loopt u het risico om voedselvergiftiging op te lopen.
De bewaartijd hangt van vele factoren af, zoals de versheid en kwaliteit van de levensmiddelen en de bewaartemperatuur. Neem de bewaartips en de uiterste houdbaarheidsdatum van de levensmiddelenfabrikanten in acht.

▶ Om de levensmiddelen zo snel mogelijk tot in de kern in te vriezen, mag de maximale vriescapaciteit niet worden overschreden. De maximale vriescapaciteit binnen 24 uur vindt u op het typeplaatje “Vriescapaciteit … kg/24 u”.

Accessoires en onderdelen

▶ Miele aanvaardt geen aansprakelijkheid voor het gebruik van accessoires die geen originele Miele accessoires zijn. Miele is niet aansprakelijk voor vorderingen uit hoofde van garantie, waarborg en/of productaansprakelijkheid, voor zover schade of gebreken te wijten zijn aan het gebruik of de inbouw van accessoires die niet afkomstig zijn van Miele of door Miele zijn goedgekeurd.

▶ Originele Miele onderdelen worden minstens 10 jaar en maximaal 15 jaar na afloop van de serieproductie van uw koelapparaat op voorraad gehouden.

Reiniging en onderhoud

▶ Spoel de ijsblokjesbereider en daarmee ook de watertoevoer door de eerste 3 porties ijsblokjes weg te gooien. Dit moet plaatsvinden:

- voordat u de ijsblokjesbereider voor het eerst in gebruik neemt
- nadat de ijsblokjesbereider langere tijd buiten gebruik is geweest (meer dan 5 dagen)
- regelmatig (minstens één keer per maand) wanneer u de bereider permanent gebruikt om ijsresten in het systeem te verwijderen (en verstopping van de watertoevoer te voorkomen)
- voordat u de ijsblokjesbereider gedurende langere tijd uitschakelt

▶ Behandel de deurdichting niet met olie of vet om te voorkomen dat deze in de loop van de tijd poreus wordt.

▶ Waarschuwing. Gebruik voor het bespoedigen van het ontdooiproces geen mechanische hulpmiddelen of andere hulpmiddelen die niet door de fabrikant worden aanbevolen.

▶ Gebruik voor het ontdooien en reinigen van het apparaat nooit een stoomreiniger, aangezien stoom in aanraking kan komen met spanningsvoerende delen van het apparaat en zo kortsluiting kan veroorzaken.

▶ Spitse of scherpe voorwerpen beschadigen de koelelementen waardoor het apparaat niet meer functioneert. Gebruik daarom geen spitse of scherpe voorwerpen, om

- rijp- en ijslagen te verwijderen
- en vastgevroren ijsbakjes en/of vastgevroren levensmiddelen los te wrikken.

▶ Plaats wanneer u wilt ontdooien nooit elektrische verwarmingsapparaten of kaarsen in het apparaat om te voorkomen dat de kunststof beschadigd raakt.

▶ Gebruik geen ontdooisprays of andere middelen om te ontdooien. Ontdooisprays en ontdooimiddelen kunnen explosieve gassen vormen of ze kunnen oplosmiddelen of drijfgassen bevatten die de kunststof beschadigen of schadelijk zijn voor de gezondheid.

Transport

▶ Het koelapparaat moet altijd rechtop en in de transportverpakking worden vervoerd, zodat er geen schade kan optreden.

▶ Gevaar voor letsel en schade. Vervoer het koelapparaat met behulp van een tweede persoon, omdat het koelapparaat erg zwaar is.

Wat te doen wanneer u het apparaat afdankt

▶ Spelende kinderen kunnen in het koelapparaat ingesloten raken en stikken.

- Demonteer de deur(en) van het apparaat.
- Haal de laden eruit.
- Laat de plateaus in het koelapparaat zitten, zodat kinderen er niet zomaar in kunnen klimmen.
- Maak het slot van uw oude koelapparaat eventueel kapot. Zo voorkomt u dat spelende kinderen ingesloten raken, wat levensgevaarlijk is.

▶ Gevaar voor een elektrische schok!

- Snijd de stekker van de stroomkabel af.
- Snijd de stroomkabel van het af te danken apparaat af.

Voer de stekker en de aansluitkabel gescheiden van het af te danken apparaat af.

▶ Zorg er tijdens en na de afvoer voor, dat het koelapparaat niet in de buurt van benzine of andere brandbare gassen en vloeistoffen wordt geplaatst.

▶ Brandgevaar door uitstromende olie of koelmiddel.
Het koelmiddel en de olie in het apparaat zijn brandbaar. Lekkend koelmiddel of lekkende olie kan in hoge concentraties en in contact met een externe warmtebron ontbranden.
Zorg ervoor dat het koelcircuit niet beschadigd raakt tijdens de afvoer. Zo voorkomt u ongecontroleerde lekkage van koelmiddel (informatie op het typeplaatje) en olie.

▶ Vrijkomend koelmiddel kan oogletsel veroorzaken. Beschadig daarom geen onderdelen van het koelsysteem, bijv. door

- koelmiddelkanalen van de verdamper open te prikken,
- buisleidingen om te buigen,
- coatings af te krabben.

Symbool op de compressor (afhankelijk van het model)

Deze waarschuwing geldt alleen voor het recyclen. Bij normaal gebruik bestaat er geen gevaar.



▶ Het is levensgevaarlijk, de olie in de compressor in te slikken of in te ademen.

Duurzaamheid en milieubescherming

Afdanken van de verpakking

De verpakking zorgt ervoor dat u het apparaat gemakkelijk kunt hanteren en beschermt het apparaat tegen transportschade.

Door hergebruik van verpakkingsmateriaal wordt er op grondstoffen bespaard. Gebruik materiaalspecifieke inzamelings- en retouropties voor recyclebaar materiaal. Uw Miele vakhandelaar neemt de transportverpakking terug.

Afdanken van het apparaat

Elektrische en elektronische apparaten bevatten meestal waardevolle materialen. Ze bevatten ook stoffen, mengsels en onderdelen die nodig zijn geweest om de apparaten goed en veilig te laten functioneren. Wanneer u uw af te danken apparaat bij het gewone huisvuil afvoert of er niet goed mee omgaat, kunnen deze stoffen schadelijk zijn voor de gezondheid en het milieu. Voer het af te danken apparaat daarom nooit via het gewone huisvuil af.



Zorg ervoor dat uw koelapparaat niet wordt beschadigd totdat het op de juiste, milieuvriendelijke manier is afgevoerd.
Alleen dan kunt u er zeker van zijn dat de koelmiddelen in het koelcircuit en de olie in de compressor niet in het milieu terechtkomen.

Lever het apparaat in bij een gratis, gemeentelijk inzameldepot voor elektrische en elektronische apparaten, bij uw vakhandelaar of bij Miele. U bent wettelijk zelf verantwoordelijk voor het wissen van eventuele persoonlijke gegevens op het af te danken apparaat. U bent wettelijk verplicht om niet compleet ingebouwde gebruikte batterijen en accu's alsmede lampen die onbeschadigd kunnen worden verwijderd, te verwijderen. Breng deze naar een geschikte inzamellocatie, waar u ze gratis kunt inleveren. Het af te danken apparaat moet totdat u het wegbrengt buiten het bereik van kinderen worden bewaard.

Zo bespaart u energie ...

Plaats van opstelling

Het koelapparaat moet bij hogere omgevingstemperaturen vaker koelen en verbruikt dan meer energie. Daarom:

- Plaats het koelapparaat in een goed geventileerde ruimte.
- Plaats het koelapparaat niet naast een warmtebron (verwarmingselement, fornuis).
- Bescherm het koelapparaat tegen directe blootstelling aan zonlicht.
- Zorg voor een ideale omgevingstemperatuur van ongeveer 20 °C.
- Houd de ventilatie-openingen vrij en reinig ze regelmatig door stof te verwijderen.

Temperatuurinstelling

Hoe lager de temperatuur, des te hoger het energieverbruik. De volgende instellingen worden aangeraden:

- Koelzone 4 °C
- PerfectFresh Active-zone ca. 0 °C.
- Diepvrieszone -18 °C

Gebruik

Door binnenstromende warmte en een belemmering van de luchtcirculatie neemt het energieverbruik toe. Daarom:

- Open de deur/deuren altijd zo kort mogelijk. Een goede sortering van de levensmiddelen helpt bij de oriëntatie.
- Sluit de deur/deuren na het openen volledig.
- Laat warme levensmiddelen en dranken afkoelen voordat u ze in het koelapparaat bewaart.
- Bewaar de levensmiddelen goed verpakt of afgedekt.
- Leg de vakken niet te vol, zodat de lucht kan circuleren.
- Leg diepvriesproducten in de koelzone wanneer ze moeten ontdooien.
- Houd u bij de plaatsing van laden en plateaus aan de standaard toestand.

- Houd een afstand van 30 mm aan tussen de achterkant van het apparaat en de muur.

Plaats van opstelling

⚠ Pas op voor brand en beschadiging door apparaten die warmte afgeven.
Apparaten die warmte afgeven, kunnen in brand vliegen en brand in het koelapparaat veroorzaken.
De aansluitkabel mag niet in contact komen met warmtebronnen.
Zet apparaten die warmte afgeven, zoals mini-ovens, dubbele kookplaten of broodroosters, niet op het koelapparaat.

⚠ Pas op voor brand en beschadiging door open vuur.
Door open vuur kan het koelapparaat vlam vatten.
Houd open vuur, zoals een kaars, uit de buurt van het koelapparaat.

⚠ Risico op brand en schade door een onjuiste opstelling.
Als stekkers en aansluitkabels de achterkant van het koelapparaat raken, kunnen stekkers en aansluitkabels door trillingen beschadigd raken en kortsluiting veroorzaken.
De stekkers of aansluitkabels mogen het koelapparaat niet raken.
Aansluitkabels mogen niet worden bekneld of beschadigd.
Sluit geen andere apparaten aan op stopcontacten die zich achter dit koelapparaat bevinden.
Plaats of gebruik geen verdeelstekkers, verdeelblokken of andere elektronische apparaten (zoals halogeentransformatoren) rond de achterkant van het apparaat.

Kies een droge ruimte uit waar goed kan worden geventileerd.

De vloer waar het apparaat op wordt geplaatst, dient horizontaal en vlak te zijn en moet dezelfde hoogte hebben als de omringende vloer.

⚠ Beschadigingsgevaar door hoge luchtvochtigheid.
Bij een hoge luchtvochtigheid kan op de buitenkant van het koelapparaat condens ontstaan.
Dit condenswater kan corrosie veroorzaken.
Plaats het koelapparaat in een droge en/of geklimatiseerde ruimte met voldoende ventilatie.
Controleer na het inbouwen/plaatsen of de deur/deuren goed sluit/sluiten en of het koelapparaat op de beschreven wijze is geplaatst. De aangegeven ventilatieopeningen moeten beslist worden aangehouden.

Denk er bij de keuze van de plaats van opstelling aan dat het energieverbruik van het koelapparaat stijgt als u het koelapparaat dicht bij een verwarming, een fornuis of een andere warmtebron plaatst. Vermijd directe blootstelling aan zonlicht. Hogere omgevingstemperaturen verhogen het energieverbruik omdat de compressor langer draait.

Klimaatklasse

Het koelapparaat is vervaardigd voor een bepaald omgevingstemperatuurbereik (klimaatklasse) waar de kamertemperatuur niet boven of onder mag liggen. De klimaatklasse die van toepassing is op uw koelapparaat vindt u op het typeplaatje aan de binnenzijde.

De compressor draait minder vaak bij lage omgevingstemperaturen. Dat kan hogere temperaturen in het koelapparaat veroorzaken en dus tot gevolgschade leiden.

Klimaatklasse	Omgevingstemperatuur
SN	10 tot 32 °C
N	16 tot 32 °C
ST	16 tot 38 °C
T	16 tot 43 °C
SN-ST	10 tot 38 °C
SN-T	10 tot 43 °C

Ventilatie-eisen

⚠ Pas op voor brand en beschadiging door onvoldoende ventilatie.
Als het koelapparaat niet voldoende wordt geventileerd, schakelt de compressor steeds vaker en steeds langer in. Dit leidt tot een hoger energieverbruik en een hogere bedrijfstemperatuur van de compressor. Dit kan leiden tot schade aan het koelapparaat.
Zorg voor voldoende ventilatie voor het koelapparaat:
Houd u altijd aan de voorgeschreven ventilatieopeningen.
De ventilatieopeningen mogen niet worden afgedekt of geblokkeerd.
Reinig de ventilatiegebieden regelmatig om stof en vuil te verwijderen.

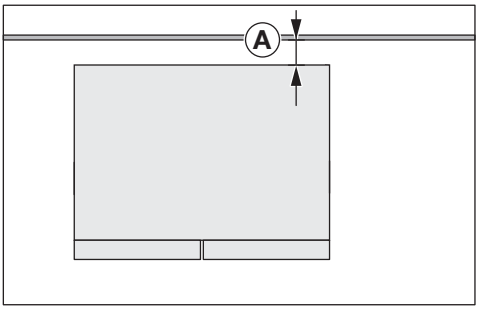

Het energieverbruik is gemeten met een afstand Ⓐ = 30 mm tussen de achterkant van het apparaat en de muur. Als de afstand tot de muur kleiner is dan 30 mm, blijft de functionaliteit van het koelapparaat behouden, maar neemt het energieverbruik iets toe. Bij hoge omgevingstemperaturen kan condens ontstaan.

De lucht op de achterwand van het koelapparaat wordt warm. Daarom moet een probleemloze luchtstroom worden gegarandeerd (zie paragraaf “Afmetingen van het apparaat”).

Koelapparaat plaatsen

⚠ Pas op voor letsel en beschadiging doordat het koelapparaat kantelt.
Indien het koelapparaat door één persoon wordt geplaatst, bestaat er een verhoogd risico op letsel of beschadiging.
Vraag iemand anders u te helpen bij het plaatsen van het koelapparaat.

⚠ Gevaar voor schade en letsel door openslaande deur.
De deur van het apparaat kan tegen de muur aan slaan en daardoor beschadigd raken. Bij een glazen deur kan het beschadigde glas tot letsel leiden.
Bescherm de deur van het apparaat met viltdoppen op de muur.

⚠ Pas op voor beschadiging van de vloer.
Als u het koelapparaat verplaatst, kan dit leiden tot beschadiging van de vloer.
Beweeg het koelapparaat voorzichtig op kwetsbare vloeren.

De grepen bovenaan en de wieltjes onderaan aan de achterkant van het apparaat maken de opstelling van het koelapparaat gemakkelijker (afhankelijk van het model).

Plaats het koelapparaat alleen als het leeg is.

- Sluit het koelapparaat aan op de watertoevoer zoals beschreven in het hoofdstuk “Verswateraansluiting”.
- Sluit het koelapparaat op het net aan zoals wordt beschreven in het hoofdstuk “Elektrische aansluiting”.
- Schuif het koelapparaat voorzichtig op de geplande plaats van opstelling.
- Plaats het koelapparaat met de achterkant voor de muur. Neem hierbij de benodigde afstand in acht.

Het koelapparaat waterpas plaatsen

⚠ Risico op schade en letsel door omvallen van het koelapparaat.
Als de extra stelvoeten ❷ niet goed op de vloer staan, kan het koelapparaat omvallen.
Zorg voor extra steun aan de voorkant van het koelapparaat zoals hieronder beschreven.

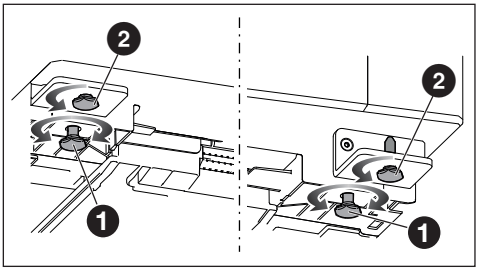

- Lijn het koelapparaat uit met behulp van een waterpas en de bijgeleverde steeksleutel en ondersteun het koelapparaat aan de voorkant.
- Stel de stelvoeten ❶ zo af dat het koelapparaat stabiel en waterpas staat.
- Schroef de extra stelvoeten ❷ zo ver naar buiten dat de stelvoeten op de vloer staan. Draai de stelvoeten daarna nog een kwartslag naar buiten.

De deur van de koelzone uitlijnen

De deuren/laden van het apparaat zijn in de fabriek correct ingesteld.
Als de deurspleet of de afstand tussen de koelzone en de diepvrieszone ongelijk lijkt, kunt u de uitlijning zelf bijstellen.

Stel de deur van de koelzone af op het bovenste hoekscharnier zoals hieronder beschreven:

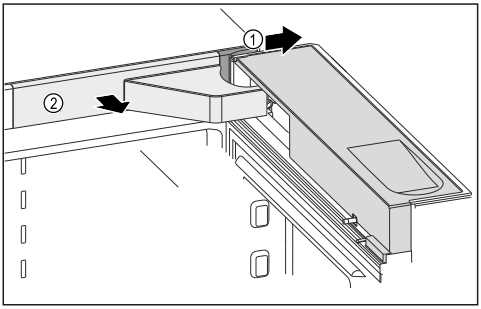

- Open de deur.
- Verwijder de afdekking ①.

De afdekking ② is met een kabel aangesloten op het koelapparaat.

- Trek de afdekking ② er voorzichtig naar voren toe af en leg deze op de bovenkant van het apparaat.

⚠ Gevaar voor verwondingen door uit het apparaat vallende deur.
Zodra u de schroeven van het deurscharnier volledig verwijdert, kan de deur uit het apparaat vallen.
Draai de schroeven alleen los zonder ze helemaal te verwijderen. Houd hierbij de deur goed vast.

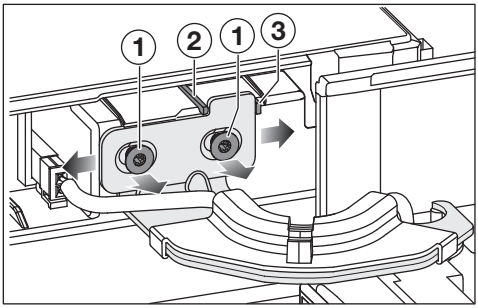

- Draai de schroeven ① los.

Afhankelijk van de richting waarin de deur moet worden bewogen, moet eerst de desbetreffende vergrendeling worden verwijderd.

- Verwijder de vergrendeling ② als u de deur van het apparaat naar links wilt verplaatsen.
- Verwijder de vergrendeling ③ als u de deur naar rechts wilt verplaatsen.
- Verplaats de deur tot de gewenste positie is bereikt.
- Draai de schroeven ① vast.
- Plaats de afdekkingen.

Lade uitlijnen

De deuren/laden van het apparaat zijn in de fabriek correct ingesteld.
Als de deurspleet of de afstand tussen de koelzone en de diepvrieszone ongelijk lijkt, kunt u de uitlijning zelf bijstellen.

Lijn de lade uit op beide bevestigingshoeken zoals hieronder beschreven.

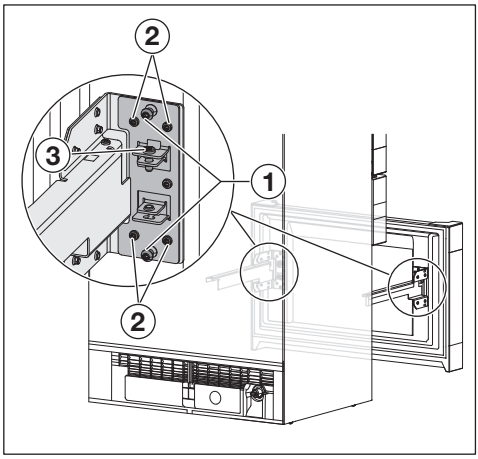

- Trek de lade naar buiten totdat u weerstand voelt.
- Haal de container uit de lade.

Lade horizontaal uitlijnen:
Voer de stappen een voor een uit op beide bevestigingshoeken.

- Verwijder de schroeven ① (maximaal 4 schroeven per lade, afhankelijk van het model). De schroeven zijn niet meer nodig.
- Draai de schroeven ② los.
- Verplaats de lade naar links of rechts, afhankelijk van de gewenste positie van de lade.

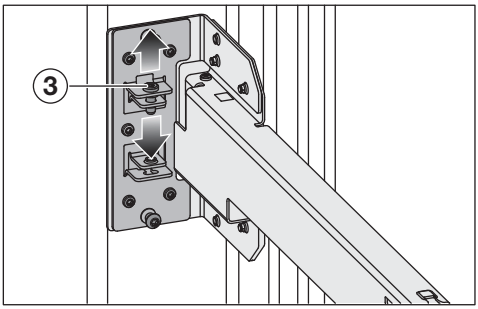

Lade verticaal uitlijnen:

Voer de stappen uit voor de rechter **of** linker bevestigingshoek.

- Afhankelijk van de gewenste positie van de lade, draait u de schroef ③ los of draait u de schroef ③ vast.
- Verplaats de deur tot de gewenste positie is bereikt.
- Zodra de lade zich in de gewenste positie bevindt, draait u de schroeven ② vast.

Aansluiting op de vaste waterleiding

Veiligheidstips voor de verswateraansluiting

⚠ Gevaar voor letsel en beschadiging door ondeskundig aansluiten van de verswateraansluiting.

Ondeskundig aansluiten van de verswateraansluiting kan leiden tot persoonlijk letsel en/of materiële schade.

De verswateraansluiting mag alleen door gekwalificeerde vakmensen worden uitgevoerd.

⚠ Koppel het koelapparaat los van het net voordat u het op de waterleiding aansluit.

Sluit de watertoevoer af voordat u het koelapparaat aansluit op de waterleiding.

⚠ Gevaar voor de gezondheid en kans op beschadiging door verontreinigd water.

De kwaliteit van het toegevoerde water dient te voldoen aan alle voorschriften ten aanzien van drinkwater die in het land van opstelling van het koelapparaat van kracht zijn.

Sluit het koelapparaat aan op drinkwater.

Het koelapparaat voldoet aan de eisen van IEC 61770 en EN 61770.

De aansluiting op de watertoevoer moet voldoen aan de voorschriften die in het land van opstelling van kracht zijn. Alle apparaten en apparatuur die worden gebruikt om water naar het koelapparaat te leiden, moeten ook voldoen aan de geldende nationale voorschriften.

Voor een probleemloze werking (doorstroomhoeveelheid, formaat ijsblokjes, geluidsniveau) moet de waterdruk tussen 150 kPa en 620 kPa (1,5 bar en 6,2 bar) liggen.
Is de waterdruk hoger dan 620 kPa (6,2 bar), dan moet er een drukreduceerventiel worden ingebouwd.

De wateraansluiting en het inlaatmagneetventiel van het koelapparaat zijn geschikt voor een waterdruk van maximaal 1.000 kPa (10 bar).

Sluit de slang rechtstreeks aan op de drinkwaterleiding. Zorg dat het water niet in de watertoevoer stil kan staan.
Stilstaand water in de watertoevoer kan de smaak van het water en de ijsblokjes negatief beïnvloeden. Met vers water krijgt u ijsblokjes van uitstekende kwaliteit.

Het koelapparaat aansluiten op de watertoevoer

Gebruik alleen de meegeleverde roestvrijstalen slang. De roestvrijstalen slang mag niet worden ingekort, verlengd of door een andere slang worden vervangen.

Vervang een defecte roestvrijstalen slang uitsluitend door een origineel Miele onderdeel. De voor levensmiddelen geschikte roestvrijstalen slang is verkrijgbaar in de Miele webshop, bij Miele Service en bij de Miele vakhandelaar.

Tussen de roestvrijstalen slang en de verswateraansluiting moet een kraan zijn aangebracht, waarmee de watertoevoer indien nodig kan worden onderbroken.

De kraan moet ook bereikbaar zijn als het koelapparaat is ingebouwd.

De schroefkoppelingen moeten stevig vastzitten en waterdicht zijn.

⚠ Pas op voor beschadiging van de roestvrijstalen slang.
De watertoevoer van de kraan naar de ijsblokjesbereider is onderbroken.
Knik of beschadig de roestvrijstalen slang niet.

Voor de aansluiting op de watertoevoer is een kraan met een metrische R3/4-schroefkoppeling vereist.

Het magneetventiel ② bevindt zich onderaan op de achterzijde van het koelapparaat. Het magneetventiel beschikt ook over een metrische R3/4-schroefkoppeling.

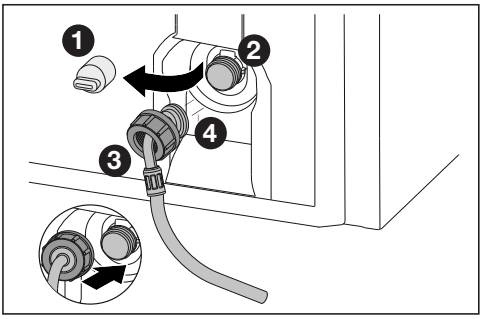

- Trek de afdekking ❶ van het magneetventiel ❷.
- Schuif de moer ❸ tot het einde over het gebogen uiteinde van de slang ❹ en houd de moer ❸ vast.

⚠ Pas op voor beschadiging van het magneetventiel.
De schroefdraad van het magneetventiel kan beschadigd raken.
Plaats de moer voorzichtig in de juiste positie en draai de moer recht op de schroefdraad.

- Plaats de moer ❸ voorzichtig op het magneetventiel ❷ en houd de moer vast.
- Schroef de moer ❸ met de hand recht op de schroefdraad totdat de moer ❸ stevig vast zit.

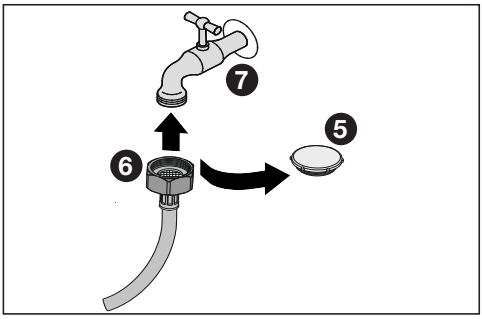

- Verwijder de dop ❺ van de roestvrijstalen slang.
- Sluit nu de roestvrijstalen slang met de moer ❻ op de kraan ❼ aan.
- Draai vervolgens de moer ❻ rechtsom vast.
- Draai de kraan ❼ langzaam open en controleer of het hele systeem waterdicht is.

Waterreservoir plaatsen

Het waterreservoir wordt achter de linker lade van de koelzone geplaatst.

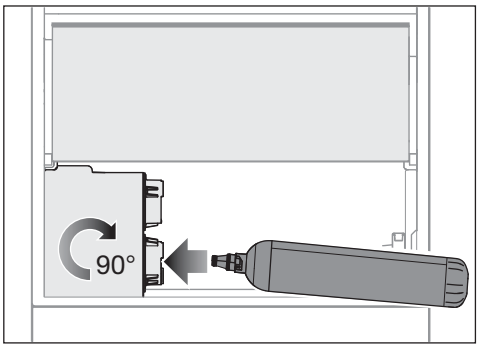

- Verwijder de linkerlade uit de koelzone.
- Verwijder de beschermkap van het waterreservoir en gooi deze weg.

- Plaats het waterreservoir en draai het waterreservoir ongeveer 90° naar rechts tot aan de aanslag.
- Plaats de lade terug.

Waterfilter (actief koolstoffilter) plaatsen

Het waterfilter wordt achter de linker lade van de koelzone geplaatst.

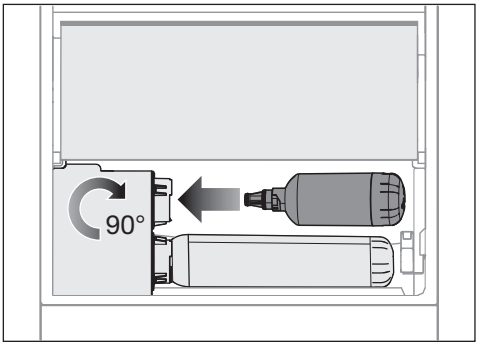

- Verwijder de linkerlade uit de koelzone.
- Verwijder de rode beschermkap van het waterfilter en gooi deze weg.
- Plaats het waterfilter en draai het waterfilter ongeveer 90° naar rechts tot aan de aanslag.

⚠ Gevaar voor beschadiging door uitlopend water.
Als het waterfilter niet correct is geplaatst, bestaat het risico dat er water in het koelapparaat stroomt onder de PerfectFresh-lade.
Als u het nieuwe waterfilter plaatst, zorg er dan voor dat u het waterfilter er zo ver mogelijk indraait.

- Plaats de lade terug.

Gooi de eerste 3 liter water weg die na het plaatsen van het waterfilter uit de waterdispenser komt.
Het waterfilter is nu klaar voor gebruik.

Activeer de herinneringsfunctie in de instellingsmodus zodat u eraan wordt herinnerd om het filter na 6 maanden te vervangen.

- Tik op het symbool ⚙.
- Swipe naar links of rechts totdat het symbool ⬭ in het midden wordt weergegeven.
- Tik op het symbool ⬭.

Als de indicator van het waterfilter geactiveerd is, brandt het symbool ⬭ oranje.

- Om het instellingsniveau te verlaten, tikt u op het symbool ⮌.

Het watersysteem op lekkage controleren

Controleer het hele watersysteem op lekkage voordat u het koelapparaat opstelt en uitlijnt op de gewenste locatie.

- Draai de kraan langzaam open.
- Controleer of de watertoevoer, slangen en aansluitingen goed vastzitten en of er geen water lekt.

Als het watersysteem dicht is, kunt u het koelapparaat volledig installeren.

Elektrische aansluiting

Het koelapparaat mag uitsluitend met de meegeleverde aansluitkabel op een geaard stopcontact worden aangesloten.

Plaats het koelapparaat zodanig dat het stopcontact goed bereikbaar is. Als het stopcontact niet goed bereikbaar is, zorg er dan voor dat er voor elke pool een werkschakelaar is.

⚠ Brandgevaar door oververhitting.
Het gebruik van het koelapparaat via verdeelstekkers en verlengkabels kan tot overbelasting van de kabels leiden.
Gebruik daarom om veiligheidsredenen geen verdeelstekkers en verlengkabels.

De elektrische installatie moet aan de geldende normen voldoen.

Om veiligheidsredenen raden we aan een aardlekschakelaar (RCD) te gebruiken van het type ⎓ in de huisinstallatie waarin u het koelapparaat installeert.

Een beschadigde aansluitkabel mag alleen door een speciale aansluitkabel van hetzelfde type worden vervangen (verkrijgbaar bij Miele). Om veiligheidsredenen mag dit alleen door een door Miele geautoriseerde vakman/-vrouw of door Miele worden gedaan.

Op het typeplaatje en in deze gebruiksaanwijzing staat informatie over het nominale verbruik en de bijbehorende zekering. Vergelijk deze informatie met de gegevens van de elektrische aansluiting ter plaatse. Raadpleeg bij twijfel een elektricien.

Tijdelijk of doorlopend gebruik van een autonome of niet-netsynchrone energievoorziening (zoals microgrids, backupsystemen) is mogelijk. Voorwaarde voor het gebruik is dat de energievoorziening voldoet aan de bepalingen van EN 50160 of een vergelijkbare standaard.
De veiligheidsvoorzieningen in de huisinstallatie en in dit Miele product moeten ook werken bij gebruik van een microgrid of bij een niet-netsynchrone energievoorziening. Indien nodig moeten ze door gelijkwaardige voorzieningen in de installatie worden vervangen.

Aansluitmaten

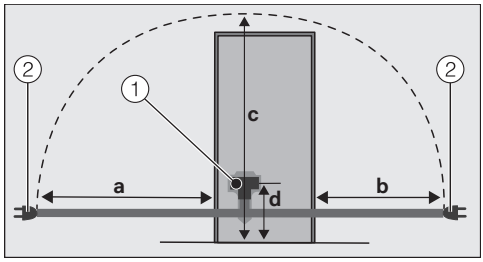

Achterkant van het koelapparaat
① Stekker van het apparaat
② Stekker van het netsnoer
a = ca. 2.100 mm
b = ca. 1.300 mm
c = ca. 2.200 mm
d = ca. 148 mm

Koelapparaat aansluiten

■ Sluit de stekker van het apparaat aan.

Zorg dat de stekker goed vastklikt.

■ Steek de stekker van het koelapparaat in het stopcontact.

Het koelapparaat is nu aangesloten op het net.

Afmetingen van het apparaat

Afmetingen voor plaatsing/bovenaanzicht

Alle afmetingen zijn in mm aangegeven.

Een correcte werking van het koelapparaat wordt gegarandeerd wanneer de aangegeven ventilatieopeningen vrij worden gehouden.

Het energieverbruik is gemeten met een afstand van 30 mm tussen de achterkant van het apparaat en de muur. Als de afstand tot de muur kleiner is dan 30 mm, blijft de functionaliteit van het koelapparaat behouden, maar neemt het energieverbruik iets toe.

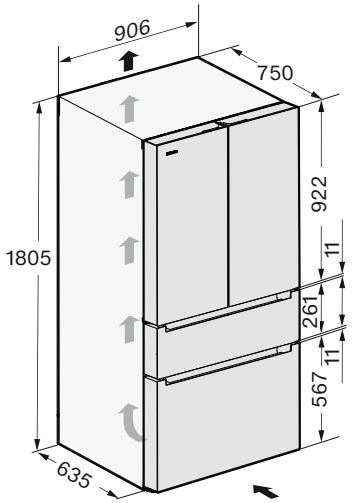

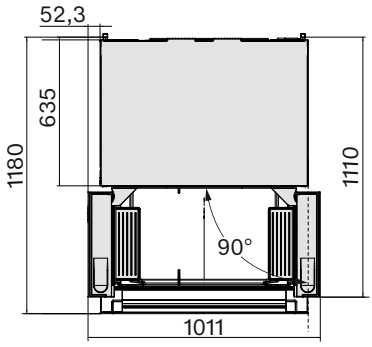

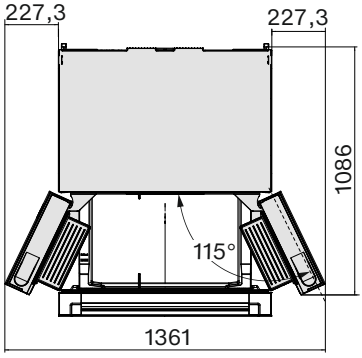

Installeren

Aansluitingen

Alle afmetingen zijn in mm aangegeven.

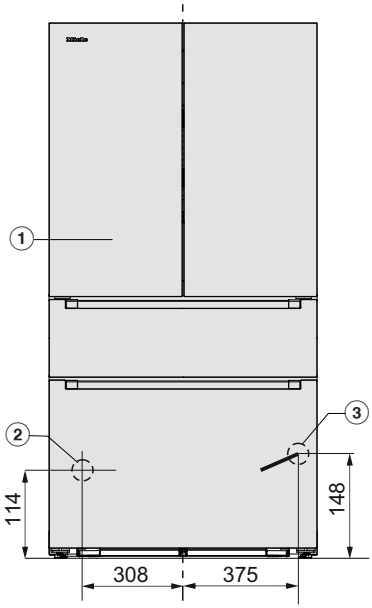

① Vooraanzicht

② Wateraansluiting, lengte = 2.000 mm

③ Aansluitkabel, lengte = 2.100 mm

Volledig omringd door keukenmeubels

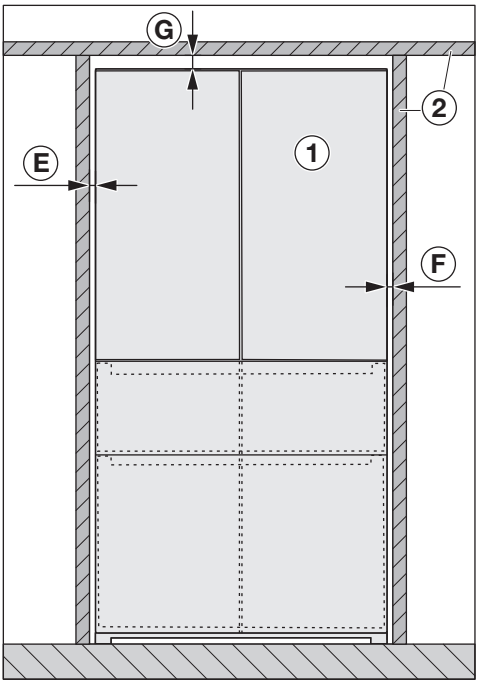

Vooraanzicht
① Koelapparaat
② Keukenmeubels
Ⓔ min. 4 mm
Ⓕ min. 4 mm
Ⓖ min. 25 mm

⚠ Pas op voor beschadiging van de deur(en).
De deuren kunnen niet ver genoeg worden geopend.
Het apparaat ① moet minimaal Ⓑ **en** de diepte Ⓒ van de deur uitsteken t.o.v. het front van het aangrenzende keukenmeubel ②.

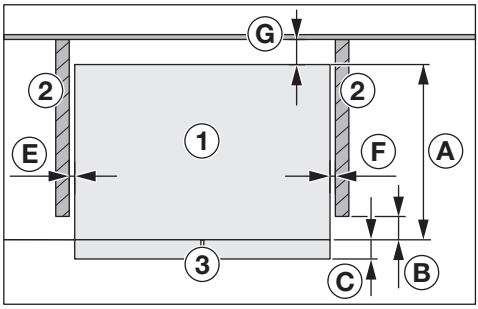

Bovenaanzicht
① Koelapparaat
② Keukenmeubels
③ Front
Ⓐ 635 mm
Ⓑ 12 mm
Ⓒ 115 mm
Ⓔ min. 4 mm
Ⓕ min. 4 mm
Ⓖ min. 30 mm

Installeren

Opstelling naast een muur

⚠ Pas op voor beschadiging van de deur(en).
De deuren van het apparaat kunnen tegen de muur slaan en beschadigd raken.
De minimale afstand Ⓔ tussen het koelapparaat ① en de muur ④ moet worden aangehouden.

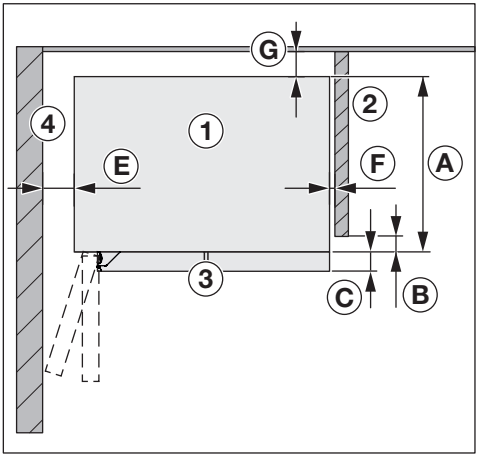

Bovenaanzicht
① Koelapparaat
② Keukenmeubels
③ Front
④ Muur
Ⓐ 635 mm
Ⓑ 12 mm
Ⓒ 115 mm
Ⓔ 100 mm (90° deuropeningshoek)
Ⓔ 220 mm (115° deuropeningshoek)
Ⓕ min. 4 mm
Ⓖ min. 30 mm

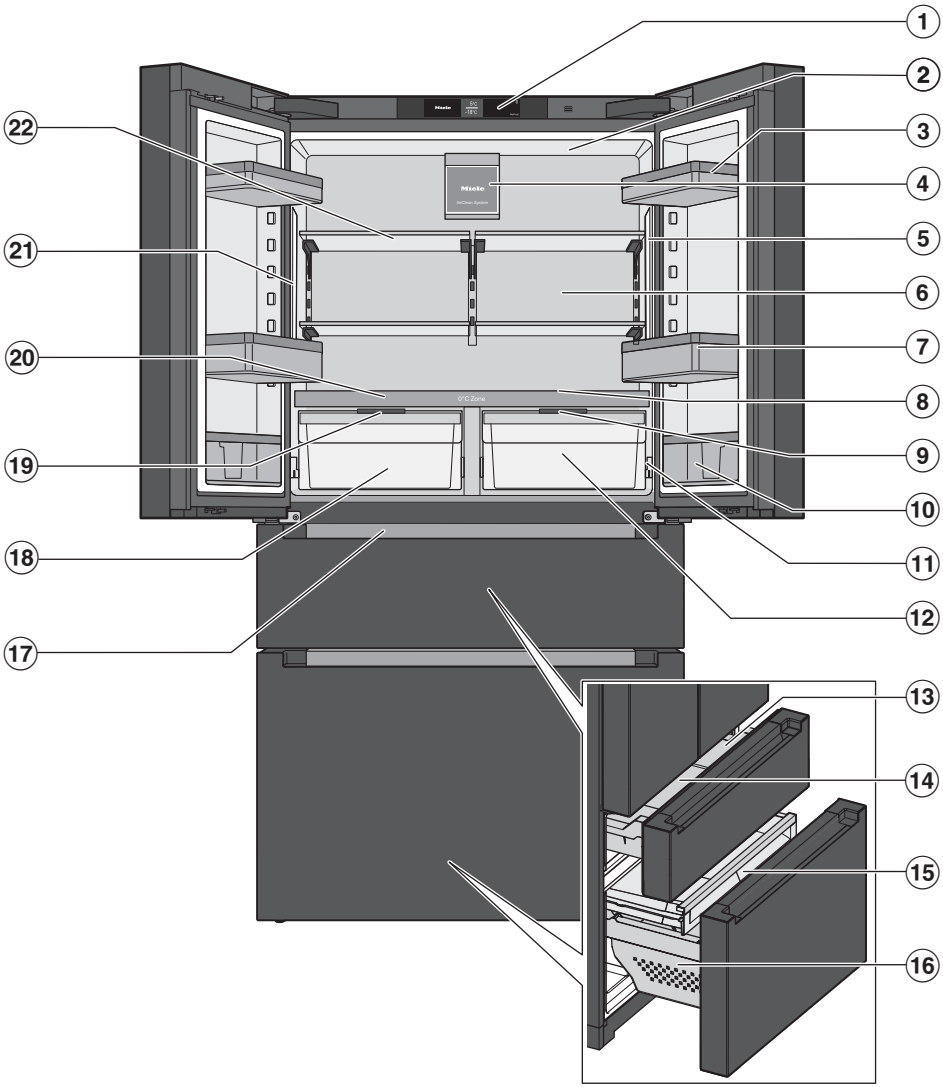
1
2
3
4
5
6
7
8
9
10
11
12
13
14
15
16
17
18
19
20
21
22
0° C Zone

Introductie

① Display

② Bovenste binnenverlichting

③ Deurvak

④ Ventilator met verlichting en anti-geurfilters (Longlife AirClean System)

⑤ Binnenverlichting zijkant

⑥ Droge achterwand ter voorkoming van condens

⑦ Flessenvak met verplaatsbare flessenhouder (verdeler):
Plaats hier grote flessen en verpakkingen. De flessenhouder zorgt ervoor dat kleinere flessen stevig staan wanneer u de deur opent en sluit.

⑧ Intern waterreservoir en vernevelaar (luchtbevochtiger):
Opgeslagen groenten en fruit worden elke keer dat de deur wordt geopend en ongeveer elke 90 minuten beneveld.

⑨ Vakdeksel voor het instellen van de luchtvochtigheid:
Afhankelijk van de positie van het vakdeksel wordt de luchtvochtigheid niet verhoogd ◊ of wel verhoogd ◊◊◊.

⑩ Smal deurvak met schuifbare houder:
Bewaar hier kleine levensmiddelen zoals mosterdtubes.

⑪ Dooiwatergootje en afvoeropening:
neergeslagen condens stroomt weg en verdampt automatisch.

⑫ PerfectFresh Active-zone (vochtvak, kan ook worden gebruikt als droogtevak):
Bewaar hier fruit en groente bij 0 tot 3 °C en bij een ideale vochtigheidsinstelling ◊◊◊ bij actieve bevochtiging (humidifier).

⑬ Bovenste diepvrieslade

⑭ IJsschaal

⑮ Interne platte diepvrieslade:
Bewaar hier platte diepvriesproducten zoals kruiden.

⑯ Diepvrieslade: Hier kunt u grote diepvriesproducten in bewaren.

⑰ IJsblokjesbereider met geïntegreerd bakje voor ijsblokjes en verlichting

⑱ PerfectFresh Pro-zone (vochtvak, ook te gebruiken als droogtevak):
bewaar groente en fruit hier tussen 0 en 3 °C en onder ideale vochtomstandigheden ◊◊◊.

⑲ Deksel voor het instellen van de luchtvochtigheid in het vochtvak

⑳ Isolatieplaat met flessenrek

㉑ Waterdispenser ◊:
Hier kunt u gekoeld water krijgen.

㉒ Plateau

Display

Het display kan door puntige of scherpe voorwerpen (zoals pennen) bekrast raken.
Raak het display uitsluitend met uw vingers aan.
Als uw vingers koud zijn, reageert het display mogelijk niet.

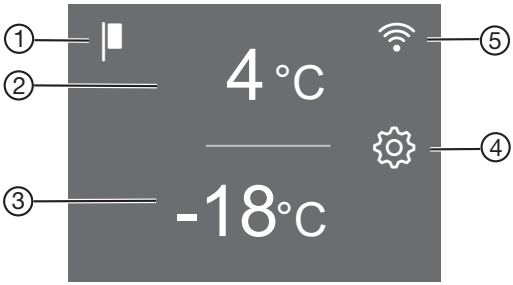

① Weergave demo-functie
(alleen zichtbaar wanneer de demo-functie is ingeschakeld)

② Weergave van de gewenste temperatuur voor de koelzone, instellen van de temperatuur van 3 °C tot 9 °C, in- en uitschakelen van de functie SuperCool&AirClean

③ Weergave van de gewenste temperatuur voor de diepvrieslade, instellen van de temperatuur van -15 °C tot -24 °C, selectie en deselectie van de functie SuperFrost

④ Sensortoets instellingsmodus
voor het kiezen van verschillende functies in de instellingsmodus

⑤ Weergave verbindingsstatus
(alleen zichtbaar als connectiviteit is ingesteld)

Instellingsmodus

Party-stand

De functie Party-stand is aan te bevelen als u grote hoeveelheden verse levensmiddelen en dranken snel wilt koelen of invriezen en u ijsblokjes nodig hebt.

Als de Party-stand is ingeschakeld, worden de functies SuperCool&AirClean en SuperFrost automatisch ingeschakeld.

Bovendien wordt de ijsblokjesbereider geactiveerd als deze nog niet was ingeschakeld.

Tip: Schakel de functie Party-stand ca. 4 uur voordat u de levensmiddelen in het apparaat legt in.

De functie Party-stand gaat na ca. 24 uur automatisch uit.

In geval van een stroomuitval wordt de functie Party-stand uitgeschakeld.

Vakantiemodus

De functie Vakantiemodus is handig wanneer u bijvoorbeeld tijdens vakantie de koelzone niet geheel wilt uitschakelen of geen grote koelcapaciteit nodig heeft.
De koelzone blijft zo energiezuinig in gebruik.

De koelzone en de PerfectFresh-zones worden geregeld op een temperatuur van 15 °C.

De diepvrieszone blijft ingeschakeld op de eerder ingestelde temperatuur.

Eerder geactiveerde functies zoals de party-stand of SuperCool&AirClean worden gedeactiveerd.

Bij deze gemiddelde koelzonetemperatuur kunnen langer houdbare levensmiddelen nog enige tijd in het koelapparaat bewaard blijven voor zover deze levensmiddelen zijn **verpakt**.
Ook ontstaan er geen geurtjes en schimmels, die wel kunnen ontstaan als de koelzone helemaal uitgeschakeld wordt en de deur van het apparaat gesloten is.

⚠ Gevaar voor de gezondheid door het eten van bedorven levensmiddelen.
Wanneer de temperatuur in de koelzone lange tijd boven de 4 °C blijft, kunnen de houdbaarheid en kwaliteit van de levensmiddelen verminderen.
Schakel de functie Vakantiemodus altijd alleen in gedurende een beperkte tijd.
Bewaar in die tijd geen kwetsbare en bederfelijke levensmiddelen (zoals fruit, groente, vis, vlees en zuivelproducten) in het apparaat.
Nadat u de functie heeft uitgeschakeld, reinigt u de koelzone en regenereert u de anti-geurfilters.

IJsblokjesbereider

De ijsblokjesbereider produceert bij een temperatuur van -18 °C in 24 uur ca. 1,3 kg ijsblokjes.

Hier kunt u de ijsblokjesbereider aan- of uitzetten.

QuickIce

De ijsblokjesbereider produceert maximaal 1,7 kg ijsblokjes in 24 uur.

De functie QuickIce verschijnt alleen in de instellingsmodus als de functie voor de ijsblokjesbereider eerder is geactiveerd.

Vergrendelingsfunctie /

Als de vergrendelingsfunctie is ingeschakeld, beschermt deze het koelapparaat tegen onbedoeld uitschakelen en tegen onbedoelde wijzigingen door onbevoegde personen, bijvoorbeeld kinderen.

Als u de temperatuur bijvoorbeeld maar kort wilt wijzigen, kunt u de instellingsmodus gedurende korte tijd deactiveren.

Koelapparaat uitschakelen

Zie het hoofdstuk “Ingebruikneming”, paragraaf “Koelapparaat uitschakelen”.

Sabbatmodus

Het koelapparaat beschikt over de sabbatmodus om gebruikers bij hun religieuze verplichtingen van dienst te zijn.

Bij een ingeschakelde sabbatmodus wordt het volgende tijdelijk gedeactiveerd:

- de binnenverlichting
- alle geluidssignalen en optische signalen
- het display
- de ijsblokjesbereider
- de waterdispenser
- een actieve wifi-verbinding
- herinneringen (bijv. weergave Longlife AirClean System-filter): het ingestelde tijdsinterval wordt gepauzeerd

Alle andere eerder ingeschakelde functies blijven actief.

Informatie over de sabbatmodus

Hier kunt u de versie van de sabbatmodus opvragen.

Tijd tot activering van het deuralarm

Hier kunt u de periode tot de activering van het deuralarm na het openen van de deur/lade instellen.

Temperatuurniveau in de PerfectFresh-zones

In de PerfectFresh Pro-zones wordt de temperatuur automatisch op 0 tot 3 °C geregeld.

Wanneer u het daar echter warmer of kouder wilt hebben, bijv. omdat u vis wilt bewaren, kunt u de temperatuur stapsgewijs iets wijzigen.

Vernevelaar (humidifier)

Hier kunt u de vernevelaar in- of uitschakelen en de intensiteit van de bevochtiging instellen.

De vernevelaar zorgt voor extra vocht in het vochtvak van de PerfectFresh Active-zone.

Netwerkverbinding

Hier kunt u de netwerkverbinding voor de eerste keer instellen, de wifi activeren en deactiveren of de netwerkconfiguratie resetten (zie het hoofdstuk “Instellingen aanpassen”).

Toetssignaal /

Hier kunt u het toetssignaal in- of uitschakelen.

Waarschuwings- en geluidssignalen

Hier kunt u het volume van de waarschuwings- en geluidssignalen wijzigen (bijv. bij een deuralarm of een foutmelding). Of u kunt de waarschuwings- en geluidssignalen volledig uitschakelen als deze u storen.

Helderheid display

Hier kunt u de helderheid van het display aan de lichtomstandigheden aanpassen.

Temperatuureenheid °C/°F

Hier kunt u de gewenste temperatuureenheid instellen (°Celsius of °Fahrenheit).

Demo-functie

Met de demo-functie kan de vakhandelaar het koelapparaat presenteren zonder de koeling te hoeven inschakelen. Voor particulier gebruik is deze instelling niet relevant.

Hier kunt u de demo-functie uitschakelen als de demo-functie standaard ingeschakeld is (in het display verschijnt).

Fabrieksinstellingen

Hier kunt u de instellingen van het koelapparaat resetten naar de fabrieksinstelling.

Tip: Herstel de fabrieksinstellingen van het koelapparaat wanneer u het apparaat wegdoet, verkoopt of een gebruikt koelapparaat gaat gebruiken. Hierbij wordt ook de netwerkconfiguratie gereset, zodat uw persoonlijke gegevens van het koelapparaat verwijderd worden. Bovendien heeft de vorige eigenaar geen toegang meer tot het koelapparaat.

Informatie over het koelapparaat

Hier kunt u de typeaanduiding en het serienummer van uw koelapparaat bekijken.

Houd deze gegevens bij de hand:

- voor het opnemen van het koelapparaat in uw wifi-netwerk.
- voor het melden van een storing bij Miele (zie het hoofdstuk “Service”).
- voor het opvragen van informatie bij de EPREL-databank (zie het hoofdstuk “Service”).

Weergave anti-geurfilters (Longlife AirClean System)

De anti-geurfilters neutraliseren onaangename geuren in de koelzone en beschermen levensmiddelen tegen mogelijke geuroverdracht.

De gele indicator van de anti-geurfilters in het display herinnert u eraan dat u de anti-geurfilters ongeveer om de 6 maanden moet regenereren.

Als de anti-geurfilters al 5 keer zijn geregenereerd, brandt het symbool geel in het display om u eraan te herinneren dat u de anti-geurfilters moet vervangen.

Hier kunt u de herinneringsfunctie activeren.

Weergave waterfilter

Het filteren van het water door het waterfilter zorgt ervoor dat het verse water vrij is van chloor en andere stoffen die de smaak en geur aantasten.

De gele indicator van het waterfilter in het display herinnert u eraan dat u het waterfilter ongeveer om de 6 maanden moet vervangen.

Hier kunt u de herinneringsfunctie activeren.

Reinigingspositie van het bakje voor de ijsblokjes

Het bakje voor de ijsblokjes gaat automatisch naar de reinigingspositie (zie hoofdstuk “Ingebruikneming”, paragraaf “De ijsblokjesbereider in gebruik nemen”).

De functie voor het reinigen van het bakje voor de ijsblokjes verschijnt alleen in de instellingsmodus als de functie voor het reinigen van de ijsblokjesbereider al is geactiveerd.

Reinigingsmodus

De functie voor de reinigingsmodus maakt een eenvoudige reiniging van de koelzone mogelijk.

De binnenverlichting blijft ingeschakeld, hoewel de koelzone uitgeschakeld is. Akoestische en optische signalen zijn ook uitgeschakeld.

Veiligheid

Temperatuuralarm in de diepvrieszone

Het koelapparaat heeft een temperatuuralarm waarmee wordt voorkomen dat de temperatuur in het apparaat ongemerkt stijgt.

Als de temperatuur te hoog wordt, wordt in de temperatuuraanduiding van de diepvrieszone rood verlicht. Bovendien klinkt er een zoemer totdat de alarmsituatie wordt beëindigd of de zoemer voortijdig wordt uitgeschakeld.

Afhankelijk van de ingestelde temperatuur zal het koelapparaat melden of de temperatuur te veel gestegen is.

Het waarschuwingssignaal klinkt en het lampje brandt in de volgende situaties:

- Als u het koelapparaat inschakelt en de temperatuur in de diepvrieszone te veel verschilt van de temperatuur die u heeft ingesteld.
- Als u diepvriesproducten in het apparaat legt of eruit haalt en daarbij te veel warme lucht in het apparaat komt.
- Als u een vrij grote hoeveelheid levensmiddelen invriest.
- Als u verse levensmiddelen invriest die nog warm zijn.
- Als er een stroomstoring is.
- Als het koelapparaat defect is.

⚠ Gevaar voor de gezondheid door het eten van bedorven levensmiddelen.
Is de temperatuur vrij lang hoger dan -18 °C, dan kunnen de diepvriesproducten geheel of gedeeltelijk zijn ontdooid. Daardoor zijn de levensmiddelen korter houdbaar.
Controleer of de diepvriesproducten geheel of gedeeltelijk zijn ontdooid. Gebruik deze levensmiddelen in dat geval dan zo snel mogelijk of kook of bak ze, alvorens de levensmiddelen opnieuw in te vriezen.

Temperatuuralarm voortijdig uitschakelen

Voordat u het temperatuuralarm uitschakelt, moet de oorzaak voor het temperatuuralarm worden vastgesteld en opgelost.

Als het geluidssignaal storend is, kunt u het voortijdig uitschakelen.

■ Tik op het symbool .

Het symbool dooft en het geluidssignaal stopt.

De temperatuuraanduiding van de diepvrieszone knippert ongeveer 1 minuut om de hoogste tot nu toe gemeten temperatuur weer te geven. Daarna verschijnt de huidige temperatuur.

Deuralarm

Om energieverlies te voorkomen wanneer de deur/lade openstaat, heeft het koelapparaat een deuralarm. Opgeslagen gekoelde levensmiddelen worden zo beschermd tegen het binnendringen van warmte.

Als de deur/diepvrieslade langdurig openstaat, brandt het symbool in de temperatuuraanduiding geel. Daarnaast klinkt er een geluidssignaal en knippert de binnenverlichting.

De tijd tot activering van het deuralarm kan worden aangepast in de instellingsmodus . Het geluidssignaal kan ook worden uitgeschakeld.

Zodra de deur/diepvrieslade wordt gesloten, stopt het geluidssignaal en dooft het symbool in het display.

Deuralarm voortijdig uitschakelen

■ Tik op het symbool .

Het geluidssignaal stopt, het symbool dooft en de binnenverlichting brandt weer constant.

Als de deur van het apparaat niet wordt gesloten, wordt het deuralarm na ca. 1 minuut herhaald.

Functies van het apparaat

SuperCool&AirClean ❄

Als de functie SuperCool&AirClean ❄ is ingeschakeld, wordt de **koelzone** zeer snel tot de koudste waarde afgekoeld (afhankelijk van de omgevingstemperatuur). Het koelapparaat werkt met een maximaal koelvermogen en de temperatuur daalt.

Kies deze functie als u grote hoeveelheden verse levensmiddelen of dranken snel wilt afkoelen.

Als u grote hoeveelheden vers ingeslagen levensmiddelen of dranken snel wilt koelen, schakelt u de functie SuperCool&AirClean ❄ **direct voor het opslaan** in.

Tip: Schakel de functie SuperCool&AirClean ❄ tijdelijk in als u sterk ruikende levensmiddelen in de koelzone bewaart. Het vermogen van de anti-geurfilters wordt verhoogd door de functie SuperCool&AirClean ❄ te activeren, zodat geuren in de koelzone nog verder worden verminderd.

De functie SuperCool&AirClean ❄ wordt na ca. 18 uur automatisch uitgeschakeld.

SuperFrost ❄

Als de functie SuperFrost ❄ is ingeschakeld, wordt de **diepvrieszone** zeer snel tot de koudste waarde afgekoeld (afhankelijk van de omgevingstemperatuur). Het koelapparaat werkt met een maximaal koelvermogen en de temperatuur daalt. Selecteer deze functie voordat u verse levensmiddelen gaat invriezen. Op die manier worden de levensmiddelen snel tot in de kern ingevroren en blijven de voedingswaarde, de vitaminen, het uiterlijk en de smaak behouden.

U dient de functie SuperFrost ❄ ca. **6 uur voordat u de in te vriezen levensmiddelen in de diepvrieszone plaatst** in te schakelen (zie hoofdstuk “Bedienen”, paragraaf “SuperFrost ❄ inschakelen”). Als u het **maximale vriesvermogen** wilt benutten, moet de functie SuperFrost ❄ **24 uur van tevoren** worden ingeschakeld.

De functie SuperFrost ❄ wordt na maximaal 72 uur automatisch uitgeschakeld. Hoe lang het duurt voordat deze functie wordt uitgeschakeld, is afhankelijk van de hoeveelheid verse levensmiddelen die in de diepvrieszone is gelegd.

De binnenruimte indelen

Maximaal laadgewicht

- Deur links en rechts: 12 kg
- Bovenste diepvrieslade: 34 kg
- Interne diepvrieslade: 28 kg
- Onderste diepvrieslade: 24 kg

Deurvak/flessenvak verwijderen en verplaatsen

Verplaats de deurvakken/flessenvakken in de deur alleen als er niets in staat.

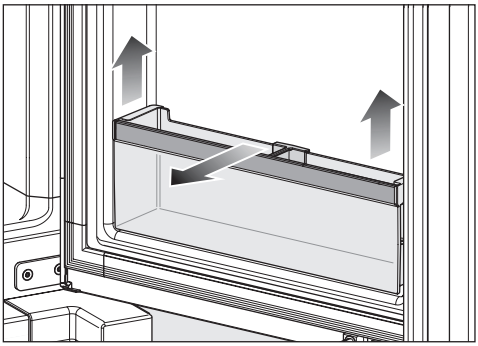

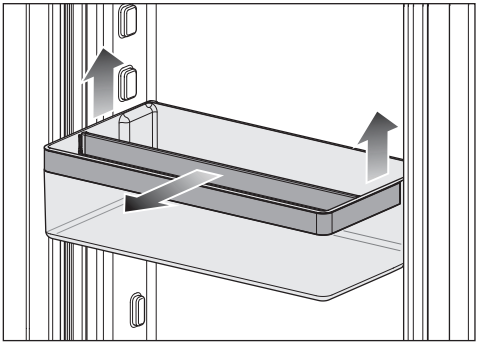

■ Schuif de deurvakken/flessenvakken naar boven en haal ze er naar voren toe uit.

De houder in het deurvak/flessenvak aanpassen

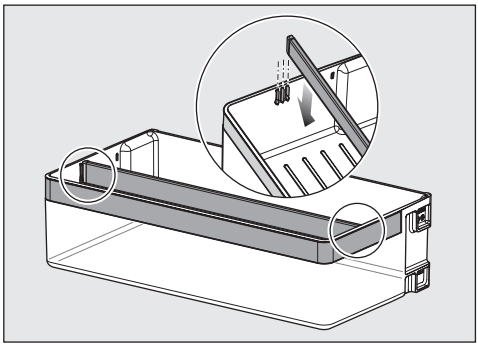

■ Trek de verdeler omhoog en stel de verdeler in op de gewenste positie.

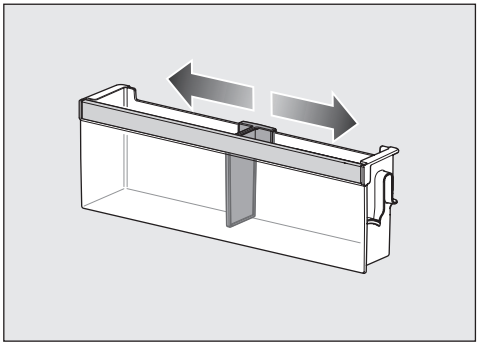

■ Verplaats de houder naar rechts of links.

Plateaus verwijderen of verplaatsen

De vergrendelingen van de plateaus kunnen krassen maken op de achterwand van de koelzone als ze schuin worden opgehangen. Zorg ervoor dat de plateaus horizontaal worden geplaatst en dat de vergrendelingen goed vastzitten.

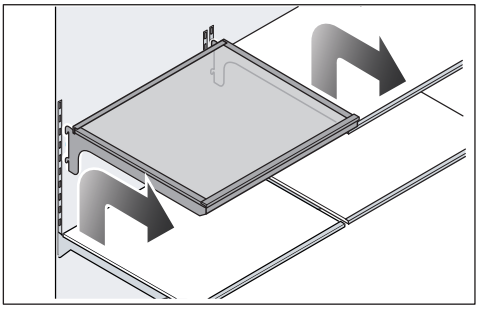

- Til het plateau iets op zodat het plateau aan beide kanten over de geleider aan de achterkant wordt getild met behulp van de vergrendelingen.
- Neem het plateau naar voren uit het apparaat.
- Verwijder het plateau of zet het op de gewenste positie met de vergrendeling weer in de geleiding.

Flessenrek in de isolatieplaat gebruiken

De isolatieplaat kan volledig of half worden gebruikt als flessenrek.

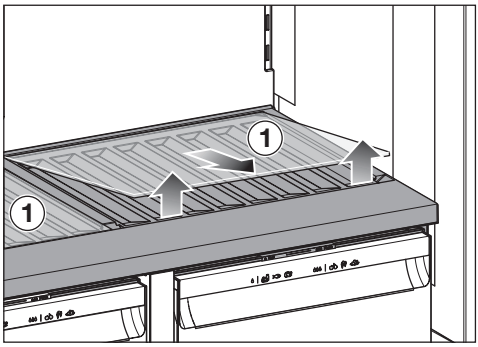

- Verwijder de glasplaat ① in de isolatieplaat door de glasplaat aan de uitsparingen aan de voorkant op te tillen. Bewaar de glasplaat apart.

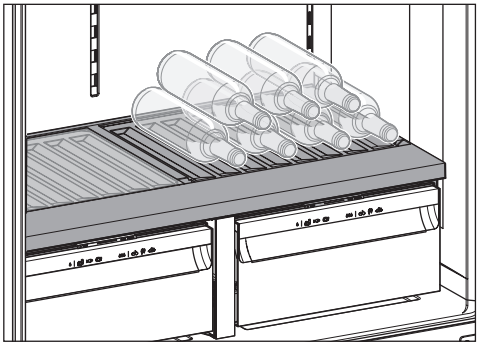

- Leg de flessen met de bodem naar achter tot aan de achterwand in het rek.

Laden uit de koelzone verwijderen

- Trek de lade naar buiten totdat u weerstand voelt.

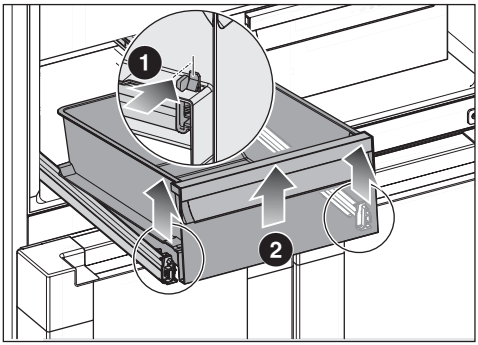

De lade is aan de voorkant vergrendeld met vergrendelingen. Deze vergrendelingen moeten worden losgemaakt voordat ze worden verwijderd.

- Druk tegelijkertijd links en rechts de vergrendelingen ❶ iets naar binnen.

De lade komt los van de uittrekbare telescopische rails.

- Til de lade aan de voorkant op ❷ en neem de lade naar voren eruit.

Schuif de telescopische geleiders daarna weer naar binnen om beschadigingen te voorkomen.

Laden van de koelzone plaatsen

- Trek de uittrekbare telescopische rails volledig uit.

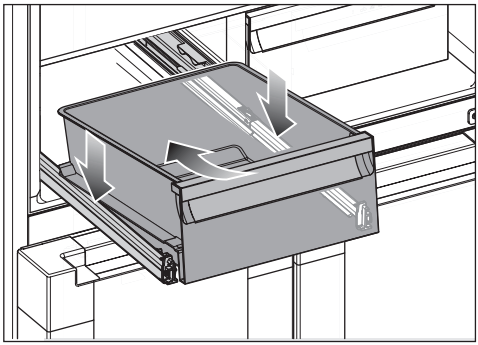

- Plaats de lade schuin van bovenaf aan de achterkant op de uittrekbare telescopische rails en laat de lade aan de voorkant zakken.

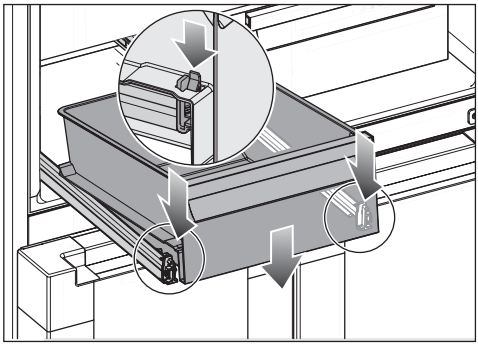

- Pak steeds één uittrekbare telescopische rail van onder vast en duw deze naar voren totdat u hoort dat deze vastklikt.
- Schuif de lade goed naar binnen.

IJsschaal verwijderen

De ijsproductie wordt niet stopgezet, wanneer de ijsschaal wordt verwijderd.

- Trek de bovenste diepvrieslade naar buiten totdat u weerstand voelt.

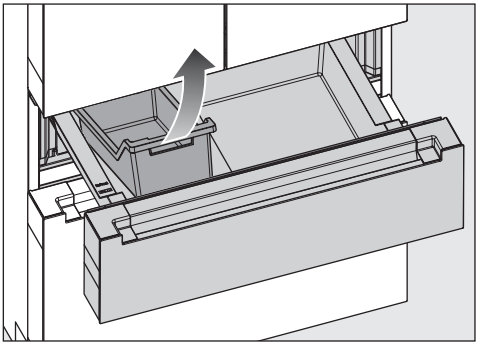

- Kantel de ijsschaal naar voren en til deze naar boven uit het apparaat.

De container uit de bovenste diepvrieslade nemen en terugplaatsen

- Trek de bovenste diepvrieslade naar buiten totdat u weerstand voelt.

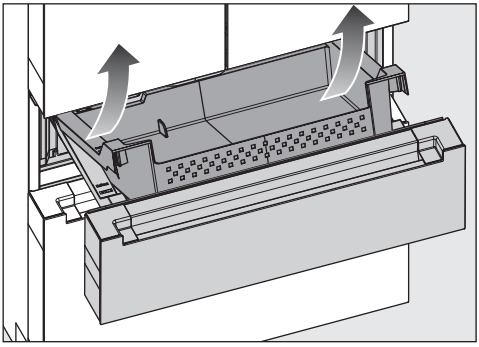

- Til de container aan de voorkant op en neem hem schuin naar boven uit het apparaat.

Plaats de container in omgekeerde volgorde terug:

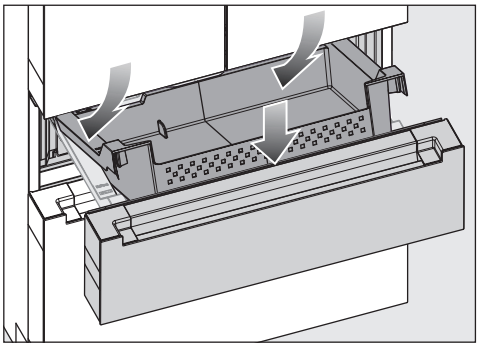

- Plaats de container op de achterkant van de rails.
- Laat de voorkant van de container zakken zodat deze de zijrails omsluit.
- Plaats de ijsschaal terug.

De container uit de onderste diepvrieslade nemen en terugplaatsen

- Trek de onderste diepvrieslade naar buiten totdat u weerstand voelt.

De interne diepvrieslade schuift automatisch naar buiten. De diepvrieslade kan niet worden verwijderd.

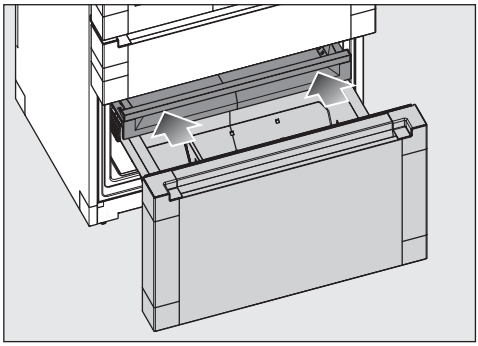

- Schuif de interne diepvrieslade terug naar binnen.

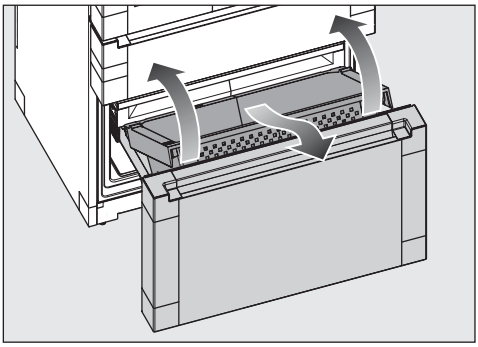

- Til de container aan de voorkant op en neem hem schuin naar voren uit het apparaat.

Plaats de container in omgekeerde volgorde terug:

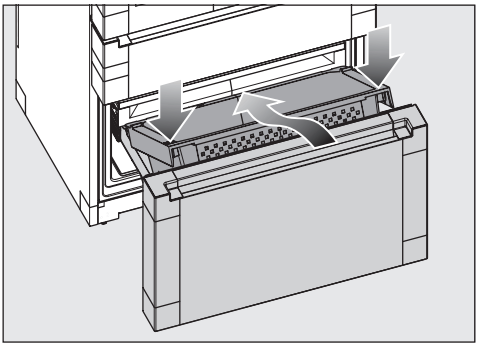

- Plaats de container op de achterkant van de rails.
- Laat de voorkant van de container zakken zodat deze de zijrails omsluit.

Bijgeleverde accessoires

Stekker

Roestvrijstalen slang (watertoevoer)

Waterfilter (actief koolstoffilter)

Het waterfilter wordt achter de linker lade van de koelzone geplaatst.

Uw koelapparaat heeft een waterfilter (actief koolstoffilter) dat het verse water voor de bereiding van ijsblokjes en het gebruik van de waterdispenser filtert.

Het waterfilter filtert geen bacteriën of microben uit het water. Het waterfilter verwijdert chloor en onaangename geuren en smaken zodat alleen water van hoge kwaliteit wordt gebruikt voor ijsblokjes en drinkwater.

Het waterfilter moet regelmatig worden vervangen.

U kunt het watersysteem ook zonder waterfilter gebruiken, bijvoorbeeld als er een extern waterfilter in de huisinstallatie aanwezig is.

Nieuwe waterfilters zijn verkrijgbaar bij Miele Service, bij uw Miele vakhandelaar of op internet.

Waterreservoir

Het waterreservoir wordt achter de linker lade van de koelzone geplaatst.

Met een capaciteit van 1 liter voorziet het waterreservoir de waterdispenser van gekoeld water. De watertemperatuur hangt af van de temperatuur in de koelzone.

Anti-geurfilters (Longlife AirClean System)

De anti-geurfilters neutraliseren onaangename geuren in de koelzone en beschermen levensmiddelen tegen mogelijke geuroverdracht.

Tip: Als u sterk geurende levensmiddelen in de koelzone bewaart, is het raadzaam om tijdelijk de functie SuperCool&AirClean ❄ te activeren. De activiteit van de anti-geurfilters wordt verhoogd door de functie SuperCool&AirClean ❄ te activeren, zodat geuren in de koelzone nog verder worden verminderd.

De anti-geurfilters kunnen duurzaam worden geregenereerd in de oven of in een vergelijkbaar huishoudelijk apparaat met ovenfunctie en vervolgens weer worden gebruikt (ongeveer elke 6 maanden verschijnt er een melding voor regeneratie in het display).

De anti-geurfilters kunnen ongeveer 5 keer worden geregenereerd, na ongeveer 3 jaar moeten de anti-geurfilters worden vervangen door nieuwe anti-geurfilters. Er verschijnt een desbetreffende melding in het display.

Gebruikte anti-geurfilters kunnen bij het huisvuil.

Nieuwe anti-geurfilters kunt u bestellen bij Miele Service, bij uw vakhandelaar of op internet (zie hoofdstuk “Introductie”, paragraaf “Bij te bestellen accessoires”).

Bij te bestellen accessoires

Miele heeft speciaal voor dit apparaat handige accessoires en reinigings- en onderhoudsmiddelen in het assortiment.

In de Miele webshop, bij Miele of bij uw Miele vakhandelaar kunt u producten bestellen die specifiek op uw koelapparaat zijn afgestemd, zoals onderhoudsproducten en accessoires.

U krijgt toegang tot de Miele webshop via de volgende QR-code:

Vóór het eerste gebruik

- Verwijder al het verpakkingsmateriaal en de beschermfolie.
- Verwijder alle reclamematerialen en stickers van de binnenkant van het koelapparaat.
- Reinig de binnenkant van het apparaat en de accessoires.

Koelapparaat aansluiten

- Sluit het koelapparaat aan op de waterleiding, zoals beschreven in het hoofdstuk “Installeren”, paragraaf “Verswateraansluiting”.
- Sluit het koelapparaat op het net aan zoals beschreven in het hoofdstuk “Installeren”, paragraaf “Elektrische aansluiting”.

In het display verschijnt eerst Miele, vervolgens het symbool ⏻.

Anti-geurfilters (Longlife AirClean System) in de koelzone plaatsen

⚠ Risico op schimmelvorming.
Om hygiënische redenen mogen de anti-geurfilters niet langer dan 6 maanden in de koelzone blijven zonder tussentijds te worden geregenereerd of vervangen.
Plaats de anti-geurfilters pas vlak voor de ingebruikneming van het koelapparaat in de koelzone.

Om de kwaliteit van de anti-geurfilters te verbeteren, regenereert u ze voordat u ze voor het eerst in de koelzone plaatst.
Volg de instructies in het hoofdstuk “Reiniging en onderhoud”, paragraaf “Regenereren van de anti-geurfilters (Longlife AirClean System) in de oven”.

Uw koelapparaat heeft 2 anti-geurfilters in de koelzone.

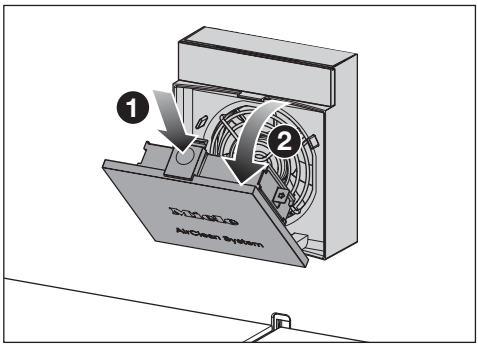

- Druk in de uitholling op het gele openingslijpje ❶ boven de ventilatorafdekking en open de afdekking ❷.

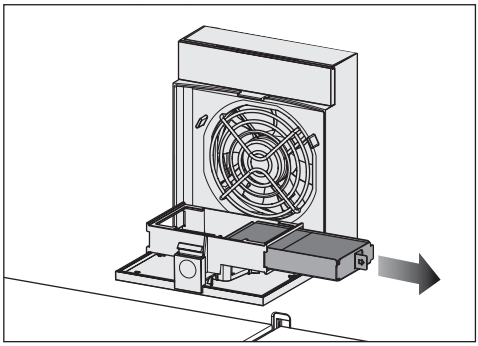

- Trek de filterhouder voor het anti-geurfilter uit de houder.
- Als u de anti-geurfilters wilt **vervangen**: verwijder de gebruikte anti-geurfilters uit de filterhouder en voer ze af met het huisvuil.

Let op: Gooi de filterhouder niet weg. De filterhouder wordt hergebruikt.

- Reinig de filterhouder voor de anti-geurfilters onder stromend water en droog de filterhouder vervolgens af met een reinigingsdoek.

De anti-geurfilters bevatten actieve kool. Actieve kool heeft de eigenschap sterk te kleuren.

Controleer de anti-geurfilters voor gebruik op zichtbare schade. Gebruik nooit een beschadigd anti-geurfilter.

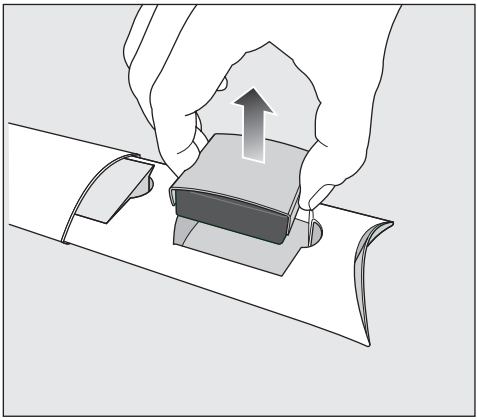

- Haal de anti-geurfilters samen met de filterbescherming uit de verpakking.

⚠ Pas op voor beschadiging door verkeerd gebruik.
De anti-geurfilters kunnen gemakkelijk breken.
Zorg er bij het hanteren van de anti-geurfilters voor dat ze niet vallen.
Druk niet op de honingraatstructuur van de anti-geurfilters.

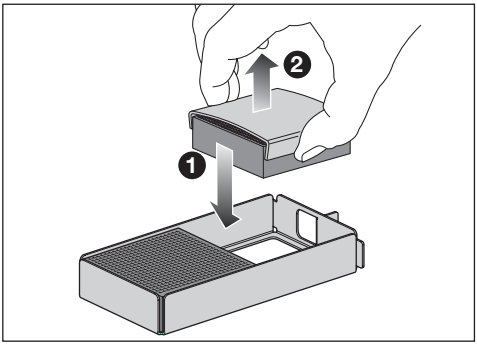

- Plaats de nieuwe anti-geurfilters ❶ na elkaar in de filterhouder.
- Verwijder de filterbescherming ❷.
- Plaats de filterhouder met de anti-geurfilters in de houder.
- Sluit de afdekking van de ventilator.
- Was uw handen met water en zeep na het plaatsen van de anti-geurfilters.

De anti-geurfilters moeten na 6 maanden worden geregenereerd of vervangen (zie hoofdstuk “Reiniging en onderhoud”, paragraaf “Regenereren van anti-geurfilters (Longlife AirClean System) in de oven”).
Er verschijnt een desbetreffende melding in het display.

Tip: Als u sterk geurende levensmiddelen in de koelzone bewaart, schakel dan tijdelijk de functie SuperCool&AirClean in. Het vermogen van de anti-geurfilters wordt verhoogd door de functie SuperCool&AirClean te activeren, zodat geuren in de koelzone nog verder worden verminderd.

Het koelapparaat inschakelen

- Open de deur van het apparaat.
- Tik op het symbool ⏻ in het display.

Het koelapparaat begint te koelen en de binnenverlichting gaat branden.

Zodra de ingestelde vriestemperatuur is bereikt, dooft het symbool, brandt de temperatuuraanduiding van de diepvrieszone constant en stopt het geluidssignaal.

- Als u zich stoort aan het geluidssignaal, tikt u dan op het symbool.

Het geluidssignaal wordt gedempt.

Het koelapparaat koelt naar de vooraf ingestelde temperatuur.

Voordat u voor de eerste keer levensmiddelen in het apparaat legt, kunt u het koelapparaat het beste een paar uur laten voorkoelen. Leg pas levensmiddelen in het koelapparaat als de vooraf ingestelde temperatuur bereikt is.

Leg pas levensmiddelen in de diepvrieszone als de temperatuur in de diepvrieszone laag genoeg is (min. -18 °C).

Netwerkverbinding

Uw koelapparaat heeft een geïntegreerde wifimodule. Met de wifimodule kunt u een netwerkverbinding maken met uw thuisnetwerk en de Miele app gebruiken op een mobiel apparaat.

Als uw koelapparaat eenmaal verbonden is via wifi, wordt de verbinding automatisch weer tot stand gebracht zodra u het koelapparaat inschakelt.

Zorg ervoor dat het signaal van uw wifinetwerk sterk genoeg is op de plaats waar u uw koelapparaat installeert.

Als uw koelapparaat in het wifi-netwerk is opgenomen, neemt het energieverbruik toe, ook als het koelapparaat uitgeschakeld is.

U kunt de verbinding met het wifi-netwerk uitschakelen via de instellingen.

Slimme extra functies via de Miele app*

Met de netwerkverbinding via de Miele app krijgt u toegang tot talloze slimme extra functies, waaronder:

- statusinformatie oproepen
- extra nuttige functies gebruiken
- via software-updates het koelapparaat op het nieuwste ontwikkelingsniveau van Miele houden

Meer informatie over de slimme extra functies vindt u op de website van Miele, in de Apple App Store® of in de Google Play Store™.

*Extra digitale aanbieding van Miele & Cie. KG. Afhankelijk van model en land kunnen de functies variëren. U dient akkoord te gaan met de Algemene voorwaarden en het Privacybeleid voor digitale producten en diensten van Miele in de Miele app. Miele behoudt zich het recht voor om de digitale aanbiedingen te allen tijde te wijzigen of stop te zetten.

Vereisten voor de netwerkverbinding

Houd rekening met de volgende vereisten voor de netwerkverbinding:

1. Op de plaats van opstelling is een thuisnetwerk beschikbaar.
   Houd het wifi-wachtwoord bij de hand.
2. De Miele app is aanwezig op een mobiel apparaat.
3. U hebt een gebruikersaccount in de Miele app.

Miele app

De Miele app kunt u gratis downloaden uit de Apple App Store® of de Google Play Store™.

Download in de App Store

ONTDEK HET OP Google Play

Scan & Connect uitvoeren

- Scan de QR-code.

Als u de Miele app geïnstalleerd heeft en over een gebruikersaccount beschikt, wordt u direct doorgestuurd naar het proces voor opname in een netwerk.

Als u de Miele app nog niet geïnstalleerd heeft, wordt u doorgestuurd naar de Apple App Store® of de Google Play Store™.

- Installeer de Miele app en maak een gebruikersaccount aan.
- Scan de QR-code opnieuw.

De Miele app leidt u door de installatie.

De waterdispenser in gebruik nemen

Zorg ervoor dat het waterfilter en het waterreservoir geplaatst zijn.

⚠ Gevaar voor de gezondheid door bacteriën in het water.
Als water langere tijd in de watertoevoerleidingen stilstaat, kunnen ziektekiemen ontstaan. Dit is gevaarlijk voor de gezondheid.
Gooi na de ingebruikneming de eerste 2 liter water weg, omdat dit water wordt gebruikt om de watertoevoer door te spoelen.
Spoelen is vereist voor de eerste ingebruikneming als het koelapparaat langer dan 5 dagen uitgeschakeld is geweest of als de waterdispenser langere tijd niet is gebruikt.

- Open de linkerdeur.

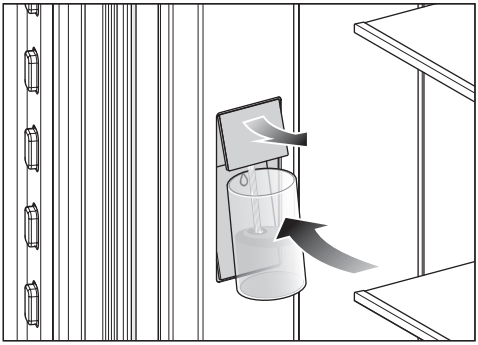

- Druk het drinkglas tegen het onderste oppervlak ◊ (contactschakelaar) van de waterdispenser.

De bovenste dispenser beweegt naar buiten: er stroomt lucht uit of er stroomt water in het glas.

- Houd het drinkglas tegen de contactschakelaar ◊ totdat het water in een gestage stroom stroomt.

Tip: Houd de opening van het drinkglas dicht bij de dispenser. Verwijder langzaam het gevulde drinkglas. Dit voorkomt spatten.

Het watersysteem is nu ontlucht.

- Reinig de uitvoer van de dispenser met een schoon sponsdoekje, lauw water en een beetje afwasmiddel.

De ijsblokjesbereider in gebruik nemen

Zorg ervoor dat het waterfilter en het waterreservoir geplaatst zijn.

⚠ Gevaar voor de gezondheid door bacteriën in het water.

Als water langere tijd in de watertoevoerleidingen stilstaat, kunnen ziektekiemen ontstaan. Dit is gevaarlijk voor de gezondheid.

Spoel het watersysteem na ingebruikneming door 2 liter water uit de waterdispenser te tappen en dit weg te gooien. U kunt **ook** de ijsblokjes weggooien die 48 uur na de eerste ijsblokjesproductie geproduceerd zijn. Het water wordt gebruikt voor het doorspoelen van de watertoevoer.

Dit geldt zowel voor het eerste gebruik als wanneer de ijsblokjesbereider gedurende langere tijd (meer dan 5 dagen) uitgeschakeld is geweest.

- Spoel het watersysteem door 2 liter water uit de waterdispenser te tappen en dit weg te gooien.
- U kunt **ook** de ijsblokjes weggooien die 48 uur na de eerste ijsblokjesproductie geproduceerd zijn.
- **Reinig het bakje voor de ijsblokjes zoals hieronder beschreven:**
- Open de bovenste diepvrieslade en leeg indien nodig de ijsschaal.
- Sluit de diepvrieslade.
- Tik op het symbool ⚙.
- Swipe naar links of rechts totdat het symbool ⓘ in het midden wordt weergegeven.
- Tik op het symbool ⓘ.

Het duurt nu even voordat het bakje voor de ijsblokjes in de reinigingsstand staat.

Als het bakje voor de ijsblokjes niet meer beweegt, verschijnt in het display het symbool ✓.

- Om dit instellingsniveau te verlaten, tikt u op het symbool ⮌.
- Open de bovenste diepvrieslade.

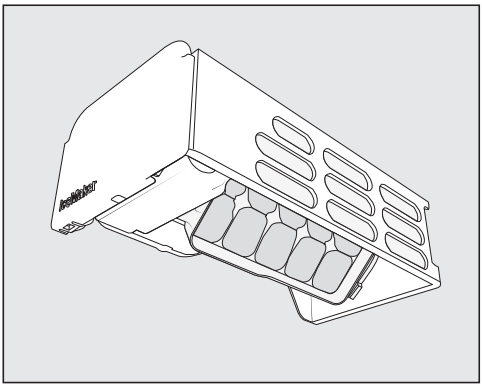

- Reinig het bakje voor de ijsblokjes en de ijsschaal met lauw water en een beetje afwasmiddel. Spoel het nog een keer grondig met schoon water af en droog beide onderdelen met een schoonmaakdoekje na.
- Sluit de diepvrieslade.
- Raak na de reiniging de informatieweergave ✓ aan.

U hoort dat het bakje voor de ijsblokjes zich weer terugdraait naar de uitgangspositie.

De bereiding van ijsblokjes start automatisch.

IJsblokjesbereider inschakelen

⚠ Gevaar voor de gezondheid door bacteriën in het water.
Als water langere tijd in de watertoevoerleidingen stilstaat, kunnen ziektekiemen ontstaan. Dit is gevaarlijk voor de gezondheid.
Gooi na de ingebruikneming de eerste 2 liter water weg, omdat dit water wordt gebruikt om de watertoevoer door te spoelen.
Spoelen is vereist voor de eerste ingebruikneming als het koelapparaat langer dan 5 dagen uitgeschakeld is geweest of als de waterdispenser langere tijd niet is gebruikt.

- Sluit de bovenste diepvrieslade.
- Tik op het symbool ⚙.
- Swipe naar links of rechts totdat het symbool in het midden wordt weergegeven.
- Tik op het symbool .

Als de ijsblokjesbereider is ingeschakeld, brandt het symbool oranje.

- Om het instellingsniveau te verlaten, tikt u op het symbool ⮌.

De ijsblokjesbereider wordt met water gevuld. De ijsblokjes vallen na het vriesproces in de ijsblokjeslade. Als de ijsblokjeslade vol is, wordt de bereiding automatisch onderbroken.

Nadat u het apparaat voor het eerst in gebruik hebt genomen, kan het wel 24 uur duren voordat de eerste ijsblokjes uit de ijsblokjesbereider in de ijsblokjeslade vallen.

De vernevelaar (luchtbevochtiger) in gebruik nemen

Waterreservoir voor de vernevelaar verwijderen

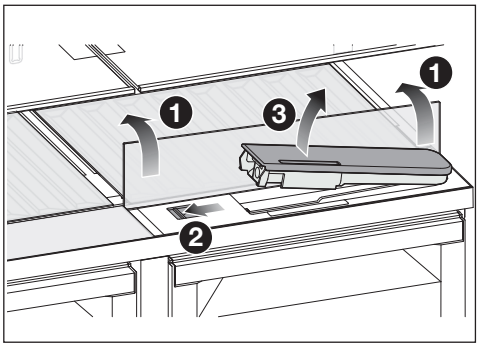

- Druk op de achterste buitenhoeken van de glasplaat ❶.

De glasplaat klapt aan de voorkant omhoog.

- Til de glasplaat op en klap deze naar achteren.

De glasplaat staat rechtop.

- Druk de schuifschakelaar ❷ naar links.

Het waterreservoir ❸ komt omhoog uit de uitholling.

- Verwijder het waterreservoir.

Waterreservoir voor de vernevelaar reinigen

Het waterreservoir is al verwijderd.

- Demonteer het waterreservoir in 2 onderdelen en reinig de onderdelen handmatig of in de vaatwasser.

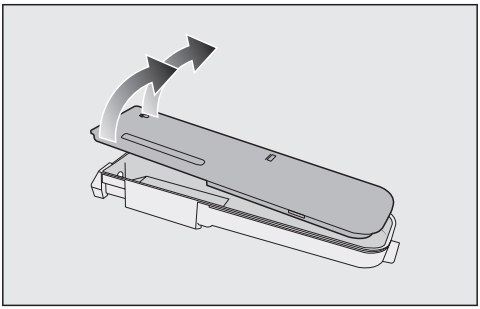

- Til het deksel voorzichtig over de vergrendelingen.
- Beweeg het deksel lichtjes heen en weer en verwijder het deksel naar boven.

Waterreservoir van de vernevelaar vullen en plaatsen

⚠ Gevaar voor de gezondheid door verontreinigd water.
Het gebruik van verontreinigd water kan tot vergiftigingen leiden.
Vul het waterreservoir uitsluitend met vers drinkwater.

⚠ Gevaar voor de gezondheid door bacteriën in het water.
Als water langere tijd in het waterreservoir zit, kunnen er ziektekiemen ontstaan. Dit is gevaarlijk voor de gezondheid.
Als het koelapparaat, de koelzone of de vernevelaar langer dan 2 dagen niet is gebruikt, reinig dan het waterreservoir en vul het met vers drinkwater.
Als de vakantiemodus langer dan 2 weken ingeschakeld is geweest, reinig dan het waterreservoir en vul het met vers drinkwater.

⚠ Gevaar voor beschadiging door ongeschikte vloeistof.
Suikerhoudende vloeistoffen kunnen de vernevelaar buiten werking stellen.
Vul het waterreservoir uitsluitend met vers drinkwater.

Het water in het waterreservoir is voldoende voor ca. 4 maanden.

- Haal het waterreservoir uit het apparaat en vul het tot aan de markering met drinkwater.
- Plaats het waterreservoir terug tot dit vastklikt.
- Klap de glasplaat omlaag.

Vernevelaar (humidifier) inschakelen

Sluit het deksel van het vochtvak (instellingen) voordat u de vernevelaar inschakelt.

- Tik op .
- Swipe naar links of rechts totdat het symbool in het midden wordt weergegeven.
- Tik op het symbool .
- Swipe naar links totdat de gewenste intensiteit van de vernevelaar (1: geringe bevochtiging; 3: maximale bevochtiging) in het midden staat.
- Raak ter bevestiging de gewenste instelling aan.

Het symbool brandt oranje.

- Om het instellingsniveau te verlaten, raak aan.

Koelapparaat uitschakelen

U kunt het gehele koelapparaat alleen in de instellingsmodus ⚙ uitschakelen.

- Tik op het symbool ⚙.
- Swipe naar links of rechts totdat het symbool ⏻ in het midden wordt weergegeven.
- Tik op het symbool ⏻.

De koeling en de binnenverlichting zijn uitgeschakeld.

In het display verschijnt het symbool ⏻.

Let op: het koelapparaat is niet spanningsvrij wanneer het wordt uitgeschakeld.

Koelzone of diepvrieszone apart uitschakelen

- Raak de temperatuuraanduiding aan van de temperatuurzone die u wilt uitschakelen.
- Swipe naar rechts totdat het symbool ⏻ in het midden wordt weergegeven.
- Tik op het symbool ⏻.

De temperatuuraanduiding voor de gekozen temperatuurzone gaat uit. In het display verschijnt het symbool ⏻.

De gekozen temperatuurzone is uitgeschakeld.

De andere temperatuuraanduiding blijft branden.

Koelzone of diepvrieszone afzonderlijk weer inschakelen

- Raak in de betreffende temperatuuraanduiding het symbool ⏻ aan.
- Tik op het symbool ⏻.

De gewenste temperatuurzone is weer ingeschakeld.

Bij langdurige afwezigheid

Als het koelapparaat bij langdurige afwezigheid wordt uitgeschakeld, maar niet wordt gereinigd, bestaat er gevaar voor schimmelvorming als de deur van het koelapparaat gesloten blijft.

Het koelapparaat moet in ieder geval worden gereinigd.

Ga als volgt te werk wanneer u het koelapparaat gedurende langere tijd niet zult gebruiken:

- Maak het koelapparaat helemaal leeg.
- Maak de ijsblokjeslade helemaal leeg.

⚠ Pas op voor beschadiging van de ijsblokjesbereider.

Als de watertoevoer tijdens het gebruik geblokkeerd is en de ijsblokjesbereider blijft werken, kan de watertoevoerleiding bevriezen.

Schakel de ijsblokjesbereider uit als de watertoevoer wordt onderbroken (bijvoorbeeld tijdens de vakantie).

- Schakel de ijsblokjesbereider uit.
- Schakel het koelapparaat uit.
- Trek de stekker uit het stopcontact of schakel de hoofdschakelaar uit.
- Giet het waterreservoir van de vernevelaar leeg, reinig dit en maak het droog.
- Draai de kraan van de watertoevoer dicht.
- Vervang het waterfilter (actief koolstoffilter).

- Verwijder de anti-geurfilters uit de koelzone en regenereer de anti-geurfilters direct voordat u ze weer in de koelzone plaatst.
- Reinig het koelapparaat en laat de deur openstaan om het apparaat voldoende te ventileren en te voorkomen dat er geurtjes ontstaan.

Volg de laatste twee tips ook op als u de koelzone voor een langere periode apart uitschakelt.

Temperatuuraanduiding

Bij normaal gebruik wordt in het display de **gemiddelde, daadwerkelijke temperatuur van de koelzone** weergegeven en de **hoogste temperatuur in de diepvrieszone** die op dat moment in het koelapparaat heersen.

Het kan een paar uur duren voordat de gewenste temperaturen worden bereikt en constant worden aangegeven. Dat hangt van de omgevingstemperatuur en de instelling af.

De temperatuur in het koelapparaat **stijgt** in principe:

- wanneer u vaak en gedurende lange tijd de deur van het apparaat opent.
- naarmate er meer levensmiddelen worden bewaard.
- naarmate de temperatuur van de levensmiddelen die in het apparaat gelegd zijn hoger is.
- wanneer de omgevingstemperatuur van het koelapparaat hoger is. Het koelapparaat is vervaardigd voor een bepaalde klimaatklasse (omgevingstemperatuurbereik) waar de kamertemperatuur niet boven of onder mag liggen.

Mogelijke temperatuurinstellingen in de koelzone

Voor de koelzone adviseren wij een koeltemperatuur van **4 °C.**

Als u de temperatuur instelt op 4 °C en de koelzone goed schoonhoudt, kunnen bacteriën zich langzamer vermenigvuldigen, bijv. Salmonella en Listeria-bacteriën, die kunnen leiden tot ernstige voedselvergiftigingen.

Voor de **koelzone** kan een temperatuur tussen **3 °C en 9 °C** worden ingesteld.

In de **PerfectFresh Active-zone** wordt de temperatuur automatisch op **0 tot 3 °C** geregeld. Indien nodig kunt u de temperatuur stapsgewijs iets wijzigen (zie hoofdstuk “Instellingen aanpassen”).

Mogelijke temperatuurinstellingen in de diepvrieszone

⚠ Gevaar voor de gezondheid door het eten van bedorven levensmiddelen.

Om verse levensmiddelen in te vriezen, moet de temperatuur **-18 °C** bedragen. Houd er rekening mee dat bij een hogere temperatuur de houdbaarheid van de levensmiddelen wordt verkort.

Stel voor het invriezen en langdurig bewaren van levensmiddelen een minimumtemperatuur van **-18 °C** in.

Tip: Bij een constante temperatuur van de diepvrieszone van -18 °C en als u deze goed schoon houdt, blijven levensmiddelen zo lang mogelijk goed en hoeft u minder weg te gooien.

De **temperatuur in de diepvrieszone** is instelbaar van **-15 °C tot -24 °C**.

Temperatuur in de koel-/diepvrieszone instellen

- Raak de temperatuuraanduiding aan van de zone, waarvoor u de temperatuur wilt instellen.
- Swipe naar links of rechts totdat de gewenste temperatuur in het midden wordt weergegeven.
- Raak ter bevestiging de gewenste temperatuur aan.

De temperatuuraanduiding springt weer naar de daadwerkelijke koel- en diepvriestemperatuur die op dat moment in het koelapparaat heerst.

SuperCool&AirClean ❄ inschakelen

De functie SuperCool&AirClean ❄ moet worden ingeschakeld **voordat** u grote hoeveelheden levensmiddelen of dranken in het apparaat plaatst.

Als de functie is ingeschakeld, kan het zijn dat het apparaat meer geluid maakt.

- Druk op het SuperCool&AirClean-symbool ❄ in de temperatuuraanduiding voor de koelzone.

Het symbool ❄ brandt oranje.

- Verlaat dit instellingsniveau door de temperatuuraanduiding aan te raken.

SuperCool&AirClean ❄ uitschakelen

De functie SuperKoelen ❄ wordt na ca. 18 uur automatisch uitgeschakeld. Het koelapparaat werkt weer met het normale koelvermogen.

Tip: U kunt de functie zelf al eerder uitschakelen om energie te besparen.

- Druk op het SuperCool&AirClean-symbool ❄ in de temperatuuraanduiding voor de koelzone.

Het symbool ❄ brandt niet meer oranje.

- Verlaat dit instellingsniveau door de temperatuuraanduiding aan te raken.

SuperFrost ❄ inschakelen

U dient de functie SuperFrost ❄ ca. **6 uur voordat u de in te vriezen levensmiddelen in de diepvrieszone plaatst** in te schakelen. Als u het **maximale vriesvermogen** wilt benutten, moet de functie SuperFrost ❄ **24 uur van tevoren** worden ingeschakeld.

U hoeft de functie SuperFrost **niet** in te schakelen,

- als u levensmiddelen in het apparaat plaatst die al zijn ingevroren
- als u dagelijks slechts max. 2 kg levensmiddelen invriest

- Tik op het SuperFrost-symbool ❄ in de temperatuuraanduiding voor de diepvrieszone.

Het symbool ❄ brandt oranje.

- Verlaat het instellingsniveau door de temperatuuraanduiding aan te raken.

SuperFrost ❄ uitschakelen

De functie SuperFrost ❄ wordt na maximaal 72 uur automatisch uitgeschakeld.

Tip: U kunt de functie zelf al eerder uitschakelen om energie te besparen.

- Tik op het SuperFrost-symbool ❄ in de temperatuuraanduiding voor de diepvrieszone.

Het symbool ❄ brandt niet meer oranje.

- Verlaat het instellingsniveau door de temperatuuraanduiding aan te raken.

Levensmiddelen in de koelzone bewaren

⚠ Brandgevaar door elektrische apparaten.
Het gebruik van elektrische apparaten in het koelapparaat kan vonken veroorzaken.
Gebruik geen elektrische apparaten in het koelapparaat.

Gedeelten met verschillende temperaturen

Door de natuurlijke luchtcirculatie ontstaan er verschillende temperaturen in de koelzone.

De koude, zware lucht zakt naar het onderste gedeelte van de koelzone. Maak gebruik van deze verschillende temperaturen als u de levensmiddelen in het apparaat legt.

Dit is een koelapparaat met automatische temperatuurverdeling (DynaCool). Het koelapparaat schakelt automatisch de ventilator in als u de koeling voor de koelzone inschakelt. Dit betekent dat de kou gelijkmatig wordt verdeeld in de koelzone en dat de verschillende koelzones minder uitgesproken zijn. Alle opgeslagen levensmiddelen worden daarom op ongeveer dezelfde temperatuur gekoeld.

Warmste gedeelte

Het minst koele gedeelte in de koelkast / koelzone bevindt zich helemaal bovenin tegen de deur. Gebruik dit gedeelte voor het opslaan van boter zodat deze smeerbaar blijft en voor kaas zodat deze zijn aroma niet verliest.

Koudste gedeelte

Het koudste gedeelte in de koelzone bevindt zich direct boven de isolatieplaat voor de PerfectFresh Active-zone en bij de achterwand. In de vakken van de PerfectFresh Active-zone heersen nog lagere temperaturen.

Als u de temperatuur instelt op 4 °C en de koelzone goed schoonhoudt, kunnen bacteriën zich langzamer vermenigvuldigen, bijv. Salmonella en Listeria-bacteriën, die kunnen leiden tot ernstige voedselvergiftigingen.

Gebruik deze gedeeltes, dus in de koelzone en in de PerfectFresh Active-zone, daarom voor alle levensmiddelen die niet lang houdbaar zijn, zoals:

- vis, vlees, gevogelte
- worst, kant-en-klaargerechten
- levensmiddelen waar eieren of room in zitten
- vers deeg, taart-/cake-, pizza- of quichedeeg
- producten van rauwe melk
- humus, groentespread, plantaardige vervangers van verse kaas
- in folie verpakte voorgesneden groenten
- in het algemeen alle verse levensmiddelen (waarvan de minimale houdbaarheidsdatum alleen geldt bij een bewaartemperatuur van minstens 4 °C)

Levensmiddelen verpakt of onverpakt bewaren?

Bewaar levensmiddelen in de koelzone verpakt of goed afgedekt (in de PerfectFresh Active-zone zijn er uitzonderingen).
Zo nemen ze geen vreemde geuren over, drogen ze niet uit en worden er geen bacteriën overgedragen. Dit is vooral belangrijk als u dierlijke levensmiddelen bewaart. Let vooral op met levensmiddelen zoals rauw vlees en vis. Deze mogen niet in contact komen met andere levensmiddelen.

Als u de temperatuur juist instelt en de koelzone goed schoon houdt, blijven levensmiddelen aanzienlijk langer houdbaar. Afval van levensmiddelen wordt voorkomen.

Eiwitrijke levensmiddelen

Houd er rekening mee, dat eiwitrijke levensmiddelen sneller bederven. Zo bederven schaal- en schelpdieren bijv. sneller dan vis, en vis bederft weer sneller dan vlees.

Levensmiddelen in de PerfectFresh Active-zone bewaren

PerfectFresh Active-zone

De PerfectFresh Active-zone voldoet aan de eisen van een koelvak volgens DIN EN 62552:2025.

Voor het bewaren van fruit, groente, vis, vlees en zuivelproducten zijn de omstandigheden in de PerfectFresh Active-zone optimaal. De levensmiddelen blijven veel langer vers en smaak en vitamines blijven behouden.

Om levensmiddelen goed te kunnen bewaren, is het essentieel dat ze zich in goede staat bevinden wanneer u ze in de koelkast legt.

De **temperatuur** wordt automatisch geregeld en ligt tussen **0 en 3 °C**.
Die temperaturen zijn lager dan in een

traditionele koelzone, maar voor levensmiddelen die niet gevoelig zijn voor kou is dit de optimale bewaartemperatuur. De levensmiddelen zijn bij deze temperatuur langer houdbaar en blijven veel langer vers.

Haal de levensmiddelen ca. 30 tot 60 minuten voor gebruik uit het koelapparaat. Pas op kamertemperatuur komen aroma en smaak tot hun recht.

Zo kan de **aanwezige luchtvochtigheid** worden afgestemd op de vochtigheid van de bewaarde levensmiddelen.
Extra vocht wordt door de **humidifier** in het vochtvak gebracht. Het opgeslagen fruit en de groente worden elke keer als de deur wordt geopend en ongeveer elke 90 minuten met water beneveld. De verhoogde luchtvochtigheid zorgt ervoor dat de levensmiddelen hun eigen vocht behouden en niet zo snel uitdrogen.

Vochtvak

◊ | ◊◊◊ |

De luchtvochtigheid is afhankelijk van de positie van het vakdeksel niet ◊ of wel verhoogd ◊◊◊.

Verhoogde luchtvochtigheid ◊◊◊

Bij deze instelling is het vak geschikt als vochtvak om groenten en fruit te bewaren.

De hoogte van de luchtvochtigheid hangt sterk af van de soort en de hoeveelheid opgeslagen levensmiddelen als deze niet verpakt zijn.

Bij een verhoogde luchtvochtigheid in het vochtvak kan zich condenswater vormen.
Als u denkt dat er te veel condenswater is gevormd en dit invloed heeft op de levensmiddelen, ga dan als volgt te werk:
Verwijder het condenswater met een schoonmaakdoekje.
Open het deksel door de positie "Niet verhoogde luchtvochtigheid" ◊ te kiezen.
Schakel de humidifier uit.

Verhoogde luchtvochtigheid ◊◊◊ kiezen

- Vul het waterreservoir van de vernevelaar (zie hoofdstuk "Ingebruikneming" paragraaf "'Waterreservoir van de vernevelaar vullen en plaatsen").
- Zet de vernevelaar (luchtbevochtiger) aan in de instellingsmodus.

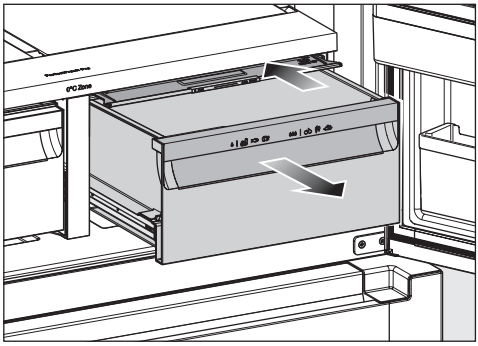

- Open de lade van het vochtvak.
- Schuif het deksel naar achteren totdat u weerstand voelt.

Het vakdeksel is gesloten.

Niet verhoogde luchtvochtigheid ◊

Bij deze instelling ◊ wordt het vochtvak een droogtevak (zie paragraaf "Droogtevak").

Niet verhoogde luchtvochtigheid ◊ kiezen

Bij deze instelling ◊ moet de humidifier uitgeschakeld zijn, omdat de vochtige nevel kan ontsnappen en er condens kan ontstaan als het vakdeksel geopend is.

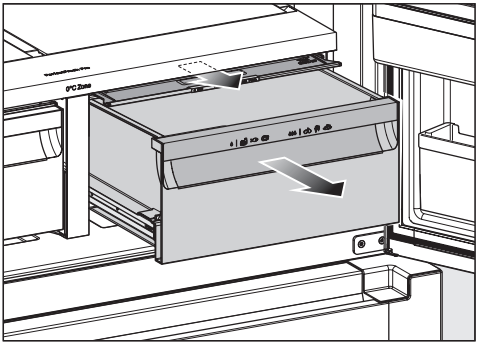

- Open de lade van het vochtvak.
- Trek het deksel van het vak naar voren totdat u weerstand voelt.

Het vakdeksel is geopend.

Als de levensmiddelen over de rand van de lade uitsteken, kan het deksel verschuiven als de lade erin geschoven wordt en worden gesloten.

Let er bij het vullen van de lade op dat de levensmiddelen niet van onderaf tegen het deksel stoten.

Droogtevak

◊ |

De luchtvochtigheid is niet verhoogd ◊.

Het droogtevak is bijzonder geschikt voor het bewaren van bederfelijke levensmiddelen, zoals:

- verse vis, schaal- en schelpdieren
- vlees, gevogelte, worst
- rauwkostsalades
- zuivelproducten zoals melk, yoghurt, kaas, slagroom, kwark etc.
- plantaardige producten zoals tofu, haverdrank, humus, groentespread, vlees- en kaasvervangende producten etc.
- Bovendien kunt u hier allerlei andere levensmiddelen bewaren, mits deze verpakt zijn.

Houd er rekening mee dat eiwitrijke levensmiddelen sneller bederven. Zo bederven schaal- en schelpdieren bijv. sneller dan vis, en vis bederft weer sneller dan vlees.

Bewaar deze levensmiddelen om hygiënische redenen alleen **verpakt of in een bakje.**

Bent u niet tevreden met de manier waarop uw levensmiddelen worden gekoeld (bijv. wanneer ze al na korte tijd slap worden), neem dan onderstaande tips in acht:

- Bewaar alleen verse levensmiddelen. De staat waarin levensmiddelen verkeren als u ze in de koelkast legt, is essentieel voor het resultaat.
- Reinig de vakken van de PerfectFresh Active-zone vóórdat u de levensmiddelen daarin legt.
- Dep zeer vochtige levensmiddelen af voordat u ze in de koelkast bewaart.
- Bewaar geen koudegevoelige levensmiddelen in de PerfectFresh Active-zone.
- Kies voor het bewaren van het levensmiddel het juiste PerfectFresh Active-vak en de juiste positie van het deksel (niet verhoogde luchtvochtigheid ◊ of verhoogde luchtvochtigheid ◊◊◊).
- Een verhoogde luchtvochtigheid ◊◊◊ in het vochtvak wordt alleen bereikt door het vocht van de levensmiddelen die in dat vak worden bewaard, mits ze onverpakt worden bewaard. Hoe meer levensmiddelen er in het vak worden bewaard, des te hoger de vochtigheid.
- Zorg ervoor dat de vakken niet te vol zitten.
- Als u denkt dat er bij de instelling ◊◊◊ te veel condenswater is gevormd en dit invloed heeft op de levensmiddelen:

- Verwijder het condenswater met een schoonmaakdoekje.
- Plaats een rooster of iets dergelijks in de lade, zodat het overtollige vocht kan weglopen.
- Open het deksel door de positie “Niet verhoogde luchtvochtigheid ◊” te kiezen en schakel de humidifier uit.

- Als de luchtvochtigheid ondanks de instelling ◊◊◊ te laag is, kunt u de levensmiddelen het beste in luchtdichte verpakkingen bewaren.
- Als u het gevoel heeft dat de temperatuur in de PerfectFresh Active-zone te hoog of te laag is, kunt u eerst proberen dit via de koelzone te regelen door de temperatuur iets te wijzigen, ca. 1 tot 2 °C. Pas wanneer zich ijskristallen op de bodem van de PerfectFresh Active-vakken vormen, dient u de temperatuur te verhogen om te voorkomen dat de levensmiddelen door de koude niet meer kunnen worden gebruikt.
- Als de wijziging van de temperatuur in de koelzone niet voldoende is, wijzigt u de temperatuur in de PerfectFresh Active-zone (zie hoofdstuk “Instellingen aanpassen”).

Verse levensmiddelen invriezen en bewaren

Vóór het inruimen

Vries uitsluitend verse levensmiddelen in perfecte staat in.

- Als u meer dan 2 kg verse levensmiddelen wilt invriezen, schakelt u 6 uur voor het inruimen van de levensmiddelen de functie SuperFrost ❄ in.
- Bij een nog grotere hoeveelheid diepvriesproducten schakelt u 24 uur voordat u de levensmiddelen in het apparaat legt de functie SuperFrost ❄ in.

De al ingevroren diepvriesproducten krijgen zo een koudereserve.

Diepvriesproducten in het apparaat leggen

⚠ Pas op voor beschadiging door een te zware belading.

Te zware ladingen kunnen schade veroorzaken aan de uittrekbare koelwagen.

Houd in elk geval rekening met de maximale belading:
bovenste uittrekbare koelwagen = 34 kg
vlakke lade in de onderste uittrekbare koelwagen = 28 kg
onderste uittrekbare koelwagen = 24 kg

Leg in te vriezen levensmiddelen niet tegen reeds ingevroren levensmiddelen, om te voorkomen dat de ingevroren levensmiddelen gaan ontdooien.

- Om te voorkomen dat levensmiddelen aan elkaar of aan de bodem vastvriezen, dient u ervoor te zorgen dat de verpakkingen droog zijn.

– kleine hoeveelheden

- Verdeel de diepvriesproducten over de bovenste uittrekbare lade zodat diepvriesproducten zo snel mogelijk tot in de kern worden ingevroren.

- maximale hoeveelheid in te vriezen levensmiddelen (zie typeplaatje)

- Verdeel de diepvriesproducten over de beide uittrekbare koelwagens zodat diepvriesproducten zo snel mogelijk tot in de kern worden ingevroren.

Na het invriezen

- Schakel de functie SuperFrost ❄ voortijdig uit zodra de levensmiddelen koel genoeg zijn.

Dranken snel koelen

Schakel de functie SuperCool&AirClean ❄ in om dranken snel te koelen in de koelzone.

Om grotere hoeveelheden drank of extra flessen te koelen in de diepvrieszone, selecteert u de functie Party-stand in de instellingsmodus ⚙.

Als u flessen snel in de diepvrieszone wilt koelen, dient u ze **uiterlijk na één uur** weer uit de diepvrieszone te halen. Anders kunnen de flessen ontploffen.

Waterdispenser

Voor het gebruik van de waterdispenser moet deze worden aangesloten op een verswateraansluiting. Het waterfilter en het waterreservoir moeten zijn gemonteerd. Als u geen waterfilter gebruikt, kunt u dit vervangen door een extra waterreservoir (verkrijgbaar als accessoires).

Alle materialen die in de waterdispenser worden gebruikt, zijn geur- en smaakloos.

Water gebruiken

⚠ Gevaar voor de gezondheid door bacteriën in het water.

Als water langere tijd in de watertoevoerleidingen stilstaat, kunnen ziektekiemen ontstaan. Dit is gevaarlijk voor de gezondheid.

Gooi na de ingebruikneming de eerste 2 liter water weg, omdat dit water wordt gebruikt om de watertoevoer door te spoelen.

Spoelen is vereist voor de eerste ingebruikneming als het koelapparaat langer dan 5 dagen uitgeschakeld is geweest of als de waterdispenser langere tijd niet is gebruikt.

Na de eerste ingebruikneming kan in het watercircuit lucht aanwezig zijn. Gebruik water totdat er geen luchtbellen meer zichtbaar zijn.

Als het water langere tijd niet is gebruikt, kan het muf smaken. De beste waterkwaliteit bereikt u als u de dispenser regelmatig gebruikt.

Tip: Houd de opening van het drinkglas dicht bij de dispenser. Verwijder langzaam het gevulde drinkglas. Dit voorkomt spatten.

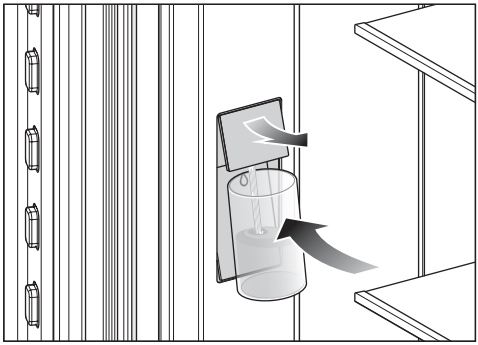

- Druk het drinkglas tegen het onderste oppervlak ◊ van de waterdispenser (contactschakelaar).

De bovenste dispenser beweegt naar buiten en er stroomt water in het glas.

- Houd het bakje tegen de contactschakelaar ◊ zolang u water wilt gebruiken.

Er stroomt gekoeld water zolang u de waterdispenser bedient.
Na ongeveer 60 seconden stopt de uitvoer automatisch. Als u meer water nodig hebt, wacht dan 5 seconden en bedien nogmaals de waterdispenser.

Als u de waterdispenser meerdere keren achter elkaar hebt gebruikt, stopt de wateruitgifte. Na een paar minuten kan er weer water worden gebruikt.

IJsblokjesbereider

⚠ Gevaar voor de gezondheid door bacteriën in het water.
Als water langere tijd in de watertoevoerleidingen stilstaat, kunnen ziektekiemen ontstaan. Dit is gevaarlijk voor de gezondheid.
Gooi de eerste 2 liter water uit de waterdispenser na de ingebruikneming weg, omdat het water wordt gebruikt om de watertoevoer door te spoelen.
Als de ijsblokjesbereider langer dan 5 dagen uitgeschakeld is geweest, moet er voor de eerste ingebruikneming worden gespoeld.

Maak met de ijsblokjesbereider alleen hoeveelheden voor huishoudelijk gebruik.

Voor het gebruik van de ijsblokjesbereider moet deze worden aangesloten op een verswateraansluiting. Het waterfilter en het waterreservoir moeten zijn gemonteerd. Als u geen waterfilter gebruikt, kunt u dit vervangen door een extra waterreservoir (verkrijgbaar als accessoires).

De hoeveelheid geproduceerde ijsblokjes hangt af van de temperatuur in de diepvrieszone: **hoe lager de temperatuur, des te meer ijsblokjes er in een bepaalde tijd worden gemaakt.**

Nadat u het apparaat voor het eerst in gebruik hebt genomen, kan het wel 24 uur duren voordat de eerste ijsblokjes uit de ijsblokjesbereider in de lade vallen.

Schakelt u de ijsblokjesbereider echter opnieuw uit en weer in, dan duurt dit niet langer dan 6 uur.

De ijsproductie wordt niet stopgezet, wanneer de ijsschaal wordt verwijderd. IJsblokjes kunnen in de diepvrieslade eronder vallen.
Schakel de ijsblokjesbereider uit.
Verwijder de ijsschaal indien mogelijk slechts korte tijd.

Zodra een bepaald vulniveau in de ijsblokjeslade is bereikt, wordt de productie van ijsblokjes automatisch stopgezet. De lade wordt niet tot de rand gevuld.

Tip: Leeg de ijsblokjeslade regelmatig, uiterlijk wanneer u langer dan een week geen ijs hebt gebruikt. Zo hebt u altijd vers ijs en voorkomt u dat de ijsblokjes aan elkaar vastvriezen.

Wanneer u geen ijsblokjes wilt maken, kunt u de ijsblokjesbereider uitschakelen, zonder dat hierbij de diepvrieszone wordt uitgeschakeld.

Als de ijsblokjesbereider is uitgeschakeld, kunt u in de ijsblokjeslade levensmiddelen invriezen met een maximale hoogte van 10 cm.

Instellingen aanpassen

	Instellingsmodus
	Party-stand in- of uitschakelen.
	Vakantiemodus in- of uitschakelen.
	IJsblokjesbereider in- of uitschakelen.
	QuickIce in- of uitschakelen (alleen zichtbaar als de ijsblokjesbereider is ingeschakeld)
	De vergrendelingsfunctie inschakelen, kortstondig uitschakelen of volledig uitschakelen.
	Het koelapparaat uitschakelen.
	Sabbatmodus in- of uitschakelen.
	Versie van de sabbatmodus opvragen.
	Tijd tot activering van het deuralarm wijzigen.
	Het temperatuurniveau in de PerfectFresh-zones wijzigen.
	De vernevelaar aan- of uitzetten of de intensiteit van de vernevelaar instellen
	Netwerkverbinding
APP / WPS	Netwerkverbinding voor de 1e keer tot stand brengen.
	Wifi-verbinding activeren of deactiveren.
	Netwerkconfiguratie resetten.
	Toetssignaal in- of uitschakelen.
	Volume van de alarm- en geluidssignalen wijzigen of de alarm- en geluidssignalen helemaal uitschakelen.
	Helderheid display wijzigen.
°C/°F	Temperatuureenheid wijzigen.

	Demo-functie uitschakelen (alleen zichtbaar als deze is ingeschakeld).
	Instellingen naar de fabrieksinstelling resetten.
i	Informatie over uw koelapparaat oproepen.
	De weergave van het Longlife AriClean System activeren.
	De weergave van het waterfilter activeren.
	Reinigingsstand bakje voor de ijsblokjes (alleen zichtbaar als de ijsblokjesbereider is ingeschakeld)
	Reinigingsmodus in- of uitschakelen.

Als u zich in de instellingsmodus ⚙ bevindt, worden het deuralarm en andere waarschuwingsmeldingen automatisch onderdrukt.

Party-stand 🍸 inschakelen

U dient de functie Party-stand 🍸 ca. 4 uur voordat u de levensmiddelen in het apparaat plaatst in te schakelen.

- Tik op het symbool ⚙.
- Swipe naar links of rechts totdat het symbool 🍸 in het midden wordt weergegeven.
- Tik op het symbool 🍸.

Als de Party-stand is ingeschakeld, brandt het symbool 🍸 oranje.

- Om het instellingsniveau te verlaten, tikt u op het symbool ⮌.

Als de party-stand 🍸 is ingeschakeld, worden automatisch ook ingeschakeld:

- de functie SuperFrost ❄
- de functie SuperCool&AirClean ❄
- de ijsblokjesbereider met de functie QuickIce

Party-stand 🍸 uitschakelen

De functie Party-stand 🍸 gaat na ca. 24 uur automatisch uit.

Om energie te besparen, kunt u de functie Party-stand zelf voortijdig uitschakelen zodra de levensmiddelen koud genoeg zijn of wanneer er voldoende ijsblokjes zijn geproduceerd.

- Tik op het symbool ⚙.
- Swipe naar links of rechts totdat het symbool 🍸 in het midden wordt weergegeven.
- Tik op het symbool 🍸.

Als de party-stand uitgeschakeld is, brandt het symbool 🍸 wit.

- Om het instellingsniveau te verlaten, raakt u het symbool ⮌ aan.

Vakantiemodus 🌞 inschakelen

- Tik op het symbool ⚙.
- Swipe naar links of rechts totdat het symbool 🌞 in het midden verschijnt.
- Tik op het symbool 🌞.

Als de vakantiemodus ingeschakeld is, brandt het symbool 🌞 oranje.

- Om het instellingsniveau te verlaten, tikt u op het symbool ⮌.

⚠ Gevaar voor de gezondheid door het eten van bedorven levensmiddelen.

Wanneer de temperatuur in de koelzone lange tijd boven de 4 °C blijft, kunnen de houdbaarheid en kwaliteit van de levensmiddelen verminderen.

Schakel de functie Vakantiemodus altijd alleen in gedurende een beperkte tijd.

Bewaar in die tijd geen kwetsbare en bederfelijke levensmiddelen (zoals fruit, groente, vis, vlees en zuivelproducten) in het apparaat.

Nadat u de functie heeft uitgeschakeld, reinigt u de koelzone en regenereert u de anti-geurfilters.

Vakantiemodus 🌞 uitschakelen

- Tik op het symbool ⚙.
- Swipe naar links of rechts totdat het symbool 🌞 in het midden wordt weergegeven.

- Tik op het symbool .

Als de Vakantiemodus uitgeschakeld is, brandt het symbool wit.

- Om het instellingsniveau te verlaten, raakt u het symbool aan.

IJsblokjesbereider inschakelen

⚠ Gevaar voor de gezondheid door bacteriën in het water.

Als water langere tijd in de watertoevoerleidingen stilstaat, kunnen ziektekiemen ontstaan. Dit is gevaarlijk voor de gezondheid.

Gooi na de ingebruikneming de eerste 2 liter water weg, omdat dit water wordt gebruikt om de watertoevoer door te spoelen.

Spoelen is vereist voor de eerste ingebruikneming als het koelapparaat langer dan 5 dagen uitgeschakeld is geweest of als de waterdispenser langere tijd niet is gebruikt.

Als de functie is ingeschakeld, neemt het energieverbruik iets toe. Ook kan het apparaat meer geluid maken.

- Sluit de bovenste diepvrieslade.
- Tik op het symbool .
- Swipe naar links of rechts totdat het symbool in het midden wordt weergegeven.
- Tik op het symbool .

Als de ijsblokjesbereider is ingeschakeld, brandt het symbool oranje.

- Om het instellingsniveau te verlaten, tikt u op het symbool .

De ijsblokjesbereider wordt met water gevuld. De ijsblokjes vallen na het vriesproces in de ijsblokjeslade. Als de ijsblokjeslade vol is, wordt de bereiding automatisch onderbroken.

Nadat u het apparaat voor het eerst in gebruik hebt genomen, kan het wel 24 uur duren voordat de eerste ijsblokjes uit de ijsblokjesbereider in de ijsblokjeslade vallen.

Schakelt u de ijsblokjesbereider echter uit en weer in, dan duurt dit niet langer dan 6 uur.

IJsblokjesbereider uitschakelen

Wanneer u gedurende langere tijd geen ijsblokjes wilt maken, dient u de ijsblokjesbereider helemaal uit te schakelen.

- Tik op het symbool .
- Swipe naar links of rechts totdat het symbool in het midden wordt weergegeven.
- Tik op het symbool .

Als de ijsblokjesbereider is uitgeschakeld, brandt het symbool wit.

- Om het instellingsniveau te verlaten, tikt u op het symbool .

QuickIce inschakelen

Als de functie is ingeschakeld, neemt het energieverbruik iets toe. Ook kan het apparaat meer geluid maken.

- Tik op het symbool .
- Swipe naar links of rechts totdat het symbool in het midden wordt weergegeven.
- Tik op het symbool .

Als de ijsblokjesbereider is ingeschakeld, brandt het symbool oranje.

- Om het instellingsniveau te verlaten, tikt u op het symbool .

Zodra de ijsblokjeslade vol is, wordt de ijsblokjesproductie automatisch stopgezet.

QuickIce uitschakelen

De functie QuickIce wordt na maximaal 48 uur automatisch uitgeschakeld. De ijsblokjesbereider produceert weer een kleinere hoeveelheid ijsblokjes.

Tip: U kunt de functie zelf al eerder uitschakelen om energie te besparen.

- Tik op het symbool .
- Swipe naar links of rechts totdat het symbool in het midden wordt weergegeven.
- Tik op het symbool .

Als QuickIce is uitgeschakeld, brandt het symbool wit.

- Om het instellingsniveau te verlaten, tikt u op het symbool .

Vergrendelingsfunctie/ inschakelen

- Tik op het symbool .
- Swipe naar links of rechts totdat het symbool in het midden wordt weergegeven.
- Tik op het symbool .

Als de vergrendelingsfunctie ingeschakeld is, brandt het symbool oranje.

- Om het instellingsniveau te verlaten, raakt u het symbool aan.
- Sluit de deur van het apparaat. Pas dan is de vergrendelingsfunctie actief.

Vergrendelingsfunctie/ korte tijd deactiveren

- Raak de temperatuuraanduiding aan van de temperatuurzone, waarvoor u de temperatuur wilt instellen.
- Raak het symbool gedurende ca. 6 seconden aan.

De weergave gaat naar de instelling van de temperatuur.

- Voer nu de gewenste instellingen uit.

Door de deur van het apparaat te sluiten, wordt de vergrendelingsfunctie opnieuw ingeschakeld.

Vergrendelingsfunctie/ helemaal uitschakelen

- Tik op het symbool .
- Raak het symbool gedurende ca. 6 seconden aan.
- Swipe naar links of rechts totdat het symbool in het midden wordt weergegeven.
- Tik op het symbool .

Als de vergrendelingsfunctie uitgeschakeld is, brandt het symbool wit.

- Om het instellingsniveau te verlaten, raakt u het symbool aan.

Sabbatmodus inschakelen

Als de sabbatmodus is ingeschakeld, kunt u de instellingen niet wijzigen.

- Tik op het symbool .
- Swipe naar links of rechts totdat het symbool in het midden wordt weergegeven.

- Tik op het symbool .

Het symbool brandt oranje.

- Om het instellingsniveau te verlaten, tikt u op het symbool .

Als de sabbatmodus ingeschakeld is, verschijnt dit gedurende ca. 3 seconden in het display.

Daarna dooft het display.

Let erop dat de deur van het apparaat goed gesloten is, omdat optische en akoestische signalen zijn uitgeschakeld.

⚠ Gevaar voor de gezondheid door het eten van bedorven levensmiddelen.

Omdat een mogelijke stroomuitval tijdens de sabbatmodus niet wordt aangegeven, kunnen de diepvriesproducten geheel of gedeeltelijk ontdooien. De levensmiddelen zijn dan korter houdbaar.

Controleer de kwaliteit van de levensmiddelen.

Controleer of de diepvriesproducten geheel of gedeeltelijk zijn ontdooid. Gebruik deze levensmiddelen in dat geval dan zo snel mogelijk of kook of bak ze, alvorens ze opnieuw in te vriezen.

Sabbatmodus uitschakelen

De functie Sabbatmodus wordt na ca. 80 uur automatisch uitgeschakeld.

Tip: U kunt de functie zelf al eerder uitschakelen om energie te besparen.

- Tik op het zwarte display.

Het symbool verschijnt.

- Tik op het symbool .

Het symbool brandt oranje.

- Tik opnieuw op het symbool .

Als de sabbatmodus is uitgeschakeld, brandt het symbool wit.

- Om het instellingsniveau te verlaten, raak aan.

Tijdsbestek tot de activering van het deuralarm wijzigen

- Tik op het symbool .
- Swipe naar links of rechts totdat het symbool in het midden wordt weergegeven.
- Tik op het symbool .
- Swipe naar links of rechts totdat het gewenste tijdsbestek tussen 30 seconden en 3 minuten: 30 seconden in het midden wordt weergegeven.
- Raak ter bevestiging de gewenste instelling aan.
- Om het instellingsniveau te verlaten, raakt u het symbool aan.

Het temperatuurniveau in de PerfectFresh-zones wijzigen

- Tik op het symbool .
- Swipe naar links of rechts totdat het symbool in het midden wordt weergegeven.
- Tik op het symbool .
- Swipe naar links of rechts totdat de gewenste instelling (1: laagste temperatuur; 9: hoogste temperatuur) in het midden wordt weergegeven.
- Raak ter bevestiging de gewenste instelling aan.
- Om het instellingsniveau te verlaten, tikt u op het symbool .

De fabrieksinstelling van de temperatuurstand is 5.
Bij een instelling van stand 1 tot stand 4 kan de temperatuur onder bepaalde omstandigheden tot onder 0 °C dalen. Levensmiddelen kunnen bevriezen.
Controleer de instelling van de temperatuur.

Vernevelaar (humidifier) inschakelen

Als de vernevelaar ingeschakeld is, neemt het energieverbruik iets toe. Ook kan het apparaat meer geluid maken.

Sluit het deksel van het vochtvak (instelling) voordat u de vernevelaar inschakelt.

- Tik op .
- Swipe naar links of rechts totdat het symbool in het midden wordt weergegeven.
- Tik op het symbool .
- Swipe naar links totdat de gewenste intensiteit van de vernevelaar (1: geringe bevochtiging; 3: maximale bevochtiging) in het midden staat.
- Raak ter bevestiging de gewenste instelling aan.

Het symbool brandt oranje.

- Om het instellingsniveau te verlaten, raak aan.

Intensiteitsniveau van de humidifier instellen

- Tik op het symbool .
- Swipe naar links of rechts totdat het symbool in het midden wordt weergegeven.
- Tik op het symbool .
- Swipe naar links totdat de gewenste intensiteit van de vernevelaar (1: geringe bevochtiging; 3: maximale bevochtiging) in het midden staat.
- Raak ter bevestiging de gewenste instelling aan.
- Om het instellingsniveau te verlaten, raakt u het symbool aan.

Vernevelaar uitschakelen

- Tik op het symbool .
- Swipe naar links of rechts totdat het symbool in het midden wordt weergegeven.
- Tik op het symbool .
- Swipe naar rechts en raak het symbool aan.

Het symbool brandt wit.

- Om het instellingsniveau te verlaten, tikt u op het symbool .

Netwerkverbinding voor de 1e keer tot stand brengen

- Tik op het symbool .
- Swipe naar links of rechts totdat het symbool in het midden wordt weergegeven.
- Tik op het symbool .
- Tik op de gewenste verbindingsmethode (APP of WPS).

Na een succesvolle aanmelding verschijnt in het display het symbool .

Als er geen verbinding tot stand kon worden gebracht, verschijnt het symbool .

- Start in dit geval het proces opnieuw.
- Om het instellingsniveau te verlaten, tikt u op het symbool .

Wifi-verbinding deactiveren

- Tik op het symbool ⚙.
- Swipe naar links of rechts totdat het symbool @ in het midden wordt weergegeven.
- Tik op het symbool @.
- Tik op het symbool ᯤ aan om de wifi-verbinding te deactiveren.

Het symbool ᯤ verschijnt.

- Om het instellingsniveau te verlaten, raakt u het symbool ⮌ aan.

Wifi-verbinding activeren

- Tik op het symbool ⚙.
- Swipe naar links of rechts totdat het symbool @ in het midden wordt weergegeven.
- Tik op het symbool @.
- Tik op het symbool ᯤ om de wifi-verbinding te activeren.

Het symbool ᯤ verschijnt.

- Om het instellingsniveau te verlaten, raakt u het symbool ⮌ aan.

Als de wifi-verbinding actief is, brandt het symbool ᯤ in het display.

Netwerkconfiguratie resetten

- Tik op het symbool ⚙.
- Swipe naar links of rechts totdat het symbool @ in het midden wordt weergegeven.
- Tik op het symbool @.
- Swipe naar rechts totdat het symbool ⟲ in het midden wordt weergegeven.
- Tik op het symbool ⟲.
- Tik op het symbool ✓.
- Om het instellingsniveau te verlaten, tikt u op het symbool ⮌.

Alle instellingen en ingevoerde waarden worden gereset.

De wifi-verbinding is gedeactiveerd, het symbool ᯤ dooft in het startscreen.

Herstel de netwerkconfiguratie wanneer u het koelapparaat afvoert, verkoopt of een gebruikt koelapparaat gaat gebruiken. Alle persoonlijke gegevens worden van het koelapparaat verwijderd. Bovendien heeft de vorige eigenaar geen toegang meer tot het koelapparaat.

Toetssignaal uitschakelen

- Tik op het symbool ⚙.
- Swipe naar links of rechts totdat het symbool in het midden wordt weergegeven.
- Tik op het symbool.

Als het toetssignaal is uitgeschakeld, brandt het symbool wit.

- Om het instellingsniveau te verlaten, raakt u het symbool ⮌ aan.

Toetssignaal inschakelen

- Tik op het symbool ⚙.
- Swipe naar links of rechts totdat het symbool in het midden wordt weergegeven.
- Tik op het symbool.

Als het toetssignaal is ingeschakeld, brandt het symbool oranje.

- Om het instellingsniveau te verlaten, tikt u op het symbool ⮌.

Volume van de waarschuwings- en geluidssignalen/wijzigen

- Tik op het symbool ⚙.
- Swipe naar links of rechts totdat het symbool in het midden wordt weergegeven.
- Tik op het symbool.
- Selecteer het gewenste volume door de segmentbalk naar links of naar rechts te swipen (niveau 1–7).
- Als u de waarschuwings- en geluidssignalen helemaal wilt uitschakelen, swipet u net zover naar links tot de segmentbalk helemaal uitgaat.
- Bevestig de gewenste instelling door de segmentbalk aan te raken.

Als de waarschuwings- en geluidssignalen uitgeschakeld zijn, verschijnt het symbool wit.

Als de waarschuwings- en geluidssignalen ingeschakeld zijn, verschijnt het symbool oranje.

- Om het instellingsniveau te verlaten, raakt u het symbool ⮌ aan.

Lichtsterkte display wijzigen

- Tik op het symbool ⚙.
- Swipe naar links of rechts totdat het symbool in het midden wordt weergegeven.
- Tik op het symbool.
- Selecteer de gewenste lichtsterkte door het staafdiagram naar links of naar rechts te swipen (stand 1–7).
- Bevestig de gewenste instelling door de segmentbalk aan te raken.
- Om het instellingsniveau te verlaten, raakt u het symbool ⮌ aan.

Temperatuureenheid °C/°F wijzigen

- Tik op het symbool ⚙.
- Swipe naar links of rechts totdat °C of °F in het midden wordt weergegeven.
- Tik op °C of °F, om de temperatuureenheid te wijzigen.

°C of °F verschijnt.

- Om het instellingsniveau te verlaten, raakt u het symbool ⮌ aan.

Demo-functie uitschakelen

- Tik op het symbool ⏻.
- Tik op het symbool ⚙.
- Swipe naar links of rechts totdat het symbool in het midden wordt weergegeven.
- Tik op het symbool.

Nadat de demo-functie uitgeschakeld is, wordt het koelapparaat uitgeschakeld en moet het opnieuw worden ingeschakeld.

Instellingen naar de fabrieksinstellingen resetten

- Tik op het symbool ⚙.
- Swipe naar links of rechts totdat het symbool in het midden wordt weergegeven.
- Tik op het symbool.

Het symbool verschijnt.

- Tik op het symbool ✓.

Het koelapparaat wordt uitgeschakeld en moet opnieuw worden ingeschakeld.

Weergave Active AirClean-filter activeren

- Tik op het symbool ⚙.
- Swipe naar links of rechts totdat het symbool in het midden wordt weergegeven.
- Tik op het symbool.

Als de weergave van het Active AirClean-filter geactiveerd is, brandt het symbool oranje.

- Om het instellingsniveau te verlaten, tikt u op het symbool ⮌.

Indicator van het waterfilter activeren

- Tik op het symbool ⚙.
- Swipe naar links of rechts totdat het symbool in het midden wordt weergegeven.
- Tik op het symbool.

Als de indicator van het waterfilter is geactiveerd, brandt het symbool oranje.

- Om het instellingsniveau te verlaten, tikt u op het symbool ⮌.

Reinigingspositie van het bakje voor de ijsblokjes instellen

- Tik op het symbool ⚙.
- Swipe naar links of rechts totdat het symbool in het midden wordt weergegeven.
- Tik op het symbool.

Het duurt nu even voordat het bakje voor de ijsblokjes in de reinigingsstand staat.

Als het bakje voor de ijsblokjes niet meer beweegt, verschijnt in het display het symbool ✓.

- Om dit instellingsniveau te verlaten, tikt u op het symbool ⮌.
- Reinig het bakje voor de ijsblokjes en de ijsblokjeslade met lauw water en wat afwasmiddel. Spoel het nog een keer grondig met schoon water af en droog het met een schoonmaakdoekje na.
- Raak na de reiniging de informatieweergave ⓥ aan.

U hoort dat het bakje voor de ijsblokjes zich weer terugdraait naar de uitgangspositie.

Reinigingsmodus inschakelen

- Tik op het symbool ⚙.
- Swipe naar links of rechts totdat het symbool in het midden wordt weergegeven.
- Tik op het symbool .

Als de reinigingsmodus is ingeschakeld, brandt het symbool oranje.

- Om het instellingsniveau te verlaten, tikt u op het symbool ⮌.

Reinigingsmodus uitschakelen

- Tik op het symbool ⚙.
- Swipe naar links of rechts totdat het symbool in het midden wordt weergegeven.
- Tik op het symbool .

Als de reinigingsmodus is uitgeschakeld, brandt het symbool wit.

- Om het instellingsniveau te verlaten, tikt u op het symbool ⮌.

⚠ Risico op elektrische schokken.
Trek de stekker uit het stopcontact of schakel de hoofdschakelaar uit.

⚠ Brandgevaar.
Beschadig het koelcircuit niet.

Het typeplaatje in het koelapparaat mag niet worden verwijderd. U hebt het typeplaatje nodig in geval van een storing.

Zorg ervoor dat er geen water komt in de elektronische besturing of de verlichting.

⚠ Gevaar voor beschadiging door binnendringend vocht.
De stoom van een stoomreiniger kan kunststof en elektrische onderdelen beschadigen.
Gebruik geen stoomreiniger om het koelapparaat te reinigen.

Ontdooien

De koelzone en de PerfectFresh Active-zone worden automatisch ontdooid.

Het koelapparaat heeft een “NoFrost”-systeem waarmee de diepvrieszone automatisch wordt ontdooid.

Opmerkingen over het reinigingsmiddel

Gebruik in het koelapparaat alleen reinigings- en onderhoudsmiddelen die geen risico vormen voor de levensmiddelen.

Om beschadigingen aan de oppervlakken te voorkomen, gebruikt u bij de reiniging **geen**

- soda-, ammoniak-, zuur- of chloridehoudende reinigingsmiddelen
- kalkoplossende reinigingsmiddelen
- schurende reinigingsmiddelen (zoals schuurpoeder, schuurmiddel, schuursponsjes)
- oplosmiddelhoudende reinigingsmiddelen
- reinigingsmiddelen voor roestvrij staal
- reinigingsmiddelen voor vaatwassers
- ovensprays
- reinigingsmiddelen voor keramische kookplaten (uitzondering voor het reinigen van het glazen front)
- glasreiniger (uitzondering voor het reinigen van het glazen front: licht alcoholhoudende glasreiniger zonder additieven zoals citrus of iets dergelijks)
- schurende harde sponsjes en borstels (bijv. schuursponsjes)
- vlekkensponsjes
- scherpe metalen schrapers

Wij adviseren om een schoon sponsdoekje, lauw water en wat afwasmiddel te gebruiken.

Koelapparaat op de reiniging voorbereiden

Alleen de koelzone reinigen:

Gebruik de reinigingsmodus .

- Haal de levensmiddelen uit de koelzone en bewaar ze op een koele plaats.
- Verwijder voor de reiniging indien gewenst alle uitneembare onderdelen.

De diepvrieszone/het hele koelapparaat reinigen:

■ Schakel het koelapparaat uit.

Het symbool ⏻ verschijnt in het display. De koeling is uitgeschakeld.

■ Verwijder de levensmiddelen uit de diepvrieszone/het koelapparaat en bewaar ze op een koele plaats.

■ Verwijder voor de reiniging indien gewenst alle uitneembare onderdelen.

Het interieur reinigen

Reinig het koelapparaat regelmatig, minstens een keer in de maand.

Als vervuilingen langer inwerken, kunt u ze soms niet meer verwijderen.
De oppervlakken kunnen verkleuren of veranderen.
Verwijder verontreinigingen bij voorkeur meteen.

■ Reinig het **interieur** met een schone sponsdoekje, lauw water en een beetje afwasmiddel.

■ Veeg na het schoonmaken na met schoon water en droog alles af met een reinigingsdoek.

Houd het dooiwatergootje en de afvoeropening schoon. Het dooiwater moet altijd probleemloos afgevoerd kunnen worden.

■ Reinig de afvoeropening en het afvoeropening met een stokje of iets dergelijks.

■ Laat het koelapparaat nog even open staan, zodat het voldoende wordt geventileerd en geurvorming wordt voorkomen.

Accessoires met de hand of in de vaatwasser reinigen

De volgende onderdelen mogen uitsluitend **handmatig** worden gereinigd:

- de houder van het anti-geurfilter (Longlife AirClean System)
- de roestvrijstalen panelen van het flessenvak
- het plateau met de tekst
- de isolatieplaat met het flessenrek
- alle laden en deksels van vakken (afhankelijk van het model)
- de containers van de uittrekbare koelwagen

De volgende onderdelen zijn **geschikt voor de vaatwasser**:

⚠ Kans op beschadigingen door te hoge temperaturen in de vaatwasser.
Delen van het koelapparaat kunnen onbruikbaar worden wanneer ze bij temperaturen van meer dan 55 °C in de vaatwasser worden gereinigd en bijvoorbeeld vervormen.
Gebruik voor onderdelen die in de vaatwasser kunnen worden gereinigd uitsluitend programma's tot maximaal 55 °C.

Kunststof onderdelen kunnen in de vaatwasser verkleuren wanneer ze in aanraking komen met natuurlijke kleurstoffen, zoals die van wortels, tomaten en ketchup. Een dergelijke verkleuring heeft geen effect op de gebruiksmogelijkheden.

- de flessenhouder (verdeler)
- de deurvakken en flessenvakken in de deur (zonder roestvrijstalen paneel)

- de plateaus (zonder lijsten en zonder tekst)
- de 2 onderdelen van het waterreservoir voor de humidifier

Accessoires voor de reiniging verwijderen en demonteren

Flessenvak demonteren

Verwijder de flessenhouder (verdeler) en de roestvrijstalen panelen voordat u het flessenvak in de vaatwasser reinigt.

- Plaats het flessenvak op het werkblad.
- Trek de flessenhouder (verdeler) omhoog uit het flessenvak.

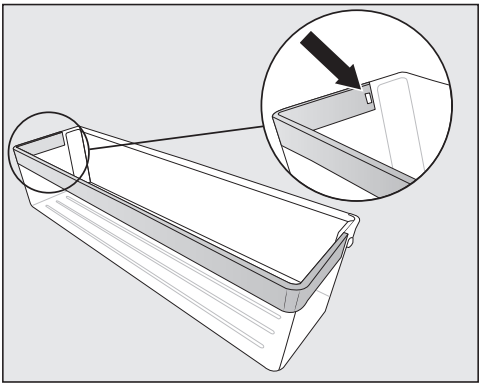

- Druk de vergrendeling uit de uitholling. Nu komt het hele roestvrijstalen paneel los.
- Bevestig het roestvrijstalen paneel na de reiniging in omgekeerde volgorde op het deurvak.

De isolatieplaat verwijderen voor reiniging en terugplaatsen

- Verwijder de twee voorste en twee achterste glasplaten van de isolatieplaat.

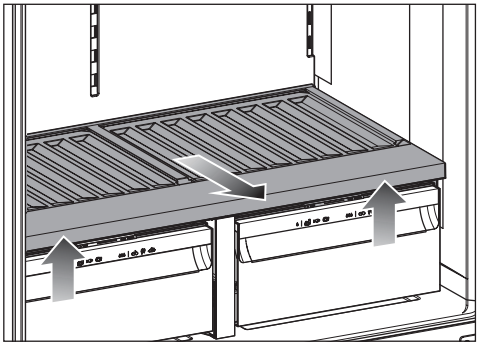

- Til de isolatieplaat aan de voorkant op en trek de plaat eruit.

De twee deksels van de laden zijn zichtbaar. Plaats hierop geen levensmiddelen.

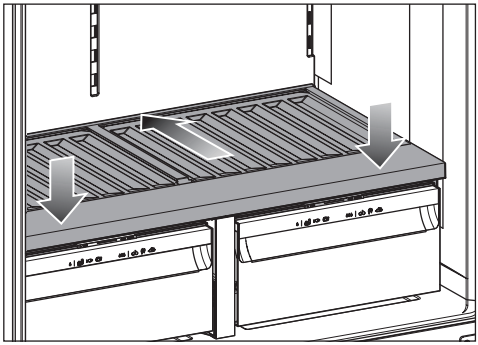

- Duw na het reinigen de isolatieplaat zo ver mogelijk naar binnen en druk deze aan.
- Leg de glasplaat weer op de isolatieplaat.

Het deksel verwijderen voor reiniging en dit terugplaatsen

De laden van de koelzone en de isolatieplaat zijn al verwijderd.

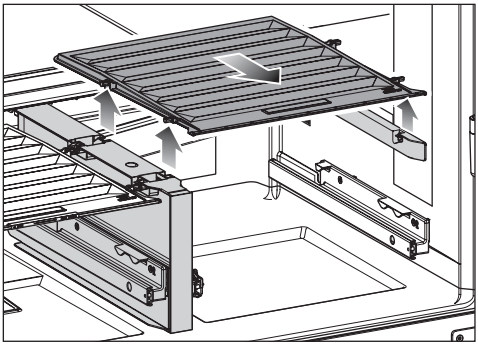

- Til het deksel aan de voorkant op en trek het eruit.

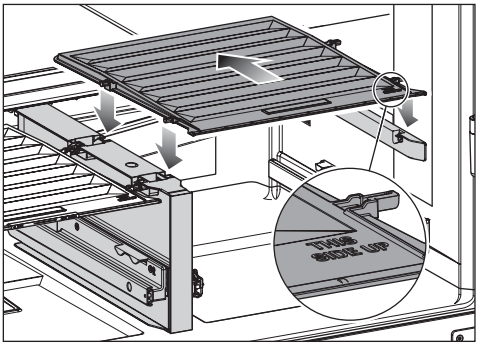

- Schuif het deksel na de reiniging terug.

De ijsblokjesbereider reinigen

Hoe u het watersysteem spoelt en het bakje voor de ijsblokjes reinigt, wordt beschreven in het hoofdstuk “Ingebruikneming”, paragraaf “De ijsblokjesbereider in gebruik nemen”.

Reinig de ijsblokjesbereider de eerste keer dat u hem in gebruik neemt en als u langer dan 5 dagen geen ijsblokjes hebt gebruikt.

Het bakje voor de ijsblokjes is **niet** uitneembaar en moet daarom in de reinigingsstand worden gezet.

In de instellingsmodus ⚙ kan de functie “Reinigingspositie van het bakje voor de ijsblokjes ⓪” worden geselecteerd wanneer de ijsblokjesbereider is geactiveerd.

Waterfilter (actief koolstoffilter) vervangen

Het waterfilter moet ongeveer elke 6 maanden worden vervangen, afhankelijk van de hoeveelheid water die wordt gebruikt of de hoeveelheid ijsblokjes die wordt bereid. Als u de herinneringsfunctie hebt geactiveerd, wordt in het display een prompt weergegeven.

Tip: Als u de waterdispenser of de ijsblokjesbereider de afgelopen weken nauwelijks hebt gebruikt of als de ijsblokjes onaangenaam ruiken, moet u het waterfilter voortijdig vervangen.

- Verwijder de linkerlade uit de koelzone.
- Verwijder het waterfilter door het ongeveer 90° naar links te draaien.
- Leeg het gebruikte waterfilter.

Tip: Het gebruikte waterfilter kan bij het huisvuil.

- Plaats het waterfilter en draai het waterfilter ongeveer 90° naar rechts tot aan de aanslag.

⚠ Gevaar voor beschadiging door uitlopend water.
Als het waterfilter niet correct is geplaatst, bestaat het risico dat er water in het koelapparaat stroomt onder de PerfectFresh-lade.
Als u het nieuwe waterfilter plaatst, zorg er dan voor dat u het waterfilter er zo ver mogelijk indraait.

- Plaats de lade terug.

Nadat het koolstoffilter is vervangen, moet de filterindicator opnieuw worden ingesteld.

De anti-geurfilters (Longlife AirClean System) in de oven regenereren

⚠ Risico op schimmelvorming.
Om hygiënische redenen mogen de anti-geurfilters niet langer dan 6 maanden in de koelzone blijven zonder dat ze worden geregenereerd of vervangen.
Regenereer of vervang de anti-geurfilters zoals aangegeven in het display. U kunt ook de anti-geurfilters uit de koelzone verwijderen als u deze niet gebruikt.

⚠ Brandgevaar door onjuiste reiniging met de hand of in de vaatwasser.
Als de anti-geurfilters met de hand of in de vaatwasser worden gereinigd, kunnen er resten van het reinigingsmiddel achterblijven in de raten. Tijdens de daaropvolgende regeneratie in de oven kunnen resten van het reinigingsmiddel door de hoge temperatuur ontbranden.
Voorkom dat de anti-geurfilters in contact komen met schoonmaakmiddelen.

⚠ Pas op voor beschadiging door verkeerd gebruik.
De anti-geurfilters kunnen gemakkelijk breken.
Zorg er bij het hanteren van de anti-geurfilters voor dat ze niet vallen.
Druk niet op de honingraatstructuur van de anti-geurfilters.

Als uw oven een verwijderbaar vetfilter heeft op de achterwand van de ovenruimte, verwijder dan tijdelijk het vetfilter.
Lees daarvoor de gebruiksaanwijzing van de oven.

- Verwarm de ovenruimte niet voor.
- Plaats de anti-geurfilters **in de filterhouder** op een bakplaat op het middelste niveau in de ovenruimte.
- Schakel de oven of de ovenfunctie in. Kies de functie: Hetelucht plus (luchtcirculatie), 200 °C. Regenereertijd: 90 minuten.

Tijdens het regenereren kunnen er luchtjes ontstaan. Regeneratie moet plaatsvinden in goed geventileerde ruimten.

⚠ Risico op schade door heet anti-geurfilter.
Warmtegevoelige oppervlakken kunnen beschadigd raken.
Haal de hete anti-geurfilters in de filterhouder niet voortijdig uit de oven en plaats de anti-geurfilters niet op hittegevoelige oppervlakken.

- Verwijder de anti-geurfilters pas uit de ovenruimte nadat de anti-geurfilters en de filterhouder volledig zijn afgekoeld.

Controleer de anti-geurfilters op zichtbare schade voordat u ze opnieuw gebruikt. Gebruik nooit een beschadigd anti-geurfilter.

- Was uw handen met water en zeep na het plaatsen van de anti-geurfilters.

Nadat de anti-geurfilters in de oven zijn geregenereerd of zijn vervangen, moet het filterdisplay opnieuw worden ingesteld. Er verschijnt een melding in het display.

Front en zijkanten reinigen

Als verontreinigingen te lang inwerken, kunt u ze soms niet meer verwijderen. De oppervlakken kunnen verkleuren of veranderen.
U kunt vuil op het front en op de zijwanden het beste direct verwijderen.

Alle oppervlakken zijn gevoelig voor krassen en kunnen verkleuren of veranderen, wanneer ze in contact komen met ongeschikte reinigingsmiddelen.
Lees de informatie in de paragraaf “Opmerkingen over het reinigingsmiddel” aan het begin van dit hoofdstuk.

- Reinig de oppervlakken met een schoon sponsdoekje, afwasmiddel en warm water. U kunt voor het reinigen ook een schoon, vochtig microvezeldoekje zonder reinigingsmiddel gebruiken.
- Neem de oppervlakken met schoon water af en droog alles met een zachte doek na.

Deurdichting reinigen

⚠ Pas op voor beschadiging door verkeerde reiniging.
De deurdichting kan poreus worden als deze met olie of vet wordt behandeld.
Behandel de deurdichting niet met olie of vet.

- Reinig de deurdichting regelmatig alleen met helder water en wrijf de deurdichting daarna met een doek grondig droog.

Ventilatieopeningen reinigen

- Reinig de ventilatieopeningen regelmatig met een stoffer of een stofzuiger (gebruik daarvoor bijv. de reliëfborstel voor Miele stofzuigers).

Na het reinigen

- Plaats alle onderdelen terug in het koelapparaat.
- Schakel, indien nodig, het koelapparaat weer in.
- Schakel, indien nodig, de reinigingsmodus van de koelzone weer uit.
- Schakel de functie SuperFrost ❄ een tijdje in, zodat de diepvrieszone snel koud wordt.

- Schakel de functie SuperCool&AirClean ❄ een tijdje in, zodat de koelzone snel weer koud wordt.
- Plaats de levensmiddelen in de koelzone.
- Sluit de deuren.
- Plaats de diepvriesproducten terug in de diepvriesladen en schuif deze weer in de diepvrieszone zodra de temperatuur in deze zone laag genoeg is.
- Schakel de functie SuperCool&AirClean ❄ uit zodra de levensmiddelen of dranken koud genoeg zijn.
- Schakel de functie SuperFrost ❄ uit zodra in de diepvrieszone een constante temperatuur van minimaal -18 °C is bereikt.

Problemen oplossen

De meeste storingen en problemen kunt u zelf verhelpen. In veel gevallen kunt u tijd en kosten besparen, omdat u Miele Service niet hoeft in te schakelen.

Ga naar www.miele.nl/support/customer-assistance voor meer informatie over hoe u fouten zelf kunt oplossen.

Open de deuren van het apparaat als het enigszins mogelijk is niet voordat de storing is verholpen. Op deze manier houdt u het koudeverlies zo gering mogelijk.

Algemene problemen met het apparaat

Probleem	Oorzaak en oplossing
Het koelapparaat koelt niet.	Het koelapparaat is niet ingeschakeld. ■ Schakel het koelapparaat in.
	De stekker zit niet goed in het stopcontact of de stekker van het apparaat zit niet goed in het stopcontact. ■ Steek de stekker en de stekker van het apparaat in het stopcontact.
	De zekering van de huisinstallatie is geactiveerd. Het koelapparaat, de huisspanning of een ander apparaat kan defect zijn. ■ Neem contact op met een elektricien of met Miele Service.
De compressor draait voortdurend.	Dit is geen storing. Om energie te besparen, schakelt de compressor bij een geringere koel-/vriescapaciteit op een laag toerental over. Daardoor moet de compressor langer werken.
De compressor schakelt steeds vaker en steeds langer in, de temperatuur in het koelapparaat is te laag.	De deuren zijn vaak geopend. Of er zijn grote hoeveelheden levensmiddelen in het apparaat gelegd. ■ Open de deuren van het koelapparaat alleen indien nodig en altijd zo kort mogelijk.
	De deuren sluiten niet volledig. De temperatuur in het koelapparaat daalt. ■ Controleer de dichting van de deuren en stel de deuren zo nodig bij met de schroeven in de deurscharnieren.
	De deuren van het koelapparaat zijn niet goed gesloten. Als er al een dikke ijslaag is ontstaan, neemt de koelcapaciteit af en stijgt het energieverbruik.

Probleem	Oorzaak en oplossing
	■ Sluit de deuren altijd volledig. ■ Ontdooi het koelapparaat indien nodig en reinig het.
	De omgevingstemperatuur is te hoog. Hoe hoger de omgevingstemperatuur is, des te langer is de compressor in werking. ■ Volg de aanwijzingen in het hoofdstuk “Installeren”, paragraaf “Plaats van opstelling”.
	De ventilatieopeningen zijn geblokkeerd of er zit veel stof in. ■ Dek de ventilatieopeningen niet af. ■ Reinig de ventilatieopeningen regelmatig door stof te verwijderen.
	Bij inbouwapparaten: het koelapparaat is niet goed in de inbouwnis geplaatst. ■ Monteer het koelapparaat volgens de instructies in de montagehandleiding op de juiste manier.
De compressor schakelt steeds vaker en steeds langer in, de temperatuur in het koelapparaat is te laag.	De ventilatieopeningen zijn geblokkeerd of er zit veel stof in. ■ Dek de ventilatieopeningen niet af. ■ Reinig de ventilatieopeningen regelmatig door stof te verwijderen.
	De deuren van het apparaat zijn vaak geopend of er zijn grote hoeveelheden verse levensmiddelen in de koel- of diepvrieszone gelegd. ■ Open de deuren van het koelapparaat alleen indien nodig en altijd zo kort mogelijk. Na een tijdje wordt automatisch weer de juiste temperatuur bereikt.
	De deuren van het koelapparaat zijn niet goed gesloten. Mogelijk heeft zich in de diepvrieszone al een dikke ijslaag gevormd. ■ Sluit de deuren.

Probleem	Oorzaak en oplossing
	Na een tijdje wordt automatisch weer de juiste temperatuur bereikt. Als al een dikke ijslaag is ontstaan, neemt de koelcapaciteit af en stijgt het energieverbruik. ■ Ontdooi en reinig het koelapparaat.
	De omgevingstemperatuur is te hoog. Hoe hoger de omgevingstemperatuur is, des te langer is de compressor in werking. ■ Volg de aanwijzingen in het hoofdstuk “Installeren”, paragraaf “Plaats van opstelling”.
	Het koelapparaat is niet goed in de inbouwnis geplaatst. ■ Monteer het koelapparaat volgens de instructies in de meegeleverde montagehandleiding op de juiste manier.
	Er is op het koelapparaat een te lage temperatuur ingesteld. ■ Corrigeer de temperatuurinstelling.
	Er is een grotere hoeveelheid verse levensmiddelen tegelijk ingevroren. ■ Volg de instructies in het gedeelte “Invriezen en bewaren van verse levensmiddelen” van het hoofdstuk “Bediening”.
	De functie SuperCool&AirClean ❄ is nog ingeschakeld. ■ Schakel de functie SuperCool&AirClean ❄ zelf eerder uit om energie te besparen.
	De functie SuperFrost ❄ is nog ingeschakeld. ■ Schakel de functie SuperFrost ❄ zelf eerder uit om energie te besparen.

Probleem	Oorzaak en oplossing
De temperatuur in het koelapparaat is te hoog. Diepvriesproducten (afhankelijk van het model) kunnen ontdooien.	Dit is geen storing. De ingestelde temperatuur is te hoog. ■ Corrigeer de temperatuurinstelling. ■ Controleer de temperatuur nog een keer na 24 uur.
	De omgevingstemperatuur ligt onder de temperatuur waarvoor het koelapparaat geschikt is. De compressor slaat minder vaak aan als de omgevingstemperatuur te laag is. De temperatuur in het koelapparaat stijgt. ■ Volg de aanwijzingen in het hoofdstuk “Installeren”, paragraaf “Plaats van opstelling”. ■ Verhoog de omgevingstemperatuur.
In het koelapparaat heeft zich een ijslaag gevormd, of in het binnenste van het koelapparaat vormt zich condenswater. Het kan zijn dat de deur van het apparaat niet goed sluit.	De deurdichting is uit de groef gegleden. ■ Controleer of de deurdichting goed in de groef zit.
	De deurdichting is beschadigd. ■ Controleer of de deurdichting beschadigd is.
De deurdichting is beschadigd of moet worden vervangen.	De deurdichting kan deels zonder gereedschap worden vervangen. ■ Neem contact op met Miele Service.
De deurdemper is beschadigd of moet worden vervangen.	De deurdemper kan zonder gereedschap worden vervangen. ■ Vervang de deurdemper. Een nieuwe deurdemper is verkrijgbaar bij uw vakhandelaar of Miele Service.
De levensmiddelen in het vochtvak met de instelling ∆∆∆ zijn aangetast.	Er bevindt zich te veel condenswater in het vochtvak. ■ Verwijder het condenswater met een schoonmaakdoekje. ■ Plaats een rooster of iets dergelijks in de lade, zodat het overtollige vocht kan weglopen. ■ Open het deksel en kies de positie "Niet verhoogde luchtvochtigheid". ■ Schakel de vernevelaar (bevochtiger) uit (afhankelijk van het model).
De diepvriesproducten zijn vastgevroren.	De verpakking van de levensmiddelen was niet droog toen ze in het apparaat werden gelegd. ■ Maak de ingevroren levensmiddelen met een stomp voorwerp los, bijv. met een lepelsteel.

Problemen oplossen

Probleem	Oorzaak en oplossing
Een anti-geurfilter komt in contact met vloeistof.	Een anti-geurfilter komt in contact met vloeistof bij het verplaatsen van levensmiddelen in de koelzone. ■ Verwijder het anti-geurfilter uit de koelzone en voer het anti-geurfilter af met het huisvuil. ■ Gooi onverpakte levensmiddelen weg die lager dan het anti-geurfilter zijn bewaard. ■ Reinig de afdekking van het anti-geurfilter, de filterhouder en de houder van het anti-geurfilter in de koelzone met een schone spons en lauw water. ■ Reinig indien nodig het plateau onder het anti-geurfilter. ■ Vervang het anti-geurfilter door een nieuw anti-geurfilter.
Er klinkt geen geluidssignaal, hoewel de deur van het apparaat al een tijdje openstaat.	Dit is geen storing. Het geluidssignaal in de instellingsmodus is uitgeschakeld. Als u het akoestische alarm weer wilt inschakelen: ■ Tik op het symbool ⚙. ■ Swipe naar links of rechts totdat het symbool 🔕 in het midden wordt weergegeven. ■ Tik op het symbool 🔕. ■ Selecteer het gewenste volume door de segmentbalk naar rechts te swipen. ■ Bevestig de gewenste instelling door de segmentbalk aan te raken. Als de waarschuwings- en geluidssignalen ingeschakeld zijn, verschijnt het symbool 🔊 oranje.
Het apparaat voelt aan de buitenkant warm aan.	Geen storing. Met de door de koudeproductie ontstane warmte wordt condensvorming voorkomen.
De dichtingen binnenin de deur van de koelzone en de lades voelen warm aan.	Dit is geen storing. Alle dichtingen van de deur en lades in het koelapparaat zijn voorzien van een verwarmingselement. De verwarming wordt bij een hoge luchtvochtigheid automatisch ingeschakeld en voorkomt condensvorming.

Meldingen in het display

Melding	Oorzaak en oplossing
In het startscreen brandt het symbool, het koelapparaat koelt niet, maar kan wel gewoon worden bediend en de binnenverlichting functioneert.	De demo-functie is ingeschakeld. ■ Tik op het symbool. ■ Tik op het symbool. ■ Swipe naar links of rechts totdat het symbool in het midden wordt weergegeven. ■ Tik op het symbool. Nadat de demo-functie is uitgeschakeld, wordt het koelapparaat uitgeschakeld en moet het opnieuw worden ingeschakeld.
In het display brandt, het koelapparaat kan niet worden bediend.	De reinigingsfunctie is nog ingeschakeld. ■ Schakel de reinigingsfunctie weer uit door in het startscreen aan te raken. ■ Raak opnieuw aan. Als de reinigingsfunctie uitgeschakeld is, brandt het symbool wit. Het koelapparaat begint weer te koelen.
Op het display wordt niets weergegeven. Het display is zwart.	De Sabbatmodus is ingeschakeld. De binnenverlichting blijft uitgeschakeld en het koelapparaat koelt. ■ Tik op het zwarte display. Op het display verschijnt het symbool. ■ Tik op het symbool. Het symbool brandt oranje. ■ Tik opnieuw op het symbool. Als de sabbatmodus is uitgeschakeld, brandt het symbool wit. --- De **energiebesparende functie** is ingeschakeld: als het display enige tijd niet wordt aangeraakt, gaat het display naar de energiebesparende functie en wordt donker.
In het display brandt het symbool, het koelapparaat kan niet worden bediend.	De vergrendelingsfunctie is ingeschakeld. ■ Ontgrendel het koelapparaat kort of schakel de vergrendelingsfunctie helemaal uit.

Problemen oplossen

Melding	Oorzaak en oplossing
In het display brandt het symbool geel.	De geurfilterindicator herinnert u eraan dat u de anti-geurfilters elke 6 maanden moet regenereren. ■ Regenereer de anti-geurfilters en bevestig de vervanging van het geurfilter door op het symbool in het display te tikken. Het symbool verdwijnt van het startscreen.
In het display brandt het symbool geel.	De geurfilterindicator herinnert u eraan dat u de anti-geurfilters moet vervangen. Deze weergave verschijnt als de anti-geurfilters al 5 keer geregenereerd zijn. ■ Vervang de anti-geurfilters. ■ Bevestig de vervanging van de anti-geurfilters door op het symbool in het display te tikken. Het symbool verdwijnt van het startscreen.
brandt geel in het display. Ook klinkt er een geluidssignaal.	De lade van de ijsblokjesbereider is vol. ■ Haal de lade eruit en giet deze leeg.
In de temperatuuraanduiding van de koelzone en/of de diepvrieszone brandt het symbool geel. Ook klinkt er een geluidssignaal en knippert de binnenverlichting.	Het deuralarm werd geactiveerd. ■ Raak het symbool in het display enkele seconden aan. Het geluidssignaal stopt en het symbool dooft en de binnenverlichting brandt weer constant. ■ Sluit de desbetreffende deur.

Melding	Oorzaak en oplossing
In de temperatuuraanduiding van de diepvrieszone brandt het symbool ⚠ rood. Ook klinkt er een geluidssignaal.	Het temperatuuralarm is geactiveerd, de diepvrieszone is, afhankelijk van de ingestelde temperatuur, te warm. Mogelijke oorzaken zijn: – De deur van het apparaat is vaak geopend. – Er is een grote hoeveelheid levensmiddelen ingevroren zonder de functie SuperFrost in te schakelen. – Er is gedurende langere tijd een stroomuitval geweest. – Het koelapparaat is defect. ■ Tik op het symbool ⚠. Het geluidssignaal is bevestigd: het symbool ⚠ gaat uit en het geluidssignaal houdt op. In het display wordt knipperend gedurende ca. 1 minuut de warmste temperatuur weergegeven die tot dat moment in de diepvrieszone heerste. Daarna verschijnt in de temperatuuraanduiding de actuele temperatuur in de diepvrieszone. U kunt de knipperende temperatuuraanduiding al eerder verlaten: ■ Raak de temperatuuraanduiding van de diepvrieszone aan. De weergegeven hoogste temperatuur wordt gewist. Daarna verschijnt in de temperatuuraanduiding weer de werkelijke temperatuur in de diepvrieszone op dat moment. ■ Hef de alarmtoestand op. ■ Controleer, afhankelijk van de temperatuur, of de levensmiddelen gedeeltelijk of zelfs geheel ontdooid zijn. Als dat het geval is, verwerkt u deze levensmiddelen verder (koken of braden), voordat u ze weer invriest.

Problemen oplossen

Melding	Oorzaak en oplossing
Het geluidssignaal klinkt en in het display brandt het symbool -Ø⚠ rood.	Er wordt een stroomuitval aangegeven: de temperatuur in de diepvrieszone is in de laatste dagen of uren door een stroomuitval tussentijds te veel gestegen. ■ Tik op het symbool -Ø⚠. De foutmelding is bevestigd: Het symbool -Ø⚠ dooft en het geluidssignaal stopt. In de temperatuuraanduiding van de diepvrieszone wordt knipperend ca. 1 minuut de hoogste temperatuur weergegeven die tot dat moment in de diepvrieszone heerste. Daarna verschijnt in de temperatuuraanduiding de actuele temperatuur in de diepvrieszone. U kunt de knipperende temperatuuraanduiding al eerder verlaten: ■ Raak de temperatuuraanduiding van de diepvrieszone aan. De weergegeven hoogste temperatuur wordt gewist. Daarna verschijnt in de temperatuuraanduiding weer de werkelijke temperatuur in de diepvrieszone op dat moment. Het koelapparaat gaat vervolgens verder met de temperatuur die het laatst is ingesteld. ■ Hef de alarmtoestand op. ■ Afhankelijk van de temperatuur controleert u of de levensmiddelen een beetje of zelfs helemaal ontdooid zijn. Als dat het geval is, verwerkt u deze levensmiddelen verder (koken of braden), voordat u ze weer invriest.

Melding	Oorzaak en oplossing
Het symbool ⚠ brandt rood in het display en er verschijnt een foutcode F met cijfers. Bovendien klinkt er een geluidssignaal.	Er is sprake van een storing. ■ Schakel het geluidssignaal uit door in het display het symbool aan te raken. ■ Neem contact op met Miele Service. Om de storing te melden, moet u naast de storingscode ook de typeaanduiding van het koelapparaat en het serienummer weten. Deze informatie kunt u direct laten weergeven: ■ Tik op het symbool **i** in het display. De noodzakelijke gegevens verschijnen in het display. Als u bevestigt met het symbool ✓, verlaat u het informatiedisplay en verschijnt de storingscode opnieuw. U kunt het koelapparaat ook direct vanuit de foutmelding uitschakelen.
In het display is ⚠ rood verlicht. Ook klinkt er een zoemer.	Er is een storing in de ijsblokjesbereider. ■ Schakel de zoemer uit door in het display ⚠ aan te raken. ■ Neem contact op met Miele.

Problemen met de humidifier

Probleem	Oorzaak en oplossing
De humidifier benevelt de levensmiddelen in de PerfectFresh Active-zone niet	De humidifier is niet ingeschakeld. ■ Tik in de instellingsmodus op het symbool .
	Het deksel is naar voren getrokken en staat dus op de instelling “Niet verhoogde luchtvochtigheid ”. ■ Schuif het vakdeksel naar achter, zodat de instelling “Verhoogde luchtvochtigheid ” gekozen is.
	Er zit niet genoeg water in het waterreservoir. ■ Vul het waterreservoir.
	Het waterreservoir is niet goed vastgeklikt. ■ Plaats het waterreservoir opnieuw, zodat het goed vastklikt.
	Er bevindt zich vuil voor de humidifier. ■ Reinig de humidifier en het waterreservoir.

Problemen oplossen

Problemen met de waterdispenser

Probleem	Oorzaak en oplossing
De waterdispenser kan niet worden bediend.	Het koelapparaat is niet ingeschakeld. ■ Schakel het koelapparaat in.
	De watertoevoer is niet open of ontlucht. ■ Open de watertoevoer. ■ Controleer of de watertoevoer ontlucht is.
	Er zit een knik in de waterslang. ■ Controleer de waterslang en vervang deze als dat nodig is.
	De waterdruk is te laag. ■ Controleer of de waterdruk hoog genoeg is (afhankelijk van het model).
Het water uit de waterdispenser smaakt niet goed.	Als u na lange tijd weer water uit de waterdispenser haalt, kan het water een beetje muf smaken. ■ Gooi in dit geval de eerste 15 glazen water weg.
Er is geen watertoevoer mogelijk	De waterafvoer is langer dan 2 minuten in werking geweest. ■ Wacht ongeveer 4 minuten.

Problemen met de ijsblokjesbereider

Probleem	Oorzaak en oplossing
De ijsblokjesbereider maakt geen ijsblokjes.	Het koelapparaat of de ijsblokjesbereider is niet ingeschakeld. ■ Schakel het koelapparaat en de ijsblokjesbereider in.
	Het bakje voor ijsblokjes is niet goed dicht (afhankelijk van het model). ■ Schuif de ijsblokjeslade er op de juiste wijze in.
	De deur van het apparaat is heel vaak geopend, waardoor de compressor vaker inschakelt en zich ijs vormt op de ijsblokjesbereider. ■ Open de deur alleen indien nodig en zo kort mogelijk.
	De temperatuur in de diepvrieszone is te hoog.

Probleem	Oorzaak en oplossing
	■ Stel een lagere temperatuur in.
	Koelapparaten met waterreservoir: Het waterreservoir is niet voldoende gevuld. ■ Vul het waterreservoir.
	Het waterreservoir is er niet goed ingeschoven. ■ Schuif het waterreservoir erin, zodat het goed vastklikt.
	Koelapparaten met verswateraansluiting: De watertoevoer is niet open of niet ontlucht. ■ Open de watertoevoer. ■ Controleer of de watertoevoer ontlucht is.
	De waterslang is geknikt. ■ Controleer de waterslang en vervang deze als dat nodig is.
	De waterdruk is te laag. ■ Controleer of de waterdruk hoog genoeg is (afhankelijk van het model). **Houd er rekening mee dat het wel 24 uur kan duren voordat de eerste ijsblokjes worden gemaakt.**

Problemen oplossen

Probleem	Oorzaak en oplossing
De ijsblokjesbereider produceert te weinig, te kleine of misvormde ijsblokjes.	De temperatuur in het koelapparaat/de diepvrieszone is te hoog. ■ Stel een lagere temperatuur in.
	Levensmiddelen of voorwerpen blokkeren de niveausensor van de ijsblokjesbereider (afhankelijk van het model). ■ Verwijder alle levensmiddelen en voorwerpen uit de buurt van de ijsblokjesbereider.
	Koelapparaten met verswateraansluiting: De waterdruk is te laag. ■ Controleer of de waterdruk hoog genoeg is (afhankelijk van het model). ■ Controleer of er een verkeerd ventiel is geïnstalleerd.
	Verschillende huishoudelijke apparaten met verswateraansluiting zijn in gebruik. Daardoor vermindert de hoeveelheid instromend water. ■ Zorg ervoor dat u niet tegelijkertijd een vaatwasser, wasmachine etc. gebruikt.
	Het waterfilter (afhankelijk van het model) is verstopt. ■ Controleer of het waterfilter moet worden vervangen of gereinigd.
De ijsblokjes ruiken of smaken vreemd.	De ijsschaal wordt maar zelden leeggemaakt. IJs kan bij langere bewaring de geur en smaak van andere stoffen absorberen. ■ Maak de ijsschaal leeg. ■ Reinig de ijsschaal regelmatig.
	In de diepvrieszone worden onverpakte levensmiddelen opgeslagen. IJs kan de geur en smaak van onverpakte levensmiddelen absorberen. ■ Bewaar in de diepvrieszone alleen verpakte levensmiddelen.
	Het waterfilter (afhankelijk van het model) is vervuild. ■ Controleer of het waterfilter moet worden vervangen of gereinigd.

Probleem	Oorzaak en oplossing
Er komt water uit het koelapparaat.	De watertoevoer is defect. ■ Sluit het kogelventiel. ■ Controleer de volledige verswateraansluiting op lekken. ■ Controleer of de waterdruk te hoog is (afhankelijk van het model). ■ Controleer of er een verkeerd ventiel is geïnstalleerd. ■ Neem desgewenst contact op met Miele Service.

Binnenverlichting

⚠ Gevaar voor elektrische schok door blootliggende onderdelen, waarop spanning staat.

Wanneer u de afdekplaat voor de verlichting verwijdert, kunt u in aanraking komen met onderdelen, waarop spanning staat.

Verwijder de afdekplaat voor de verlichting niet. Laat de led-verlichting alleen door de technici van Miele repareren en vervangen.

⚠ Pas op voor letsel door led-verlichting.

Deze verlichting komt overeen met risicogroep RG 2. Als de afdekplaat defect is, kan dat oogletsel veroorzaken.

Kijk niet direct van dichtbij met optische instrumenten (een loep of iets dergelijks) in de verlichting als de afdekplaat voor de verlichting defect is.

Problemen oplossen

Probleem	Oorzaak en oplossing
De binnenverlichting werkt niet.	Het koelapparaat is niet ingeschakeld. ■ Schakel het koelapparaat in.
	De sabbatmodus is ingeschakeld: het display is zwart en het koelapparaat koelt. ■ Tik op het zwarte display. In het display verschijnt het symbool. ■ Tik op het symbool. Het symbool brandt oranje. ■ Tik in de instellingsmodus op het symbool. Als de sabbatmodus is uitgeschakeld, brandt het symbool wit.
	Wanneer de deur wordt geopend, gaat de binnenverlichting na ongeveer 15 minuten automatisch uit in verband met gevaar voor oververhitting. Is dit niet het geval, dan is er sprake van een storing. ■ Neem contact op met Miele Service.
De binnenverlichting knippert.	Dit is geen storing. Het deuralarm werd geactiveerd.

Oorzaken van geluiden

Het koelapparaat veroorzaakt tijdens het gebruik verschillende geluiden.
Bij een laag koelvermogen werkt het koelapparaat energiebesparend, maar langer. Het volume ligt lager.
Op een hoog koelvermogen worden levensmiddelen sneller gekoeld. Het volume ligt hoger.

Normale geluiden	Wat veroorzaakt de geluiden?
Blazen, sissen	Het koelmiddel wordt in het koelcircuit gespoten.
Borrelen, gorgelen, klotsen	Het koelmiddel stroomt door de leidingen.
Brommen	Het koelapparaat koelt.
Klikken	De thermostaat schakelt de compressor in of uit.
Brommen, suizen	De ventilator draait. De automatische deuropener (afhankelijk van het model) opent of sluit de deur van het toestel.

Kraken	Materiaal in het koelapparaat zet uit.
Rammelen	De ventielen of kleppen zijn actief.
Zoemen (koelapparaten met waterreservoir)	Het water wordt uit het waterreservoir getransporteerd.
Slurpen (koelapparaten met deurdranger)	De deur van het apparaat met deurdranger wordt geopend of gesloten.
Houd er rekening mee dat compressor- en stromingsgeluiden in het koelcircuit niet te vermijden zijn.	

Geluiden	Oorzaak en oplossing
Trillende, klapperende, kletterende geluiden	Het koelapparaat staat niet waterpas. Zet het koelapparaat recht met behulp van een waterpas. Gebruik daarvoor de stelvoeten (afhankelijk van het model) onder het koelapparaat. **Bij inbouwapparaten (afhankelijk van het model)**: Bij een inbouwnis vanaf 140 cm: schuif de meegeleverde stabilisatiestangen aan de onderkant van de bodem erin.
	Het koelapparaat komt tegen andere meubels of apparaten aan. Trek het koelapparaat weg van de meubels of apparaten.
	Uitneembare onderdelen zoals laden, rekken of plateaus wiebelen of klemmen. Controleer de uitneembare onderdelen en plaats ze opnieuw in het apparaat.
	Flessen of potten komen tegen elkaar aan. Zorg dat flessen of potten niet tegen elkaar aan staan.
	De houder voor de transportkabel (afhankelijk van het model) zit nog op de achterwand van het apparaat. Verwijder de houder voor de transportkabel.

Op www.miele.com/service vindt u informatie over hoe u zelf storingen kunt verhelpen en over Miele onderdelen.

Contact bij storingen

Voor storingen die u niet zelf kunt verhelpen, waarschuwt u uw Miele vakhandelaar of Miele.

Een bezoek van een technicus kunt u online op www.miele.com/service boeken.

De contactgegevens van Miele Service vindt u achteraan in dit document.

Miele heeft de typeaanduiding en het serienummer nodig (Fabr./SN/Nr.). Beide gegevens vindt u op het typeplaatje in de binnenruimte van het koelapparaat of, afhankelijk van het model, in de instellingsmodus bij informatie **i**.

EPREL-databank

Sinds 1 maart 2021 kunt u de informatie over energielabeling en de eisen inzake ecologisch ontwerp in de Europese productendatabank (EPREL) terugvinden. Via de volgende link https://eprel.ec.europa.eu/ vindt u de productendatabank. Hier wordt u gevraagd om de typeaanduiding in te voeren.

De typeaanduiding vindt u op het typeplaatje in de binnenruimte van het koelapparaat of, afhankelijk van het model, in de instellingsmodus bij informatie **i**.

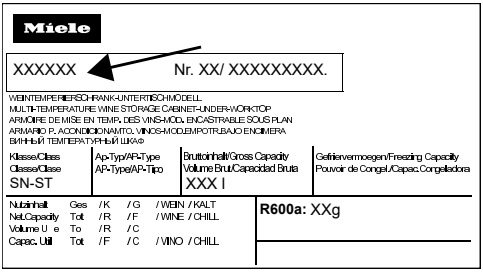

Garantie

De garantietermijn voor dit apparaat bedraagt 2 jaar.

Voor meer informatie zie de bijgevoegde garantievoorwaarden.

Conformiteitsverklaring

Hiermee verklaart Miele, dat deze koel-vriescombinatie voldoet aan richtlijn 2014/53/EU.

U kunt de volledige tekst van deze EU-conformiteitsverklaring op de volgende internetadressen vinden:

- www.miele.nl Downloads of www.miele.be/nl Downloads
- Service, informatie opvragen, gebruiksaanwijzingen, op https://miele.nl/gebruiksaanwijzingen of https://miele.be/gebruiksaanwijzingen door de productnaam of het serienummer in te voeren

Frequentieband	2,4000 GHz – 2,4835 GHz
Maximale zendcapaciteit	< 100 mW

Auteursrechten en licenties

Voor de bediening en besturing van de communicatiemodule gebruikt Miele eigen software of software van derden waarvoor geen open source-licentievoorwaarde geldt. Deze software/softwarecomponenten zijn auteursrechtelijk beschermd. De auteursrechten van Miele en derden dienen in acht te worden genomen.

Bovendien bevat de in het apparaat geïntegreerde communicatiemodule softwarecomponenten die onder open source-licentievoorwaarden worden verspreid. U kunt de open source-componenten en de bijbehorende verwijzingen naar auteursrechten, kopieën van de geldige licentievoorwaarden en eventueel overige informatie lokaal per IP via een webbrowser (http[s]://<IP-adres>/Licenses) oproepen. De daar beschreven aansprakelijkheids- en garantieregelingen van de open source-licentievoorwaarden gelden alleen voor de betreffende rechthebbenden.

Plan nu zelf een serviceafspraak via www.miele.nl.
Snel en gemakkelijk.

Bezoek op **www.miele.nl** ook de Miele webshop voor een compleet overzicht van alle accessoires, toebehoren en reinigings- en onderhoudsproducten voor uw Miele apparaat.

U kunt ook bellen met onze afdeling Klantcontacten, bereikbaar via telefoonnummer (0347) 37 88 88.

Miele Nederland B.V.
Postbus 166
4130 ED VIANEN
(0347) 37 88 88

Bezoek het Miele Experience Center:
De Limiet 2
4131 NR VIANEN

nv Miele België
Z.5 Mollem 480
1730 Mollem (Asse)
Herstellingen aan huis en andere inlichtingen: 02/451.16.16 (Ma.-Vr. 8u-17u)
E-mail: contact@miele-support.be
Internet: www.miele.be

Maak een afspraak in het Miele Experience Center in Brussel, Mollem, Antwerpen of Hasselt
https://www.miele.be/nl/c/miele-belgie-200.htm

Duitsland - Miele & Cie. KG, Carl-Miele-Straße 29, 33332 Gütersloh

Miele

KFFD 6867 ...

nl - NL, BE

M.-Nr. 13 029 700 / 03 / 002