Miele

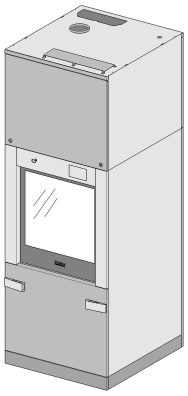

Installasjonsveiledning

PLW 8616

no-NO

M.-Nr. 11 238 813

Innhold

Henvisning til installasjonsveiledningen **3**

Produktmål **4**

Råd om installering **6**

Oppstilling 6
- Sokkel (FP) 6
- Toppdeksel (TC) 6
- Forblending på oppstillingsstedet 6
- Oppstilling i rekke 6

Forsyningsledninger 7
- Installasjonsområdet på oppstillingsstedet 7
- Tilkoblinger for toppdeksel (TC) 8

Elektrotilkobling 9
- Høyrerotasjon 9
- Potensialutjevning 9

Damptilkobling (opsjon) 10

Trykklufttilkobling 10

Nettverkstilkobling 11
- Nettverksprotokoller 11

Vanntilkobling 12
- Vanninntak 12
- Vannavløp 13

Utluftningstilkobling 15

Dampkondensator (opsjon) 16
- Dampkondensator (SC) 16

Tilkoblingsmodul 17
- Innganger 17
- Potensialfrie utganger 18

Tekniske data **19**

Mål 19

Vekt 19

Elektrotilkobling 19

Damptilkobling (opsjon) 20

Trykklufttilkobling 20

Vanninntak 20

Vannavløp 21

Kjølekretsløp* (opsjon) 21

Utluftning 21

Driftsbetingelser 22

Utslippsverdier 22
- Varmeavgivelse 22
- Lydtrykknivå 22

Lagrings- og transportbetingelser 22

For sikker installasjon og igangsetting av rengjørings- og desinfeksjonsautomaten må installasjonsveiledningen, service-dokumentasjonen, bruksanvisningen og programmeringshåndboken leses.

I denne installasjonsveiledningen finner du en beskrivelse av rengjørings- og desinfeksjonsautomatens mål, de tekniske dataene og kravene til kundens oppstillingssted ved installasjon.
Senere i denne installasjonsveiledningen blir rengjørings- og desinfeksjonsautomaten betegnet som rengjøringsautomat.

Målene i bildene er oppgitt i mm. Avvikende mål er merket tilsvarende.

Rengjøringsautomatenes utstyr avhenger av variant og kan utvides med ytterligere utstyr. Installasjonsveiledningen beskriver maksimalt utstyr.
Enkelte tilkoblinger er ikke påkrevd for hver utstyrsvariant f.eks. en damptilkobling eller kaldtvann for dampkondensatoren.

Utstyrs-alternativer

CT	Kombitank
DP	Avløpspumpe
DU 900	Tørkeaggregat og toppdeksel
DU 900 RV	Tørkeaggregat og toppdeksel med ventilasjonsåpninger
DV	Avløpsventil
EL	Elektrisk oppvarming
EL/S	Damp-/elektrisk oppvarming
FP 900	Sokkel
SC	Dampkondensator
TC 900	Toppdeksel

Installasjonskrav

Rengjøringsautomaten skal kun installeres og settes i gang av Mieles serviceavdeling eller Miele-autoriserte fagfolk.

Installasjonene må utføres i samsvar med de til enhver tid gjeldende forskriftene, lovbestemmelsene, ulykkesforebyggende forskrifter og gjeldende normer.

Produktmål

Front

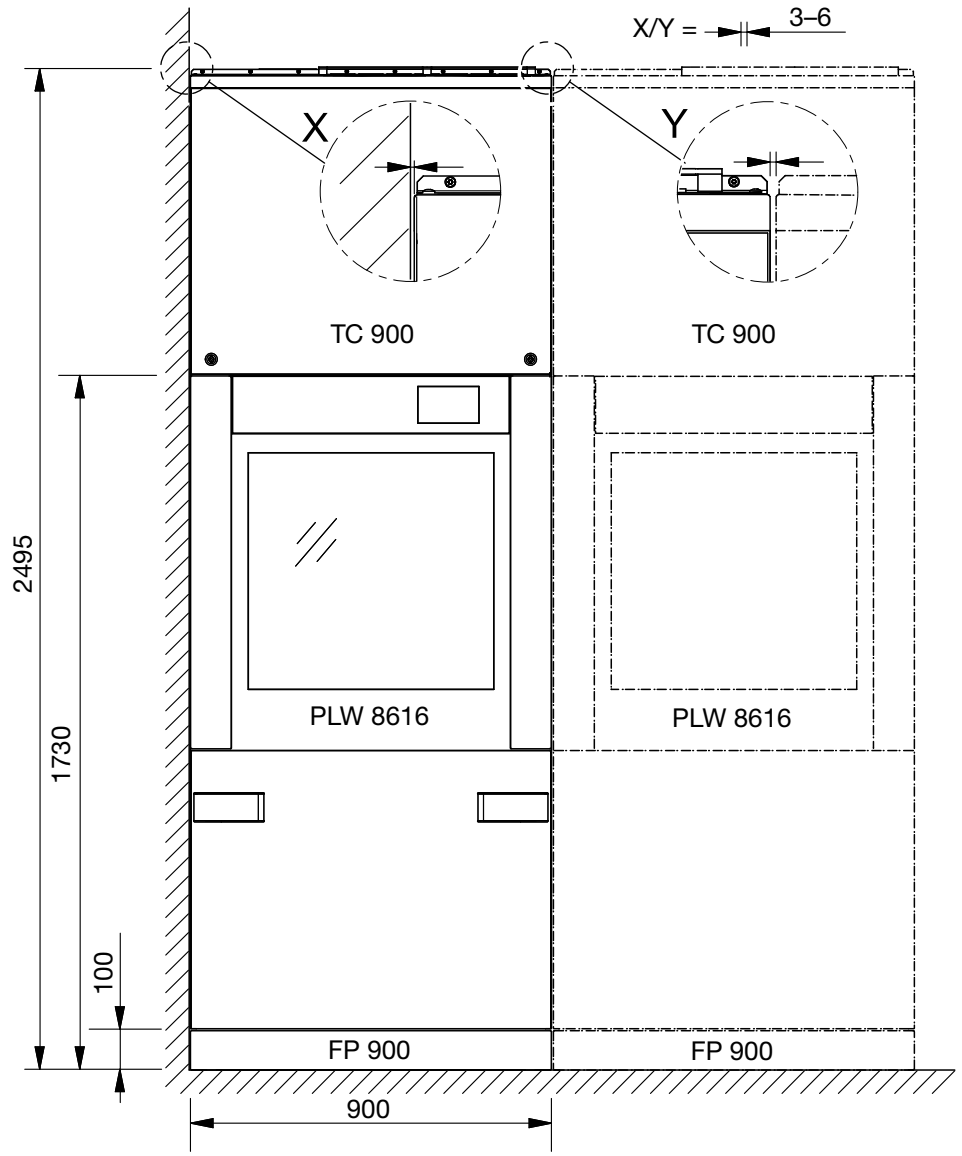

Toppdeksel (TC)
sett ovenfra

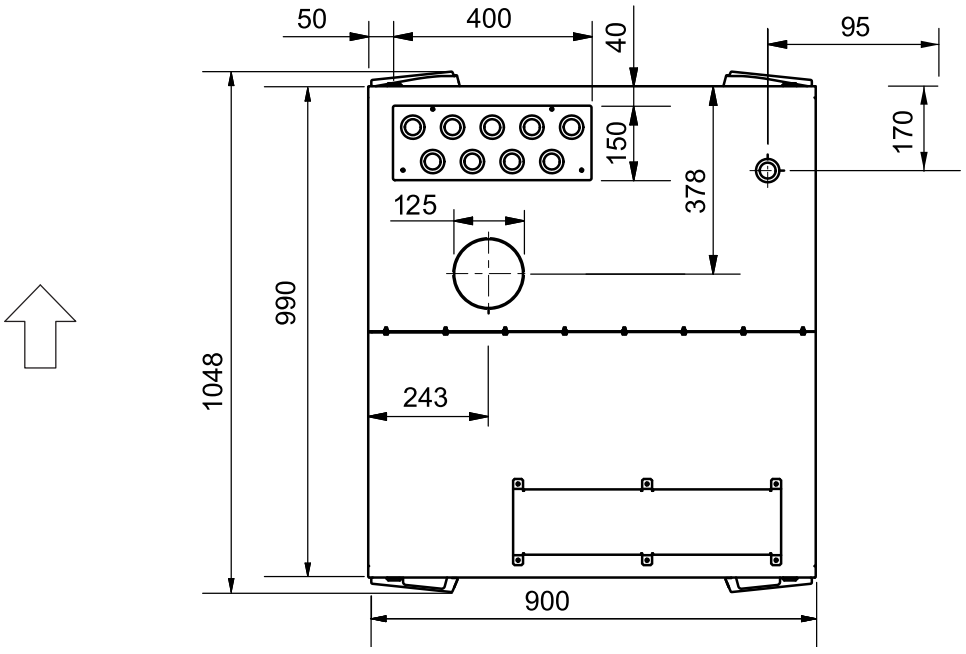

Sett fra siden

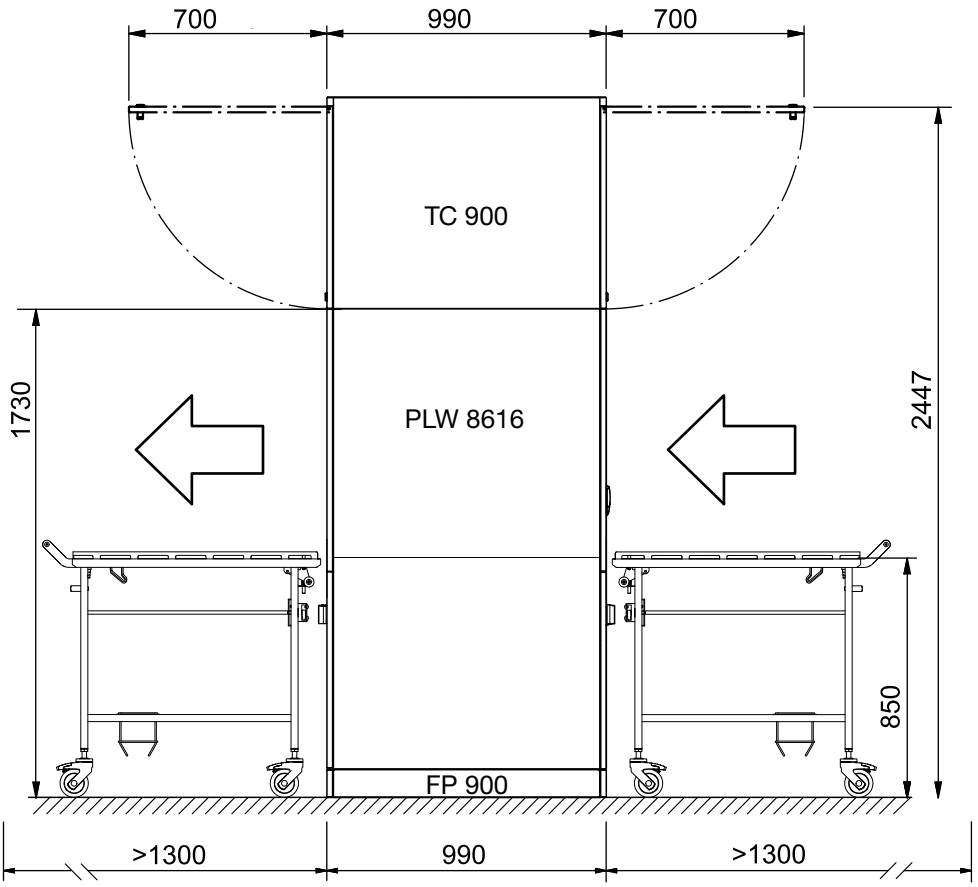

Sett ovenfra sokkel (FP)

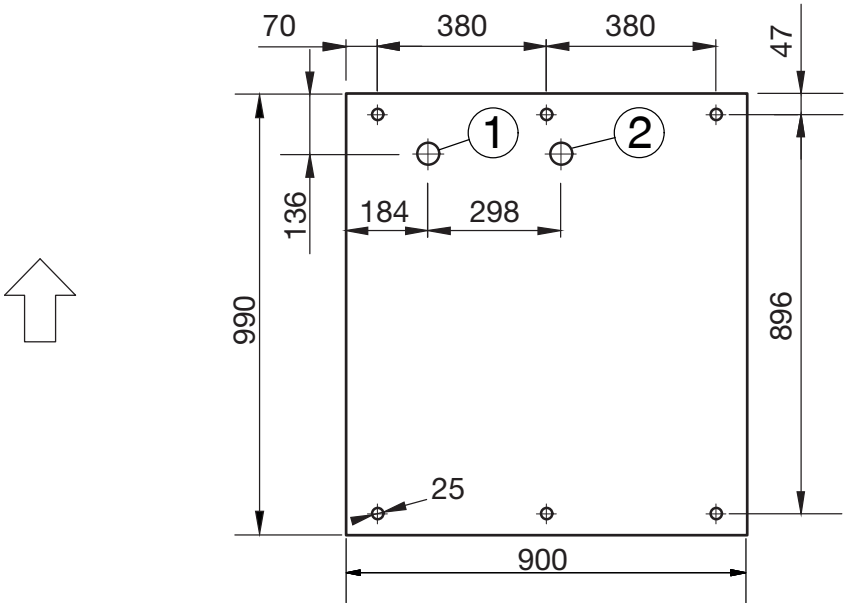

① Avløp bunnpanne

② Avløpsvann

Inn-/utlastingsretning

Oppstilling

Sokkel (FP)

Bruk en sokkel til oppstilling av rengjøringsautomaten. Sokkelen er utstyrt med høydejusterbare føtter og et oppsamlingskar, f.eks. for kondensvann.

Toppdeksel (TC)

Ved vedlikeholds- eller servicebehov vil toppdekslet (TC) gjøre det mulig å få tilgang til teknisk utstyr over vaskekammeret, f.eks. til tørkeaggregatene. For å kunne sette et forhåndsmontert toppdeksel på rengjøringsautomaten kreves det en romhøyde på minst 2,62 m. Ved en romhøyde på mellom 2,50 m og 2,62 m må toppdekslet demonteres. Enkeltdelene settes sammen igjen over rengjøringsautomaten og nagles deretter på nytt.

Monter det aktuelle dekselet med vanntette slangegjennomføringer på toppdekslet. Hvis stoppekraner eller skrueforbindelser er utette, vil dekslet hindre at vann trenger inn i rengjøringsautomaten.

Forblending på oppstillingsstedet

Monter en inspeksjonsluke som kan åpnes fra toppdekselet til taket. Forsyningsledningene nås fra utlastingssiden på rengjøringsautomaten.

Oppstilling i rekke

Flere rengjøringsautomater kan stilles opp ved siden av hverandre i en rekke. Mellom to rengjøringsautomater, eller en rengjøringsautomat og en skillevegg, må det være en fuge på 3–6 mm.
Sokkelen til de enkelte rengjøringsautomatene kan være forbundet med hverandre.

Etter avsluttet installasjon skal fugene på oppstillingsstedet forsegles med et permanent elastisk tetningsmiddel.

Forsyningsledninger

Tilkoblingene til forsyningsledningene befinner seg på rengjøringsautomaten ovenfor toppdekslet.

Forsyningsledningene på stedet og utluftningstilkoblingen må rekke 2650 mm opp over den øverste kanten av det ferdige gulvet, slik at toppdekslet (TC) kan monteres på rengjøringsautomaten.
For forsyningsledningene i andre rekke av installasjonsområdet anbefales en høyde på 2800 mm, slik at stoppekranene er lettere tilgjengelige.

Installasjonsområdet på oppstillingsstedet

Forsyningsledningene på oppstillingsstedet må ligge ovenfor rengjøringsautomaten. Installasjonsområdet skal være på min. 480 x 150 mm:

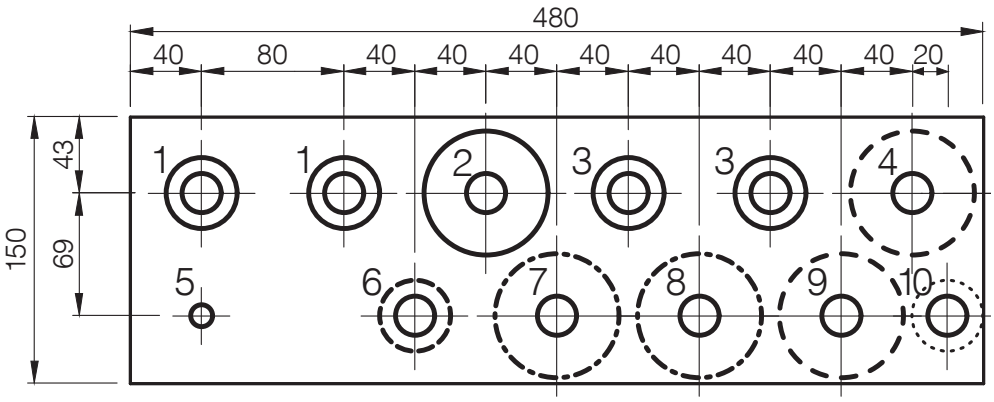

① 2 x AD-vann
② 1 x varmtvann
③ 2 x kaldtvann
④ Kjølekretsløp fremløp (opsjon)
⑤ Trykkluft teknisk
⑥ Kaldtvannstilførsel dampkondensator (opsjon)
⑦ Tilførselsledning damp (opsjon)
⑧ Kondensatledning damp (opsjon)
⑨ Kjølekretsløp tilbakeløp (opsjon)
⑩ Avløpsrør avløpspumpe (opsjon)

Råd om installering

Tilkoblinger for toppdeksel (TC)

Følgende ledninger føres utenfor installasjonsområdet gjennom dekslet til rengjøringsautomaten:

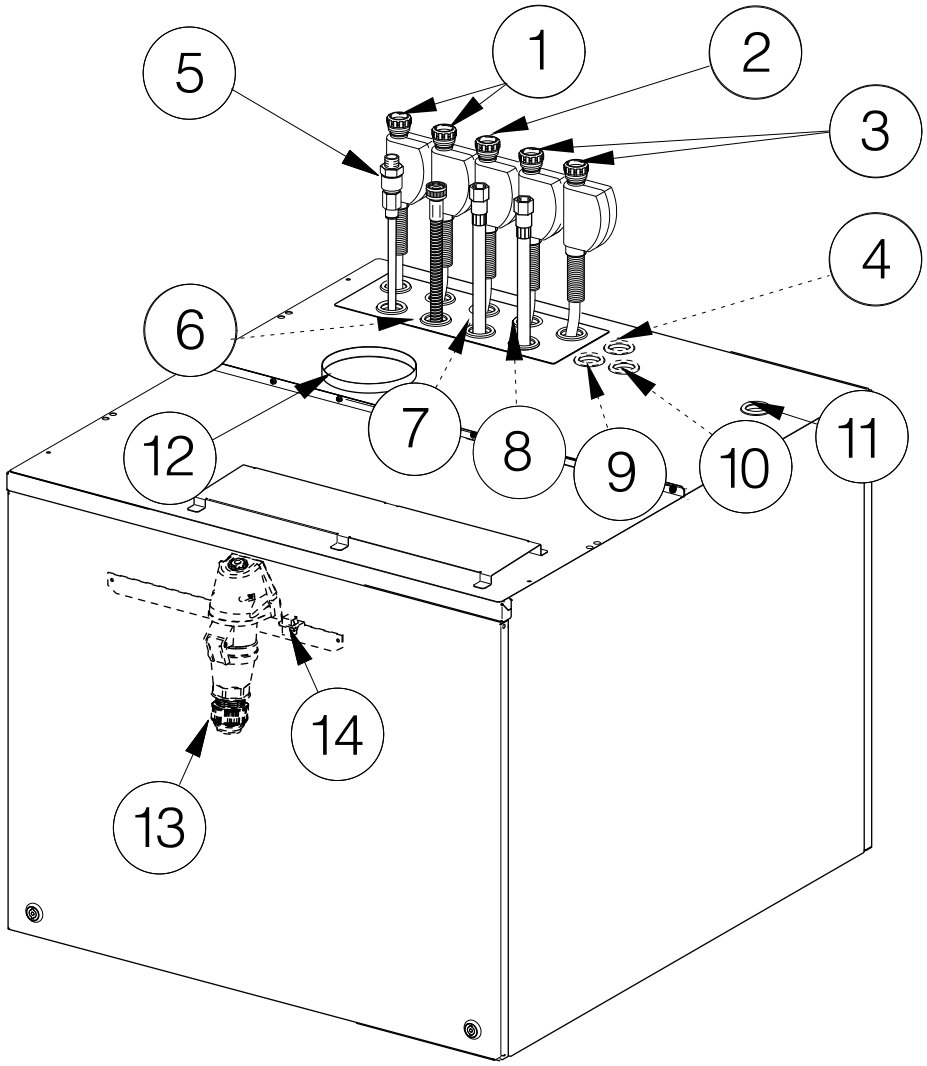

⑪ Gjennomføring for:
- Nettkabel
- Datakabel
- Potensialutjevning (opsjon)
- Ekstern spenning for potensialfrie kontakter på tilkoblingsmodulen (opsjon)
- Ledninger til potensialfrie kontakter på tilkoblingsmodulen (opsjon)

⑫ Utluftningsrør

⑬ CEE-stikkontakt til kabel

⑭ Ethernet-plugg datakabel

① til ⑩ se «Installasjonsområdet på oppstillingsstedet»

Elektrotilkobling

Alle arbeider i forbindelse med elektrotilkoblingen må kun utføres av Mieles serviceavdeling eller autoriserte elektrofagfolk.
Installasjonen av rengjøringsautomaten hos kunden må være i samsvar med overspenningskategori CAT II i henhold til IEC 61010-1.

Rengjøringsautomatens elektrotilkobling foretas ovenfra. Innenfor toppdekslet trenger du en minst 1500 mm lang nettkabel.

Nettspenningen kan avvike med maksimalt ±10 % av merkespenningen.

Tilkobling via stikkontakt

Rengjøringsautomaten bør fortrinnsvis tilkobles via en stikkontakt. CEE-pluggforbindelsen for strømtilkobling befinner seg i toppdekslet. Tilkobling av nettkabelen på CEE-pluggforbindelsen må foretas på stedet.

Fast tilkobling

Ved fast tilkobling av rengjøringsautomaten, må det installeres en hovedbryter med en skillemekanisme for hver pol, som skiller produktet fra nettet. Hovedbryteren må ha minst 3 mm kontaktåpning.

Stikkontakten eller hovedbryteren må være tilgjengelig etter at produktet er installert. En elektrisk sikkerhetskontroll, f.eks. ved reparasjon eller vedlikehold, kan da enkelt utføres.
Nettkabelen legges beskyttet mot termiske påvirkninger.

RCD-jordfeilbryter

For å øke sikkerheten må det kobles en RCD-jordfeilbryter av typen B med en utløserstrøm på 30 mA til hver automat.
RCD-jordfeilbryteren må være lett tilgjengelig.

Høyrerotasjon

Koble til rengjøringsautomaten i fase med høyrerotasjon. Høyrerotasjonen bestemmer rotasjonsretningen i rengjøringsautomatens motorer.

Potensialutjevning

Rengjøringsproduktet er klargjort for en potensialutjevning. Tilkoblingsskruen (M 8) befinner seg på innlastingssiden ovenfor luken. Hvis mulig, bør det etableres en potensialutjevning på stedet.

Damptilkobling (opsjon)

Rengjøringsautomater med damp- og elektrisk oppvarming (EL/S) må tilkobles tørr industridamp. Damp- og kondensatslangene kan trekkes ut ca. 300 mm fra toppdekslet.

En stoppekran, en skvettskjerm og drenering i dampledningen skal være installert på stedet.

For å unngå slag i kalde kondensatledninger ved start av rengjøringsautomaten skal det monteres en tilbakeslagsventil rett etter kondensatavlederen på oppstillingsstedet.

Tilkoblingene på stedet skal ha følgende utvendige gjenge med overflatetetning:

- Tilførselsledning damp 3/4"
- Kondensatavledning 1/2"

Installer stoppekraner for damp- og kondensatledningen på stedet.

Stoppekranene må være tilgjengelige etter at produktet er montert.

Trykklufttilkobling

Teknisk trykkluft uten olje er påkrevd for lukestyringen til rengjøringsautomaten.
I rengjøringsautomater med damptilkobling kreves det også teknisk trykkluft for å regulere dampventilene.
Ved tilkobling skal det på oppstillingsstedet være en stoppekran og en koblingsstikkontakt med hurtiglås 1/2", hunn.

Trykkluftslangene kan trekkes ut ca. 900 mm fra toppdekslet.

Nettverkstilkobling

Rengjøringsautomaten er utstyrt med et ethernet-grensesnitt. Nettverkstilkoblingen RJ45 befinner seg i toppdekslet ovenfor vaskekammeret.
Det kreves en nettverkstilkobling ovenfor rengjøringsautomaten. Ved parallell legging av nettverkskabel og strømtilkobling kreves det 1500 mm lange kabler i toppdekslet. Bruk en nettverkskabel av typen CAT5 eller høyere.

⚠ Helserisiko på grunn av uautorisert tilgang.
Ved uautorisert tilgang via nettverket kan innstillingene i rengjøringsautomaten, f.eks. desinfeksjonsparameterne eller doseringen av prosesskjemikalier, endres.
Det må ikke under noen omstendigheter være mulig å få direkte eller indirekte tilgang til rengjøringsautomaten via internett eller andre offentlige eller usikre nettverk, f.eks. via portviderekobling!
IP-adressene fra 192.168.10.1 til 192.168.10.255 er forbeholdt serviceavdelingen! De må aldri stilles inn i et internt nettverk!

1. Rengjøringsautomaten må kun brukes i et separat nettverkssegment, som oppfyller én av følgende to betingelser:
   – Det skal være fysisk adskilt fra andre nettverkssegmenter
   – Tilgangen er begrenset av en brannmur eller en tilsvarende konfigurert router
2. La tilgangen til det separate nettverkssegmentet være begrenset til et nødvendig antall personer!
3. Bruk sterke passord for å beskytte tilgangen til systemer som er koblet til rengjøringsautomaten.
4. Konfigurer nettverksgrensesnittet.

Nettverkstilkoblingene og de tilkoblede produktene må være i samsvar med IEC 62368-1.

Nettverksprotokoller

Rengjøringsautomaten støtter kommunikasjon via følgende nettverksprotokoller:

Nettverksprotokoller	Beskrivelse	Port
DHCPv4	Tildeling av dynamiske IPv4-adresser	68/UDP
DHCPv6	Tildeling av dynamiske IPv6-adresser	546/UDP
HTTPS	Nettgrensesnitt for konfigurering av rengjøringsautomaten	443/TCP

I tillegg støttes protokollene ICMPv4 og ICMPv6.

Vanntilkobling

Vanninntak

Rengjøringsautomaten må kun kobles til et rørledningssystem som er fullstendig gjennomluftet.
Et økt vanntrykk over en kort periode kan skade komponentene i rengjøringsautomaten.

Kvaliteten på vannet må tilsvare drikkevannsbestemmelsene i det landet rengjøringsautomaten skal brukes.

Rengjøringsautomaten må tilkobles kaldt-, varmt- og AD-vann. Vanninntaksslangene kan trekkes ca. 900 mm ut fra toppdekslet. Tilkoblingene på stedet trenger 3/4" utvendig gjenge med overflatetetning. Installer stoppekraner for vanninntaksslangene på stedet.

Stoppekranene må være tilgjengelige etter at produktet er montert.

Potensialutjevning for stengeventil

For å øke den elektriske sikkerheten må det kontrolleres om vannledningen på oppstillingsstedet er integrert i den generelle potensialutjevningen (jording).
Hvis vanntilførselen til produktet er lagt i kunststoff og dermed ikke er integrert i oppstillingsstedets potensialutjevning, må den metalliske stengeventilen på oppstillingsstedet jordes.
Miele tilbyr et «monteringssett for potensialutjevning» til dette.

Vannavløp

Avløpsvann må samles opp av et passende dimensjonert oppsamlingsrør ≥DN 100 med fall.
Avløpsrør må være temperaturbestandige til minimum 94 °C. Monter en vannlås på stedet.

Dersom flere rengjøringsautomater stilles opp i en rekke, må oppsamlingsrøret ha kapasitet til ta opp tilsvarende mengde avløpsvann. Dersom avløpsvannet renner ut for langsomt, kan avløpstiden forlenges under programforløpet i styringen til rengjøringsautomaten. Installer i tillegg en begrensning på avløpsventilen, f.eks. et reduseringsstykke eller avløpspanel.

Avløpsventil (DV)

Vannavløp gjennom avløpsventilen fungerer takket være tyngdekraften.
Under rengjøringsautomaten skal det være to kjernehull for avløpsvann og avløp i bunnpannen. Tilkoblingsledningene DN 50 må være tilkoblet loddrett, med en lett bue i flytretningen på oppsamlingsrøret. Tilkoblingsledningene må ende i flukt med overkanten på det ferdige gulvet.

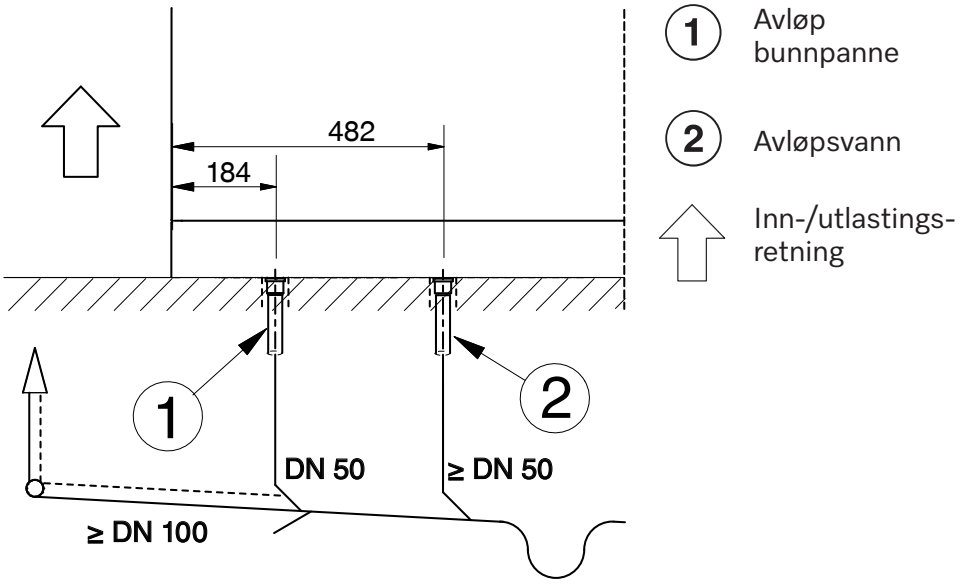

Detaljvisning av fronten på sokkelområdet

Du trenger et ekstra avløpsrør med lengden «Sokkelhøyde + 45 mm», for å koble vannavløpet på rengjøringsautomaten til tilkoblingsledningen.

Avløpspumpe (DP) (opsjon)

Rengjøringsautomaten kan utstyres med en avløpspumpe. Avløpspumpen pumper avløpsvann til et avløp i gulvet eller et avløpsrør i himlingen. Maksimal pumpehøyde er 3000 mm.

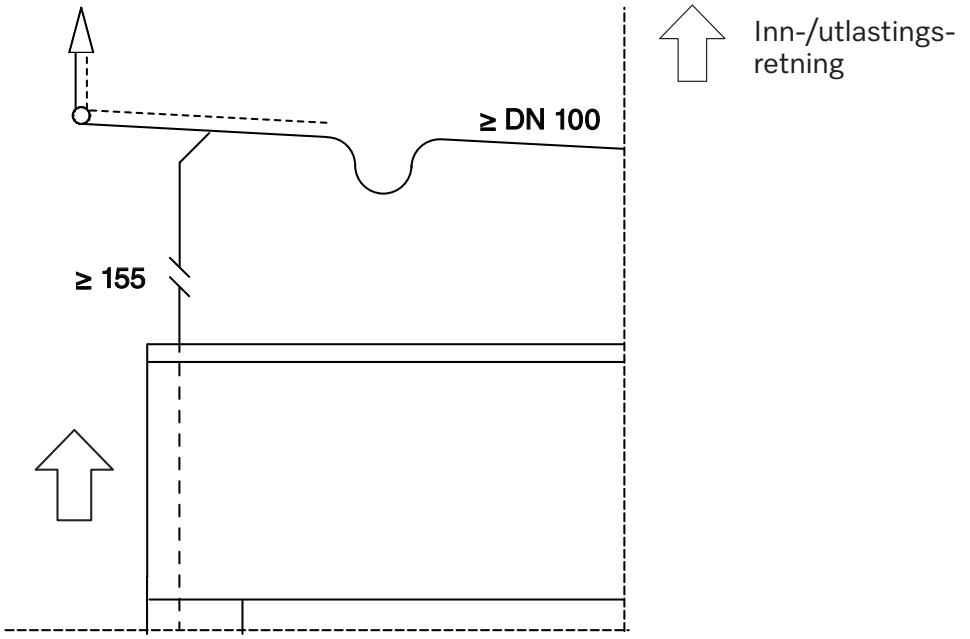

Detaljvisning av fronten til toppdekslet

Avløpsrør i himling:
Avløpsslangen befinner seg på venstre side av rengjøringsautomaten sett fra innlastingssiden. Avløpsslangen kan trekkes ca. 600 mm ut fra toppdekslet.

Gulvavløp:
Avløpsslangen må legges i en bue inne i rengjøringsautomaten, slik at avløpsvannet ikke kan renne tilbake. Minimums pumpehøyde utgjør 200 mm, målt ovenfor tilbakeslagsventilen i rengjøringsautomaten.

Utluftningstilkobling

Rengjøringsautomaten må tilkobles et ventilasjons- eller klimaanlegg. Diameteren på utluftningsstussen på rengjøringsautomaten eller dampkondensatoren er 125 mm og må ikke reduseres.
Under drift kreves det en permanent gjennomstrømningsmengde på 350 m^3/t per rengjøringsautomat for utluftningstilkoblingen. Det må tilføres luft via ventilasjonen over toppdekslet (TC) tilsvarende utluftningsmengden. Ved manglende innsugningsrør skal det brukes et toppdeksel med ventilasjonsåpninger på innlastingssiden.

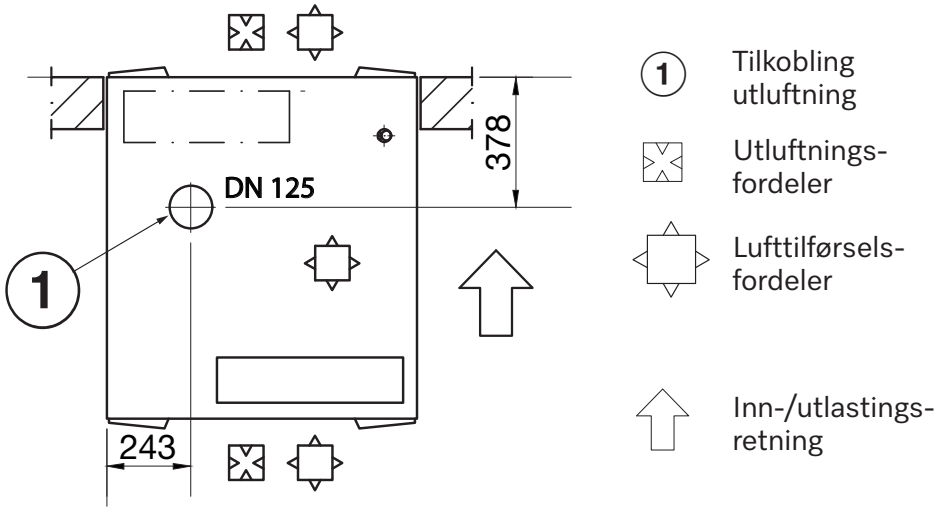

Toppdeksel (TC) sett ovenfra

Ved tilkobling til et klimaanlegg må det kobles inn en dampkondensator for å avfukte luften som slippes ut.
Trykktapet gjennom dampkondensatoren utgjør 843 Pa.

Ved tilkobling til et utluftningsanlegg med utluftning ut i det fri, trenger du ingen dampkondensator.

Installer utluftningsrøret med fall i retning av utluftningsstrømmen, slik at kondensat ikke kan renne tilbake i rengjøringsautomaten. Drener kondensatledningen på det laveste punktet.
Installer helst et utluftningsrør for hver rengjøringsautomat.

Dersom utluftningsrørene for flere rengjøringsautomater samles, må utluftningssystemets ytelse på stedet beregnes og utføres i henhold til gjennomstrømningsmengden.

Varmen som avgis under drift må føres vekk via ventilasjonen.

Dampkondensator (opsjon)

Hvis rengjøringsautomatens utluftningsrør kobles til et klimaanlegg, må det kobles inn en dampkondensator for å avfukte luften som slippes ut.
Dampkondensatoren må brukes sammen med et tørkeaggregat.

Installer stoppekraner i dampkondensatorens vanninntak på oppstillingsstedet.

Stoppekranene må være tilgjengelige etter at produktet er montert.

Dampkondensator (SC)

Dampkondensatoren (SC) kan tilkobles kaldtvann eller et kjølekretsløp på stedet.

Kaldtvannstilkobling
For dampkondensatorens vanninntak kreves det en kaldtvannstilkobling på stedet. Tilkoblingsslangen har en innvendig diameter på 13 mm. Vannet føres fra dampkondensatoren via avløpet med omløp i rengjøringsautomatens vannavløp.

Tilkobling til et kjølekretsløp
For å koble dampkondensatoren til kjølekretsløpet trenger du reguleringsventiler 3/4" og et ombyggingssett med to tilkoblingsslanger (ekstrautstyr). Tilkoblingsslangene har en innvendig diameter på 13 mm og en lengde på 2000 mm.
Magnetventilene som leveres med rengjøringsautomaten og avløpet med omløp brukes ikke.

Tilkoblingsmodul

Rengjøringsautomaten har en tilkoblingsmodul som kan kontrollere driftstilstanden og styre potensialfrie inn- og utganger samt eksterne komponenter. Tilkoblingsmodulen inneholder 3 plugger, plugg 5 (gul) med 4 innganger, plugg 6 (grønn) med 5 utganger og plugg 7 (rød) med 4 utganger.

Tilordningen av innganger er forhåndsbestemt. Spenningen på inngangene må være AC 200–240 V.

Tilordningen av utganger kan stilles inn, se tabellen «Mulig tilordning av potensialfrie utganger». Utgangsspenningen på en plugg kan enten være DC 12–24 V eller AC 200–240 V.

Samme spenning må belastes med maksimalt på en plugg.

Skader på relékontakter
Utgangene på tilkoblingsmodulen må belastes med maksimalt 1 A, for ikke å skade relékontaktene.
Monter eksterne koblingsreléer eller kontaktorer, dersom det skal kobles større belastninger på utgangene til tilkoblingsmodulen.

Innganger

- Elektrooppvarmingens toppbelastningsutkobling
- Nivåkontroll for ekstern doseringsbeholder
- Doseringskontroll for eksterne doseringspumper
- Ekstern meldingstekst

Råd om installering

Potensialfrie utganger

Parametere	Kontakten styres, ...
Av	–
Tørking aktiv	når tørkeaggregatet er aktivt
Programmet er i gang	mens et program kjøres
Drift	mens maskinen er koblet inn
Feil	dersom en feil foreligger.
Status luke innlastingsside	under åpning av luken på innlastingssiden
Status luke utlastingsside	under åpning av luken på utlastingssiden
Program avsluttet	mellom programslutt og åpning av luken
Pause med skylling	ved aktivt vanninntak i programavsnittet pause
Avløp standard	ved aktivt vannavløp i programforløpet Standard
Avløp resirkulering	ved aktivt vannavløp i programforløpet Resirkulering
Ventil kaldt	ved vanninntak gjennom den innstilte ventilen
Ventil varmt	
AD kaldt	
AD varmt	
Ventil kaldt forsinket	ved vanninntak gjennom den innstilte ventilen, a. forsinkes med den innstilte «Forsinkelsestid vanninntak start» b. forlagret med den innstilte «Forsinkelsestid vanninntak slutt»
Ventil varmt forsinket	
AD kaldt forsinket	
AD varmt forsinket	
DOS 7 ekstern	som signal for den eksterne doseringspumpen 7
DOS 8 ekstern	som signal for den eksterne doseringspumpen 8
DOS 9 ekstern	som signal for den eksterne doseringspumpen 9
DOS 10 ekstern	som signal for den eksterne doseringspumpen 10
Aktivering DOS 1	mens doseringspumpe 1 er aktiv
Aktivering DOS 2	mens doseringspumpe 2 er aktiv
Aktivering DOS 3	mens doseringspumpe 3 er aktiv
Aktivering DOS 4	mens doseringspumpe 4 er aktiv
Aktivering DOS 5	mens doseringspumpe 5 er aktiv
Aktivering DOS 6	mens doseringspumpe 6 er aktiv
Ekstern kontakt vannavløp	dersom parameteren «Ekstern kontakt vannavløp» er aktiv under vannavløp

Mål

Høyde inkludert sokkel	1770 mm
Høyde inkludert sokkel og toppdeksel	2495 mm
Bredde	900 mm
Dybde	990 mm

Vekt

Varianter	PLW 8616 EL
Nettovekt inkludert sokkel og toppdeksel	466 kg
Nettovekt pluss EL/S, DU, SC, CT	639 kg
Driftsvekt	815 kg
største enkeltlast maks. (fot 5 cm^2)	1333 N
Arealbelastning (bæreevne gulv) maks.	9,0 kN/m^2
Utstyrsalternativer	
Damp-/elektrisk oppvarming (EL/S)	5 kg
Tørkeaggregat (DU)	115 kg
Dampkondensator (SC)	52 kg
Kombitank (CT)	13,5 kg

Elektrotilkobling

Spenning	3N AC 400 V
Frekvens	50 Hz
Sikring	3 x 32–35 A
Varmeeffekt	18 kW
Totaltilkobling	20 kW
Nettkabel tverrsnitt	5 x 6
Nettkabel på stedet, lengde i TC	1,5 m
Tilkobling	CEE

Rengjøringsautomater med dobbel oppvarming i oppvarmingstypen «Damp» (opsjon)

Sikring	3 x 20 A
Totaltilkobling	10 kW

Tekniske data

Damptilkobling (opsjon)

Kvalitet	Tørr industridamp
Damptrykk (overtrykk)	250-1000 kPa
Utgangseffekt for damp- og kondensatledning	50 kg/t
Dampledning, med stoppekran, utvendig gjenge med over-flatetetning	3/4"
Kondensatledning, med stoppekran på oppstillingsstedet, utvendig gjenge med overflatetetning	1/2"

Trykklufttilkobling

Trykkluft teknisk	ISO 8573-1: Klasse 4
Trykk	600–800 kPa
Toppkapasitet	5 l/min
Tilkobling på stedet med stoppekran og en koblingsstikkontakt med hurtiglås ♀	1/2"

Vanninntak

Vanntilkoblinger	
- Kaldtvann	2
- Varmtvann	1
- AD-vann	2
Vanntemperatur	
- Kaldtvann	5–20 °C
- Varmtvann	5–65 °C
- AD-vann	5–65 °C
Tilkobling med stoppekran utvendig gjenge med overflatetetning	3/4"
Vanntilkoblingstrykk	200–1000 kPa
Gjennomstrømningsmengde	14 l/min
Maksimal vannhardhet	0,710 mmol/l/4 °dH
AD-vann	
anbefalt ledningsevne	<15 µS/cm
Kloridinnhold	<100 mg/l
pH-verdi	5–8
Dampkondensator (opsjon)	
Vanntemperatur	5–20 °C
Tilkobling med stoppekran, utvendig gjenge med overflatetetning	3/4"

Vannavløp

Avløpsventil (DV)

Vanntemperatur maks.	94 °C
Gjennomstrømningsmengde kortvarig maks.	162 l/min
Avløpstilkobling for produktet	DN 50
Avløpstilkobling på oppstillingsstedet for bunnpanne	DN 50
Avløpsrør	≥ DN 100

Avløpspumpe (DP) (opsjon)

Vanntemperatur maks.	94 °C
Gjennomstrømningsmengde kortvarig maks.	162 l/min
Pumpehøyde min.	200 mm
Pumpehøyde maks.	3 000 mm
Innvendig slangediameter (Ø)	22 mm
Avløpsrør	≥ DN 100

Kjølekretsløp* (opsjon)

Kjøleeffekt	3,5 kW
Spredning	6/12 °C
Tilkoblingstrykk maks.	800 kPA
Trykktap i dampkondensatoren	25 kPA

* sammen med en dampkondensator

Utluftning

Utluftningstilkobling	DN 125
Gjennomstrømningsmengde ved drift	350 m^3/t *
Trykktap i dampkondensatoren (valgfritt)	843 Pa
Temperatur med dampkondensator uten dampkondensator	 45–48 °C 70–95 °C
relativ luftfuktighet med dampkondensator uten dampkondensator	 65–100 % 80–100 %

* Den tilsvarende mengden tilførselsluft må tilføres inne i toppdekslet via ventilasjonen. Ved manglende lufttilførselsledning kan det eventuelt benyttes et toppdeksel med ventilasjonsåpninger på innlastingssiden.

Tekniske data

Driftsbetingelser

Omgivelsestemperatur	5–40 °C
Relativ luftfuktighet: minimum maksimum for temperaturer opptil 31 °C lineært avtagende til 40 °C	 10 % 80 % 50 %
Høyde over NN til maksimalt	2000 m *

* På et oppstillingssted over 1500 m høyde, er vaskevannets kokepunkt lavere. Derfor må desinfeksjonstemperaturen og holdetiden justeres.

Utslippsverdier

Varmeavgivelse

Innlastingsside	600 W
Utlastingsside	600 W
Utensiler etter utlasting	1400 W

Lydtrykknivå

Støynivå LpA ved rengjøring og tørking	<65 dB(A) re 20 µPa

Lagrings- og transportbetingelser

Omgivelsestemperatur	-20–+60 °C
Relativ luftfuktighet	10–85 %
Lufttrykk	500–1060 hPa
Maksimal gulvbelastning for transportstrekning	6 kN

Utvendige mål inkludert transportpall

Høyde	1960 mm
Bredde	1000 mm
Dybde	1130 mm

Miele AS
Nesbruveien 71
1394 NESBRU
Postboks 194
1378 NESBRU
Telefon 67 17 31 00
Telefax 67 17 31 10
Internett: www.miele-professional.no
E-post: professional@miele.no
Foretaksnr. NO 919 157 089 MVA

Miele & Cie. KG
Carl-Miele-Straße 29, 33332 Gütersloh, Tyskland

Rett til endringer forbeholdes / Utgivelsesdato: 2026-09-23 M.-Nr. 11 238 813 / 00
Gjelder f.o.m. software-versjon: 1.3

CE