Miele

Instrucţiuni de utilizare şi instalare
Combină frigorifică

Citiți **în mod obligatoriu** aceste instrucțiuni de utilizare și instrucțiunile de instalare înainte de amplasare – instalare – punerea în funcțiune. Astfel, vă protejați și evitați pagubele.

ro-RO

M.-Nr. 13 029 990

Cuprins

Indicaţii de siguranţă şi avertizări . **4**

Sustenabilitate și protecția mediului înconjurător **14**
Astfel economisiți energie 15

Instalarea **17**
Locul instalării 17
Cerințe privind ventilația și aerisirea 19
Instalarea aparatului frigorific 20
Alinierea aparatului frigorific 20
Alinierea ușii zonei de răcire..... 21
Alinierea ușii congelatorului 22
Conectare la rețeaua electrică..... 22
Dimensiuni aparat 24
Încorporare completă în mobilierul de bucătărie 26
Instalare lângă un perete 27

Mod de funcționare **28**
Afișaj..... 30
Modul Setări 31
Modul Party 31
Mod Vacanță 31
Funcția de blocare 31
Oprirea aparatului 31
Modul Sabat 32
Informații despre modul Sabat 32
Perioada până la pornirea alarmei pentru ușă 32
Conectarea la rețea 32
Tonul tastelor 32
Semnale de avertizare și alarme sonore 32
Luminozitatea afișajului 32
Unitatea de temperatură °C/°F.. 32
Modul demonstrativ 32
Setările din fabrică 32
Informații privind aparatul frigorific 33
Indicatorul filtrelor cu cărbune activ (sistem AirClean) 33
Mod de curățare 33
Siguranță 33
Alarmă de temperatură în zona congelator 33
Alarma pentru ușă 34
Funcțiile aparatului..... 35
SuperCool&AirClean 35
SuperFrost 35
Organizarea spațiului interior 36
Greutăți maxime de încărcare 36
Îndepărtarea și mutarea raftului pentru sticle al ușii interioare..... 36
Reglarea suportului din raftul pentru sticle de pe interiorul ușii 37
Scoaterea sau mutarea rafturilor 37
Scoaterea sertarelor din frigider. 37
Introducerea sertarelor în frigider..... 38
Scoaterea sertarului din congelator/zona Freeze&Cool..... 39
Introducerea sertarului în congelator/zona Freeze&Cool 39
Îndepărtarea plăcii din sticlă..... 39
Introducerea plăcii din sticlă..... 39
Accesorii incluse 39
Accesorii opționale 40

Punerea în funcțiune **41**
Înainte de prima utilizare..... 41
Conectați aparatul de răcire. 41
Introduceți filtrele cu cărbune activ (sistem AirClean) în frigider..... 41
Pornirea aparatului frigorific..... 43
Conectarea la rețea..... 43
Condiții preliminare pentru conectarea în rețea 43
Efectuarea Scan & Connect 44
Oprirea aparatului frigorific 44
Dezactivarea separată a frigiderului, congelatorului sau zonei Freeze&Cool 44

Repornirea separată a frigiderului, congelatorului sau zonei Freeze&Cool 44
În cazul opririi aparatului pentru perioade mai lungi de timp 45

Operarea **46**
Afişaj temperatură 46
Valori de setare posibile pentru temperatură în frigider 46
Valori de setare posibile pentru temperatura din congelator 46
Valori de setare posibile pentru temperatura din zona Freeze&Cool 47
Setarea temperaturilor în zonele reci 47
Activarea funcţiei SuperCool&AirClean 47
Dezactivarea funcţiei SuperCool&AirClean 47
Activarea funcţiei SuperFrost 48
Dezactivarea funcţiei SuperFrost 48
Păstrarea alimentelor în aparatul frigorific 48
Diverse zone de păstrare 48
Păstraţi alimentele ambalate sau neambalate? 49
Depozitarea alimentelor în sertarul DailyFresh 50
Sertar DailyFresh 50
Depozitarea alimentelor în zona Freeze&Cool 51
Selectarea setărilor corecte 51
Recomandări de depozitare pentru zona Freeze&Cool 51
Congelarea şi depozitarea alimentelor proaspete 52

Ajustarea setărilor **53**

Curăţare şi îngrijire **60**
Dezgheţarea 60
Indicaţii privind agenţii de curăţare. 60
Pregătirea combinei frigorifice în vederea curăţării 60
Curăţarea spaţiului interior 60
Curăţare manuală sau în maşina de spălat vase a accesoriilor 61
Îndepărtarea şi dezasamblarea accesoriilor pentru curăţare 61
Dezasamblarea raftului pentru sticle 61
Scoaterea capacului de pe compartiment în vederea curăţării şi introducerea acestuia la loc 62
Regenerarea în cuptor a filtrelor cu cărbune activ (sistemul AirClean).... 63
Curăţarea frontului aparatului şi a pereţilor laterali 64
Curăţarea garniturii de etanşare a uşii 64
Curăţarea spaţiilor de ventilare 64
După curăţare 64

Remedierea problemelor **66**
Sistemul de iluminare interioară 75
Zgomote 76

Serviciu Clienţi **78**
Contact în caz de defecţiuni 78
Baza de date EPREL 78
Garanţie 78

Informaţii **79**
Declaraţie de conformitate 79
Drepturi de autor şi licenţe 79

Indicaţii de siguranţă şi avertizări

Acest aparat frigorific corespunde normelor de siguranţă aflate în vigoare. Utilizarea sa incorectă poate cauza, însă, accidentarea utilizatorilor şi daune materiale.
Citiţi cu atenţie instrucţiunile de utilizare şi instalare înainte de a utiliza aparatul frigorific pentru prima dată. Acestea conţin informaţii importante privind instalarea, siguranţa, utilizarea şi întreţinerea aparatului. Astfel vă protejaţi şi evitaţi eventualele deteriorări ale aparatului frigorific.
Conform standardului IEC 60335-1, compania Miele vă sugerează în mod explicit să citiţi şi să respectaţi toate informaţiile disponibile privind instalarea aparatului frigorific, precum şi indicaţiile de siguranţă şi avertizările.
Compania Miele nu îşi asumă nicio răspundere pentru pagubele produse în urma nerespectării acestor indicaţii.
Păstraţi instrucţiunile de utilizare şi instalare într-un loc sigur.
Transmiteţi instrucţiunile de utilizare şi instalare unui proprietar ulterior.

Utilizare adecvată

▶ Aparatul frigorific este destinat utilizării în medii casnice sau în medii similare celui casnic, de exemplu
– în magazine, birouri şi medii de lucru similare
– în unităţi agricole
– de către clienţi în hoteluri, moteluri, pensiuni şi alte spaţii tipice de locuit.
Acest aparat frigorific nu este destinat utilizării în mediul exterior.

▶ Acest aparat a fost proiectat exclusiv pentru uz casnic, pentru păstrarea la rece a alimentelor şi a băuturilor, precum şi pentru depozitarea alimentelor congelate, pentru congelarea alimentelor proaspete şi pentru prepararea gheţii.
Orice altă întrebuinţare a aparatului este contraindicată.

▶ Aparatul frigorific nu este adecvat pentru depozitarea şi răcirea medicamentelor, plasmei sanguine, preparatelor de laborator sau altor substanţe sau produse similare care fac obiectul directivei privind produsele medicale. Utilizarea necorespunzătoare a aparatului frigorific poate duce la deteriorarea sau stricarea produselor depozitate. De asemenea, aparatul frigorific nu este adecvat pentru funcţionarea în zone cu risc de explozie.
Miele nu răspunde pentru daunele cauzate ca urmare a utilizării neconforme sau greşite.

▶ Persoanele (inclusiv copiii) care din cauza abilităţilor fizice, senzoriale sau mentale sau a lipsei de experienţă sau cunoştinţe nu pot să utilizeze aparatul frigorific, trebuie să fie supravegheate în timpul utilizării.
Aceste persoane pot utiliza nesupravegheate aparatul frigorific numai atunci când au fost instruite cu privire la utilizarea în siguranţă şi au înţeles care sunt pericolele ce pot apărea.

Siguranţa copiilor

▶ Copiii cu vârsta de sub 8 ani nu trebuie să se apropie de aparatul frigorific decât dacă sunt supravegheaţi în permanenţă.

▶ Copiii mai mari de opt ani pot folosi aparatul fără a fi supravegheaţi, dacă utilizarea acestuia le-a fost clar explicată şi dacă îl pot utiliza în condiţii de siguranţă. Copiii trebuie să recunoască şi să înţeleagă posibilele pericole ale unei utilizări incorecte.

▶ Copiii nesupravegheaţi nu au voie să cureţe sau să îngrijească aparatul.

▶ Supravegheaţi copiii care se află în apropierea aparatului. Nu lăsaţi niciodată copiii să se joace cu aparatul frigorific.

▶ Pericol de asfixiere. În timp ce se joacă, copiii se pot înfăşura în ambalaj (de exemplu, folii) sau îşi pot trage ambalajul peste cap şi se pot asfixia. Nu lăsaţi materialul de ambalare la îndemâna copiilor.

Aspecte de siguranţă tehnică

▶ Circuitul de agent frigorific este verificat în ceea ce priveşte etanşeitatea. Aparatul frigorific corespunde prevederilor relevante referitoare la siguranţă, precum şi directivelor UE aplicabile în domeniu.

Dacă circuitul de răcire este deteriorat: pot apărea scurgeri de agent frigorific şi de ulei, care se pot aprinde.

▶ Avertizare: Pericol de incendiu/materiale inflamabile. Acest simbol este aplicat pe compresor şi indică materialele inflamabile. Nu îndepărtaţi acest autocolant.

Agentul frigorific din dotare (informații pe plăcuța de date) este ecologic, dar inflamabil.
Utilizarea acestui agent frigorific ecologic cauzează creșterea nivelului de zgomot la funcționarea aparatului. Pe lângă zgomotele de funcționare ale compresorului, pot apărea zgomote ale agentului frigorific care circulă prin întregul circuit de răcire. Din păcate, aceste efecte sunt inevitabile, însă nu influențează performanța aparatului frigorific.
La transportul și la montarea/instalarea aparatului frigorific, aveți grijă să nu deteriorați componentele circuitului de răcire. Stropii de agent frigorific pot provoca leziuni oculare și agentul frigorific scurs se poate aprinde.
În cazul deteriorărilor:

- Evitaţi focul deschis sau sursele de aprindere.
- Deconectaţi aparatul frigorific de la rețeaua electrică.
- Aerisiţi timp de câteva minute încăperea în care este situat aparatul.
- Contactaţi centrul de servicii pentru clienți.

▶ Cu cât este mai mult agent frigorific într-o combină frigorifică, cu atât trebuie să fie mai mare încăperea în care este instalată combina frigorifică. În cazul unor scurgeri, în încăperile prea mici se poate forma un amestec combustibil gaz-aer. Pentru fiecare 8 g de agent frigorific trebuie să corespundă 1 m^3 din încăpere. Cantitatea de agent frigorific este indicată pe plăcuța de date amplasată în interiorul combinei frigorifice.

▶ Dacă secțiunile transversale de ventilație sunt acoperite sau blocate, se poate forma un amestec inflamabil de gaz și aer dacă circuitul de răcire este deteriorat. Respectaţi neapărat spațiile de ventilare indicate. Spațiile de ventilare nu trebuie acoperite sau blocate.

▶ Datele de conectare de pe eticheta cu date tehnice a aparatului (putere, frecvenţă şi tensiune) trebuie să corespundă instalaţiei electrice din locuinţă, pentru a preveni avarierea aparatului. Comparaţi aceste date înainte de conectare.
Dacă aveţi nelămuriri, consultaţi un electrician calificat.

▶ Siguranţa electrică a aparatului este garantată numai dacă acesta este conectat la un sistem de împământare instalat conform normelor aplicabile. Este foarte important ca această instalaţie fundamentală de siguranţă să fie îndeplinită. Dacă aveţi nelămuriri, solicitaţi unui electrician calificat să verifice instalaţia electrică a locuinţei.

▶ Este posibilă funcţionarea temporară sau permanentă pe un sistem de alimentare cu energie autosuficient sau nesincronizat cu rețeaua (de ex. rețelele autonome, sistemele de copie de siguranță). Condiția prealabilă pentru funcționare este ca sistemul de alimentare cu energie să respecte cerințele standardului EN 50160 sau ale unuia comparabil.
Măsurile de protecție prevăzute în instalația casei și în acest produs Miele trebuie asigurate, de asemenea, în ceea ce privește funcția și modul de funcționare a acestora în operare autonomă sau în funcționare nesincronă a rețelei sau trebuie înlocuite cu măsuri echivalente în instalare. Așa cum este descris, de exemplu, în publicația actuală a VDE-AR-E 2510-2.

▶ Pentru ca în caz de urgență aparatul să poată fi deconectat rapid de la curentul electric, priza nu trebuie să se afle în spatele aparatului și trebuie să fie ușor accesibilă.

▶ În cazul în care cablul de alimentare este deteriorat, deconectați imediat combina frigorifică de la rețeaua electrică. Contactați servicii pentru clienți Miele.

▶ Un cablu de alimentare deteriorat poate fi înlocuit doar cu un cablu special, de același tip (disponibil în magazinul online Miele sau la centrul de servicii pentru clienți Miele). Din motive de siguranță, înlocuirea cablului se va face doar de către un tehnician calificat sau de către centrul de servicii pentru clienți Miele.

▶ Prizele multiple sau prelungitoarele nu garantează siguranţa necesară (pericol de incendiu). Nu le folosiţi pentru a conecta aparatul la rețeaua de energie electrică.

▶ Dacă umiditatea ajunge la componentele parcurse de tensiune sau la cablul de alimentare, acest lucru poate provoca un scurtcircuit. Aşadar, nu utilizaţi aparatul în spaţii umede sau unde se pulverizează apă (de ex. garaj, spălătorie).

▶ Nu este permisă utilizarea acestui aparat în locaţii mobile (de exemplu pe ambarcaţiuni).

▶ Avarierea aparatului vă poate pune în pericol siguranţa. Verificaţi dacă aparatul prezintă avarii vizibile. Nu utilizaţi niciodată un aparat avariat.

▶ Utilizaţi aparatul doar în stare montată, astfel încât să fie garantată funcţionarea sigură a acestuia.

▶ În timpul lucrărilor de instalare, întreţinere şi reparare, aparatul trebuie deconectat complet de la reţeaua electrică. Aparatul este complet deconectat de la reţeaua electrică doar atunci când:

- siguranţele instalaţiei electrice sunt decuplate sau
- siguranţele fuzibile ale instalaţiei electrice sunt deşurubate sau
- cablul de alimentare la reţea este deconectat de la reţeaua electrică. În cazul cablurilor de alimentare cu ştecăr, nu trageţi de cablu, ci de ştecăr pentru a deconecta aparatul de la reţea.

▶ Lucrările de instalare sau întreţinere efectuate incorect pot duce la un pericol major pentru utilizator, iar producătorul nu își asumă răspunderea în astfel de cazuri.
Lucrările de instalare și întreținere sau reparațiile pot fi efectuate numai de un tehnician calificat sau de centrul de servicii pentru clienți Miele.

▶ Revendicările de garanție vor fi invalidate dacă aparatul frigorific nu este reparat de un tehnician calificat sau de un centru de servicii pentru clienți Miele.

▶ În cazul înlocuirii componentelor defecte relevante pentru siguranță, Miele garantează că numai piesele de schimb originale Miele îndeplinesc în totalitate cerințele de siguranță.

▶ Datorită cerinţelor speciale (de exemplu, cu privire la temperatură, umiditate, rezistenţă chimică, rezistenţă la abraziune şi vibraţii), această combină frigorifică este dotată cu o lampă specială. Această lampă trebuie folosită numai în scopurile prevăzute. Lampa nu este adecvată pentru iluminatul încăperii. Înlocuirea trebuie efectuată numai de către un tehnician calificat sau de către centrul de servicii pentru clienţi Miele. Această combină frigorifică conţine mai multe surse de lumină ce aparţin cel puţin clasei de eficienţă energetică G.

Instalarea corespunzătoare

▶ Aparatul frigorific este greu și, atunci când ușile și sertarele acestuia sunt deschise, are tendința de a se înclina în față.

- Transportați sau mutați aparatul frigorific cu ajutorul a cel puțin 2 persoane.
- Montarea aparatului frigorific trebuie efectuată cu ajutorul a cel puțin 2 persoane.

- În timpul instalării, nu lăsaţi niciodată nesupravegheat aparatul frigorific.
- Utilizaţi picioarele de nivelare pentru a alinia aparatul frigorific astfel încât acesta să se sprijine ferm şi plan pe sol. Asiguraţi-vă că piciorul de nivelare suplimentar de pe suportul inferior se sprijină pe podea.

▶ În timpul transportului şi montării combinei frigorifice, purtaţi tot timpul mănuşi de protecţie.

Utilizare corectă

▶ Aparatul frigorific este proiectat pentru o anumită clasă climatică (interval de temperatură ambientală) şi nu trebuie utilizat în afara limitelor acesteia. Clasa climatică se găseşte pe plăcuţa cu date tehnice din interiorul aparatului. O temperatură ambientală mai joasă conduce la un timp de nefuncţionare mai lung al compresorului, astfel încât aparatul frigorific nu poate menţine temperatura necesară.

▶ Fantele transversale de admisie şi evacuare a aerului nu trebuie să fie acoperite sau blocate. În caz contrar, circulaţia aerului nu va mai putea fi asigurată. Consumul de energie creşte, iar componentele ar putea suferi deteriorări.

▶ Pericol de deteriorare provocat de alimentele cu conţinut de grăsime sau ulei. În cazul în care depozitaţi în aparatul frigorific sau pe uşa acesteia alimente cu conţinut de grăsimi sau uleiuri, aveţi grijă ca eventualele scurgeri de grăsime sau ulei să nu intre în contact cu elementele din plastic ale aparatului frigorific. În materialul plastic se pot forma fisuri, care pot duce la spargerea sau ruperea acestuia.

▶ Pericol de incendiu şi explozie din cauza amestecurilor gazoase inflamabile. Nu depozitaţi în aparatul frigorific materiale explozive sau produse care conţin materiale inflamabile (de exemplu, doze de spray). Amestecurile gazoase inflamabile se pot aprinde în cazul contactului cu componentele electrice. Dozele de spray pot fi recunoscute după conţinutul inscripţionat pe ambalaj sau după simbolul de flacără. Gazele emanate care intră în contact cu componentele electrice se pot aprinde.

▶ Pericol de explozie. Nu utilizaţi aparate electrice în interiorul aparatului frigorific (de exemplu, pentru prepararea îngheţatei moi). În caz contrar, s-ar putea forma scântei.

▶ Pericol de accidentare şi de avariere a aparatului. Nu depozitaţi în aparatul frigorific doze sau sticle conţinând băuturi sau lichide carbogazoase care pot îngheţa. Dozele sau sticlele pot plesni.

▶ Pericol de accidentare şi de avariere a aparatului. Scoateţi sticlele pe care le-aţi pus în aparatul frigorific pentru o răcire rapidă cel târziu după o oră. Sticlele pot plesni.

▶ Pericol de accidentare. Nu atingeţi produsele congelate şi părţile metalice cu mâinile ude. Mâinile vi se pot lipi de suprafeţele acestora.

▶ Pericol de accidentare. Nu introduceţi niciodată în gură cuburile de gheaţă sau îngheţatele pe băţ, în special cele care conţin multă apă, direct din aparatul frigorific. Temperatura foarte joasă a gheţii sau a îngheţatei poate provoca degerături ale buzelor şi limbii.

▶ Nu recongelaţi alimentele dezgheţate. Consumaţi-le imediat, deoarece altfel alimentele pierd din valorile nutritive şi se strică. Alimentele decongelate pot fi recongelate doar după ce au fost preparate prin fierbere sau prăjire.

▶ În cazul consumului unor alimente care au fost depozitate prea mult timp, există pericolul de intoxicaţie.
Durata de depozitare depinde de mai mulţi factori, precum gradul de prospeţime, calitatea alimentelor şi temperatura de depozitare. Respectaţi termenul de valabilitate şi indicaţiile de depozitare ale producătorilor de alimente!

▶ Pentru a vă asigura că alimentele sunt congelate complet cât mai rapid posibil, nu trebuie să depăşiţi capacitatea maximă de congelare. Capacitatea maximă de congelare în termen de 24 de ore este specificată pe plăcuţa de date „Capacitate de congelare ... kg/24 h“.

Pentru aparatele din inox:

▶ Suprafaţa din inox este acoperită de un strat protector, care însă poate fi distrus de diverse materiale adezive, pierzându-şi proprietăţile de protecţie la murdărire. Nu lipiţi etichete, bandă adezivă transparentă, bandă adezivă de acoperire sau alţi adezivi pe suprafaţa din inox.

▶ Suprafaţa este sensibilă la zgâriere. Chiar şi magneţii o pot zgâria.

Accesorii și piese de schimb

▶ Miele nu își asumă răspunderea pentru utilizarea de accesorii care nu sunt originale Miele. Miele nu își asumă răspunderea pentru pretențiile legate de garanție, garanția legală și/sau garanția pentru produse în cazul în care daunele sau defectele au rezultat din utilizarea sau instalarea unor accesorii care nu aparțin mărcii Miele sau care nu au fost aprobate de Miele.

▶ Piesele de schimb originale Miele sunt păstrate în stoc timp de cel puțin 10 ani și cel mult 15 ani de la întreruperea producției modelului dumneavoastră de aparat frigorific.

Curățare și îngrijire

▶ Nu trataţi cu uleiuri sau grăsimi garnitura de etanşare a uşii.
Altfel, cu timpul, garnitura de etanşare a uşii va deveni poroasă.

▶ Avertizare. Nu utilizați mijloace mecanice sau alte mijloace care nu sunt recomandate de producător pentru a accelera procesul de dezgheţare.

▶ Aburii de la un dispozitiv de curăţare cu aburi pot pătrunde la piesele electrice, provocând un scurtcircuit.
De aceea nu folosiţi niciodată un dispozitiv de curăţare cu aburi pentru curăţarea şi decongelarea aparatului frigorific.

▶ Obiectele ascuţite sau cu muchii tăioase deteriorează evaporatorul, ceea ce duce la defectarea aparatului frigorific. Nu folosiţi obiecte ascuţite sau cu muchii tăioase pentru a:

- îndepărta straturile şi cristalele de gheaţă,
- scoate alimentele congelate şi tăvile pentru cuburi de gheaţă.

▶ Nu introduceţi niciodată radiatoare electrice sau lumânări în aparat pentru a-l dezgheţa. Acestea pot deteriora componentele din plastic.

▶ Nu folosiţi spray-uri de dezgheţare sau agenţi de degivrare. Spray-urile de dezgheţare și agenții de degivrare pot duce la acumularea de gaze, pot conține solvenți sau agenți dăunători pentru piesele din plastic sau pot pune în pericol sănătatea utilizatorilor.

Transport

▶ Transportaţi întotdeauna combina frigorifică în poziţie verticală şi în ambalajul de transport, pentru a evita deteriorarea.

▶ Pericol de accidentare şi de avariere a aparatului. Deoarece aparatul frigorific este foarte greu, acesta trebuie transportat de cel puțin 2 persoane.

Aruncarea aparatului vechi

▶ Copiii care se joacă se pot bloca în aparatul frigorific şi sufoca.

- Demontați ușa (ușile) aparatului.
- Scoateţi sertarele.
- Așezați rafturile în aparatul frigorific în așa fel încât copiii să nu se poate cățăra cu ușurință în acesta.
- Eventual, distrugeţi încuietoarea uşii aparatului frigorific vechi. Astfel puteţi evita blocarea în aparat a copiilor care s-ar putea juca în apropierea lui, prevenind un pericol fatal.

▶ Pericol de șoc electric!

- Deconectați ștecărul de la cablul de alimentare.
- Deconectați cablul de alimentare de la vechiul aparat.

Eliminați cablul de alimentare și cablul de conectare la rețea separat de aparatul vechi.

▶ Asigurați-vă în timpul și după eliminarea ca deșeu că vechiul aparat frigorific nu este așezat în apropierea benzinei sau altor gaze și lichide inflamabile.

▶ Pericol de incendiu prin scurgeri de ulei sau agent de refrigerare. Agentul de refrigerare conținut și uleiul sunt inflamabile. Agentul de răcire sau uleiul care se scurge se pot aprinde la o concentrație înaltă corespunzătoare și la contactul cu o sursă externă de căldură. Asiguraţi-vă că circuitul de răcire nu este deteriorat în timpul eliminării. Acest lucru previne scurgerile necontrolate de agent frigorific (informații pe plăcuța de date) și de ulei.

▶ Agentul frigorific scurs poate dăuna ochilor! Nu deterioraţi componentele circuitului agentului frigorific, de ex. prin:

- perforarea canalelor cu agent frigorific ale vaporizatorului,
- îndoirea conductelor de ţevi,
- zgârierea învelişurilor superficiale.

Simbol pe compresor (în funcție de model)

Această indicație este importantă doar pentru reciclare. În modul normal de funcționare nu există niciun pericol.

▶ Uleiul din compresor poate fi fatal dacă este înghiţit sau pătrunde în căile respiratorii.

Sustenabilitate și protecția mediului înconjurător

Aruncarea ambalajului

Ambalajul este folosit pentru manipulare și protejează aparatul împotriva deteriorării în timpul transportului.

Prin readucerea ambalajului în circuitul materialelor, contribuiți la economisirea materiilor prime. Utilizați opțiuni de colectare și returnare a materialelor reciclabile specifice fiecărui material. Distribuitorul Miele va prelua înapoi ambalajul de transport.

Aruncarea aparatului vechi

Echipamentele electrice și electronice vechi conțin adesea materiale valoroase. Acestea conțin însă și substanțe, amestecuri și componente necesare pentru funcționarea și siguranța aparatelor. Aceste substanțe, prin manevrare sau aruncare incorectă, pot reprezenta un risc pentru sănătatea oamenilor și mediul înconjurător. De aceea, nu aruncați niciodată vechiul aparat împreună cu gunoiul menajer.

Asigurați-vă că frigiderul nu este deteriorat până când nu este eliminat într-un mod ecologic.
În acest fel, agentul frigorific și uleiul din circuitul de răcire nu se vor scurge în mediul înconjurător.

Pentru predarea și valorificarea aparatelor electrice și electronice apelați la unitățile oficiale de colectare și livrare gratuită ale autorităților locale, reprezentanței sau companiei Miele. Aveți responsabilitatea legală de a șterge datele personale de pe aparatul pe care îl duceți la casat. Aveți responsabilitatea legală să eliminați în mod nedistructiv bateriile și acumulatorii vechi care nu sunt încastrate în dispozitiv, precum și lămpile care pot fi îndepărtate nedistructiv. Duceți-le la un punct de colectare adecvat unde pot fi predate gratuit. Asigurați-vă că aparatul vechi nu prezintă niciun pericol pentru copii în decursul perioadei de depozitare în vederea eliminării.

Astfel economisiţi energie ...

Locul instalării

La temperaturi crescute ale mediului ambiant, aparatul frigorific trebuie să se răcească mai des și astfel consumă mai multă energie. De aceea:

- Poziționați aparatul frigorific într-o încăpere bine ventilată.
- Nu poziționați aparatul frigorific lângă o sursă de căldură (radiator, aragaz).
- Protejați aparatul frigorific de acțiunea directă a razelor soarelui.
- Asigurați o temperatură ambientală ideală de 20 °C.
- Mențineți spațiile de aerisire și ventilație deschise și ștergeți în mod regulat de praf spațiile de aerisire și ventilație.

Setarea temperaturii

Cu cât este mai joasă temperatura setată, cu atât mai mare va fi consumul energetic. Sunt recomandate următoarele setări:

- Frigider 4 °C
- Congelator -18 °C

Mod de utilizare

Consumul de energie crește datorită căldurii și a obstrucționării circulației aerului. De aceea:

- Deschideţi întotdeauna ușa (ușile) aparatului pentru cât mai puțin timp posibil. O bună sortare a alimentelor ajută la orientare.
- Închideţi complet ușa (ușile) după deschidere.
- Lăsaţi mâncarea și băuturile calde să se răcească înainte de a le introduce în aparatul frigorific.
- Depozitaţi alimentele bine ambalate sau bine acoperite.
- Nu supraîncărcaţi compartimentele, pentru a permite aerului să circule.
- Puneţi alimentele congelate să se decongeleze în aparatul frigorific.
- Păstraţi aranjarea rafturilor și grilajelor la fel ca la livrare.

- Păstrați o distanță de 30 mm între partea din spate a aparatului și perete.

Locul instalării

⚠ Pericol de incendiu și deteriorări din cauza aparatelor care eliberează căldură.

Aparatele care emit căldură s-ar putea aprinde, iar combina frigorifică ar putea lua foc.

Cablul de alimentare electrică nu trebuie să intre în contact cu surse de căldură.

Nu așezați pe combina frigorifică aparate care emit căldură, precum mini-cuptoare, plite electrice sau prăjitoare de pâine.

⚠ Pericol de incendiu și de deteriorare din cauza flăcărilor deschise.

Flăcările deschise pot aprinde aparatul frigorific.

Țineți flăcările deschise, de ex. lumânările, la distanță de aparatul frigorific.

⚠ În cazul instalării necorespunzătoare există pericolul de deteriorare și incendiu.

Dacă ștecherul şi cablurile de alimentare ating partea din spate a combinei frigorifice, acestea pot fi deteriorate de vibrații și pot provoca un scurtcircuit.

Nici ștecherul şi nici cablurile de alimentare nu trebuie să intre în contact cu combina frigorifică.

Cablurile de alimentare nu trebuie să fie strivite sau deteriorate.

Nu conectați alte aparate la prizele aflate în spatele acestei combine frigorifice.

Prelungitoarele, cablurile de distribuție sau alte aparate electronice (de exemplu, transformatoare cu halogen) nu trebuie amplasate și utilizate în spatele aparatului.

Cea mai potrivită locație de amplasare este o încăpere uscată și bine ventilată.

Pardoseala de la locația de instalare trebuie să fie plană, echilibrată și trebuie să aibă aceeași înălțime ca pardoseala din proximitate.

⚠ Pericol de deteriorare din cauza unei umidități ridicate a aerului.
Dacă umiditatea aerului este ridicată, pe suprafețele exterioare ale aparatului frigorific s-ar putea forma condens.
Condensul poate coroda pereții exteriori ai aparatului.
Poziționați aparatul frigorific într-un spațiu uscat și/sau care dispune de aer condiționat și care este aerisit suficient.
După amplasare, asigurați-vă că ușa/ușile aparatului frigorific se închid/e corect și că aceasta/acestea a/au fost instalată/instalate conform indicațiilor. Țineți cont de spațiile de ventilare indicate.

Când alegeți locul instalării, țineți cont de faptul că va crește consumul de energie al aparatului frigorific dacă acesta este instalat în apropierea unui calorifer, unui aragaz sau unei alte surse de căldură. Evitați expunerea directă la razele soarelui. Temperaturile ambientale mai ridicate cresc consumul de energie, deoarece compresorul funcționează mai mult timp.

Clasă climatică

Aparatul frigorific este proiectat pentru un anumit interval de temperatură ambientală (o anumită clasă climatică) și nu trebuie utilizat în afara limitelor acestuia. Clasa climatică aplicabilă aparatului dumneavoastră frigorific poate fi găsită pe plăcuța de date din interior.

Compresorul funcționează mai rar la temperaturi ambientale scăzute.
Acest lucru poate duce la creșterea temperaturii din aparatul frigorific și, implicit, la deteriorări.

Clasă climatică	Temperatură ambientală
SN	10 până la 32 °C
N	16 până la 32 °C
ST	16 până la 38 °C
T	16 până la 43 °C
SN-ST	10 până la 38 °C
SN-T	10 până la 43 °C

Cerințe privind ventilația și aerisirea

⚠ În cazul ventilației necorespunzătoare, există pericolul de incendiu și deteriorare.

Dacă combina frigorifică nu este ventilată suficient, compresorul va porni mai frecvent și va funcționa pentru un timp mai lung. Acest lucru determină un consum de energie mai mare și o temperatură de funcționare mai ridicată a compresorului. În consecință, combina frigorifică se va deteriora.

Asigurați-vă că admisia și evacuarea aerului de la combina frigorifică se realizează corespunzător:

Asigurați-vă că fantele transversale de admisie și evacuare a aerului nu sunt niciodată obstrucționate.

Fantele transversale de admisie și evacuare a aerului nu trebuie să fie acoperite sau blocate.

Curățați cu regularitate zonele de ventilație; îndepărtați depunerile de praf și murdărie de pe acestea.

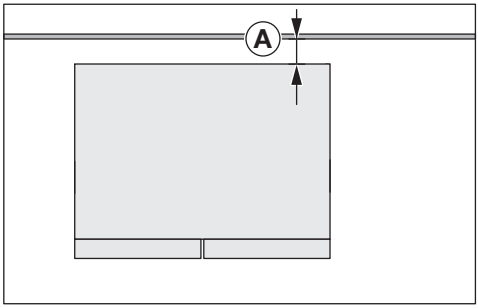

Consumul de energie a fost determinat cu o distanță Ⓐ = 30 mm între partea din spate a aparatului și perete. Dacă distanța față de perete este mai mică de 30 mm, funcționalitatea aparatului frigorific este menținută, dar consumul de energie crește neglijabil. De asemenea, la temperaturi ambientale ridicate, se poate forma condens.

Aerul din zona peretelui din spate al aparatului frigorific se încălzește. Din acest motiv, trebuie garantat un flux adecvat de aer (consultați secțiunea „Dimensiunile aparatului“).

Instalarea aparatului frigorific

⚠ Pericol de rănire și deteriorare în caz de răsturnare a aparatului.
Dacă montarea aparatului frigorific este efectuată de către o singură persoană, riscul de rănire și deteriorare crește.
Amplasați aparatul doar cu ajutorul unei a 2-a persoane.

⚠ Pericol de deteriorare a ușii aparatului în urma izbirii.
Ușile aparatului se pot izbi de peretele încăperii și astfel se pot deteriora.
Protejați ușile aparatului de riscul de izbire, de ex. prin opritoare din pâslă aplicate pe peretele încăperii.

⚠ Pericol de deteriorare a podelei.
Deplasarea aparatului frigorific poate cauza deteriorarea pardoselii.
Deplasați cu atenție aparatul pe pardoselile sensibile.

Pentru instalarea mai ușoară, pe partea din spate a aparatului se află mânere pentru transport, iar în partea de jos se află role pentru transport.

Sfat: Instalați aparatul numai după ce l-ați golit.

- Conectați aparatul frigorific la rețeaua electrică așa cum este descris în capitolul „Conectarea la rețeaua electrică“.
- Împingeți cu grijă aparatul în locul de instalare prevăzut.
- Așezați aparatul frigorific cu partea din spate orientată spre perete, respectând distanța necesară.

Alinierea aparatului frigorific

⚠ Pericol de deteriorare și vătămare în caz de cădere a ușilor aparatului sau în caz de răsturnare a aparatului frigorific.
Dacă picioarele reglabile suplimentare ❷ nu se sprijină corespunzător pe pardoseală, ușile aparatului pot cădea sau aparatul frigorific se poate răsturna.
Cu ajutorul cheii fixe furnizate, deșurubați picioarele reglabile până când acestea se sprijină pe pardoseală.
Apoi deșurubați picioarele reglabile cu încă un sfert de tură.

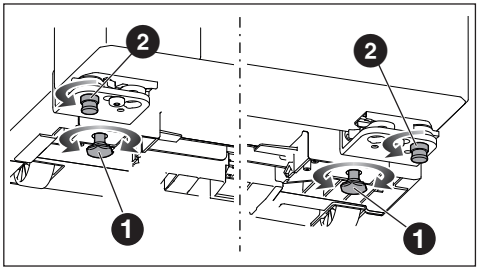

- Aliniați aparatul frigorific cu ajutorul unei nivele cu bulă de aer și al cheii fixe furnizate, iar apoi sprijiniți suplimentar partea din față a aparatului frigorific.

- Reglați picioarele reglabile ❶ astfel încât aparatul frigorific să se sprijine ferm și uniform pe pardoseală.
- Deșurubați picioarele reglabile suplimentare ❷ până când picioarele reglabile se sprijină pe pardoseală. Apoi deșurubați picioarele reglabile cu încă un sfert de tură.

Alinierea uşii zonei de răcire

Uşile/Sertarele aparatului sunt reglate corect din fabrică.
Dacă spaţiul dintre uşi sau distanţa dintre frigider şi congelator par să fie neuniforme, puteţi reajusta pe cont propriu alinierea.

Aliniaţi uşa zonei de răcire pe colţarul superior al balamalei, conform descrierii de mai jos:

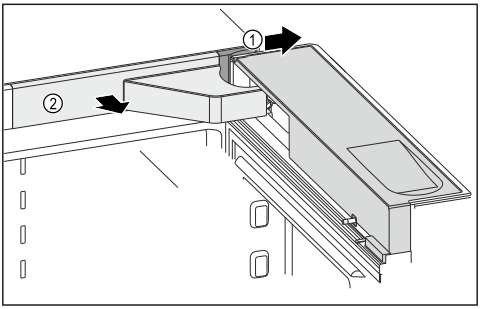

- Deschideţi uşa aparatului.
- Îndepărtaţi capacul ①.

Capacul ② este conectat la aparatul frigorific prin intermediul unui cablu.

- Trageţi cu atenţie capacul ② spre partea din faţă şi aşezaţi-l pe partea superioară a aparatului.

⚠ Risc de rănire din cauza căderii uşii aparatului.
Imediat ce îndepărtaţi complet şuruburile de pe balamaua uşii, uşa aparatului poate cădea.
Slăbiţi şuruburile fără a le îndepărta complet. Ţineţi bine uşa aparatului.

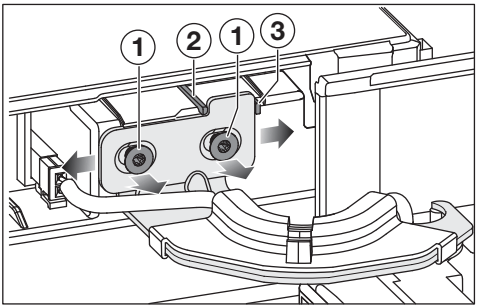

- Desfaceţi şuruburile ①.

În funcţie de direcţia în care urmează să fie deplasată uşa aparatului, trebuie să fie scos mai întâi ştiftul de siguranţă corespunzător.

- Scoateţi ştiftul de siguranţă ②, dacă doriţi să deplasaţi uşa aparatului spre stânga.
- Scoateţi ştiftul de siguranţă ③, dacă doriţi să deplasaţi uşa aparatului spre dreapta.
- Deplasaţi uşa aparatului până când este atinsă poziţia dorită.
- Strângeţi ferm şuruburile ①.
- Aşezaţi la loc capacele.

Alinierea ușii congelatorului

Ușile aparatului/Cărucioarele extensibile sunt aliniate din fabrică.

Dacă spațiul vertical dintre uși sau spațiul dintre frigider și congelator nu este uniform, aveți posibilitatea de a alinia ușile aparatului/cărucioarele extensibile.

Aliniați ușa congelatorului la unghiul balamalei inferioare, așa cum este descris mai jos:

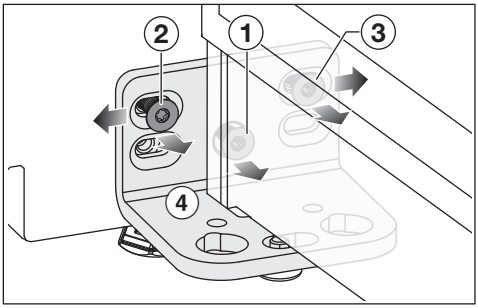

- Deschideți ușa aparatului.
- Îndepărtați șurubul ①. Șurubul nu mai este necesar.
- Slăbiți șurubul ②.
- Slăbiți șurubul ③ cu ajutorul unei șurubelnițe hexagonale scurte.
- În funcție de poziția dorită a ușii aparatului, mutați la stânga sau la dreapta ușa aparatului cu suportul balamalei.
- Imediat ce este atinsă poziția dorită, strângeți șuruburile ② și ③.

Conectare la rețeaua electrică

Aparatul poate fi conectat la rețea doar cu cablul de alimentare livrat la o priză cu contact de protecție.

Amplasați aparatul frigorific în așa fel încât priza să fie accesibilă. Dacă priza nu este accesibilă, trebuie montat un dispozitiv suplimentar de decuplare pentru toți polii.

⚠ Pericol de incendiu ca urmare a supraîncălzirii.

Funcționarea aparatului frigorific conectat la prize multiple și prelungitoare poate duce la o suprasolicitare a cablurilor.

Din motive de siguranță, nu folosiți prize multiple și prelungitoare.

Este permisă racordarea numai la o instalație electrică realizată conform normei VDE 0100.

Din motive de siguranță, vă recomandăm utilizarea unui întrerupător de curent rezidual (RCD) de tipul ∿ în instalația electrică a locuinței dumneavoastră pentru a realiza conexiunea electrică a aparatului frigorific.

Un cablu de alimentare deteriorat poate fi înlocuit doar cu un cablu special, de același tip (disponibil de la serviciul pentru clienți Miele). Din motive de siguranță, înlocuirea cablului se va face doar de către un specialist calificat sau de către serviciul pentru clienți Miele.

Consumul nominal și amperajul corespunzător sunt indicate în instrucțiunile de utilizare sau pe eticheta cu date tehnice a respectivului aparat. Comparați aceste indicații cu datele conexiunii electrice de la fața locului. În cazul în care aveți nelămuriri, întrebați un electrician.

Este posibilă funcționarea temporară sau permanentă pe un sistem de alimentare cu energie autosuficient sau nesincron de rețea (cum ar fi rețele insu-

lare, sisteme de rezervă). Condiția prealabilă pentru funcționare este ca sistemul de alimentare cu energie să respecte cerințele EN 50160 sau unul comparabil.
Măsurile de protecție prevăzute în instalația casei și în acest produs Miele trebuie asigurate, de asemenea, în ceea ce privește funcția și modul de funcționare a acestora în operare autonomă sau în funcționare nesincronă a rețelei sau trebuie înlocuite cu măsuri echivalente în instalare. Așa cum este descris, de exemplu, în publicația curentă a VDE-AR-E 2510–2.

Dimensiuni de racordare

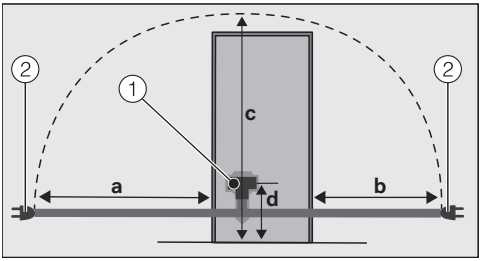

Partea din spate a aparatului frigorific
① ștecărul aparatului
② ștecărul
a = aprox. 2.100 mm
b = aprox. 1.300 mm
c = aprox. 2.200 mm
d = aprox. 148 mm

Conectarea aparatului frigorific

- Conectați ștecărul aparatului.

Asigurați-vă că ștecărul aparatului este conectat corect.

- Introduceți în priză ștecărul aparatului frigorific.

Aparatul frigorific este acum conectat la rețeaua electrică.

Instalarea

Dimensiuni aparat

Dimensiuni de montare

Toate dimensiunile sunt indicate în mm.

Funcţionarea corectă a aparatului frigorific este garantată dacă secţiunile transversale de ventilaţie specificate sunt menţinute libere.

Consumul de energie a fost determinat cu o distanţă de 30 mm între partea din spate a aparatului și perete. Dacă distanța față de perete este mai mică de 30 mm, funcționalitatea aparatului frigorific este menținută, dar consumul de energie crește neglijabil.

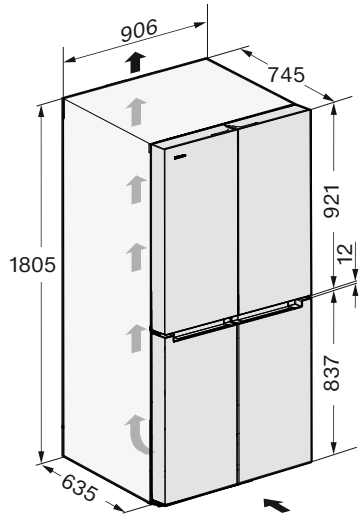

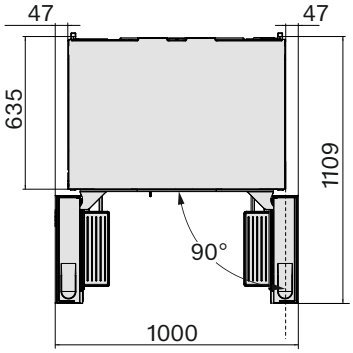

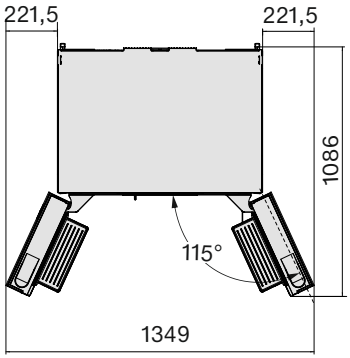

Racorduri

Toate dimensiunile sunt indicate în mm.

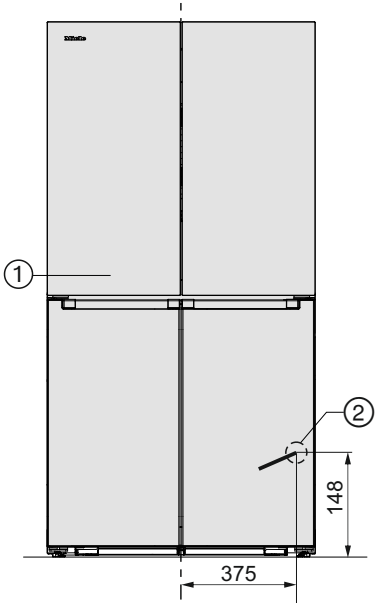

① Vedere din față

② Cablu de conectare la rețea, lungime = 2.100 mm
Un cablu de conectare mai lung este disponibil de la centrul de asistență pentru clienți Miele.

Încorporare completă în mobilierul de bucătărie

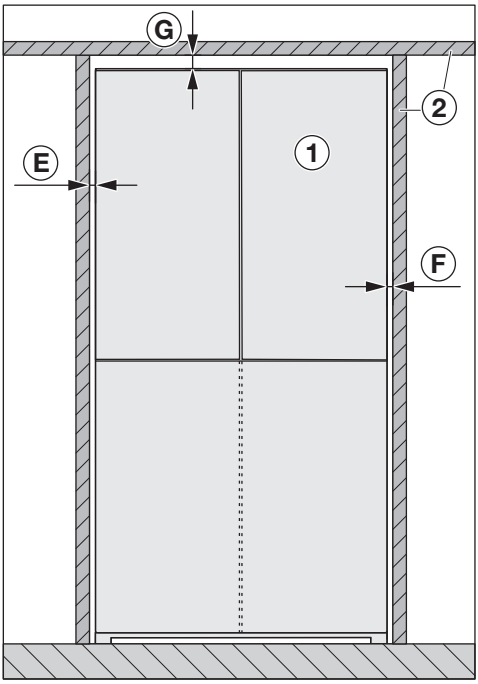

Vedere din față
① aparat frigorific
② mobilier de bucătărie
Ⓔ min. 4 mm
Ⓕ min. 4 mm
Ⓖ min. 25 mm

⚠ Pericol de deteriorare a ușii/ușilor apăratului.
Ușile aparatului nu pot fi deschise suficient de larg.
Aparatul ① trebuie să depășească partea frontală a unității de bucătărie adiacente ② cu cel puțin dimensiunea Ⓑ **și** adâncimea Ⓒ ușii aparatului.

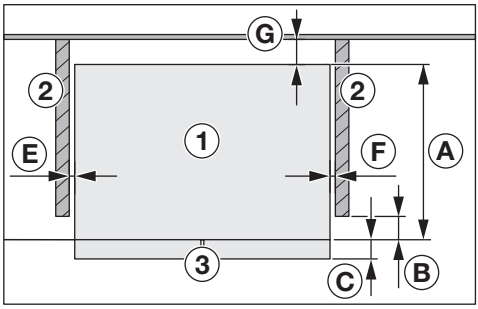

Vedere de sus
① aparat frigorific
② mobilier de bucătărie
③ partea din față a aparatului
Ⓐ 635 mm
Ⓑ 8 mm
Ⓒ 110 mm
Ⓔ min. 4 mm
Ⓕ min. 4 mm
Ⓖ min. 30 mm

Instalare lângă un perete

⚠ Pericol de deteriorare a ușii/ușilor apăratului.
Ușile aparatului se pot izbi de peretele încăperii și, se pot deteriora.
Este necesară menținerea unei distanțe minime Ⓔ între aparatul frigorific ① și peretele camerei ④.

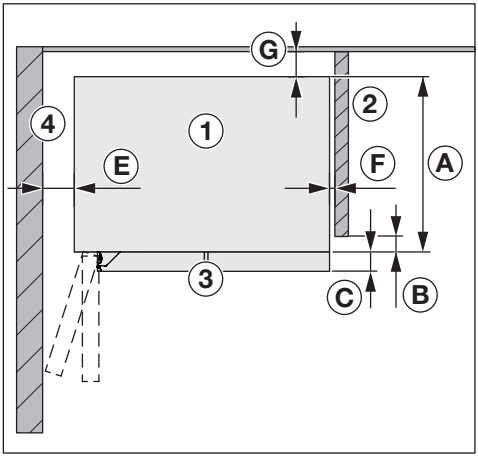

Vedere de sus
① aparat frigorific
② mobilier de bucătărie
③ partea frontală a aparatului
④ peretele camerei
Ⓐ 635 mm
Ⓑ 8 mm
Ⓒ 110 mm
Ⓔ 100 mm (unghi de deschidere a ușii de 90°)
Ⓔ 220 mm (unghi de deschidere a ușii de 115°)
Ⓕ min. 4 mm
Ⓖ min. 30 mm

Mod de funcționare

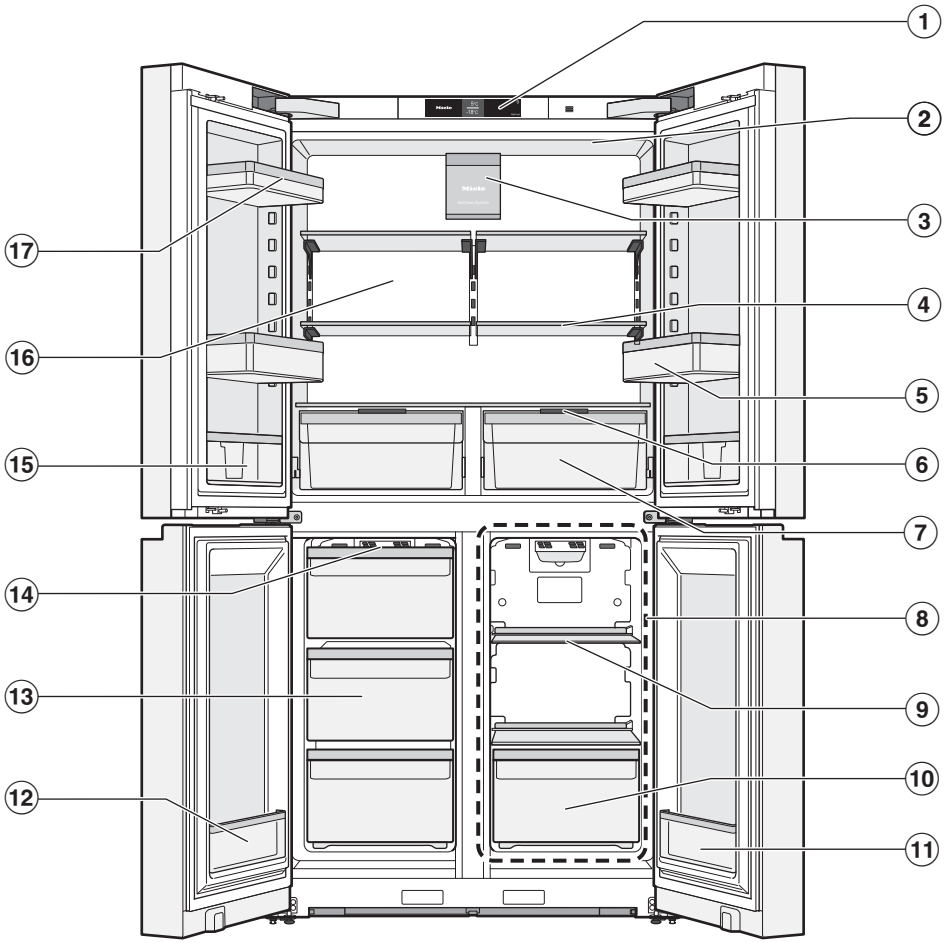

① Afișaj

② Sistemul superior de iluminare interioară

③ Ventilator cu filtre cu cărbune activ (sistem AirClean)

④ Raft

⑤ Raft pentru sticle cu suport de sticle mobil (separator):
Așezați aici sticlele și recipientele mari. Suportul de sticle oferă sticlelor mai mici o prindere mai bună la deschiderea și închiderea ușii aparatului.

⑥ Capac plat pentru setare a umidității aerului în compartimentul DailyFresh

⑦ Compartiment DailyFresh pentru legume și fructe (cu umiditate controlată)

⑧ Zona Freeze&Cool (zonă de temperatură variabilă):
Aici puteți depozita diverse alimente, la temperaturi cuprinse între -18 °C și +5 °C.

⑨ Raft zonă Freeze&Cool

⑩ Sertar din zona Freeze&Cool (zonă de temperatură variabilă)

⑪ Raft îngust de pe partea interioară a ușii:
Aici puteți depozita alimente de dimensiuni mici, în funcție de temperatura setată.

⑫ Raft îngust pe partea interioară a ușii:
Aici puteți depozita alimente de dimensiuni mici, de exemplu, mirodenii.

⑬ Sertarul aparatului frigorific

⑭ Fante de ventilație:
Atunci când introduceți alimente într-o anumită zonă, asigurați-vă că fantele de ventilație nu sunt acoperite.

⑮ Raft cu ușă interioară îngustă cu suport glisant:
Depozitați aici alimente mici, cum ar fi tuburile de muștar.

⑯ Panou posterior uscat pentru a preveni condensarea

⑰ Raft interior al ușii

Mod de funcționare

Afișaj

Afișajul tactil poate fi zgâriat dacă este atins cu obiecte ascuțite, de ex. pixuri.
Atingeți afișajul tactil numai cu vârful degetelor.
Dacă aveți degetele reci, este posibil ca afișajul tactil să nu reacționeze.

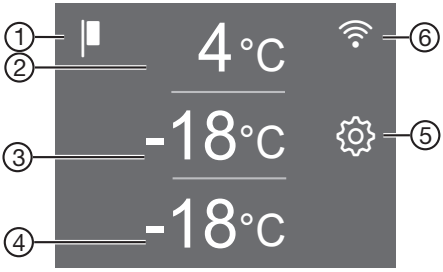

① Afișaj Regim demonstrativ
(vizibil doar dacă a fost activată funcția Regim demonstrativ)

② Afișarea temperaturii dorite pentru zona de frigider, setări ale temperaturii de la 3 °C la 9 °C, selectarea și deselectarea funcției SuperCool&AirClean

③ Afișarea temperaturii dorite pentru zona de congelare, setarea temperaturii între -15 °C și -24 °C, selectarea și deselectarea funcției SuperFrost

④ Afișarea temperaturii dorite pentru zona Freeze&Cool (zonă cu temperatură variabilă), setări de temperatură cuprinse între -18 °C și +5 °C

⑤ Buton cu taste pentru modul Setări
pentru selectarea diferitelor funcții în modul Setări

⑥ Afișați starea conexiunii
(vizibil numai dacă a fost configurată rețeaua)

Modul Setări

Modul Party

Funcția modului Party se recomandă în special atunci când doriți să răciți sau să înghețați rapid cantități mari de alimente proaspete și băuturi pe care le introduceți în frigider și aveți nevoie de cuburi de gheață.

Atunci când modul Party este activat, funcțiile SuperCool&AirClean și SuperFrost sunt activate automat.

Sfat: Porniți funcția modului Party cu aproximativ 4 ore înainte de a încărca alimentele.

Funcția modului Party se oprește automat după aproximativ 24 de ore.

În cazul producerii unei pene de curent, funcția Mod Party se dezactivează.

Mod Vacanță

Modul Vacanță este recomandat în cazul în care, de exemplu în timpul concediului, nu doriți să opriți complet frigiderul sau nu aveți nevoie de o putere mare de răcire.
Astfel frigiderul rămâne pornit, funcționând economic.

Frigiderul și zonele PerfectFresh sunt reglate la o temperatură de 15 °C.

Zona de congelare și zona Freeze&Cool rămân activate la temperatura setată anterior.

Funcțiile activate anterior, de exemplu, modul Party sau SuperCool&AirClean, sunt dezactivate.

La această temperatură medie a frigiderului, alimentele care nu sunt ușor perisabile pot rămâne un timp în combina frigorifică, dacă sunt **ambalate**.
În plus, nu se formează mirosuri neplăcute sau mucegai, așa cum s-ar putea întâmpla dacă frigiderul ar fi oprit, iar ușa aparatului ar rămâne închisă.

⚠ Pericol pentru sănătate din cauza consumului de alimente alterate.

În cazul în care temperatura din frigider depășește 4 °C pentru un timp mai îndelungat, valabilitatea și calitatea alimentelor pot fi afectate.

Funcția Mod Vacanță trebuie pornită doar pentru o durată de timp limitată.

În acest interval de timp nu depozitați alimente sensibile și ușor perisabile precum fructele, legumele, peștele, carnea și produsele lactate.

După ce ați oprit funcția, curățați frigiderul și efectuați regenerarea filtrelor cu cărbune activ.

Funcția de blocare

Funcția de blocare activată protejează de opriri nedorite ale aparatului frigorific și de modificări nedorite ale setărilor de către persoane neautorizate, de exemplu, de copii.

Dacă doriți, de exemplu, să ajustați temperatura doar pentru scurt timp, funcția de blocare poate fi dezactivată pentru scurt timp din modul Setări.

Oprirea aparatului

Consultați capitolul „Punerea în funcțiune“, secțiunea „Oprirea aparatului frigorific“.

Modul Sabat

Aparatul frigorific este prevăzut cu modul Sabat, care vine în sprijinul obiceiurilor religioase ale consumatorilor.

Atunci când modul Sabat este activ, se dezactivează temporar:

- sistemul de iluminare interioară
- toate semnalele acustice și optice
- afișajul
- o conexiune WLAN activă
- reamintiri: (de exemplu, afișajul filtrului de la sistemul AirClean): intervalul de timp setat este dezactivat temporar

Toate celelalte funcții activate anterior rămân active.

Informații despre modul Sabat

Aici puteți solicita versiunea modului Sabat.

Perioada până la pornirea alarmei pentru ușă

Aici puteți seta perioada până la pornirea alarmei pentru ușă, după deschiderea ușii aparatului/sertarului.

Conectarea la rețea

Aici puteți efectua prima conectarea la rețea, puteți dezactiva și activa conexiunea Wi-Fi sau puteți reseta configurația rețelei (consultați capitolul „Ajustarea setărilor“).

Tonul tastelor

Aici puteți efectua activarea și dezactivarea tonului tastelor.

Semnale de avertizare și alarme sonore

Aici puteți modifica volumul semnalelor de avertizare și al alarmelor sonore (de exemplu, de la alarma pentru ușă sau alarma pentru mesaj de eroare) sau puteți dezactiva complet semnalele sonore dacă doriți acest lucru.

Luminozitatea afișajului

Aici puteți adapta intensitatea luminoasă a afișajului la condițiile de luminozitate ale mediului ambiental.

Unitatea de temperatură °C/°F

Aici puteți seta unitatea de măsură dorită pentru temperatură (°Celsius sau °Fahrenheit).

Modul demonstrativ

Modul demonstrativ este conceput pentru distribuitorii care doresc să demonstreze funcționarea aparatului frigorific fără a porni răcirea. Nu aveți nevoie de această setare pentru uzul casnic.

Aici puteți dezactiva modul demonstrativ, dacă acesta este activat din fabrică (pe afișaj apare).

Setările din fabrică

De aici puteți reveni la setările din fabrică ale aparatului frigorific.

Sfat: Resetați setările aparatului frigorific la setările din fabrică atunci când eliminați aparatul frigorific, îl vindeți sau puneți în funcțiune un aparat frigorific folosit. Astfel este resetată și configurația rețelei, iar toate datele personale sunt șterse din aparatul frigorific. În plus, un proprietar anterior nu mai poate accesa datele de la aparatul frigorific.

Informații privind aparatul frigorific ℹ

Aici puteți accesa numărul de identificare a modelului și numărul de serie al aparatului dumneavoastră frigorific.

Păstrați la îndemână aceste date ale aparatului:

- pentru conectarea aparatului frigorific la rețeaua WLAN,
- pentru semnalarea unei defecțiuni la serviciul pentru clienți Miele (consultați capitolul „Serviciul de asistență pentru clienți“),
- pentru a solicita informații din baza de date EPREL (consultați capitolul „Serviciul de asistență pentru clienți“).

Indicatorul filtrelor cu cărbune activ (sistem AirClean)

Filtrarea aerului prin filtrul Active AirClean asigură că aerul rămâne fără praf și fără miros.

Indicatorul galben aprins al filtrelor cu cărbune activ de pe afișaj vă reamintește la fiecare 6 luni să regenerați filtrele cu cărbune activ.

Dacă filtrele cu cărbune activ au fost deja regenerate de 5 ori, simbolul se va aprinde în galben pe afișaj pentru a vă reaminti că trebuie să înlocuiți filtrele cu cărbune activ.

Aici puteți activa funcția de reamintire.

Mod de curățare

Funcția mod de curățare facilitează curățarea zonei de frigider.

Sistemul de iluminare din interior rămâne activat, chiar dacă frigiderul este dezactivat. Semnalele acustice și optice vor fi dezactivate.

Siguranță

Alarmă de temperatură în zona congelator

Aparatul este echipat cu o alarmă de temperatură, astfel încât temperatura din aparatul frigorific să nu crească neobservată.

Dacă se atinge un interval de temperatură prea cald, afișajul temperaturii din congelator stă aprins roșu.
Suplimentar se aude un semnal de avertizare până când starea de alarmă se încheie sau până când semnalul de alarmă este oprit .

Când un interval de temperatură este recunoscut ca fiind prea cald depinde de temperatura setată.

Semnalul acustic și cel optic se declanșează în următoarele situații:

- când porniți aparatul frigorific și temperatura din congelator diferă prea mult de la temperatura setată,
- când sortați sau scoateți alimente congelate și pătrunde prea mult aer cald din încăpere,
- când puneți la congelat cantități mari de alimente dintr-o dată,
- când puneți la congelat alimente proaspete, calde,
- când a avut loc o pană de curent,
- când aparatul este defect.

⚠ Pericol pentru sănătate din cauza consumului de alimente alterate.

Dacă temperatura a fost mai mare de -18 °C pentru o perioadă mai îndelungată, alimentele se pot dezgheța sau decongela. Acest lucru scurtează termenul de valabilitate al alimentelor.

Verificați dacă alimentele nu sunt dezghețate sau decongelate. În acest caz, consumați alimentele cât mai repede posibil sau preparați-le (prin fierbere sau prăjire) înainte de a le congela din nou.

Oprirea alarmei de temperatură înainte de expirarea timpului setat

Înainte de a dezactiva alarma de temperatură, cauza declanșării alarmei trebuie identificată și remediată.

Dacă doriți, puteți dezactiva anticipat alarma sonoră.

■ Atingeți simbolul ⚠.

Simbolul ⚠ se stinge și semnalul sonor de avertizare se dezactivează.

Afișajul temperaturii din zona de congelare clipește timp de aproximativ 1 minut pentru a afișa cea mai caldă temperatură măsurată până în prezent. Apoi apare temperatura curentă.

Alarma pentru ușă

Pentru a preveni pierderile de energie atunci când ușa aparatului este deschisă, aparatul frigorific este echipată cu o alarmă pentru ușă. Astfel, produsele refrigerate depozitate sunt protejate împotriva căldurii care pătrunde din exterior.

Dacă ușa aparatului rămâne deschisă pentru mai mult timp, ⚠ de pe afișajul de temperatură corespunzător se aprinde galben. De asemenea, este emis și un semnal sonor de avertizare.

Intervalul de timp pentru activarea alarmei pentru ușă poate fi personalizat în modul de setare ⚙. Semnalul sonor de avertizare poate fi, de asemenea, dezactivat.

Imediat ce închideți ușa, semnalul sonor de avertizare se dezactivează, iar ⚠ de pe afișaj se stinge.

Dezactivarea anticipată a alarmei pentru ușă

■ Atingeți simbolul ⚠.

Semnalul sonor de avertizare se dezactivează, simbolul ⚠ se stinge, iar sistemul interior de iluminare este aprins în permanență.

Dacă ușa aparatului nu este închisă, alarma pentru ușă se repetă după 1 minut.

Funcțiile aparatului

SuperCool&AirClean ❄

Dacă funcția SuperCool ❄ este pornită, **frigiderul** se răcește foarte repede la cea mai joasă valoare (în funcție de temperatura ambientală). Aparatul frigorific funcționează la cea mai mare putere de răcire posibilă, iar temperatura scade.

Selectați această funcție, dacă doriți să răciți rapid cantități mari de alimente proaspete sau băuturi pe care le introduceți în frigider.

Dacă doriți să răciți rapid cantități mari de alimente sau băuturi proaspăt depozitate, activați Funcția SuperCool&AirClean ❄ **imediat înainte de încărcare**.

Sfat: De asemenea, activați temporar funcția SuperCool&AirClean ❄ dacă depozitați în frigider alimente care emană un miros puternic. Performanța filtrelor cu cărbune activ poate fi sporită prin activarea funcției SuperCool&AirClean ❄; astfel, mirosurile neplăcute din frigider sunt reduse mai eficient.

Funcția SuperCool&AirClean ❄ se dezactivează automat după aproximativ 18 ore.

SuperFrost ❄

Dacă funcția SuperFrost ❄ este pornită, **congelatorul** se răcește foarte repede la cea mai joasă valoare (în funcție de temperatura ambientală). Aparatul frigorific funcționează la cea mai mare putere de răcire posibilă, iar temperatura scade. Selectați această funcție înainte de congelarea alimentelor proaspete. Astfel aveți siguranța că alimentele vor fi congelate rapid și în profunzime, iar valoarea nutritivă, vitaminele, aspectul și gustul se păstrează.

Funcția SuperFrost ❄ trebuie activată cu aproximativ **6 ore înainte ca alimentele care urmează să fie congelate să fie introduse** în congelator (consultați capitolul „Funcționare“, secțiunea „Activarea funcției SuperFrost ❄“). În cazul în care utilizați **capacitatea maximă de congelare**, funcția SuperFrost ❄ **trebuie activată cu 24 de ore înainte**.

Funcția SuperFrost ❄ se dezactivează automat după maximum 72 de ore. Durata până la oprirea funcției depinde de cantitatea de alimente proaspete introduse.

Organizarea spaţiului interior

Greutăţi maxime de încărcare

- Ușile din stânga și dreapta de sus ale aparatului: 12 kg
- Ușile din stânga și dreapta de jos ale aparatului: 1 kg
- Sertarul de sus și sertarul central ale congelatorului: 15 kg
- Sertarul inferior al congelatorului: 10 kg

Îndepărtarea și mutarea raftului pentru sticle al ușii interioare

Mutați rafturile interioare ale ușii/rafturile pentru sticle de pe ușa aparatului doar când sunt goale.

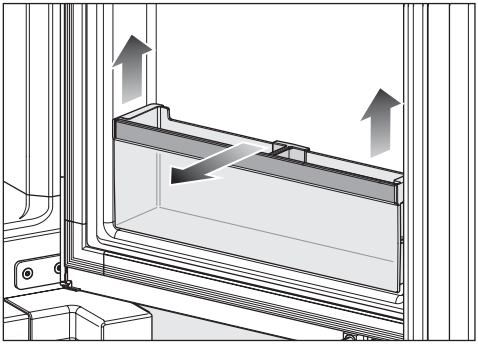

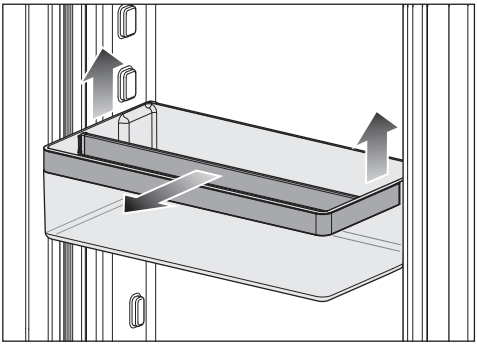

■ Împingeți în sus rafturile interioare ale ușii/rafturile pentru sticle și scoateți-le trăgându-le în față.

Reglarea suportului din raftul pentru sticle de pe interiorul ușii

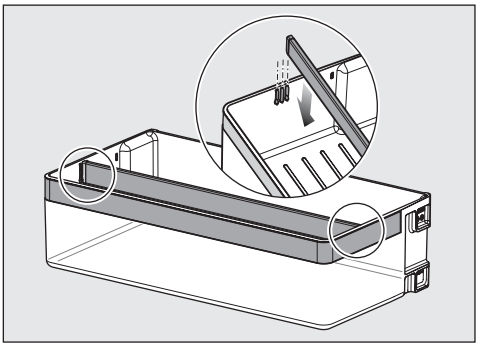

- Trageți în sus separatorul și reglați-l în poziția dorită.

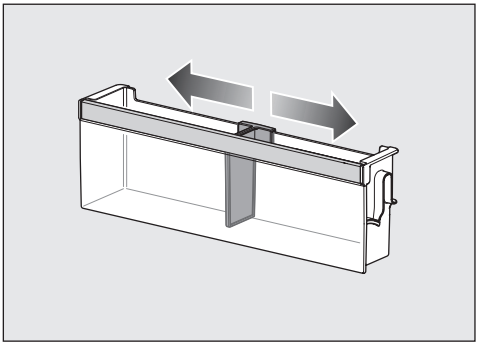

- Deplasați suportul la dreapta sau la stânga.

Scoaterea sau mutarea rafturilor

Elementele de fixare ale rafturilor pot zgâria peretele din spate al frigiderului dacă acestea sunt fixate în poziție înclinată. Asigurați-vă că rafturile sunt introduse orizontal și că elementele de fixare sunt montate complet.

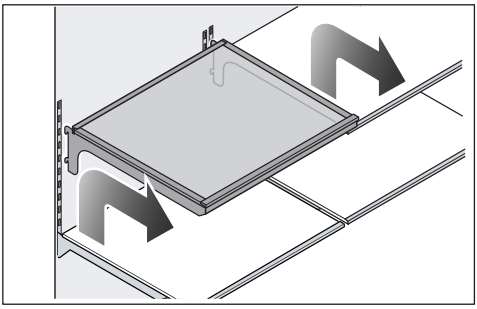

- Ridicați cu un nivel raftul, astfel încât partea din spate a acestuia și elementele de fixare să fie ridicate pe ambele părți deasupra ghidajului.
- Trageți în față raftul și scoateți-l.
- Scoateți raftul sau așezați-l în poziția dorită, reintroducând elementele de fixare în ghidaj.

Scoaterea sertarelor din frigider

- Trageți complet, sertarul, până la opritor.

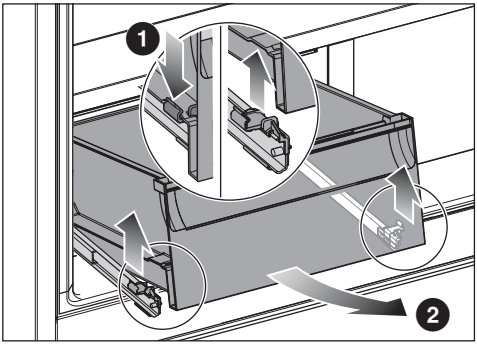

Sertarul este blocat în zona frontală prin elemente de blocare. Aceste elemente de blocare trebuie eliberate înainte de demontare.

- Apăsați ușor spre exterior, simultan, elementele de blocare din stânga și dreapta ❶.

Sertarul se desprinde de pe șinele telescopice.

- Ridicați sertarul din față la ❷ și scoateți-l trăgându-l în față.

Apoi împingeți la loc șinele telescopice. Astfel puteți evita avarierea lor.

Introducerea sertarelor în frigider

- Trageți complet șinele telescopice.

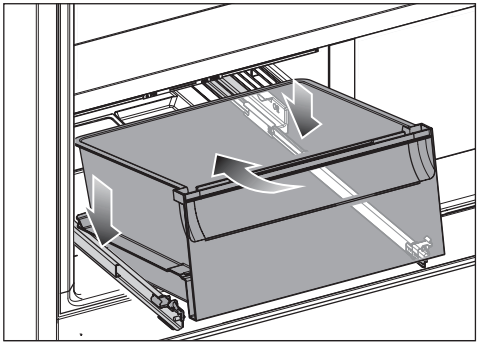

- Așezați sertarul în poziție înclinată, din partea din spate sus, pe șinele telescopice și coborâți-l spre față.

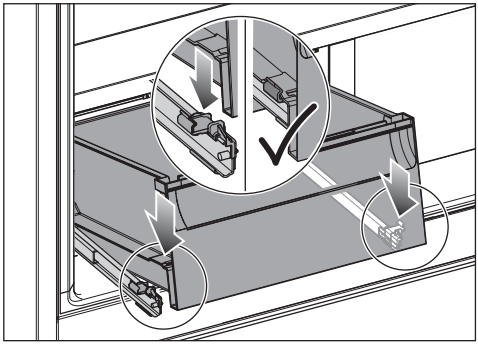

- Prindeți de jos câte o bară telescopică și împingeți-o în față până când se fixează sonor în poziție.
- Introduceți sertarul.

Scoaterea sertarului din congelator/ zona Freeze&Cool

Dacă ventilația este insuficientă, capacitatea de răcire este redusă, iar consumul de energie crește.

Nu scoateți sertarul de jos din aparatul frigorific.

Mențineți libere fantele de ventilație din peretele din spate.

Sfat: Dacă scoateți sertarul, raftul din sticlă de dedesubt poate fi utilizat ca suprafață de depozitare.

- Trageți complet, sertarul, până la opritor.
- Ridicați ușor sertarul din față și apoi trageți-l afară.

Introducerea sertarului în congelator/ zona Freeze&Cool

- Introduceți sertarul în aparatul frigorific, în poziție înclinată.
- Coborâți sertarul și împingeți-l în interior.

Îndepărtarea plăcii din sticlă

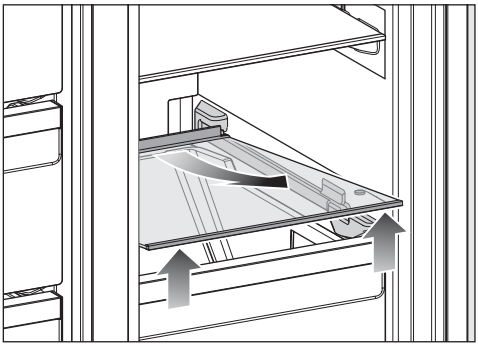

- Ridicați din față placa din sticlă.
- Trageți în față placa din sticlă.

Introducerea plăcii din sticlă

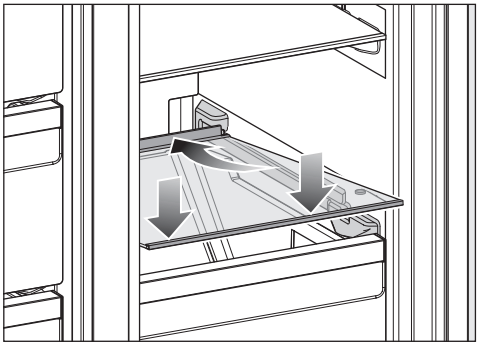

- Așezați înclinat placa din sticlă în spatele opritoarelor.
- Coborâți placa din sticlă.
- Împingeți în spate placa din sticlă.

Accesorii incluse

Tavă pentru cuburi de gheață

Ștecărul aparatului

Filtre cu cărbune activ (sistem Longlife AirClean)

Filtrele cu cărbune activ neutralizează mirosurile neplăcute din frigider și previne posibilul transfer de mirosuri între alimente.

Sfat: Dacă depozitați alimente cu miros puternic în frigider, este recomandat să selectați temporar funcția SuperCool&AirClean. Activitatea filtrelor cu cărbune activ poate fi intensificată prin activarea funcției SuperCool&AirClean; astfel, mirosurile neplăcute din frigider sunt reduse mai eficient.

Filtrele cu cărbune activ pot fi regenerate sustenabil în cuptor sau într-un aparat electrocasnic comparabil cu funcție

de cuptor, iar apoi pot fi utilizate din nou (pe afișaj apare un mesaj de solicitare a regenerării la aproximativ fiecare 6 luni).

Filtrele cu cărbune activ pot fi regenerate de aproximativ 5 ori; după aproximativ 3 ani filtrele cu cărbune activ trebuie înlocuite cu altele noi. Pe afișaj va apărea o înștiințare în această privință.

Filtrele cu cărbune activ uzate pot fi eliminate împreună cu deșeurile menajere.

Filtrele cu cărbune activ pot fi achiziționate de la serviciul de asistență pentru clienți Miele, de la distribuitorul local Miele sau de pe internet (consultați capitolul „Organizarea interiorului“, secțiunea „Accesorii disponibile pentru cumpărare“).

Accesorii opţionale

În funcție de modelul de aparat frigorific, sortimentul Miele include accesorii utile, precum și detergenți și agenți de îngrijire.

În magazinul online Miele Webshop, de la servicii pentru clienți Miele sau de la distribuitorul Miele, puteți obține produse special concepute pentru aparatul frigorific, ca de ex. produse pentru îngrijirea electrocasnicelor și accesorii.

Puteți accesa magazinul online Miele Webshop prin intermediul următorului cod QR:

Înainte de prima utilizare

- Înlăturați toate ambalajele și foliile de protecție.
- Îndepărtați toate materialele publicitare și autocolantele din interiorul combinei frigorifice.
- Curățați interiorul aparatului și accesoriile sale.

Conectați aparatul de răcire.

- Conectați aparatul de răcire la rețeaua electrică așa cum este descris în capitolul „Instalarea“, secțiunea „Conexiune electrică“.

Pe afișaj apare inițial Miele, apoi ⏻.

Introduceți filtrele cu cărbune activ (sistem AirClean) în frigider

⚠ Pericol de formare a mucegaiului.
Din motive de igienă, filtrele cu cărbune activ nu trebuie lăsate în frigider mai mult de 6 luni fără a fi regenerate sau înlocuite în acest interval de timp.
Așezați filtrele cu cărbune activ în frigider numai cu puțin timp înainte de punerea în funcțiune a aparatului frigorific.

Pentru a îmbunătăți calitatea filtrelor cu cărbune activ, regenerați filtrele cu cărbune activ înainte de a le introduce pentru prima dată în frigider.
Țineți cont de instrucțiunile din secțiunea „Regenerarea în cuptor a filtrelor cu cărbune activ (sistem AirClean)“ din capitolul „Curățarea și îngrijirea“.

Frigiderul din dotarea aparatului frigorific este dotat cu 2 filtre cu cărbune activ.

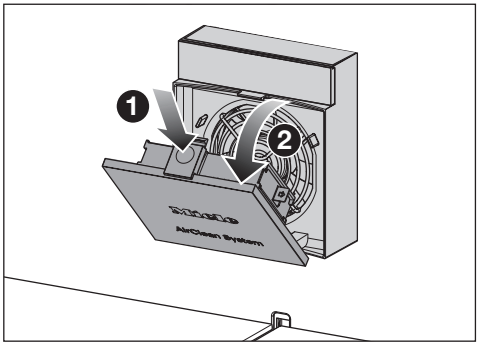

- Apăsați în crestătura de pe fila galbenă de deschidere ❶ de deasupra capacului ventilatorului și deschideți capacul ❷.

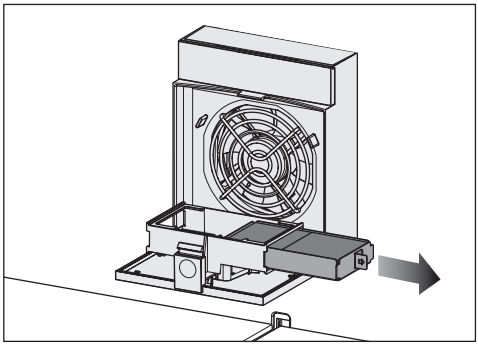

- Scoateți din locaș suportul pentru filtrele cu cărbune activ.
- Dacă doriți să **înlocuiți** filtrele cu cărbune activ: îndepărtați din suport filtrele cu cărbune activ uzate și eliminați-le ca deșeuri menajere.

Rețineți: nu eliminați niciodată suportul pentru filtre. Suportul pentru filtre este reutilizabil.

- Curățați suportul pentru filtre sub jet de apă, iar apoi uscați-l prin ștergerea cu o lavetă.

Filtrele conțin cărbune activ. Una dintre caracteristicile cărbunelui activ este că pătează puternic.

Înainte de utilizare, verificați dacă pe filtrele cu cărbune activ există deteriorări vizibile. Nu utilizați niciodată filtre cu cărbune activ care sunt deteriorate.

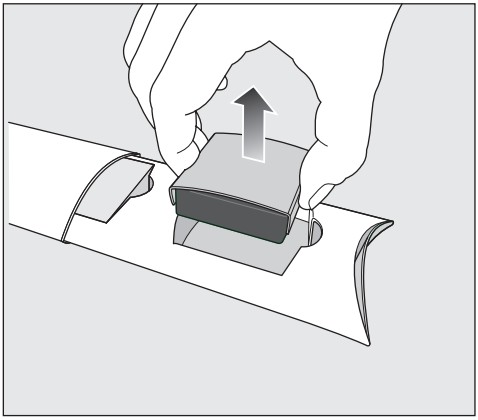

- Scoateți din ambalaj filtrele cu cărbune activ împreună cu protecția acestora.

⚠ Pericol de deteriorare din cauza manipulării incorecte.
Filtrele cu cărbune activ sunt fragile.
Atunci când manipulați filtrele cu cărbune activ, asigurați-vă că nu le scăpați pe jos.
Nu apăsați pe structura de fagure a filtrelor cu cărbune activ.

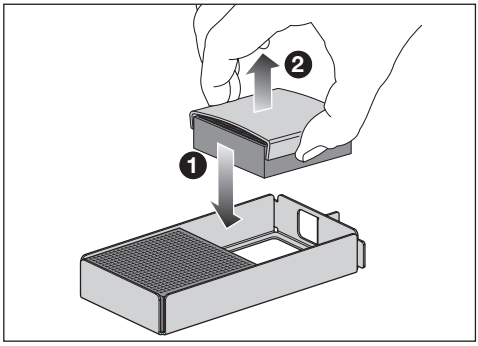

- Introduceți succesiv noile filtre cu cărbune activ ❶ în suport.
- Îndepărtați protecția filtrelor ❷.
- Așezați suportul pentru filtre cu filtrele cu cărbune activ fixate în acesta.
- Închideți capacul ventilatorului.
- După ce montați filtrele cu cărbune activ, spălați-vă pe mâini cu apă și săpun.

Filtrele cu cărbune activ trebuie regenerate sau înlocuite după 6 luni (consultați secțiunea „Regenerarea în cuptor a filtrelor cu cărbune activ (sistem AirClean)“ din capitolul „Curățarea și îngrijirea“).
Pe afișaj va apărea o înștiințare în această privință.

Sfat: Dacă în frigider depozitați alimente cu miros puternic, activați temporar funcția SuperCool&AirClean ❄. Performanța filtrelor cu cărbune activ poate fi sporită prin activarea funcției SuperCool&AirClean ❄; astfel, mirosurile neplăcute din frigider sunt reduse mai eficient.

Pornirea aparatului frigorific

- Deschideți ușa aparatului.
- Atingeți simbolul ⏻ de pe afișaj.

Aparatul frigorific începe să se răcească, iar sistemul de iluminare interioară intră în funcțiune.

Imediat ce temperatura setată este atinsă, simbolul 🌡⚠ se stinge, afișajul de temperatură a congelatorului se aprinde constant, iar semnalul sonor de avertizare se dezactivează.

- Dacă doriți să dezactivați semnalul sonor de avertizare, atingeți simbolul 🌡⚠.

Alarma sonoră se oprește.

Aparatul frigorific atinge treptat temperaturile presetate.

Lăsați aparatul să funcționeze câteva ore înainte de a pune alimente în el. Introduceți alimente în aparatul frigorific abia după ce temperatura prestabilită este atinsă.

Introduceți alimente în zona de congelare abia după ce temperatura este suficient de scăzută (min. -18 °C).

Conectarea la rețea

Aparatul frigorific este dotat cu un modul Wi-Fi integrat. Modulul Wi-Fi permite conectarea la rețeaua de domiciliu și utilizarea aplicației Miele pe un dispozitiv mobil.

După prima conectare a aparatului frigorific la rețeaua Wi-Fi, conexiunea va fi restabilită automat la fiecare repornire a aparatului frigorific.

Asigurați-vă că în locul de instalare al aparatului frigorific există o rețea Wi-Fi cu un semnal suficient de puternic.

Prin integrarea aparatului frigorific în rețeaua dumneavoastră Wi-Fi, consumul de energie crește, chiar dacă aparatul frigorific este oprit.

Din meniul de setări puteți dezactiva conexiunea la rețeaua Wi-Fi.

Caracteristici inteligente suplimentare disponibile prin intermediul aplicației Miele*

Prin intermediul aplicației Miele vă bucurați de acces la o varietate mare de opțiuni inteligente, precum:

- Obținerea informațiilor de stare
- Utilizarea funcțiilor suplimentare practice
- Instalarea actualizărilor de software oferite periodic de Miele pentru a vă menține aparatul frigorific la cel mai înalt nivel de funcționare.

Mai multe detalii despre caracteristicile suplimentare inteligente sunt disponibile pe site-ul web Miele, în Apple App Store® sau în Google Play Store™.

* Ofertă digitală suplimentară de la Miele & Cie. KG. Gama de funcții poate varia în funcție de model și țară. Trebuie să acceptați Termenele și condițiile generale și Politica de confidențialitate privind produsele și serviciile digitale Miele din aplicația Miele. Miele își rezervă dreptul de a modifica sau întrerupe în orice moment ofertele digitale.

Condiții preliminare pentru conectarea în rețea

Vă rugăm să țineți cont de următoarele condiții preliminare pentru conectarea în rețea:

1. La locul de instalare este disponibilă o rețea locală.
   Pregătiți parola WiFi.
2. Aplicația Miele este disponibilă pe un dispozitiv mobil.
3. Aveți un cont de utilizator în aplicația Miele.

Aplicația Miele

Aplicația Miele poate fi descărcată gratuit de pe Apple App Store® sau Google Play Store™.

Descărcați de pe App Store

ACUM PE Google Play

Efectuarea Scan & Connect

- Scanați codul QR.

Dacă ați instalat aplicația Miele și aveți un cont de utilizator, veți fi direcționat direct în rețea.

Dacă nu ați instalat încă aplicația Miele, veți fi direcționat către Apple App Store® sau Google Play Store™.

- Instalați aplicația Miele și configurați un cont de utilizator.
- Scanați din nou codul QR.

Aplicația Miele vă ghidează pe parcursul procesului de configurare.

Oprirea aparatului frigorific

Puteți opri complet aparatul frigorific doar în modul Setări ⚙.

- Atingeți simbolul ⚙.
- Glisați spre stânga sau spre dreapta pe afișaj, până când în centru apare simbolul ⏻.
- Atingeți simbolul ⏻.

Răcirea și sistemul de iluminare interioară sunt dezactivate.

Pe afișaj apare simbolul ⏻.

Vă rugăm să rețineți: atunci când combina frigorifică este oprită aceasta nu este și deconectată de la rețeaua electrică.

Dezactivarea separată a frigiderului, congelatorului sau zonei Freeze&Cool

- Atingeți afișajul de temperatură corespunzător zonei de temperatură pe care doriți s-o dezactivați.
- Glisați spre dreapta pe ecran până când simbolul ⏻ apare în centru.
- Atingeți simbolul ⏻.

Afișajul de temperatură pentru zona de temperatură selectată se stinge. Pe afișaj apare simbolul ⏻.

Zona de temperatură selectată este oprită.

Repornirea separată a frigiderului, congelatorului sau zonei Freeze&Cool

- Atingeți afișajul de temperatură corespunzător zonei de temperatură pe care doriți s-o activați.
- Atingeți simbolul ⏻.

Zona de temperatură dorită este repornită.

În cazul opririi aparatului pentru perioade mai lungi de timp

Dacă în timpul unei absențe îndelungate aparatul este oprit, dar nu este golit și curățat, iar ușile sunt lăsate închise, există riscul acumulării de mucegai și mirosuri neplăcute în interiorul aparatului.

Curățați neapărat aparatul frigorific.

Dacă aparatul frigorific urmează să nu fie utilizat pentru o perioadă mai lungă de timp, țineți cont de următoarele:

- Goliți complet aparatul frigorific.
- Opriți aparatul frigorific.
- Scoateți ștecărul din priză sau decuplați siguranța instalației electrice din locuință.
- Curățați aparatul.
- Lăsați aparatul frigorific deschis, pentru a asigura o aerisire suficientă a acestuia și pentru a preveni dezvoltarea mirosurilor neplăcute.

În cazul în care dezactivați separat o singură zonă pentru o perioadă mai lungă de timp, este necesar să țineți cont inclusiv de ultima observație.

Afișaj temperatură

În timpul funcționării obișnuite afișajul de temperatură de pe ecran indică **temperatura medie efectivă din zona aparat frigorific** și **temperatura maximă din zona aparat frigorific**, existente în momentul respectiv în aparat.

În funcție de temperatura ambientală și de setare, poate dura câteva ore până când sunt atinse și afișate permanent temperaturile dorite.

Temperatura din aparat va **crește**, în principiu:

- cu cât se deschide mai des ușa și cu cât este ținută deschisă mai mult timp.
- cu cât sunt depozitate mai multe alimente.
- cu cât sunt mai calde alimentele introduse în aparat.
- cu atât este mai ridicată temperatura ambientală din aparatul frigorific. Aparatul frigorific este proiectat pentru o anumită clasă climatică (interval de temperatură ambientală) și nu trebuie utilizat în afara limitelor acesteia.

Valori de setare posibile pentru temperatură în frigider

În frigider recomandăm o temperatură de răcire de **4 °C**.

La o temperatură de 4 °C sau mai scăzută, precum și în condiții de manipulare igienică a alimentelor, se întârzie înmulțirea bacteriilor, de exemplu, a salmonelelor și listeriilor. Salmonelele și listeriile pot duce la intoxicații alimentare grave.

Temperatura din frigider poate fi setată de la **3 °C la 9 °C**.

Valori de setare posibile pentru temperatura din congelator

⚠ Pericol pentru sănătate din cauza consumului de alimente alterate.

Pentru a congela alimente proaspete este necesară o temperatură de **-18 °C**. Vă rugăm să rețineți că termenul de valabilitate al alimentelor este scurtat la o temperatură mai ridicată.

Setați o temperatură minimă de **-18 °C** pentru congelarea și depozitarea pe termen lung a alimentelor.

Sfat: La o temperatură constantă de -18 °C în congelator și o igienă corespunzătoare, se poate utiliza durata maximă de păstrare a alimentelor și se evită risipa alimentară.

Temperatura din congelator poate fi setată la valori cuprinse între **-15 °C și -24 °C**.

Valori de setare posibile pentru temperatura din zona Freeze&Cool

⚠ Pericol pentru sănătate din cauza consumului de alimente alterate.
Pentru a congela alimente proaspete este necesară o temperatură de **-18 °C**. Vă rugăm să rețineți că termenul de valabilitate al alimentelor este scurtat la o temperatură mai ridicată.

Setați o temperatură minimă de **-18 °C** pentru congelarea și depozitarea pe termen lung a alimentelor.

Sfat: La o temperatură de congelare constantă de -18 °C și o igienă corespunzătoare, se poate utiliza durata maximă de păstrare a alimentelor și se evită risipa alimentară.

Temperatura din zona Freeze&Cool poate fi setată între **-18 °C și +5 °C**.

Setarea temperaturilor în zonele reci

- Atingeți afișajul temperaturii pentru frigider, pentru a seta temperatura dorită.
- Glisați spre stânga sau spre dreapta pe ecran până când temperatura dorită se afișează pe mijloc.
- Pentru a confirma, atingeți temperatura dorită de pe afișaj.

Afișajul de temperatură trece din nou la afișarea valorii reale a temperaturii de răcire și a temperaturii de congelare înregistrate momentan în aparatul frigorific.

Activarea funcției SuperCool&AirClean ❄

Funcția SuperCool&AirClean ❄ trebuie activată **înainte de a introduce** în aparat cantități mari de alimente sau băuturi.

Dacă funcția este activată, se pot accentua zgomotele produse de dispozitiv.

- Atingeți simbolul SuperCool&AirClean ❄ de pe afișajul temperaturii pentru frigider.

Simbolul ❄ se aprinde portocaliu.

- Pentru a părăsi setările, apăsați scurt pe afișajul de temperatură.

Dezactivarea funcției SuperCool&AirClean ❄

Funcția SuperCool ❄ se dezactivează automat după aproximativ 18 ore. Aparatul frigorific funcționează din nou la puterea normală de răcire.

Sfat: Pentru a economisi energie, puteți dezactiva anticipat funcția.

- Atingeți simbolul SuperCool&AirClean ❄ de pe afișajul temperaturii pentru frigider.

Simbolul ❄ nu mai este aprins portocaliu.

- Pentru a părăsi setările, apăsați scurt pe afișajul de temperatură.

Activarea funcției SuperFrost ❄

Când congelați cantități mici de alimente în congelator, funcția SuperFrost ❄ trebuie activată cu aproximativ **6 ore înainte de introducerea** alimentelor. În cazul în care utilizați **capacitatea maximă de congelare**, funcția SuperFrost ❄ **trebuie activată cu 24 de ore înainte**.

Nu este necesară dezactivarea funcției SuperFrost,

- dacă puneți în congelator alimente deja congelate,
- dacă puneți la congelat cel mult 2 kg de alimente pe zi.

■ Atingeți simbolul SuperFrost ❄ de pe afișajul de temperatură pentru congelator.

Simbolul ❄ se aprinde portocaliu.

■ Pentru a părăsi setările, apăsați scurt pe afișajul de temperatură.

Dezactivarea funcției SuperFrost ❄

Funcția SuperFrost ❄ se dezactivează automat după maximum 72 de ore.

Sfat: Pentru a economisi energie, puteți dezactiva anticipat funcția.

■ Atingeți simbolul SuperFrost ❄ de pe afișajul de temperatură pentru congelator.

Simbolul ❄ nu mai este aprins portocaliu.

■ Pentru a părăsi setările, apăsați scurt pe afișajul de temperatură.

Păstrarea alimentelor în aparatul frigorific

Diverse zone de păstrare

Datorită circulației naturale a aerului din aparat, în interiorul acestuia se formează diferite zone de temperatură.

Aerul rece și greu coboară către partea de jos a aparatului frigorific. Utilizați eficient diversele zone când depozitați alimente în aparat.

Acesta este un aparat frigorific cu distribuire automată a temperaturii (DynaCool). Aparatul frigorific pornește automat ventilatorul imediat ce răcirea frigiderului se activează. Astfel, aerul rece este distribuit uniform în frigider, iar diferențele de temperatură între zonele de răcire sunt mai puțin pronunțate. Prin urmare, toate alimentele depozitate sunt răcite aproape la aceeași temperatură.

Cea mai caldă zonă

Cea mai caldă zonă este în partea din față-sus a aparatului și pe ușă. Folosiți-o de exemplu pentru păstrarea untului, astfel încât să rămână tartinabil, și a caşcavalului, astfel încât să îşi păstreze aroma.

Cea mai rece zonă

Cea mai rece zonă a aparatului frigorific este chiar deasupra sertarului DailyFresh și la peretele posterior.

La o temperatură de 4 °C sau mai scăzută, precum și în condiții de manipulare igienică a alimentelor, se întârzie înmulțirea bacteriilor, de exemplu, a salmonelelor și listeriilor. Salmonelele și listeriile pot duce la intoxicații alimentare grave.

Prin urmare, folosiţi aceste zone pentru toate alimentele sensibile şi uşor perisabile, ca de ex.:

- peşte, carne roşie, carne de pasăre
- mezeluri, produse semipreparate
- ouă sau mâncăruri/produse de patiserie care conţin smântână/frişcă
- aluat proaspăt, aluat pentru prăjituri, pizza, quiche
- brânză din lapte nefiert şi alte produse din lapte nefiert
- humus, creme tartinabile de legume, înlocuitori de cremă de brânză vegetală
- legume preambalate
- în general toate alimentele proaspete (a căror dată de expirare este valabilă doar dacă se menţine o temperatură de cel puţin 4 °C)

Păstraţi alimentele ambalate sau neambalate?

Păstraţi alimentele în frigider ambalate sau bine acoperite (în ceea ce priveşte zona DailyFresh, există excepţii). Astfel alimentele nu vor căpăta mirosuri străine, nu se vor usca şi veţi evita transmiterea eventualilor germeni existenţi. Aveţi în vedere acest lucru în special la păstrarea alimentelor de origine animală. Aveţi grijă în special ca alimentele precum carnea crudă şi peştele să nu intre în contact cu alte alimente.

Dacă temperatura este setată corect, iar igiena este corespunzătoare, durata de păstrare a alimentelor se poate prelungi considerabil. Se evită risipa de alimente.

Alimente bogate în proteine

Reţineţi că alimentele bogate în proteine se alterează mai repede decât altele. De exemplu, crustaceele se alterează mai rapid decât peştele, iar peştele se alterează mai rapid decât carnea roşie.

Depozitarea alimentelor în sertarul DailyFresh

Sertar DailyFresh

În sertarul DailyFresh sunt condiții optime de depozitare pentru legume și fructe.

În sertarul DailyFresh umiditatea aerului poate fi reglată în așa fel încât să corespundă, cu aproximație, alimentelor depozitate. O umiditate ridicată a aerului face ca alimentele să își păstreze propria umiditate și să nu se usuce prea rapid. Temperatura corespunde, cu aproximație, temperaturii din aparatul frigorific convențional.

Rețineți că o stare inițială bună a alimentelor este esențială pentru obținerea unui rezultat de depozitare optim.

Modificarea umidității aerului în compartimentul DailyFresh-pentru fructe și legume

Gradul de umiditate a aerului depinde în principiu de tipul și de cantitatea de alimente depozitate, atunci când depozitați alimentele neambalate.
În cazul în care încărcătura este mică, umiditatea aerului poate fi prea redusă.

Sfat: Dacă nu depozitați multe alimente, puneți-le în ambalaje etanșe.

Selectarea umidității nemajorate a aerului 💧

În setările din fabricație, umiditatea crește și capacul compartimentului este împins înapoi💧💧💧.

Modificați setările din fabricație numai dacă umiditatea din sertarul DailyFresh este prea mare:

- Deschideți sertarul DailyFresh.

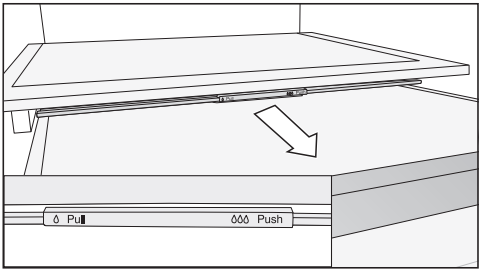

- Trageți capacul compartimentului în față până întâmpinați rezistență.

Capacul compartimentului este deschis și umiditatea aerului se reduce 💧.

Selectarea umidității crescute a aerului 💧💧💧

- Deschideți sertarul DailyFresh.

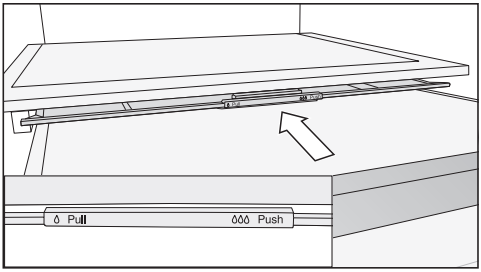

- Împingeți capacul compartimentului până întâmpinați rezistență.

Capacul compartimentului este închis și umiditatea rămâne în compartiment 💧💧💧.

Depozitarea alimentelor în zona Freeze&Cool

Selectarea setărilor corecte

Păstrați întotdeauna alimentele **ambalate** în zona Freeze&Cool.

- Îndepărtați orice aliment care nu este potrivit pentru setarea de temperatură selectată.
- Selectați setarea de temperatură dorită.

Așteptați un anumit timp după schimbarea temperaturii pentru ca zona Freeze&Cool să ajungă la temperatura corectă.

- Așezați alimentele în sertar atunci când temperatura alimentelor nu este nici prea caldă, nici prea rece.

Recomandări de depozitare pentru zona Freeze&Cool

-14 °C până la -18 °C

Îndepărtați toate alimentele care **nu** urmează să fie congelate.

În acest interval de setare, zona devine o zonă de îngheț.

Dacă funcția SuperFrost ❄ a fost selectată în zona de congelare, aceasta este transferată în zona Freeze&Cool.

Asigurați-vă că timpul de depozitare a alimentelor murate nu este depășit.

-5 °C

Utilizați această setare, de exemplu, pentru a pregăti înghețată pentru consum. Această temperatură este potrivită și pentru congelarea ușoară a alimentelor. Acest lucru facilitează tăierea ulterioară a peștelui și a cărnii pentru sushi sau carpaccio.

Îndepărtați toate alimentele congelate. Cu excepția cazului în care alimentele urmează să fie decongelate pentru consum sau prelucrare ulterioară.

Atenție: Îndepărtați toate alimentele care **nu** sunt adecvate pentru depozitarea la o temperatură de -5 °C.

Atenție: Această temperatură **nu** este potrivită pentru înghețarea sau depozitarea pe termen lung a alimentelor.

Atenție: Consumați alimentele după aceea. **Nu** recongelați alimentele.

-2 °C până la 0 °C

Utilizați această setare, de exemplu, pentru a depozita alimente perisabile precum pește, scoici și crustacee.

Îndepărtați în prealabil toate alimentele congelate. Cu excepția cazului în care alimentele urmează să fie decongelate.

0 °C până la 3 °C

Utilizați această setare, de exemplu, pentru a depozita alimente perisabile precum carne, cârnați, produse lactate, ouă sau smântână.

Îndepărtați toate alimentele congelate. Cu excepția cazului în care alimentele urmează să fie decongelate.

4 °C

Această setare transformă zona într-o zonă de frigider.

Congelarea și depozitarea alimentelor proaspete

Înainte de așezarea alimentelor

Congelați doar alimente proaspete care sunt în stare bună.

- Când congelați mai mult de 2 kg de alimente proaspete, activați funcția SuperFrost ❄ cu 6 ore înainte de a introduce alimentele în congelator.
- Când congelați o cantitate mai mare de alimente, activați funcția SuperFrost ❄ cu 24 ore înainte de a introduce alimentele în congelator.

Aceasta contribuie și la prevenirea decongelării alimentelor care se află deja depozitate în congelator.

Introducerea alimentelor în scopul congelării

⚠ Pericol de deteriorare din cauza încărcăturii prea mari.

O încărcătură prea mare poate deteriora sertarele congelatorului.

Țineți cont de cantitatea maximă de încărcare:
sertarul de sus și sertarul central al congelatorului = 15 kg
sertarul de jos al congelatorului = 10 kg

Când congelați alimente, asigurați-vă că alimentele deja congelate nu vin în contact cu alimentele proaspete puse la congelat, pentru a evita dezgheța rea celor congelate.

- Pentru a preveni lipirea alimentelor prin înghețare, asigurați-vă că ambalajele sunt uscate.

– cantitate mică de alimente congelate

Congelați alimentele în sertarul de sus al congelatorului.

- Dacă este posibil, așezați alimentele congelate în capătul sertarului congelatorului, lângă peretele din spate, astfel încât alimentele congelate să înghețe în profunzime cât mai rapid posibil.

– introduceți cantitatea maximă de alimente congelate (consultați plăcuța de date)

Distribuiți alimentele în sertarele din partea de sus a congelatorului. În sertarul cel mai de jos depozitați numai alimente care sunt deja congelate.

- Așezați alimentele congelate în capătul sertarului congelatorului, lângă peretele din spate, astfel încât alimentele congelate să înghețe în profunzime cât mai rapid posibil.

După congelare, rețineți

- Opriți prematur funcția SuperFrost ❄ imediat ce alimentele sunt suficient de reci.

Răcirea rapidă a băuturilor

Pentru a răci rapid băuturile din frigider, activați funcția SuperCool&AirClean ❄.

Pentru a răci cantități mai mari de băuturi sau sticle suplimentare în zona de congelare, selectați funcția mod Party din modul Setări ⚙.

Sticlele introduse în congelator în vederea răcirii rapide trebuie scoase **cel târziu după o oră**. În caz contrar, sticlele ar putea plesni.

	Modul Setări
	Activarea sau dezactivarea modului Party.
	Activarea sau dezactivarea regimului Holiday.
/	Activarea funcției de blocare, dezactivarea perntru scurtă durată sau oprirea completă a acesteia.
	Oprirea combinei frigorifice.
	Activarea sau dezactivarea modului Sabat.
	Recuperarea versiunii modului Sabat.
	Modificarea timpului până când alarma pentru ușă pornește.
	Conectarea la rețea
	APP / WPS Efectuați prima conectare la rețea.
	/ Activarea sau dezactivarea conexiunii WiFi.
	Resetarea configurării rețelei.
/	Activarea sau dezactivarea tonului butoanelor.
/	Schimbarea volumului alarmelor sonore și de avertizare sau oprirea completă a alarmelor sonore și de avertizare.
	Modificarea luminozității afișajului.
°C / °F	Modificarea unității de temperatură.
	Dezactivarea funcției Regim demo (vizibilă doar dacă este activată).
	Revenirea la setările din fabrică.
	Accesarea informațiilor despre aparatul dvs. frigorific.
	Activarea afișajului sistemului AirClean.
	Activarea sau dezactivarea modului de curățare.

Atunci când vă aflați în modul Setări ⚙, alarma pentru ușă și alte mesaje de avertizare sunt dezactivate automat.

Activarea modului Party 🍸

Modul Party 🍸 trebuie activat cu aproximativ 4 ore înainte ca alimentele să fie introduse în aparat.

- Atingeți simbolul ⚙.
- Glisați spre stânga sau spre dreapta pe afișaj, până când în centru apare simbolul 🍸.
- Atingeți simbolul 🍸.

Atunci când modul Party este activ, simbolul 🍸 se aprinde portocaliu.

- Pentru a părăsi setările, atingeți simbolul ↩.

Dacă modul Party 🍸 este activ, se activează automat:

- funcția SuperFrost ❄
- funcția SuperCool ❄

Dezactivarea modului Party 🍸

Funcția modului Party 🍸 se oprește automat după aproximativ 24 de ore.

Pentru a economisi energie, puteți dezactiva modul Party imediat ce mâncarea este suficient de rece sau au fost produse suficiente cuburi de gheață.

- Atingeți simbolul ⚙.
- Glisați spre stânga sau spre dreapta pe afișaj, până când în centru apare simbolul 🍸.
- Atingeți simbolul 🍸.

Când modul Party este inactiv, simbolul 🍸 se aprinde alb.

- Pentru a părăsi setările, atingeți simbolul ↩.

Activarea modului Vacanță ☼

- Atingeți simbolul ⚙.
- Glisați spre stânga sau spre dreapta pe afișaj, până când în centru apare simbolul ☼.
- Atingeți simbolul ☼.

Când modul Vacanță este activ, simbolul ☼ se aprinde portocaliu.

- Pentru a părăsi setările, atingeți simbolul ↩.

⚠ Pericol pentru sănătate din cauza consumului de alimente alterate.

În cazul în care temperatura din frigider depășește 4 °C pentru un timp mai îndelungat, valabilitatea și calitatea alimentelor pot fi afectate.

Funcția Mod Vacanță trebuie pornită doar pentru o durată de timp limitată.

În acest interval de timp nu depozitați alimente sensibile și ușor perisabile precum fructele, legumele, peștele, carnea și produsele lactate.

După ce ați oprit funcția, curățați frigiderul și efectuați regenerarea filtrelor cu cărbune activ.

Dezactivarea modului Holiday ☼

- Atingeți simbolul ⚙.
- Glisați spre stânga sau spre dreapta pe ecran până când simbolul ☼ apare în centru.
- Atingeți simbolul ☼.

Când modul Holiday este dezactivat, simbolul ☼ se aprinde în alb.

- Pentru a părăsi setările, atingeți simbolul ↩.

Activarea funcţiei de blocare 🔒/🔓

- Atingeţi simbolul ⚙.
- Glisaţi spre stânga sau spre dreapta pe ecran până când simbolul 🔓 apare în centru.
- Atingeţi simbolul 🔓.

Dacă funcţia de blocare este activată, simbolul 🔒 se aprinde în portocaliu.

- Pentru a părăsi setările, atingeţi simbolul ↩.
- Închideţi uşa aparatului. Abia atunci este activată funcţia de blocare 🔒.

Dezactivarea pentru scurt timp a funcţiei de blocare 🔒/🔓

- Atingeţi afişajul temperaturii corespunzător zonei de temperatură pe care doriţi să o reglaţi.
- Atingeţi simbolul 🔒 timp de aproximativ 6 secunde.

Afişajul intră în modul de reglare a temperaturii.

- Acum efectuaţi setările dorite.

Prin închiderea uşii combinei frigorifice, funcţia de blocare 🔒 se activează din nou.

Dezactivarea completă a funcţiei de blocare 🔒/🔓

- Atingeţi simbolul ⚙.
- Atingeţi simbolul 🔒 timp de aproximativ 6 secunde.
- Glisaţi spre stânga sau spre dreapta pe ecran până când simbolul 🔒 apare în centru.
- Atingeţi simbolul 🔒.

Dacă funcţia de blocare este oprită, simbolul 🔓 se aprinde în alb.

- Pentru a părăsi setările, atingeţi simbolul ↩.

Activarea modului Sabat

În timp ce modul Sabat este în funcţiune nu aveţi posibilitatea de a efectua setări la combina frigorifică.

- Atingeţi simbolul ⚙.
- Glisaţi spre stânga sau spre dreapta pe afişaj, până când în centru apare simbolul .
- Atingeţi simbolul .

Simbolul se aprinde portocaliu.

- Pentru a părăsi setările, atingeţi simbolul ↩.

Modul Sabat activat apare pe afişaj timp de aproximativ 3 secunde.

Apoi afişajul se stinge.

Asiguraţi-vă ca uşa aparatului este bine închisă, deoarece avertizările optice şi acustice sunt dezactivate.

⚠ Pericol pentru sănătate din cauza consumului de alimente alterate.

Deoarece în timpul regimului Sabat nu este afişată o eventuală pană de curent, alimentele congelate se pot dezgheţa sau decongela. Termenul de valabilitate al alimentelor se scurtează.

Verificaţi calitatea alimentelor.

Verificaţi dacă alimentele nu sunt dezgheţate sau decongelate. În acest caz, consumaţi alimentele cât mai repede posibil sau preparaţi-le (prin fierbere sau prăjire) înainte de a le congela din nou.

Dezactivarea modului Sabat

Funcția mod Sabat se dezactivează automat după aproximativ 80 de ore.

Aveți posibilitatea de a dezactiva modul Sabat și mai devreme.

- Atingeți scurt afișajul negru.

Apare simbolul .

- Atingeți simbolul .

Simbolul se aprinde în portocaliu.

- Atingeți din nou scurt simbolul .

Când modul Sabat este dezactivat, simbolul luminează alb.

- Pentru a ieși din setări, apăsați pe .

Modificarea timpului până când alarma pentru ușă se activează

- Atingeți simbolul .
- Glisați spre stânga sau spre dreapta pe ecran până când simbolul apare în centru.
- Atingeți simbolul .
- Glisați spre stânga sau spre dreapta pe ecran până la perioada dorită cu valori cuprinse între 30 de secunde și 3 minute: 30 de secunde se afișează pe mijloc.
- Pentru a confirma, atingeți scurt setarea dorită pe afișaj.
- Pentru a părăsi setările, atingeți simbolul .

Efectuarea primei conectări la rețea

- Atingeți simbolul .
- Glisați spre stânga sau spre dreapta pe afișaj, până când în centru apare simbolul .
- Atingeți simbolul .
- Atingeți metoda de conectare dorită (aplicație sau WPS).

După realizarea cu succes a conexiunii, pe afișaj apare simbolul .

În cazul în care conexiunea nu a putut fi efectuată, apare simbolul .

- Reporniți procesul.
- Pentru a părăsi setările, atingeți simbolul .

Dezactivarea conexiunii Wi-Fi

- Atingeți simbolul ⚙.
- Glisați spre stânga sau spre dreapta pe ecran până când simbolul ⓐ apare în centru.
- Atingeți simbolul ⓐ.
- Pentru a dezactiva conexiunea Wi-Fi, apăsați scurt pe simbolul ᯤ.

Apare simbolul ᯤ.

- Pentru a părăsi setările, atingeți simbolul ⮌.

Activarea conexiunii Wi-Fi

- Atingeți simbolul ⚙.
- Glisați spre stânga sau spre dreapta pe ecran până când simbolul ⓐ apare în centru.
- Atingeți simbolul ⓐ.
- Pentru a activa conexiunea Wi-Fi, apăsați pe simbolul ᯤ.

Apare simbolul ᯤ.

- Pentru a părăsi setările, atingeți simbolul ⮌.

Atunci când conexiunea Wi-Fi este activă, pe afișaj se aprinde simbolul ᯤ.

Resetarea configurării rețelei

- Atingeți simbolul ⚙.
- Glisați spre stânga sau spre dreapta pe afișaj, până când în centru apare simbolul ⓐ.
- Atingeți simbolul ⓐ.
- Glisați spre dreapta pe ecran până când simbolul ⟲ apare în centru.
- Atingeți simbolul ⟲.
- Atingeți simbolul ✓.
- Pentru a părăsi setările, atingeți simbolul ⮌.

Toate setările efectuate și toate datele introduse sunt resetate.

Conexiunea WLAN a fost dezactivată, iar simbolul ᯤ de pe afișajul de pornire se stinge.

Resetați configurarea rețelei atunci când eliminați ca deșeu sau vindeți aparatul frigorific sau când puneți în funcțiune un aparat frigorific la mâna a doua. Toate datele personale vor fi șterse din aparatul frigorific. În plus, un proprietar anterior nu mai poate accesa datele din aparatul frigorific.

Dezactivarea tonului tastelor

- Atingeți simbolul ⚙.
- Glisați spre stânga sau spre dreapta pe ecran până când simbolul apare în centru.
- Atingeți simbolul .

Când tonul tastelor este dezactivat, simbolul se aprinde în alb.

- Pentru a părăsi setările, atingeți simbolul ↩.

Activarea tonului tastelor

- Atingeți simbolul ⚙.
- Glisați spre stânga sau spre dreapta pe afișaj, până când în centru apare simbolul .
- Atingeți simbolul .

Când tonul tastelor este activ, simbolul se aprinde portocaliu.

- Pentru a părăsi setările, atingeți simbolul ↩.

Modificarea volumului semnalelor de avertizare și alarmelor sonore /

- Atingeți simbolul ⚙.
- Glisați spre stânga sau spre dreapta pe ecran până când simbolul apare în centru.
- Atingeți simbolul .
- Selectați volumul sonor dorit glisând spre stânga sau spre dreapta pe bara cu segmente (treptele 1–7).
- Dacă doriți să dezactivați complet semnalele de avertizare și alarmele sonore, glisați spre stânga până când bara cu segmente se stinge complet.
- Confirmați setarea dorită atingând bara cu segmente.

Dacă semnalele de avertizare și alarmele sonore sunt dezactivate, simbolul se aprinde în alb.

Dacă semnalele de avertizare și alarmele sonore sunt activate, simbolul se aprinde în portocaliu.

- Pentru a părăsi setările, atingeți simbolul ↩.

Modificați luminozitatea afișajului

- Atingeți simbolul ⚙.
- Glisați spre stânga sau spre dreapta pe ecran până când simbolul apare în centru.
- Atingeți simbolul .
- Selectați nivelul de luminozitate dorit glisând spre stânga sau spre dreapta pe bara cu segmente (treptele 1–7).
- Confirmați setarea dorită atingând bara cu segmente.
- Pentru a părăsi setările, atingeți simbolul ↩.

Modificarea unității de temperatură °C/°F

- Atingeți simbolul ⚙.
- Glisați spre stânga sau spre dreapta până când °C sau °F se afișează în centru.
- Atingeți °C sau °F pentru a schimba unitatea de măsură a temperaturii.

Apare°C sau °F.

- Pentru a părăsi setările, atingeți simbolul ↩.

Dezactivarea modului demonstrativ

- Atingeți simbolul ⏻.
- Atingeți simbolul ⚙.
- Glisați spre stânga sau spre dreapta pe ecran până când simbolul apare în centru.
- Atingeți simbolul .

După ce modul demonstrativ a fost dezactivat, aparatul frigorific se oprește și trebuie repornit.

Revenirea la setările din fabrică

- Atingeți simbolul ⚙.
- Glisați spre stânga sau spre dreapta pe ecran până când simbolul apare în centru.
- Atingeți simbolul .

Apare simbolul .

- Atingeți simbolul ✓.

Aparatul frigorific se oprește și trebuie repornit.

Activarea indicatorului pentru filtrul Active AirClean

- Atingeți simbolul ⚙.
- Glisați spre stânga sau spre dreapta pe afișaj, până când în centru apare simbolul .
- Atingeți simbolul .

Când indicatorul filtrului Active AirClean este activ, simbolul se aprinde portocaliu.

- Pentru a părăsi setările, atingeți simbolul ↩.

Pornirea modului de curățare

- Atingeți simbolul ⚙.
- Glisați spre stânga sau spre dreapta pe afișaj, până când în centru apare simbolul .
- Atingeți simbolul .

Atunci când modul de curățare este activ, simbolul se aprinde portocaliu.

- Pentru a părăsi setările, atingeți simbolul ↩.

Dezactivarea modului de curățare

- Atingeți simbolul ⚙.
- Glisați spre stânga sau spre dreapta pe afișaj, până când în centru apare simbolul .
- Atingeți simbolul .

Când modul de curățare este oprit, simbolul se aprinde alb.

- Pentru a părăsi setările, atingeți simbolul ↩.

Îndepărtarea etichetei cu date tehnice din interiorul aparatului frigorific nu este permisă. Aceasta este necesară în caz de defecțiune.

Aveți grijă să nu pătrundă apă la componentele electronice sau la sistemul de iluminat.

⚠ Pericol de deteriorare din cauza pătrunderii umidității.
Aburul degajat de un aparat de curățat cu aburi poate deteriora materialele plastice și componentele electrice.
Nu utilizați un aparat de curățat cu aburi pentru a curăța aparatul frigorific.

Dezgheţarea

Frigiderul și sertarul DailyFresh se dezgheață automat.

Aparatul frigorific este dotat cu un sistem „NoFrost“, care dezgheață automat congelatorul.

Indicații privind agenții de curățare

În interiorul aparatului utilizați doar agenți de curățare și întreținere care nu afectează alimentele.

Pentru a preveni deteriorarea suprafețelor aparatului dumneavoastră, în timpul curățării, **nu** folosiți

- agenți de curățare care conțin sodă, amoniac, acizi sau cloruri
- agenți de curățare cu compuși anticalcar
- agenți de curățare abrazivi (de ex. pulbere sau lichid abraziv de curățare și pietre abrazive)
- agenți de curățare pe bază de solvenți
- agenți de curățare pentru inox
- detergenți pentru mașini de spălat vase
- spray-uri pentru cuptoare
- detergenți pentru curățat sticla
- perii și bureți duri și abrazivi (de ex. bureți pentru curățarea oalelor)
- radiere speciale de îndepărtat mizeria
- răzuitoare metalice ascuțite

Recomandăm pentru curățare un burete curat, apă călduță și puțin detergent de vase pentru spălare manuală.

Pregătirea combinei frigorifice în vederea curățării

Curățarea exclusiv a frigiderului:

Utilizați modul de curățare ✋.

- Scoateți alimentele din frigider și depozitați-le într-un loc cu o temperatură scăzută.
- Dacă este necesar, scoateți toate piesele detașabile pentru a le curăța.

Curățarea zonei de congelare/întregii combine frigorifice:

- Opriți combina frigorifică.

Pe afișaj apare simbolul ⏻, iar procesul de răcire este oprit.

- Scoateți alimentele din zona de congelare/combina frigorifică și depozitați-le într-un loc cu o temperatură scăzută.
- Dacă este necesar, scoateți toate piesele detașabile pentru a le curăța.

Curățarea spațiului interior

Curățați aparatul frigorific regulat, cel puțin o dată pe lună.

Dacă murdăria se fixează, devine imposibil de înlăturat în anumite cazuri.
Suprafețele se pot decolora sau deteriora.
Ștergeți imediat orice murdărie.

- Curățați **spațiul interior** cu o lavetă curată, cu apă călduță și puțin detergent lichid de vase.
- După curățare, clătiți cu apă curată, iar apoi uscați totul cu o lavetă.
- Curățați canalul de condens și orificiul de drenare folosind un pai sau un obiect asemănător.
- Pentru a vă asigura că aparatul frigorific este ventilat suficient și pentru a evita dezvoltarea mirosurilor neplăcute, lăsați-l deschis pentru încă o scurtă perioadă de timp.

Curățare manuală sau în mașina de spălat vase a accesoriilor

Următoarele componente trebuie curățate doar **manual**:

- suportul filtrului cu cărbune activ (sistem AirClean)
- panourile din oțel inoxidabil de pe raftul pentru sticle
- raftul cu opritoare
- toate sertarele și capacele lor (disponibile în funcție de model)

Următoarele componente sunt **potrivite pentru mașina de spălat vase**:

⚠ Pericol de deteriorare din cauza temperaturii prea ridicate în mașina de spălat vase.
Unele piese ale aparatului frigorific pot deveni inutilizabile, de ex. prin deformare, ca urmare a spălării în mașina de spălat vase la temperaturi de peste 55 °C.
Pentru componentele adecvate pentru curățare în mașina de spălat vase, selectați doar programe cu maximum 55 °C.

Prin contactul cu coloranții naturali care se găsesc de ex. în morcovi, roșii și ketchup, componentele de plastic își pot schimba culoarea în mașina de spălat vase. Această modificare a culorii nu influențează stabilitatea componentelor.

- suportul de sticle (separator), tava pentru cuburi de gheață
- rafturile de pe ușă și rafturile pentru sticle de pe ușa dispozitivului (fără panou din inox)
- rafturile (fără bare și fără opritoare)

Îndepărtarea și dezasamblarea accesoriilor pentru curățare

Dezasamblarea raftului pentru sticle

Înainte de a curăța raftul pentru sticle în mașina de spălat vase, îndepărtați suportul pentru sticle (separatorul) și capacul din oțel inoxidabil.

- Așezați raftul pentru sticle pe blatul de bucătărie.
- Trageți în sus suportul pentru sticle (separatorul) din raftul pentru sticle.

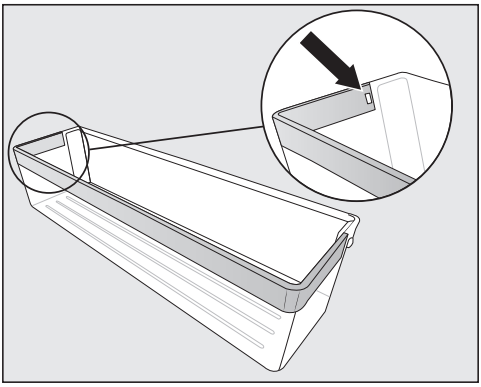

- Apăsați elementul de blocare afară din locaș. Acum panoul se desface complet de pe raft.
- După curățarea panoului din inox, fixați-l în ordine inversă pe raftul pentru ușă.

Scoaterea capacului de pe compartiment în vederea curățării și introducerea acestuia la loc

Raftul de depozitare de deasupra și sertarele din frigider au fost deja scoase.

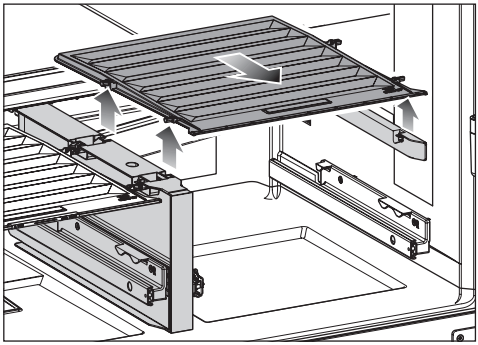

- Ridicați ușor capacul și scoateți-l.

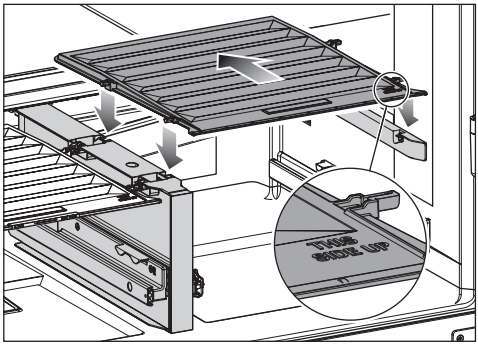

- După curățare împingeți capacul înapoi în locașul său.
- Împingeți în spate raftul și așezați-l.
- Așezați la loc sertarele.

Regenerarea în cuptor a filtrelor cu cărbune activ (sistemul AirClean)

⚠ Pericol de formare a mucegaiului.

Din motive de igienă, filtrele cu cărbune activ nu trebuie să rămână în frigider pentru mai mult de 6 luni fără a fi regenerate sau înlocuite în acest interval de timp.

Regenerați sau înlocuiți filtrele cu cărbune activ conform indicațiilor de pe afișaj. Alternativ, îndepărtați filtrele cu cărbune activ din frigider atunci când nu sunt utilizate.

⚠ În cazul curățării manuale necorespunzătoare sau în mașina de spălat vase, există pericolul de explozie.

Atunci când filtrele cu cărbune activ sunt curățate manual sau în mașina de spălat vase, în alveolele structurii de fagure ar putea rămâne reziduuri de agent de curățare.

În timpul regenerării ulterioare în cuptor, reziduurile de agent de curățare se pot aprinde din cauza temperaturii ridicate.

Asigurați-vă că filtrele cu cărbune activ nu intră în contact cu agenții de curățare.

⚠ Pericol de deteriorare din cauza manipulării incorecte.

Filtrele cu cărbune activ sunt fragile.

Atunci când manipulați filtrele cu cărbune activ, asigurați-vă că nu le scăpați pe jos.

Nu apăsați pe structura de fagure a filtrelor cu cărbune activ.

Dacă cuptorul dumneavoastră este dotat cu un filtru de grăsimi detașabil pe panoul interior din spate, îndepărtați temporar filtrul de grăsimi.

În acest scop, consultați instrucțiunile de utilizare a cuptorului.

- Nu preîncălziți cuptorul.
- Așezați filtrele cu cărbune activ **în suport**, iar apoi pe o tavă de copt în centrul cuptorului.
- Porniți cuptorul sau funcția aferentă. Selectați funcția Ventilator plus (aer recirculat), 200 °C. Timp de regenerare: 90 de minute.

În timpul procesului de regenerare s-ar putea produce mirosuri neplăcute. Regenerarea trebuie efectuată în încăperi bine ventilate.

⚠ Pericol de deteriorare din cauza filtrelor cu cărbune activ fierbinți.

Suprafețele sensibile la căldură ar putea suferi deteriorări.

Nu îndepărtați mai devreme filtrele cu cărbune activ fierbinți din suport și nu le așezați pe suprafețe sensibile la temperaturi înalte.

- Nu îndepărtați filtrele cu cărbune activ din interiorul cuptorului decât după ce atât filtrele cu cărbune activ, cât și suportul s-au răcit complet.

Înainte de a reutiliza filtrele cu cărbune activ, verificați dacă acestea prezintă deteriorări vizibile. Nu utilizați niciodată filtre cu cărbune activ care sunt deteriorate.

- După ce montați filtrele cu cărbune activ, spălați-vă pe mâini cu apă și săpun.

După ce filtrele cu cărbune activ au fost regenerate în cuptor sau înlocuite, indicatorul filtrelor trebuie resetat. Pe afișaj apare o înștiințare.

Curăţarea frontului aparatului şi a pereţilor laterali

Dacă murdăria acționează o perioadă mai lungă de timp, aceasta poate deveni imposibil de curățat. Suprafețele se pot decolora sau modifica.

Curățați imediat murdăria de pe frontul și pereții laterali ai aparatului.

Toate suprafețele sunt sensibile la zgâriere și se pot decolora sau modifica atunci când intră în contact cu agenți de curățare neadecvați.

Vă rugăm să citiți informațiile din secțiunea „Indicații privind agenții de curățare” de la începutul acestui capitol.

- Curățați suprafețele cu un burete curat, cu detergent de vase și cu puțină apă. Pentru curățare puteți utiliza și o lavetă din microfibre curată și umedă, fără detergent.
- După curățare, clătiți cu apă curată apoi uscați totul cu o cârpă moale.

CleanSteel (edt/cs) - Partea frontală a aparatului

⚠ Pericol de deteriorare din cauza curățării incorecte.

Stratul de suprafață se va deteriora.

Nu tratați această suprafață cu agenți de curățare pentru inox.

Partea frontală a aparatului este finisată cu un strat de suprafață de înaltă calitate. Acesta protejează aparatul de murdărire și facilitează curățarea.

Curăţarea garniturii de etanşare a uşii

⚠ Pericol de deteriorare din cauza curățării incorecte.

Dacă garnitura ușii este tratată cu uleiuri și grăsimi, garnitura ușii poate deveni poroasă.

Nu tratați cu uleiuri sau grăsimi garnitura de etanșare a ușii.

- Garnitura de etanșare a ușii trebuie curățată în mod regulat cu apă curată și apoi ștearsă bine cu o cârpă.

Curăţarea spaţiilor de ventilare

- Curățați regulat spațiile de ventilare folosind o perie de praf sau aspiratorul (utilizați de ex. peria de aspirare pentru aspiratoare Miele).

După curăţare

- Așezați toate elementele în aparatul frigorific.
- Dacă este necesar, reporniți aparatul frigorific.
- Dacă este necesar, opriți din nou modul de curățare al frigiderului.

- Activați funcția SuperFrost ❄ pentru un timp, astfel încât congelatorul să se răcească rapid.
- Activați funcția SuperCool&AirClean ❄ pentru un timp, astfel încât frigiderul să se răcească rapid.
- Introduceți alimentele înapoi în frigider.
- Închideți ușile aparatului.
- Împingeți sertarele din congelator cu produsele congelate în congelator imediat ce temperatura este suficient de scăzută.
- Opriți funcția SuperCool&AirClean ❄ imediat ce alimentele sau băuturile sunt suficient de reci.
- Dezactivați funcția SuperFrost ❄ imediat ce în congelator se atinge o temperatură constantă de cel puțin -18 °C.

Remedierea problemelor

Puteţi remedia singur majoritatea defecţiunilor şi erorilor. În multe cazuri, puteţi economisi timp şi bani prin faptul că nu trebuie să contactaţi service-ul.

La www.miele.ro/support/customer-assistance veţi primi informaţii suplimentare cu privire la modul de remediere a defecţiunilor.

Până la remedierea deranjamentului, încercaţi să nu deschideţi aparatul, pentru a menţine la minimum pierderea de temperatură rece.

Probleme generale cu aparatul

Problemă	Cauză posibilă şi remediere
Aparatul frigorific nu răceşte.	Aparatul frigorific nu este pornit. ■ Porniţi aparatul.
	Ştecherul de reţea nu este introdus corect în priză sau fişa aparatului nu este introdusă corect în priza aparatului. ■ Introduceţi fişa de reţea în priză şi fişa de alimentare a aparatului, în priza acestuia.
	Siguranţa principală a instalaţiei din locuinţă s-a decuplat. Aparatul, tensiunea electrică din locuinţă sau un alt aparat ar putea fi defecte. ■ Contactaţi un electrician profesionist sau serviciul pentru clienţi Miele.
Compresorul funcţionează continuu.	Aceasta nu este o eroare. Pentru a economisi energie, atunci când nu este nevoie de temperaturi foarte joase, compresorul funcţionează la viteză redusă. Astfel creşte durata de funcţionare a compresorului.
Compresorul se cuplează tot mai des şi pentru prea mult timp, temperatura în aparat este prea scăzută.	Uşile aparatelor au fost deschise frecvent sau au fost depozitate cantităţi mari de alimente. ■ Deschideţi uşile aparatului doar la nevoie şi pentru cât mai puţin timp posibil.
	Nu închideţi complet uşile aparatului. Temperatura în combina frigorifică creşte.

Problemă	Cauză posibilă şi remediere
	■ Verificaţi poziţia uşilor aparatului şi ajustaţi uşile aparatului folosind şuruburile din balamalele uşilor, dacă este necesar.
	Uşile aparatului nu sunt închise corect. Dacă s-a format deja un strat gros de gheaţă, puterea de răcire scade, iar consumul de energie creşte. ■ Întotdeauna închideţi complet uşile aparatului. ■ Dezgheţaţi combina frigorifică la nevoie, şi curăţaţi-o.
	Temperatura ambientală este prea crescută. Cu cât este mai ridicată temperatura ambientală, cu atât compresorul rămâne cuplat mai mult timp. ■ Urmaţi instrucţiunile din capitolul „Instalare“, secţiunea „Locul instalării“.
	Spaţiile de ventilare sunt acoperite ori prăfuite. ■ Nu acoperiţi spaţiile de ventilare. ■ Înlăturaţi regulat praful din spaţiile de ventilare.
	În cazul aparatelor încorporabile: combina frigorifică nu a fost încastrată corect în nişă. ■ Instalaţi combina frigorifică în conformitate cu instrucţiunile de instalare.
Compresorul se cuplează tot mai des şi pentru prea mult timp, temperatura din aparatul frigorific este prea scăzută.	Spaţiile de ventilare sunt obstrucţionate sau acoperite cu depuneri de praf. ■ Nu acoperiţi spaţiile de ventilare. ■ Îndepărtaţi cu regularitate depunerile de praf din spaţiile de ventilare.
	Uşile au fost deschise prea des sau aţi depozitat ori aţi congelat o cantitate mare de alimente proaspete dintr-o dată. ■ Deschideţi uşile aparatului doar la nevoie şi pentru cât mai puţin timp posibil. Temperatura necesară se reglează singură după ceva timp.
	Uşile aparatului nu sunt închise corect. Probabil s-a format un strat gros de gheaţă în congelator. ■ Închideţi uşile aparatului.

Problemă	Cauză posibilă şi remediere
	Temperatura necesară se reglează singură după ceva timp. Dacă s-a format deja un strat gros de gheață, puterea de răcire scade, iar consumul de energie crește. ■ Dezghețați aparatul frigorific și curățați-l.
	Temperatura ambientală este prea mare. Cu cât temperatura ambientală este mai ridicată, cu atât mai mare este durata de funcționare a compresorului. ■ Urmați instrucțiunile din capitolul „Instalarea“, secțiunea „Locul instalării“.
	Aparatul frigorific nu a fost încastrat corect în nișă. ■ Instalați aparatul frigorific în conformitate cu instrucțiunile de montaj anexate.
	Temperatura din aparatul frigorific este setată la o valoare prea scăzută. ■ Corectați setarea temperaturii.
	A fost pusă la congelat dintr-o dată o cantitate prea mare de alimente. ■ Urmați instrucțiunile din secțiunea „Congelarea și depozitarea alimentelor proaspete“ din capitolul „Funcționarea“.
	Funcția SuperCool&AirClean ❄ este încă activă. ■ Pentru a economisi energie, dezactivați mai devreme funcția SuperCool&AirClean ❄.
	Funcția SuperFrost ❄ este în continuare activată. ■ Pentru a salva energie, dezactivați manual funcția SuperFrost ❄ în mod anticipat.

Problemă	Cauză posibilă şi remediere
Temperatura din aparatul frigorific este prea ridicată. Produsele congelate (la anumite modele) se dezgheţă.	Aceasta nu este o defecţiune. Temperatura programată este prea ridicată. ■ Corectaţi setarea temperaturii. ■ După 24 de ore, verificaţi încă o dată temperatura.
	Temperatura ambientală pentru care a fost configurat aparatul frigorific a scăzut sub valoarea setată. Dacă temperatura ambientală este prea scăzută, compresorul porneşte mai rar. Temperatura din aparatul frigorific creşte. ■ În acest scop, vă rugăm să urmaţi indicaţiile privind temperatura ambientală („Instalarea” ➪ „Locul de instalare”). ■ Creşteţi setarea de temperatură ambientală.
Aparatul frigorific are depuneri de gheaţă sau în interiorul aparatului frigorific se formează condens. Este posibil ca uşa dispozitivului să nu se închidă corect.	Garnitura de etanşare a uşii a ieşit din canelură. ■ Verificaţi dacă garnitura de etanşare a uşii este poziţionată corect în canelură.
	Garnitura de etanşare a uşii este deteriorată. ■ Verificaţi dacă garnitura de etanşare a uşii este deteriorată.
Garnitura de etanşare a uşii este deteriorată sau trebuie înlocuită.	Înlocuirea garniturii de etanşare a uşii poate fi efectuată parţial fără unelte. ■ Contactaţi serviciul de asistenţă pentru clienţi.
Amortizorul uşii este deteriorat sau trebuie înlocuit.	Amortizorul uşii poate fi înlocuit fără scule. ■ Înlocuiţi amortizorul uşii. Puteţi achiziţiona un amortizor de uşă nou de la distribuitorul local de specialitate sau la serviciile de asistenţă pentru clienţi.
Alimentele s-au lipit între ele prin congelare.	Ambalajul alimentelor nu era uscat atunci când le-aţi introdus în aparatul frigorific. ■ Folosiţi un instrument bont, precum coada unei linguri, pentru a le desface cu grijă.

Problemă	Cauză posibilă şi remediere
Filtrul cu cărbune activ intră în contact cu lichidul.	Filtrul cu cărbune activ intră în contact cu lichidul atunci când alimentele din frigider sunt manipulate. ■ Scoateţi filtrul cu cărbune activ din frigider și eliminați-l împreună cu deșeurile menajere. ■ Eliminaţi ca deşeuri alimentele neambalate care sunt depozitate sub filtrul cu cărbune activ. ■ Curăţaţi capacul filtrului cu cărbune activ, suportul acestuia și locașul acestuia din frigider folosind o un burete curat și apă călduță. ■ Dacă este necesar, curăţaţi și raftul de sub filtrul cu cărbune activ. ■ Înlocuiţi filtrul cu cărbune activ cu altul nou.
Nu se aude nicio alarmă, deși ușa aparatului stă deschisă de mai mult timp.	Aceasta nu este o defecţiune. Alarma a fost oprită din modul Setări. Dacă doriţi să reporniţi alarma acustică: ■ Atingeţi simbolul ⚙. ■ Glisaţi spre stânga sau spre dreapta pe afișaj, până când în centru apare simbolul 🔇. ■ Atingeţi simbolul 🔇. ■ Selectaţi volumul dorit glisând spre dreapta pe bara cu segmente. ■ Confirmaţi setarea dorită atingând diagrama cu bare. Dacă semnalele de avertizare și alarmele sonore sunt activate, simbolul 🔊 se aprinde portocaliu.
Pereţii exteriori ai aparatului sunt calzi la atingere.	Aceasta nu este o defecţiune. Căldura produsă prin generarea temperaturii reci este utilizată pentru evitarea formării condensului.
Garniturile din interiorul ușii zonei de răcire și al sertarelor sunt calde la atingere.	Aceasta nu este o eroare. Toate garniturile de la uși și sertare ale aparatului frigorific sunt prevăzute cu un element de încălzire. Încălzirea se activează automat atunci când umiditatea aerului este ridicată și împiedică formarea condensului.

Mesaje afişate

Mesaj	Cauză posibilă şi remediere
Pe afişajul Start este aprins simbolul, aparatul frigorific nu are putere de răcire, însă comenzile aparatului frigorific precum şi sistemul de iluminare interioară sunt funcţionale.	Este activat regimul demonstrativ. ■ Atingeţi simbolul ⏻. ■ Atingeţi simbolul ⚙. ■ Glisaţi spre stânga sau spre dreapta pe afişaj, până când în centru apare simbolul. ■ Atingeţi simbolul. După ce modul demonstrativ a fost dezactivat, aparatul frigorific se opreşte şi trebuie repornit.
Pe afişaj se aprinde, iar aparatul nu poate fi operat.	Funcţia de curăţare este încă activată. ■ Dezactivaţi din nou funcţia de curăţare apăsând scurt pe afişajul Start. ■ Atingeţi din nou scurt. Când funcţia de curăţare este dezactivată, simbolul luminează în alb. Aparatul frigorific începe din nou să răcească.
Pe afişaj nu apare nimic. Este negru.	Modul Sabat este activat. Sistemul de iluminare interioară rămâne dezactivat, iar aparatul frigorific răceşte. ■ Atingeţi scurt afişajul negru. Simbolul apare pe afişaj. ■ Atingeţi simbolul. Simbolul se aprinde portocaliu. ■ Atingeţi din nou scurt simbolul. Când modul Sabat este inactiv, simbolul se aprinde alb. **Modul de economisire de energie** este pornit: dacă afişajul rămâne un timp îndelungat neatins, afişajul trece în modul de economisire a energie şi se întunecă.
Pe afişaj se aprinde simbolul, iar aparatul frigorific nu poate fi acţionat.	Funcţia de blocare este activată. ■ Deblocaţi aparatul frigorific sau dezactivaţi complet funcţia de blocare.

Remedierea problemelor

Mesaj	Cauză posibilă şi remediere
Simbolul de pe afişaj este aprins galben.	Indicatorul filtrelor cu cărbune activ vă reamintește să regenerați filtrele cu cărbune activ aproximativ la fiecare 6 luni. ■ Regenerați filtrele cu cărbune activ și confirmați înlocuirea acestora atingând simbolul de pe afișaj. Simbolul de pe afișajul de pornire se stinge.
Simbolul de pe afişaj este aprins galben.	Indicatorul filtrelor cu cărbune activ vă reamintește să înlocuiți filtrele cu cărbune activ. Acest indicator apare atunci când filtrele cu cărbune activ au fost deja regenerate de 5 ori. ■ Înlocuiți filtrele cu cărbune activ. ■ Pentru a confirma înlocuirea filtrelor cu cărbune activ, atingeți simbolul de pe afișaj. Simbolul de pe afișajul de pornire se stinge.
Simbolul de pe afișajul de temperatură al frigiderului și/sau al congelatorului se aprinde galben, este emis un semnal sonor de avertizare, iar sistemul de iluminare interioară se aprinde intermitent.	Alarma pentru ușă s-a activat. ■ Atingeți timp de câteva secunde simbolul de pe afișaj. Semnalul sonor de avertizare se dezactivează, simbolul se stinge, iar sistemul de iluminare interioară se reactivează permanent. ■ Închideți ușa aparatului.

Mesaj	Cauză posibilă şi remediere
Simbolul de pe afişajul de temperatură al congelatorului se aprinde roşu şi este emis un semnal sonor de avertizare.	Alarma de temperatură a fost activată, temperatura din zona congelatorului a crescut sau a scăzut faţă de temperatura setată. Motivele ar putea fi următoarele: – Uşa aparatului a fost deschisă frecvent. – A fost congelată o cantitate mare de alimente, fără a se activa funcţia de SuperFrost. – A avut loc o pană de curent mai îndelungată. – Aparatul frigorific este defect. ■ Atingeţi simbolul . Mesajul de avertizare a fost confirmat: simbolul se stinge, iar semnalul sonor de avertizare se dezactivează. Pe afişaj, temperatura cea mai ridicată înregistrată până la acel moment în zona congelatorului este afişată intermitent timp de aproximativ 1 minut. Apoi afişajul de temperatură comută pe temperatura actuală din congelator. Puteţi părăsi mai devreme afişajul temperaturii, în timp ce acesta clipeşte: ■ Atingeţi afişajul de temperatură al congelatorului. Cea mai înaltă temperatură afişată va fi ştearsă. Apoi, pe afişajul de temperatură va apărea din nou temperatura actuală din congelator. ■ Remediaţi starea de alarmă. ■ În funcţie de temperatura afişată, verificaţi starea alimentelor din aparat. Dacă s-au dezgheţat, preparaţi-le (prin fierbere sau prăjire) înainte de a le recongela.

Mesaj	Cauză posibilă şi remediere
Simbolul ⚠ de pe afişaj este aprins roşu şi este emis un semnal sonor de avertizare.	Este semnalată o pană de curent: temperatura din congelator a crescut excesiv în ultimele zile sau ore din cauza unei pene de curent sau a unei întreruperi a alimentării electrice. ■ Atingeţi simbolul ⚠. Mesajul de eroare a fost confirmat: simbolul ⚠ se stinge, iar semnalul sonor de avertizare se dezactivează. Pe afişajul de temperatură al congelatorului, temperatura cea mai ridicată înregistrată până la momentul respectiv în zona de congelator este afişată intermitent timp de aproximativ 1 minut. Apoi afişajul de temperatură comută pe temperatura actuală din congelator. Puteţi părăsi mai devreme afişajul temperaturii, în timp ce acesta clipeşte: ■ Atingeţi afişajul de temperatură al congelatorului. Cea mai înaltă temperatură afişată va fi ştearsă. Apoi, pe afişajul de temperatură va apărea din nou temperatura actuală din congelator. Aparatul frigorific continuă să funcţioneze la ultima temperatură setată. ■ Remediaţi starea de alarmă. ■ În funcţie de temperatura afişată, verificaţi dacă nu cumva alimentele s-au dezgheţat parţial sau chiar complet. Dacă s-au dezgheţat, preparaţi-le (prin fierbere sau prăjire) înainte de a le recongela.
Simbolul ⚠ de pe afişaj se aprinde roşu şi apare un cod de eroare F cu cifre. De asemenea, este emis şi un semnal sonor de avertizare.	S-a produs o defecţiune. ■ Pentru a dezactiva semnalul sonor de avertizare, atingeţi scurt simbolul 🔇 de pe afişaj. ■ Contactaţi serviciul de asistenţă pentru clienţi. Pentru a raporta defecţiunea, aveţi nevoie nu doar de codul de defecţiune afişat, ci şi de codul modelului şi de numărul de serie al aparatului frigorific. Aceste informaţii puteţi să le vedeţi direct pe afişaj: ■ În acest scop, atingeţi simbolul ℹ. Pe afişaj vor apărea datele necesare ale aparatului. Dacă confirmaţi cu simbolul ✓, veţi părăsi afişajul cu informaţii, iar codul de eroare va fi afişat din nou. Puteţi opri în orice moment aparatul frigorific direct de la mesajul de eroare.

Sistemul de iluminare interioară

⚠ Pericol de electrocutare de la componentele expuse și parcurse de curent electric.
Dacă înlăturați capacul lămpilor puteți ajunge în contact cu componentele parcurse de curent electric.
Nu înlăturați capacul lămpilor. Sistemul de iluminat LED se repară și se înlocuiește exclusiv de către serviciul pentru clienți Miele.

⚠ Pericol de rănire ca urmare a sistemului de iluminat LED.
Acest sistem de iluminat corespunde grupei de risc RG 2. Atunci când capacul este defect, vă puteți răni ochii.
Atunci când capacul lămpilor este defect, nu priviți prin instrumente optice (o lupă sau alt instrument similar) direct în lumină, din imediata apropiere.

Problemă	Cauză posibilă și remediere
Sistemul de iluminare interioară nu funcționează.	Aparatul frigorific nu este pornit. ■ Porniți aparatul frigorific.
	Modul Sabat este activat: afișajul este negru, iar aparatul frigorific răcește. ■ Atingeți scurt afișajul negru. Pe afișaj apare simbolul . ■ Atingeți simbolul . Simbolul se aprinde portocaliu. ■ Apăsați scurt în modul de setare pe simbolul . Când modul Sabat este inactiv, simbolul se aprinde alb.
	După aproximativ 15 minute de la deschiderea ușii aparatului, sistemul de iluminare interioară se dezactivează automat din cauza supraîncălzirii. Dacă nu acesta este motivul dezactivării, înseamnă că există o defecțiune. ■ Contactați serviciul de asistență pentru clienți.
Iluminatul interior se aprinde intermitent.	Aceasta nu este o eroare. Alarma pentru ușă s-a activat.

Zgomote

Aparatul frigorific produce diferite zgomote de rulare în timpul funcționării. Dacă performanța de răcire este scăzută, aparatul frigorific funcționează cu un consum scăzut de energie, dar pe o perioadă mai lungă. Volumul este scăzut. Dacă performanța de răcire este crescută, alimentele se răcesc mai repede. Volumul este crescut.

Zgomote normale	Care sunt cauzele zgomotelor?
Șuierături	Agentul frigorific este pompat în circuitul de răcire.
Bolboroseli, gâlgâit, stropire	Agentul frigorific curge prin conducte.
Bâzâituri	Aparatul frigorific răcește.
Clicuri	Termostatul pornește sau oprește compresorul.
Bâzâituri, fâsâituri	Ventilatorul funcționează. Dispozitivul de deschidere automată a ușii (în funcție de model) deschide sau închide ușa aparatului.
Pocnituri	Materialul din interiorul aparatului frigorific se dilată.
Troncănit	Supapele sau clapetele sunt active.
Zumzet (aparate frigorifice cu rezervor de apă)	Apa este pompată din rezervorul de apă.
Sorbituri (aparate frigorifice cu amortizor de închidere a ușii)	Ușa aparatului cu amortizor de închidere se deschide sau se închide.
Rețineți că zgomotul produs de compresor și de agentul frigorific care circulă prin circuitul de răcire este inevitabil.	

Zgomote	Cauză şi remediere
Vibraţii, clinchete, zornăit	Aparatul frigorific este denivelat. Echilibraţi aparatul frigorific pe orizontală folosind o nivelă cu bulă de aer. În acest scop, folosiţi picioruşele de sub aparat (în funcţie de model). **Pentru anumite modele de aparate încorporabile**: în cazul unei nişe de încastrare de 140 cm: introduceţi şinele de stabilizare furnizate pe partea inferioară a aparatului.
	Aparatul atinge alte aparate sau corpuri de mobilier. Distanţaţi aparatul frigorific de aceste suprafeţe.
	Sertarele, coşurile sau rafturile sunt instabile sau dificil de manevrat. Verificaţi toate elementele interioare detaşabile, iar apoi montaţi-le la loc.
	În aparat există sticle sau recipiente care intră în contact unele cu celelalte. Distanţaţi sticlele sau recipientele unele de celelalte.
	Clemele de fixare pentru transport ale cablului (în funcţie de model) încă atârnă în spatele aparatului. Îndepărtaţi clemele de fixare pentru transport ale cablului.

La www.miele.ro/service veţi găsi informaţii despre cum să remediaţi singur defecţiunile și despre piesele de schimb Miele.

Contact în caz de defecţiuni

În cazul oricăror defecţiuni pe care nu le puteţi remedia dumneavoastră, vă rugăm să contactaţi reprezentanţa Miele sau serviciul pentru clienţi Miele.

Puteţi să contactaţi serviciul pentru clienţi Miele online prin intermediul link-ului www.miele.ro/service.

Datele de contact ale serviciului pentru clienţi Miele sunt trecute la finalul acestor documente.

Serviciul pentru clienţi are nevoie să știe denumirea modelului și numărul de fabricaţie (Fabr./SN/Nr.). Ambele informaţii le puteţi găsi pe eticheta cu date tehnice din interiorul aparatului frigorific de vin sau în modul de setare sub informaţiile°ℹ, în funcţie de model.

Baza de date EPREL

De la 1 martie 2021, informațiile privind etichetarea consumul de energie și cerințele de proiectare ecologică pot fi găsite în baza de date a produselor europene (EPREL). Prin următorul link https://eprel.ec.europa.eu/ puteţi accesa baza de date a produselor. Aici vi se solicită să introduceţi indicatorul modelului.

Identificatorul modelului poate fi găsit pe plăcuţa de identificare din interiorul unităţii de refrigerare sau, în funcţie de model, în modul de setări, la rubrica informaţii ℹ.

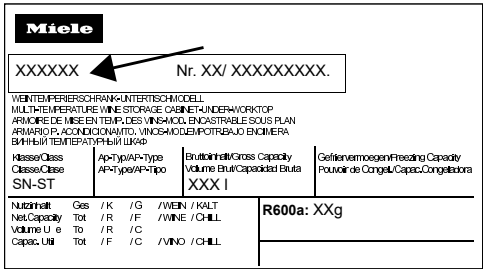

Garanţie

Perioada de garanţie este de 2 ani.

Mai multe informaţii sunt disponibile în Condiţiile de garanţie livrate împreună cu produsul.

Declaraţie de conformitate

Miele declară prin prezenta că acest aparat frigorific corespunde Directivei 2014/53/UE.

Textul complet al declaraţiei de conformitate UE este disponibil la una dintre următoarele adrese de internet:

- Produse, descărcare, pe www.miele.ro
- Puteţi efectua o solicitare de service, cere informaţii sau instrucţiuni de utilizare, la www.miele.ro/manual, indicând numele produsului sau numărul de serie al produsului.

Bandă de frecvenţă	2,4000 GHz – 2,4835 GHz
Putere maximă de emisie	< 100 mW

Drepturi de autor și licențe

Pentru utilizarea și controlul modulului de comunicare, Miele folosește software-uri proprii sau externe neîncadrate în așa-numitele condiții de licențiere Open Source. Aceste software-uri/componente software sunt protejate prin drepturi de autor. Autorizările Miele și ale terților privind drepturile de autor trebuie respectate.

Modulul de comunicare integrat în aparat conține, de asemenea, componente software care sunt transmise în condiții de licență open source. Puteți accesa componentele Open Source incluse, împreună cu prevederile privind drepturile de autor aferente, copii ale respectivelor condiții de licențiere valabile, precum și alte eventuale informații la nivel local, prin IP, prin intermediul unui browser web (http[s]://<ip adresse>/Licenses). Reglementările privind răspunderea și garanția pentru condițiile de licențiere Open Source indicate acolo se aplică numai raportat la respectivii titulari ai drepturilor.

România
Miele Appliances S.R.L.
Piața Presei Libere, nr. 3-5,
sector 1, București
Clădirea City Gate, Turnul sudic, etaj 5
Telefon 021 352 07 77 / 78 / 79
Fax 021 352 07 76
E-mail info@miele.ro

Miele & Cie. KG
Carl-Miele-Straße 29
33332 Gütersloh
Germania

Miele

KFFD 6741 ...

ro-RO

M.-Nr. 13 029 990 / 02 / 002