M.-Nr. 11 762 481 / 00

Miele

de - Montageplan für integrierte Geschirrspüler

Bitte beachten Sie diesen Montageplan und lesen Sie unbedingt die Gebrauchsanweisung vor der Aufstellung - Installation - Inbetriebnahme.
Dadurch schützen Sie sich und vermeiden Schäden an Ihrem Gerät.

en - Installation drawings for semi-integrated dishwashers

To avoid the risk of accidents or damage to the dishwasher please observe this installation sheet and read the operating instruction manual supplied with it before it is installed, set up and used for the first time.

fr - Notice de montage pour lave-vaisselle intégrables

Pour votre sécurité et afin d'éviter d'endommager votre appareil, veuillez suivre les indications de cette notice et lire le mode d'emploi avant de monter, d'installer ou de mettre en service votre lave-vaisselle.

nl - Installatietekening voor geïntegreerde afwasautomaten

Bekijk dit montageschema en lees de gebruiksaanwijzing voordat u uw apparaat plaatst, installeert en in gebruik neemt.
Dat is veiliger voor uzelf en u voorkomt daarmee onnodige schade aan uw apparaat.

it - Schema di montaggio per lavastoviglie integrabili

Prima di installare e mettere in funzione la lavastoviglie, leggere assolutamente le istruzioni per l'uso e attenersi a questo schema di montaggio per evitare di farsi male o di danneggiare l'elettrodomestico.

es - Plano de montaje para lavavajillas integrables

Le agradecemos su confianza y esperamos disfrute de su nuevo aparato.
Para ello es imprescindible, antes de su emplazamiento, instalación y puesta en marcha, tener en cuenta este esquema de montaje y leer las instrucciones de manejo, para evitar daños tanto al usuario, como al aparato.

pt - Plano de montagem para máquina de lavar louça de integrar

Observe este plano de montagem e leia as instruções de utilização antes de instalar, ligar e iniciar o funcionamento com a máquina.
Desta forma não só se protege como evita anomalias no seu aparelho.

Gebrauchsanweisung beachten.
See operating instruction manual.
Lisez le mode d'emploi.
Neem de gebruiksaanwijzing in acht.
Attenersi alle istruzioni d'uso.
Tenga en cuenta las instrucciones de manejo.
Observe o indicado no livro de instruções.

Beschädigung oder Brandgefahr.
Risk of damage or fire hazard.
Risque de dommages ou d'incendie.
Gevaar voor schade of brand.
Attenzione: pericolo di danneggiamento o di incendio.
Daños o riesgo de incendio.
Risco de avarias ou de incêndio.

Anschlusswerte beachten.
Check connection data.
Respectez les valeurs de raccordement.
Neem de aansluitwaarden in acht.
Controllare i valori di allacciamento.
Aténgase a los valores de conexión.
Observe os valores para a ligação.

Keinen Akkuschrauber verwenden, Beschädigungsgefahr.
Do not use a cordless screwdriver, risk of damage.
N'utilisez pas de visseuse électrique, risque de dommages.
Gebruik geen accuschroevendraaier. Kans op beschadiging.
Non utilizzare un avvitatore a batteria, pericolo di danneggiamento.
No utilicar destornillador automático, peligro de sufrir daños.
Não usar aparafusadoras sem fios, risco de danos.
.

Vor dem Verschieben des Geschirrspülers Füße eindrehen.
Screw the feet in before moving the dishwasher.
Faites entrer les pieds en les vissant avant de déplacer le lave-vaisselle.
Draai de stelvoeten naar binnen voordat u de afwasautomaat verschuift.
Avvitare i piedini prima di muovere la lavastoviglie.
Antes de deslizar el lavavajillas, atornillar las patas.
Antes de deslocar a máquina de lavar louça deve enroscar os pés.

Türfedern nach Montage der Frontplatte unbedingt auf beiden Seiten gleichmäßig einstellen.
The door springs must be set equally on both sides after fitting the front panel to the door.
Les ressorts de porte doivent impérativement être réglés de la même façon des deux côtés après le montage de la plaque d'habillage.
Het is beslist noodzakelijk dat u de deurveren na de montage van het frontpaneel aan beide kanten gelijkmatig instelt.
Dopo aver montato il pannello frontale, regolare assolutamente le molle dello sportello su entrambi i lati affinché siano uguali.
Después del montaje del aparato, ajustar equilibradamente los muelles de la puerta a ambos lados.
Após montagem do painel frontal, regular as molas da porta uniformemente de ambos os lados.

Achtung Schnittgefahr.
TWarning: Danger of being cut.
ttention. Risque de blessure par coupure.
Pas op. Snijgevaar.
Attenzione, pericolo di tagliarsi.
Atención. Peligro de cortes.
Atenção. Risco de ferimentos por corte.

Wasserablauf anheben

Wenn der bauseitige Anschluss für den Wasserablauf tiefer liegt als die Führung für die Rollen des Unterkorbes in der Tür, muss der Wasserablaufschlauch in einem Bogen über dieses Niveau angehoben werden.

Raising the water drain hose

If the on-site drainage connection is situated lower than the guide path for the lower basket rollers in the open door, the water drain hose must be raised above this level with a bend in it.

Rehausser la vidange

Si le raccord sur place pour la vidange est plus bas que le système de guidage pour les rouleaux du panier inférieur dans la porte, le tuyau de vidange doit être relevé dans un coude au-dessus de ce niveau.

Waterafvoerslang optillen

Als de waterafvoer ter plaatse lager ligt dan de geleiding voor de wieltjes van het onderrek in de deur, moet de waterafvoerslang in een boog boven dit niveau worden getrokken.

Sollevare lo scarico idrico

Se l'allacciamento predisposto dal committente per lo scarico idrico è più in basso rispetto alla guida delle rotelle del cestello inferiore nello sportello, occorre sollevare il tubo di scarico dell'acqua oltre questo livello con una curva.

Elevar el desagüe

Si la conexión del desagüe estuviera situada a menor altura que la guía de las ruedas del cesto inferior en la puerta, será necesario elevar la manguera del desagüe formando un codo por encima de dicho nivel.

Erguer o esgoto da água

Se a ligação para o sistema de esgoto da água existente no local se situar num nível mais baixo do que a calha onde o cesto inferior desliza, a mangueira de esgoto da água deve ser erguida acima deste nível, em curva.

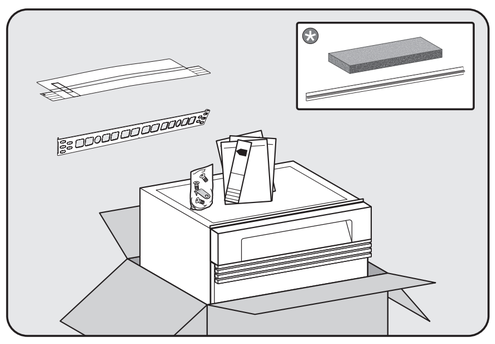

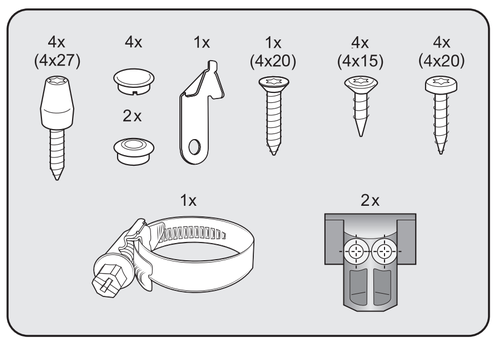

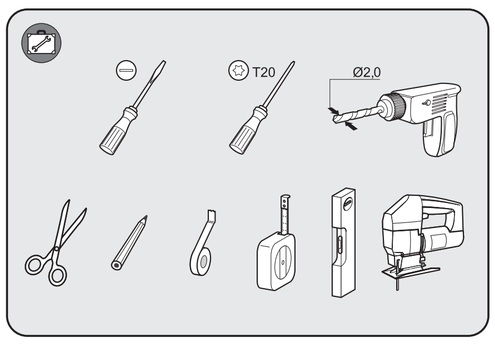

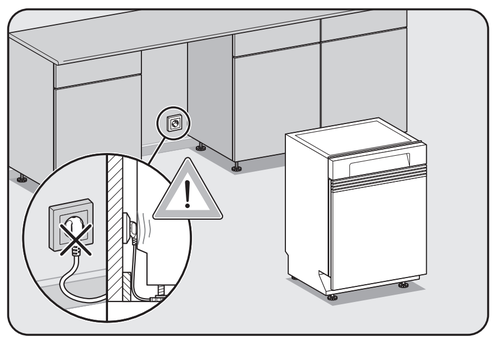

Je nach Modell beiliegendes Montagezubehör.
Fittings supplied depend on model.
Accessoires fournis selon modèle.
Voor het desbetreffende model meegeleverde benodigde onderdelen.
Accessori di montaggio in dotazione, a seconda del modello.
Según el modelo, accesorios de montaje suministrados.
De acordo com o modelo, acessórios de montagem fornecidos junto.

Nur in Deutschland erforderlich.
Only required in Germany.
Seulement nécessaire en Allemagne .
Alleen in Duitsland vereist.
Necessario solo in Germania.
Necesario únicamente en Alemania.
Apenas necessário na Alemanha.

Je nach Modell benötigtes Werkzeug.
Tools required depend on model.
Matériaux requis selon modèle.
Voor het desbetreffende model benodigd gereedschap.
Utensili necessari, a seconda del modello.
Según el modelo, herramienta necesaria.
De acordo com o modelo, ferramentas necessárias.

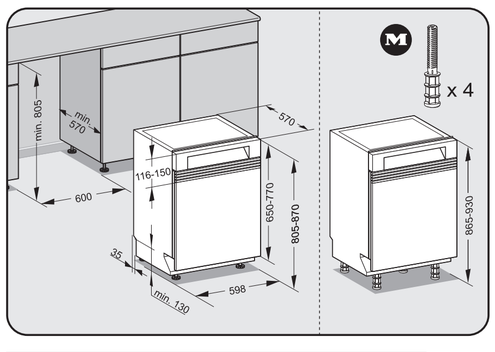

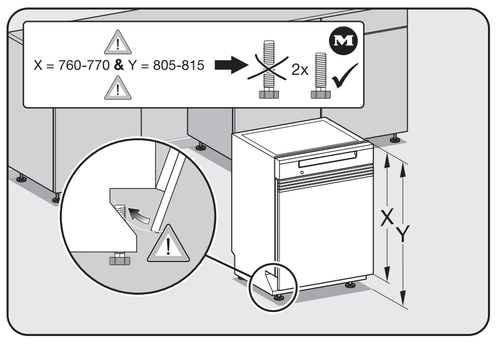

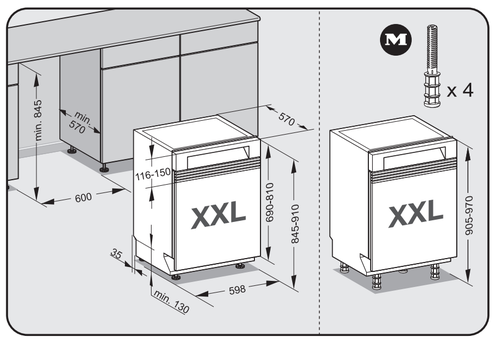

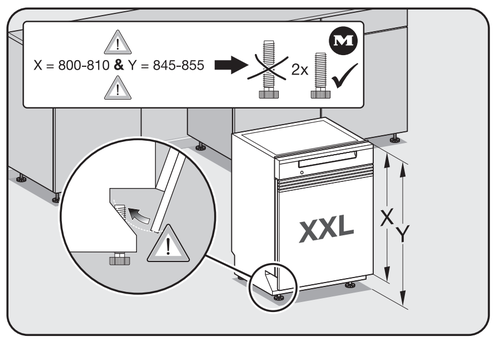

Nachkaufbares Zubehör
Optional accessories
Accessoires en option
Na te bestellen accessoire
Accessorio su richiesta
Accesorio especial
Acessório que pode adquirir

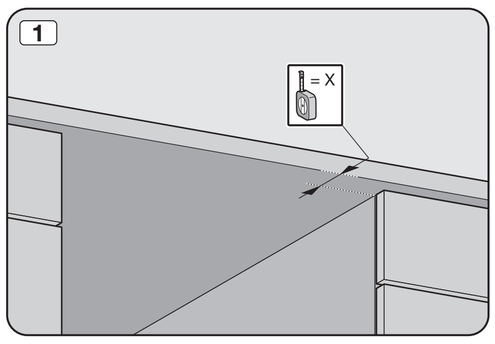

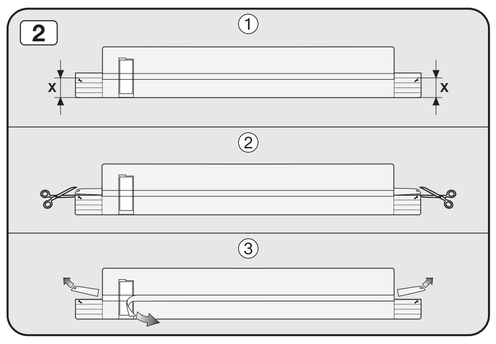

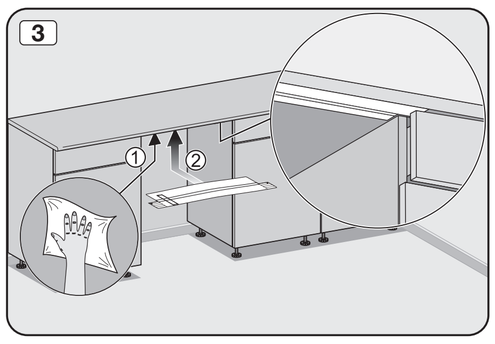

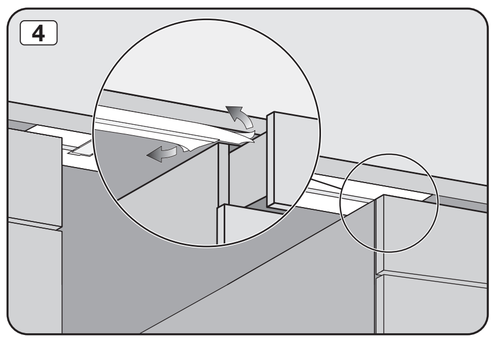

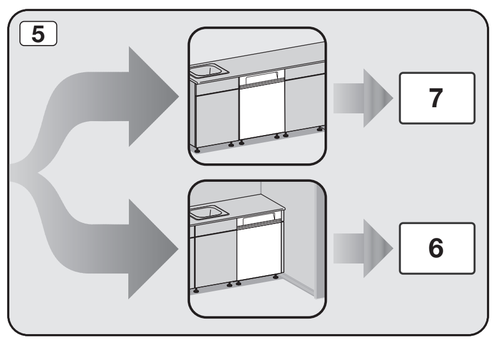

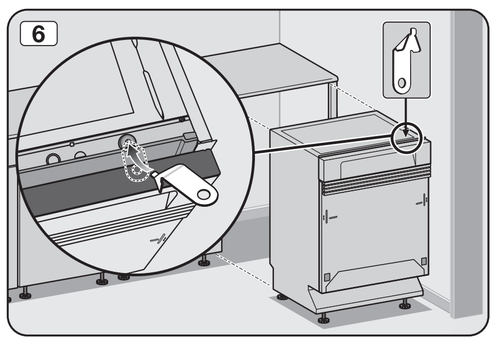

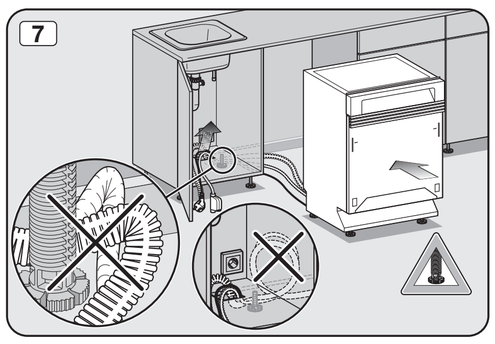

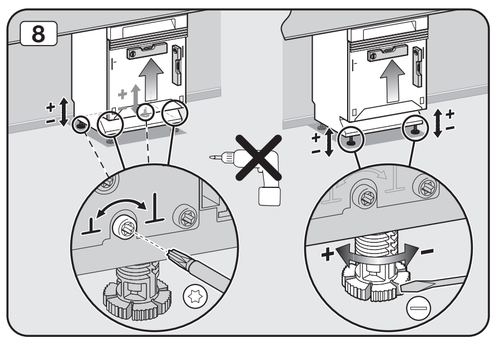

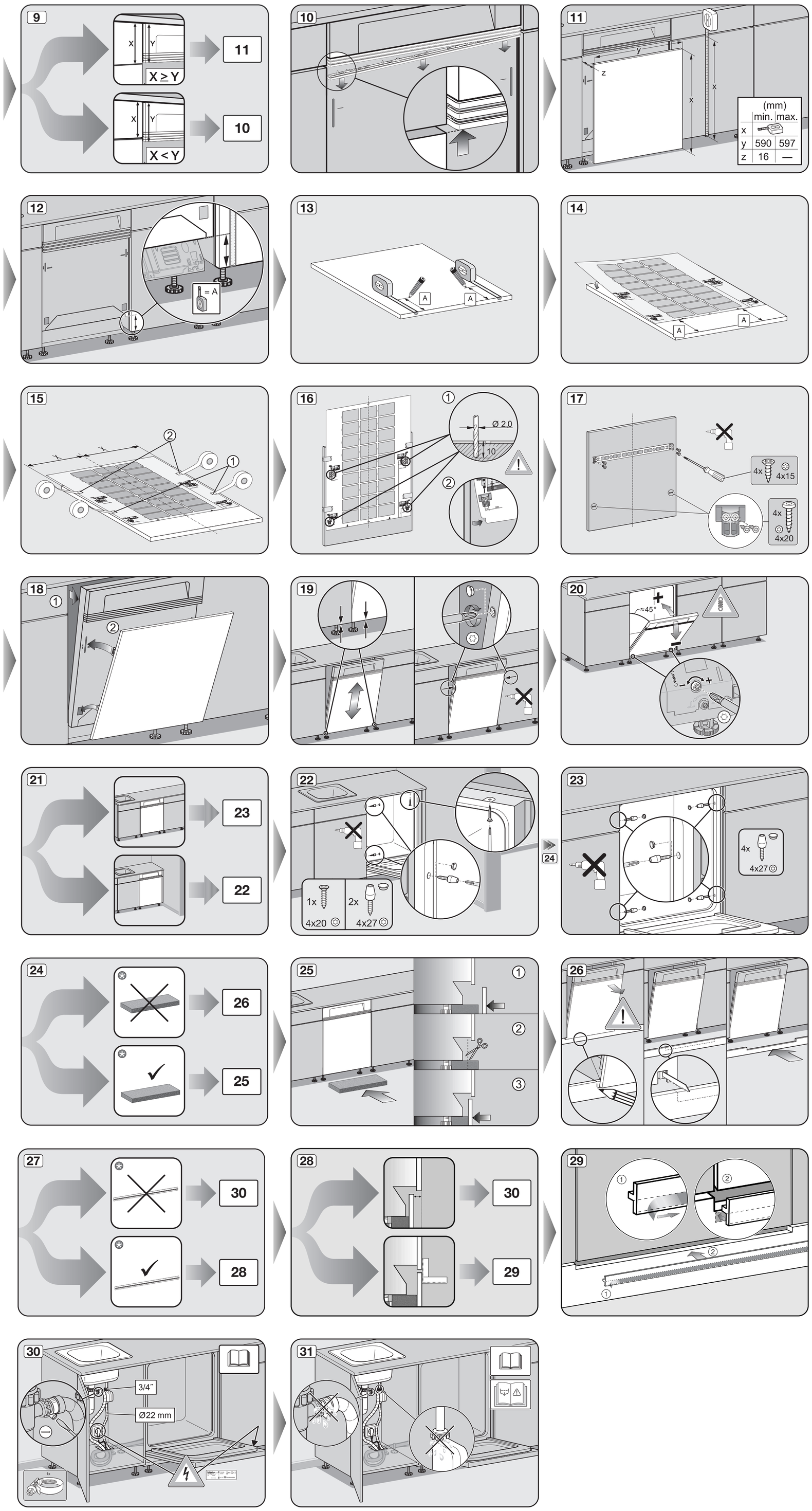
9
X
Y
X ≥ Y
11
X < Y
10
10
11
y
z
x
(mm)
min. max.
x
y 590 597
z 16 —
12
= A
13
A
14
15
16
Ø 2,0
10
17
4x
4x15
4x20
18
19
20
≈45°
21
22
23
24
25
26
27
28
29
1x
2x
4x27
30
3/4″
Ø22 mm
31

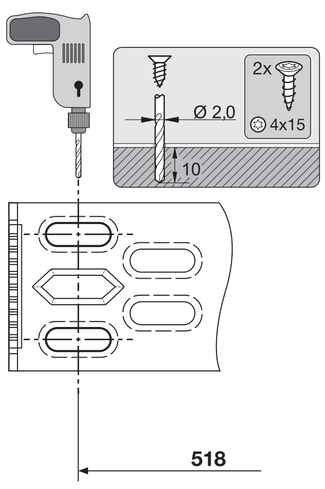
2x
Ø 2,0
4x15
10
518

2x
Ø 2,0
4x15
10
25
518
373

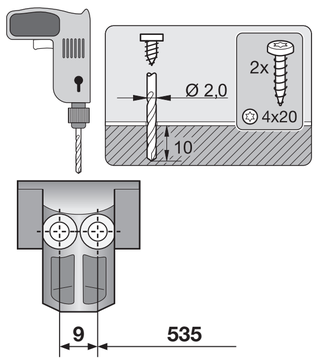
2x
Ø 2,0
4x20
10
9
535

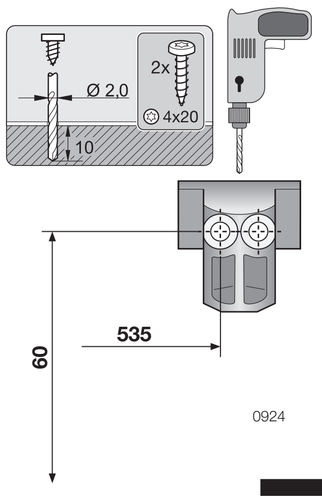
2x
Ø 2,0
4x20
10
535
60

0924