Miele

Bruks- og monteringsanvisning
Vinskap

Bruks- og monteringsanvisningen **må** leses før oppstilling – installasjon – igangsetting. Da beskytter du deg mot person- og materiellskade.

no-NO

M.-Nr. 10 036 250

Innhold

Sikkerhetsregler 4

Aktivt miljøvern 13

Energisparing 14

Beskrivelse av skapet 15

Tilbehør 17
Medfølgende tilbehør 17
Ekstrautstyr 17

Inn- og utkobling av vinskapet 18
Innkobling av vinskapet 18
Utkobling av varselsignalet 18
Utkobling av vinskapet 19
Ved lengre fravær 19

Flere innstillinger 20
Låsefunksjon 🔒 20
Inn-/utkobling av låsefunksjon 20
Endre lysstyrken til temperaturindikatoren 21

Optimal temperatur og luftkvalitet 22
Optimal temperatur 22
Innstilling av temperatur 23
Mulige innstillingsverdier for temperaturen 24
Temperaturdisplay 24
Luftkvalitet og -fuktighet 25
DynaCool (konstant luftfuktighet) 25
Luftutveksling ved hjelp av Active AirClean-filtre 26

Temperatur- og døralarm 27
Temperaturalarm 27
Døralarm 28

Presentasjonslys 29
Inn- og utkobling av presentasjonslyset 29
Innstilling av lysstyrken til presentasjonslyset 29

Lagring av vinflasker 30
Trerister 31
Flytting av treristene 31
Maksimal kapasitet 32

Automatisk avriming 33

Rengjøring og stell 34
Henvisninger til rengjøringsmidler 34
Før rengjøring av vinskapet 35
Innvendig rom, tilbehør, skapdør 35
Rengjøring av ventilasjonsarealer 36
Rengjøring av dørpakning 36
Rengjøring av luftfilteret 36
Etter rengjøringen 36

Active AirClean-filter 37
Utskiftning av Active AirClean-filtre 37

Hvis feil oppstår 38

Årsaker til støy 43

Service og garanti 44
Kontakt ved feil 44
EPREL database 44
Garanti 45

Elektrotilkobling 46

Monteringshenvisninger 47
Oppstillingssted 47
Side-by-side 48
Klimaklasse 48
Ventilasjon 49
Før innbygging av vinskapet 49
Innbyggingsmål 50
Sett ovenfra 51

Omhengsling av døren 52

Innbygging av vinskapet 55
Forberedelse av vinskapet 55
Tilpass vinskapet til høyere møbeldører 57
Innskyvning av skapet i nisjen 58
Feste vinskapet i nisjen 59
Justere skapdøren sideveis 60

Sikkerhetsregler

Dette vinskapet oppfyller de påbudte sikkerhetskravene. Bruk som ikke er forskriftsmessig, kan imidlertid føre til skader på personer og gjenstander.

Les bruks- og monteringsanvisningen nøye før du tar i bruk vinskapet. Den gir viktige opplysninger om innbygging, sikkerhet, bruk og vedlikehold. På denne måten beskytter du deg selv og unngår skader på vinskapet.

I henhold til internasjonal standard IEC 60335-1 ber Miele uttrykkelig om at kapittelet om installasjon av vinskapet samt sikkerhetshenvisninger og advarsler må leses nøye og følges.

Miele kan ikke gjøres ansvarlig for skader som skyldes at disse henvisningene ikke blir fulgt.

Ta vare på bruks- og monteringsanvisningen og gi den videre til en eventuell senere eier.

⚠ Fare for skade fra glasskår.

I høyder over 1.500 m kan glasset i døren knuse på grunn av endring i lufttrykket.
Skarpe bruddstykker kan forårsake store skader.

Forskriftsmessig bruk

▶ Vinskapet er bestemt for bruk i husholdningen og på husholdningsliknende steder, som f.eks.
- i butikker, kontorer og lignende arbeidsomgivelser
- på gårdsbruk
- av kunder på hoteller, moteller, pensjonater og andre typiske bomiljø.

Dette vinskapet er ikke beregnet på utendørs bruk.

▶ Vinskapet skal kun brukes innenfor rammen av hva som er vanlig innen husholdning, til lagring av vin.
Andre bruksområder er ikke tillatt.

▶ Vinskapet er ikke egnet for lagring eller kjøling av medikamenter, blodplasma, laboratoriepreparater eller lignende stoffer eller produkter iht. direktivet for medisinprodukter. Misbruk av vinskapet kan føre til skader på de lagrede varene eller at de forderves. Vinskapet er ikke egnet for drift i områder hvor det er fare for eksplosjon.
Miele er ikke ansvarlig for skader som skyldes ikke forskriftsmessig bruk eller feil betjening.

▶ Personer (inkludert barn), som på grunn av sin psykiske eller fysiske tilstand eller pga. sin uerfarenhet eller uvitenhet ikke er i stand til å betjene vinskapet på en sikker måte, må være under tilsyn av en ansvarlig person.
De får bare bruke vinskapet uten tilsyn, dersom de har fått opplæring i sikker bruk og forstår mulige farer ved feil betjening.

Barn i husholdningen

▶ Barn under 8 år må holdes vekk fra vinskapet, med mindre de er under konstant tilsyn.

▶ Barn over 8 år, får bare betjene vinskapet uten tilsyn, dersom vinskapets funksjon er forklart slik at de kan betjene det på en sikker måte. Barn må kunne se og forstå mulige farer ved feil betjening.

▶ Barn må ikke rengjøre eller vedlikeholde vinskapet uten tilsyn.

▶ Hold øye med barn som befinner seg i nærheten av vinskapet. Ikke la barn leke med vinskapet.

▶ Fare for kvelning! Hvis barn leker med forpakningsmaterialer, kan de vikle seg inn i f.eks. folie eller trekke den over hodet og kveles. Hold forpakningsmaterialene vekk fra barn.

Teknisk sikkerhet

▶ Det er testet at kjølemiddelkretsløpet er tett. Vinskapet er i overensstemmelse med gjeldene sikkerhetsregler samt de relevante EU-retningslinjene.

▶ Dette vinskapet inneholder kjølemiddelet Isobutan (R600a), en naturgass som er skånsom mot miljøet, men er brennbar. Kjølemiddelet skader ikke ozonlaget og øker ikke drivhuseffekten.
Bruken av dette miljøvennlige kjølemiddelet har delvis ført til økt driftsstøy. I tillegg til støy fra kompressoren, kan det forekomme strømningslyder i hele kuldekretsløpet. Disse effektene kan dessverre ikke unngås, men de har ingen innflytelse på vinskapets yteevne.
Pass på ved transport og oppstilling av vinskapet, at ingen deler av kuldekretsløpet blir skadet. Kjølemedium som spruter ut, kan skade øynene.
Ved skader:

- Unngå åpen ild eller gnisttennere.
- Koble vinskapet fra el-nettet.
- Gjennomluft rommet der vinskapet står, i noen minutter.
- Ta kontakt med Mieles serviceavdeling.

▶ Jo mer kjølemedium det er i et vinskap, jo større må rommet som vinskapet skal stilles opp i være. Ved en eventuell lekkasje kan det i for små rom dannes en brennbar gass-luft-blanding. Per 11 g kjølemedium må rommet være minst 1 m^3 stort. Mengden kjølemedium står på typeskiltet innvendig i vinskapet.

▶ Tilkoblingsdataene (sikring, frekvens, spenning) på vinskapets typeskilt må stemme overens med dataene for el-nettet, slik at det ikke oppstår skader på skapet.
Sammenlign disse dataene før tilkobling. Spør elektrofagfolk hvis du er i tvil.

▶ Sikkerheten for vinskapets elektriske anlegg garanteres kun hvis det kobles til et forskriftsmessig installert jordingssystem. Det er meget viktig at denne grunnleggende sikkerhetsforutsetningen er i orden. I tvilstilfelle bør en fagmann kontrollere elektroinstallasjonen.

▶ Pålitelig og sikker drift av vinskapet er kun sikret, når vinskapet er koblet til det offentlige strømnettet.

▶ Hvis tilkoblingsledningen blir skadet, må den byttes ut av fagfolk som er autorisert av Miele, for å unngå at brukeren utsettes for fare.

▶ Flerveis-stikkontakt eller skjøtekabler gir ikke nødvendig sikkerhet for vinskapet (brannfare). De må ikke brukes for å koble vinskapet til el-nettet.

▶ Hvis fuktighet kommer i kontakt med spenningsførende deler eller med tilkoblingsledningen, kan det føre til kortslutning. Vinskapet må ikke brukes i områder hvor det er fuktighet eller fare for vannsprut (f.eks. garasje, vaskekjeller).

▶ Dette vinskapet skal ikke brukes på ikke-stasjonære oppstillingssteder (f.eks. skip).

▶ Skader på vinskapet kan utsette brukeren for fare. Kontroller at vinskapet ikke har synlige skader. Et skadet vinskap må ikke tas i bruk.

▶ Vinskapet må bare brukes når det er bygd inn, slik at sikker funksjon er sikret.

▶ Ved installasjons- og vedlikeholdsarbeider samt reparasjoner, må vinskapet kobles fra el-nettet. Vinskapet er kun koblet fra el-nettet når:

- sikringene i elektroinstallasjonen er koblet ut eller
- skrusikringene i elektroinstallasjonen er skrudd helt ut eller
- tilkoblingsledningen er koblet fra el-nettet. For tilkoblingsledning med støpsel: Ta tak i støpselet, ikke i tilkoblingsledningen for å trekke ut støpselet.

▶ Installasjon, vedlikehold og reparasjoner utført av ukyndige kan føre til betydelig fare for brukeren.
Installasjon, vedlikehold og reparasjoner må bare utføres av fagfolk som er autorisert av Miele.

▶ Hvis vinskapet ikke repareres av servicefolk som er autorisert av Miele, tapes krav i forbindelse med garanti.

▶ Defekte deler skal kun erstattes av originale reservedeler fra Miele. Kun ved bruk av disse delene kan Miele garantere at de sikkerhetskravene som stilles til produktene, blir oppfylt.

▶ Pga. spesielle krav (f.eks. når det gjelder temperatur, fuktighet, kjemisk stabilitet, slitefasthet og vibrasjon), er vinskapet utstyrt med en spesial-lyspære. Denne lyspæren skal kun brukes til det den er bestemt for. Lyspæren er ikke egnet for rombelysning. Den skal kun skiftes ut av fagfolk som er autorisert av Miele eller av Mieles serviceavdeling. Dette vinskapet inneholder flere lyskilder som har minst energiklasse E.

Bruk

▶ Vinskapet er konstruert for en bestemt klimaklasse (romtemperaturområde), og grensene for denne må overholdes. Klimaklassen står på typeskiltet i vinskapet. En lavere romtemperatur fører til lengre stillstandsperiode for kompressoren, slik at vinskapet ikke kan holde nødvendig temperatur.

▶ Ikke dekk til ventilasjonsarealene. Da blir ikke problemfri luftføring sikret. Energiforbruket stiger, og det kan oppstå skader på deler.

▶ Hvis du oppbevarer matvarer som inneholder fett eller olje i vinskapet, pass på at ev. fett eller olje som renner ut ikke kommer i kontakt med kunststoffdeler i vinskapet. Det kan oppstå spenningssprekker i kunststoffet, slik at kunststoffet brister eller får rifter.

▶ Brann- og eksplosjonsfare. Ikke oppbevar eksplosive stoffer og ikke produkter med brennbare drivgasser (f.eks. spraybokser) i vinskapet. Eksplosive gassblandinger kan antennes av elektriske komponenter.

▶ Eksplosjonsfare. Ikke bruk elektriske apparater i vinskapet. Det kan føre til gnistdannelse.

Tilbehør og reservedeler

▶ Bruk bare originalt tilbehør fra Miele. Hvis andre deler monteres, tapes krav i forbindelse med garanti og/eller produktansvar.

▶ Miele gir opp til 15 år, men minst 10 år leveringsgaranti for viktige reservedeler etter endt produksjon av vinskapet.

Rengjøring og stell

▶ Ikke bruk olje eller fett på dørpakningen.
Det kan gjøre den porøs med tiden.

▶ Dampen fra en damprenser kan trenge inn til strømførende deler og forårsake en kortslutning.
Bruk aldri damprenser til rengjøring av vinskapet.

▶ Spisse eller skarpe gjenstander skader kjøleelementene og vinskapet blir ødelagt. Ikke bruk spisse eller skarpe gjenstander for å

- fjerne rim- og islag,
- fjerne rester, f.eks. fra etiketter.

Transport

▶ Transporter alltid vinskapet stående og i transportforpakningen, slik at det ikke oppstår skader.

▶ Stor fare for skade. Vinskapet er tungt, og skal transporteres ved hjelp av to personer.

Avhending av gamle apparater

▶ Ødelegg eventuelt dørlåsen på det gamle vinskapet eller kjøl-/fryseskapet.
Da forhindrer du at barn som leker kan stenge seg inne og komme i livsfare.

▶ Kjølemedium som spruter ut, kan skade øynene! Ikke ødelegg deler av kuldekretsløpet, f.eks. ved å

- stikke hull på fordamperens kjølemediumkanaler,
- brekke av rør,
- skrape av overflatebelegg.

Retur og gjenvinning av transportemballasjen

Emballasjen beskytter vinskapet mot transportskader. Emballasjematerialene er valgt med sikte på miljøvennlighet og avfallsbehandling og kan derfor gjenvinnes.

Gjenvinning av emballasjen sparer råstoff og bidrar til mindre avfall. Forhandleren tar vanligvis emballasjen i retur.

Retur og gjenvinning av gamle apparater

Elektriske og elektroniske apparater inneholder ofte verdifulle materialer. De innholder imidlertid også skadelige stoffer, blandinger og deler, som har vært nødvendige for produktets funksjon og sikkerhet. I restavfallet eller ved feil behandling, kan disse stoffene være helseskadelige og skade miljøet. Kast derfor aldri apparatene som restavfall.

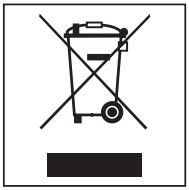

Benytt i stedet de offisielle returpunktene for innlevering og gjenvinning av slike apparater. Apparatene kan leveres gratis til kommunale gjenvinningsstasjoner, forhandlere av tilsvarende produkter eller til Miele. Du er selv juridisk ansvarlig for å slette personlige data som måtte befinne seg i de gamle apparatene.

Pass på at rørledningene og varmeveksleren på vinskapet ditt ikke skades før det blir kjørt bort og kondemnert på en forsvarlig og miljøvennlig måte.
Da er det sikret at kjølemiddelet i kuldekretsløpet og oljen i kompressoren ikke kan lekke ut i omgivelsene.

Sørg for at apparatet oppbevares barnesikkert til det kjøres bort. Informasjon om dette finner du i kapittelet «Sikkerhetsregler og advarsler» i denne bruks- og monteringsanvisningen.

Energisparing

	Normalt energiforbruk	Økt energiforbruk
Oppstilling/vedlikehold	I ventilerte rom.	I lukkede, ikke ventilerte rom.
	Beskyttet mot direkte sollys.	Ved direkte sollys.
	Ikke ved siden av en varmekilde (varmeelement, ovn).	Ved siden av en varmekilde (varmeelement, ovn).
	Ved ideell romtemperatur rundt 20 °C.	Ved høy romtemperatur over 25 °C.
	Ikke dekk til ventilasjonsarealene og fjern støv regelmessig.	Ved tildekkede eller støvete ventilasjonsarealer.
	Demonter luftfilteret minst én gang i året, og rengjør det med støvsugeren.	Ved støvlag på luftfilteret.
Temperaturinnstilling	10 til 12 °C	Jo lavere den innstilte temperaturen er, desto høyere er energiforbruket!
Bruk	Plassering av trerister som ved levering.	
	Åpne døren så kort tid som mulig kun ved behov. Plasser vinflaskene godt sortert.	Hyppig og langvarig døråpning fører til kuldetap og at varm romluft strømmer inn. Vinskapet forsøker å kjøle ned, og driftstiden for kompressoren øker.
	Ikke overfyll hyllene/skuffene, luften må kunne sirkulere.	En dårlig luftstrøm gir tapt kjøleeffekt.

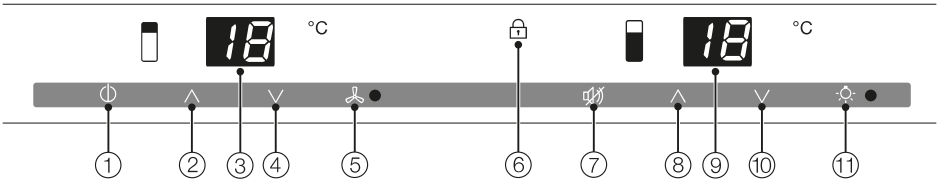

① Slå på/av
hele vinskapet

② Innstilling av temperaturen i den øvre vintempereringssonen
(∧ for varmere)

③ Temperaturindikator
øvre vintempereringssone

④ Innstilling av temperaturen i den øvre vintempereringssonen
(∨ for kaldere)

⑤ Inn-/utkobling av funksjonen DynaCool (konstant luftfuktighet) og kontrollamper

⑥ Kontrollampe for låsing (kun synlig når låsing er slått på)

⑦ Utkobling av temperatur- hhv. dør-alarmen

⑧ Innstilling av temperaturen i den nedre vintempereringssonen
(∧ for varmere)

⑨ Temperaturindikator
nedre vintempereringssone

⑩ Innstilling av temperaturen i den nedre vintempereringssonen
(∨ for kaldere)

⑪ Inn-/utkobling av presentasjonslyset og kontrollampen

Beskrivelse av skapet

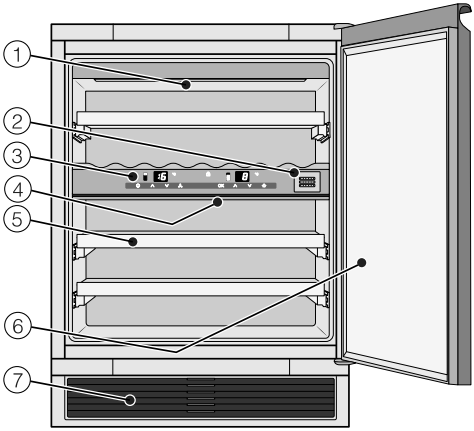

① Belysningslist
(finnes i begge vintempererings-
sonene)

② Active AirClean-filter

③ Betjening av øvre og nedre vin-
tempereringssone/
isolasjonsplate for termisk deling av
tempereringssonene

④ Isolasjonslist for termisk
deling av tempereringssonene

⑤ Trerister

⑥ Glassdør av UV-bestandig
sikkerhetsglass

⑦ Ventilasjonsgitter med
luftfilter bak

Medfølgende tilbehør

Active AirClean-filter

Active AirClean-filteret sørger for optimal luftutskiftning og dermed for en høy luftkvalitet i vinskapet.

Luftfilter

Luftfilteret bak ventilasjonsgitteret forhindrer at kjøleeffekten reduseres pga. støv.

Ekstrautstyr

Miele har en rekke nyttig tilbehør og rengjørings- og pleiemidler for vinskapet.

Universal-mikrofiberklut

Mikrofiberkluten fjerner fingeravtrykk og lette tilsmussinger fra fronter i rustfritt stål, betjeningspanel, vinduer, møbler, bilvinduer osv.

Mikrofiberklut-sett

Mikrofiberklut-settet består av en universal, en glass- samt en høyglansklut. Klutene er spesielt slitesterke. På grunn av den veldig fine mikrofiberen har klutene meget god rengjøringseffekt.

Active AirClean-filter

Beskrivelse se «Medfølgende tilbehør».

Ekstrautstyr kan bestilles i Mieles nettbutikk. Det kan også kjøpes hos Mieles serviceavdeling (se i slutten av denne bruksanvisningen) og hos din Miele-forhandler.

Før første gangs bruk

Forpakningsmaterialer

- Fjern alle forpakningsmaterialer fra skapet innvendig.

Rengjøring av vinskapet

Se henvisningene i kapitlet «Rengjøring og stell».

- Rengjør skapet innvendig og tilbehøret.

Innkobling av vinskapet

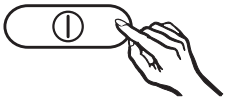

- Trykk på tasten for å slå på/av hele vinskapet slik at temperaturindikatorene lyser.

Et varselsignal høres. Vinskapet begynner å kjøle og det innvendige lyset tennes når døren åpnes.

Utkobling av varselsignalet

- Trykk på tasten for å slå av av temperatur- og døralarmen.

Varselsignalet stanser. Temperaturindikatorene blinker helt til de innstilte temperaturene er nådd.

Utkobling av vinskapet

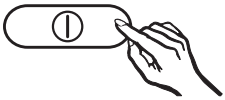

- Trykk på tasten for å slå på/av hele vinskapet helt til temperaturindikatorene slukker.

Kjølingen er koblet ut. (Hvis det ikke skjer, er låsefunksjonen slått på (se «Flere innstillinger – Låsefunksjon»)!)

Ved lengre fravær

Hvis du ikke skal bruke vinskapet på lenge:

- Slå av vinskapet.
- Trekk ut støpselet eller koble ut sikringen i husinstallasjonen.
- Rengjør vinskapet.
- La vinskapet stå åpent, for å sikre tilstrekkelig lufting og unngå luktdannelse.

Hvis vinskapet blir koblet ut ved lengre fravær, men ikke blir rengjort, er det fare for muggdannelse hvis skapet er lukket.
Vinskapet må rengjøres.

Låsefunksjon 🔒

Med låsefunksjonen kan du sikre vinskapet mot uønsket utkobling.

Inn-/utkobling av låsefunksjon

- Hold tasten for inn-/utkobling av funksjonen DynaCool inne i ca. 5 sekunder.

Kontrollampen for tasten blinker og i temperaturindikatoren for den nedre vintempereringssonen (høyre indikator) blinker en c.

- Trykk på tasten for inn-/utkobling av funksjonen DynaCool på nytt.

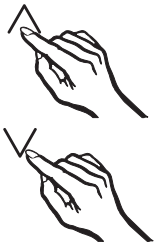

- Ved å trykke på justeringstastene for temperaturen kan du nå velge mellom c0 og c1:
  0: Låsefunksjonen er slått av,
  1: Låsefunksjonen er slått på.

- Trykk på tasten for inn-/utkobling av funksjonen DynaCool for å lagre innstillingen.

Når låsefunksjonen er slått på, lyser kontrollampen for låsefunksjonen 🔒.

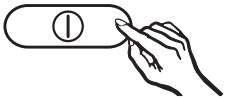

- Du kan avslutte innstillingsmodus ved å trykke på tasten for inn-/utkobling av hele vinskapet.

Ellers kobler elektronikken om til normal drift etter ca. 2 minutter.

Endre lysstyrken til temperaturindikatoren

Når vinskapet leveres, er lysstyrken til temperaturindikatoren stilt inn på *h1*.

Du kan endre lysstyrken til temperaturindikatoren (alle temperaturindikatorene blir da endret):

- Hold tasten for inn-/utkobling av funksjonen DynaCool inne i ca. 5 sekunder.

Kontrollampen for tasten blinker og i temperaturindikatoren for den nedre vintempereringssonen (høyre indikator) blinker en *c*.

- Trykk så mange ganger på en av innstillingstastene for temperaturen, til en *h* vises.

- Trykk på tasten for inn-/utkobling av funksjonen DynaCool på nytt. I displayet lyser *h*.
- Ved å trykke på innstillingstastene for temperaturen, kan du nå endre lysstyrken for indikatorene. Du kan velge mellom trinn *1* til *5*:
  1: laveste lysstyrke,
  5: høyeste lysstyrke.

- Trykk på tasten for inn-/utkobling av funksjonen DynaCool for å lagre innstillingen.

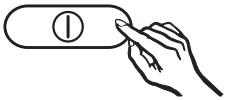

- Du kan avslutte innstillingsmodus ved å trykke på tasten for inn-/utkobling av hele vinskapet.
  Ellers kobler elektronikken automatisk om til normal drift etter ca. 2 minutter.

Optimal temperatur og luftkvalitet

Vin utvikler seg hele tiden, avhengig av omgivelsesbetingelsene. Både temperaturen og kvaliteten på luften er av betydning for holdbarheten.

Med en konstant temperatur som er avstemt til vinen, økt luftfuktighet og luktfrie omgivelser, har dette vinskapet optimale lagringsbetingelser for vinen.

Dette vinskapet garanterer også (i motsetning til et kjøleskap) svært liten vibrasjon, slik at vinens modningsprosess ikke blir forstyrret.

Optimal temperatur

Vin kan lagres ved en temperatur mellom 6 og 18 °C. Hvis du vil lagre røde og hvite viner sammen, velg en temperatur mellom 12 og 14 °C. Denne temperaturen er egnet både for hvit- og rødvin. Rødvin bør åpnes minst to timer før den skal drikkes, slik at vinen får surstoff og kan utvikle aromaen skikkelig.

For høy lagringstemperatur (over 22 °C) gjør at vinen modnes for raskt, slik at aromaen ikke kan videreutvikles. Ved for lav lagringstemperatur (under 5 °C) derimot, modnes ikke vinen optimalt.

Ved varme utvider vinen seg, ved kulde trekker den seg sammen – temperatursvingninger betyr stress for vinen, og modningen blir avbrutt. Derfor er det svært viktig å sikre at temperaturen svinger minst mulig.

Vinsort	**Anbefalt drikketemperatur***
Lette, fruktige rødviner:	+14 °C til +16 °C
Tunge rødviner	+18 °C
Roséviner:	+8 °C til +10 °C
Fine, aromatiske hvitviner:	+8 °C til +12 °C
Tunge eller søte hvitviner:	+12 °C til +14 °C
Champagne, sekt, prosecco:	+6 °C til +10 °C

* Fordi vinen varmes opp når den skjenkes i glass, bør du lagre den 1 til 2 °C kjøligere enn anbefalt drikketemperatur.

Tips: Tunge rødviner bør åpnes 2 – 3 timer før de skal drikkes, slik at vinen får surstoff og kan utvikle aromaen skikkelig.

Sikkerhetsinnretning ved lave omgivelsestemperaturer

For at vinen skal beskyttes mot for lave temperaturer, er det en sikkerhetstermostat i skapet som sørger for at temperaturen i skapet ikke kan synke for mye. Hvis temperaturen utenfor skapet skulle bli for lav, kobles et varmeelement inn automatisk og holder den innvendige temperaturen konstant. Hvis temperaturen skulle synke ytterligere, kobles skapet til slutt automatisk ut.

Isolasjonsplate for termisk deling

Skapet har en fast isolasjonsplate, som deler skapet inn i to forskjellige temperatursoner. Du kan dermed lagre forskjellige vinsorter samtidig, f.eks. rødvin og champagne.
Isolasjonslistene på innsiden av glassdøren forhindrer temperaturutveksling mellom de enkelte sonene.

Innstilling av temperatur

Du kan stille inn temperaturene med de to tastene under temperaturindikatorene.

■ Trykk på tastene under den respektive temperaturindikatoren.

Når du trykker på tasten

- temperaturen blir kaldere,

- temperaturen blir varmere.

Innstillingstemperaturen blinker under innstillingen.

Følgende forandringer kan ses på de respektive temperaturindikatorene når du trykker på tastene:

- Ved første trykk: Den siste ønskede temperaturverdien blinker.
- Hvert nye trykk: Temperaturverdien endrer seg i trinn på 1 °C.
- Holde tasten inne: Temperaturverdien endres fortløpende.

Ca. 5 sekunder etter siste tastetrykk endres temperaturdisplayet automatisk til den reelle temperaturen i det respektive området.

De to temperaturområdene kjøles ned vekselvis, slik at det, avhengig av mengden vin, kan ta et par timer til den ønskede temperaturen er oppnådd og til temperaturindikatorene har regulert seg. Hvis temperaturen skulle være for høy eller lav etter dette, stiller du inn temperaturen på nytt.

Mulige innstillingsverdier for temperaturen

Temperaturen i de to vintempereringssonene kan stilles inn fra 5 til 20 °C.

Temperaturdisplay

Temperaturindikatorene i betjeningspanelet viser de faktiske temperaturene i vinskapet under normal drift.

Temperaturdisplayet blinker når

- en annen temperatur blir stilt inn,
- temperaturen avviker mer enn 5 °C fra den innstilte temperaturen.

Luftkvalitet og -fuktighet

I et vanlig kjøleskap er luftfuktigheten for lav for vin, og derfor er ikke et kjøleskap egnet for lagring av vin. Det er veldig viktig med høy luftfuktighet for lagring av vin, slik at korken holder seg fuktig utenfra. Ved lavere luftfuktighet tørker korken utenfra, og flasken er dermed ikke tett lenger. Derfor bør vinflasker lagres liggende, slik at vinen holder korken fuktig innenfra. Dersom det kommer luft inn i flasken, blir vinen garantert ødelagt!

⚠ Fare for skade ved ekstra fukting.
Luftfuktigheten stiger og kondenserer inni skapet. Kondensvann kan føre til skade på vinskapet, som f.eks. korrosjon.
Ikke fukt klimaet i vinskapet ytterligere ved f.eks. å sette inn en skål med vann.

DynaCool (konstant luftfuktighet)

Med DynaCool øker den relative luftfuktigheten i hele skapet. Samtidig blir luftfuktighet og temperatur jevnt fordelt, slik at all vinen din lagres under samme gode betingelser.
Dette skaper et konstant klima i skapet som tilsvarer en vinkjeller.

Innkobling av DynaCool

Hvis du vil bruke vinskapet til langvarig lagring av vin, anbefales det å ha funksjonen DynaCool permanent innkoblet.

- Trykk på tasten for inn-/utkobling av funksjonen DynaCool på nytt slik at kontrollampen lyser.

Selv når du ikke har slått på DynaCool, kobler vinskapet alltid inn viftene automatisk når kjølingen slås på. Dermed sikres et optimalt klima for vinene dine.

Viftene slås automatisk av i en kort periode når skapdøren åpnes!

Utkobling av DynaCool

Fordi energiforbruket øker når DynaCool er koblet inn og lyden fra vinskapet er litt høyere, kan du koble ut konstant DynaCool innimellom.

- Trykk på tasten for inn-/utkobling av funksjonen DynaCool på nytt slik at kontrollampen slukker.

Luftutveksling ved hjelp av Active AirClean-filtre

Active AirClean-filteret sørger for optimal luftutveksling og dermed for en høy luftkvalitet.

Gjennom Active AirClean-filteret kommer det frisk luft i vinskapet.
Her fordeler den seg jevnt inne i skapet ved hjelp av viftene (DynaCool-funksjon).
Filtreringen av luften som kommer utenfra gjennom Active AirClean-filteret sørger for at kun støv- og luktfri luft kommer inn i vinskapet.
Dessuten beskyttes vinen mot en eventuell luktoverføring, fordi lukter kan overføres til vinen gjennom korken.

Active AirClean-filteret må skiftes ut ca. hver 12. måned. Active AirClean-filter får du kjøpt hos Mieles serviceavdeling, hos forhandler eller i vår nettbutikk.

Vinskapet er utstyrt med et varselsystem, slik at temperaturen ikke skal kunne stige eller synke ubemerket, og dermed skade vinen.

Temperaturalarm

Hvis temperaturen i en tempereringssone oppnår et for varmt eller for kaldt temperaturområde, høres et varselsignal.
Samtidig blinker den respektive temperaturindikatoren.

Hvor lang tid det tar før vinskapet oppfatter at et temperaturområde er for varmt, er avhengig av den innstilte temperaturen.

Det akustiske og optiske signalet oppstår f.eks.,

- når du slår på vinskapet, og temperaturen i en av temperatursonene avviker for mye fra den innstilte temperaturen,
- når det strømmer for mye varm luft inn i skapet ved omsortering eller uttak av vinflasker,
- når du legger inn en større mengde vinflasker,
- etter et strømbrudd.

Når alarmtilstanden er over, stanser varselsignalet og temperaturindikatorene lyser konstant.

Utkobling av temperaturalarmen før den stanser av seg selv

Hvis varselsignalet er forstyrrende, kan du koble det ut før det stanser av seg selv.

■ Trykk inn tasten for utkobling av temperaturalarmen.

Varselsignalet stanser.
Den respektive temperaturindikatoren blinker til alarmtilstanden stopper.

Døralarm

Hvis skapdøren har stått åpen lenger enn 60 sekunder, høres et varselsignal.

Når døren lukkes igjen, stanser varselsignalet.

Utkobling av døralarmen før den stanser av seg selv

Hvis varselsignalet er forstyrrende, kan du koble det ut før det stanser av seg selv.

- Trykk på tasten for å slå av døralarmen.

Varselsignalet stanser.

Hvis du ønsker å presentere vinflaskene dine, selv om døren er lukket, kan du innstille belysningen slik at det er lys selv om døren er lukket.

Hver vintempereringssone er utstyrt med en egen lyslist, slik at det er lys i alle tre sonene.

Ved bruk av LED i lyslistene, er det ikke fare for at vinen blir påvirket av varme eller UV-stråler.

Inn- og utkobling av presentasjonslyset

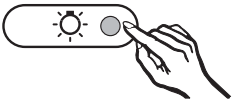

- Trykk på tasten for inn-/utkobling av presentasjonslyset, slik at kontrollampen lyser.

Det innvendige lyset er nå slått på i begge vintempereringssonene, selv om døren er lukket.

For å koble presentasjonslyset ut igjen

- Trykk på tasten for inn-/utkobling av presentasjonslyset, slik at kontrollampen slukker.

Det innvendige lyset er nå koblet ut når døren er lukket.

Innstilling av lysstyrken til presentasjonslyset

Du kan endre lysstyrken til presentasjonslyset.

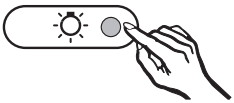

- Trykk på tasten for inn-/utkobling av presentasjonslyset og hold den inne.
- Trykk samtidig på innstillingstastene for temperatur.

Når du trykker på tasten

- blir det mørkere

- blir det lysere.

⚠ Fare for skade ved LED-belysning.
Denne belysningen hører til risikogruppe RG 2. Dersom dekslet er ødelagt, kan du skade øynene.
Ved defekt lampedeksel må du ikke se direkte i belysningen med optiske instrumenter (et forstørrelsesglass eller lignende).

Lagring av vinflasker

Vibrasjoner og bevegelser har negativ innvirkning på vinens modningsprosess, og dette kan igjen påvirke smaken på vinen.

For å sikre at resten av vinflaskene lagres rolig når du tar ut en vinflaske, skal du helst lagre de samme vinsortene ved siden av hverandre på samme rist. Videre bør du unngå å stable vinflaskene oppå hverandre på treristen.

Vinflaskene bør lagres liggende, slik at naturkorken holdes fuktig fra innsiden og det ikke kan trenge luft inn i flasken.

Tips: I tillegg anbefales det å øke luftfuktigheten i vinskapet, for vinflasker med naturkork (se kapittel «Optimal temperatur og luftkvalitet», avsnitt «Bruk av DynaCool (konstant luftfuktighet) ⅄»).

⚠ Fare for skade hvis vinflasker faller ned.

Under visse omstendigheter kan vinflasker kile seg fast i treristene som ligger over, og falle ut av vinskapet når treristene trekkes ut.

Trekk alltid ut treristene sakte og med omtanke.

⚠ Fare for skade dersom glasset knuser.

Trerister og vinflasker som stikker ut kan føre til skade på glassdøren, dersom denne lukkes.

Pass på at trerister og vinflasker ikke stikker ut!

Ikke dekk til ventilasjonsåpningen på bakveggen - dette er viktig for kjøleeffekten!

Trerister

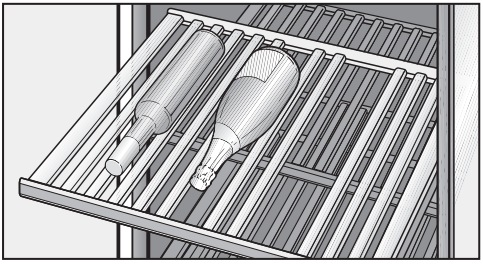

Treristene kan trekkes ut på skinner, slik at det blir enkelt å legge inn og ta ut flasker.

Flytting av treristene

Treristene kan tas ut og settes inn igjen etter ønske.

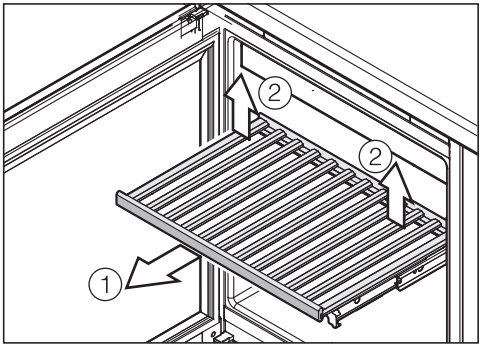

- Trekk treristen forover til den stopper ①.
- Løsne treristen bak, ved å løfte den på høyre og venstre side ②.
- Ta treristen ut fremover.

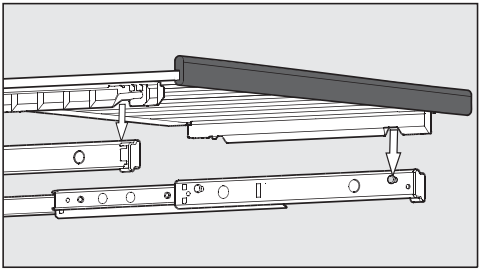

- For å sette den inn igjen, må du sette treristen på skinnen som er trukket ut. Utsparingene på treristen passer på boltene på skinnene.

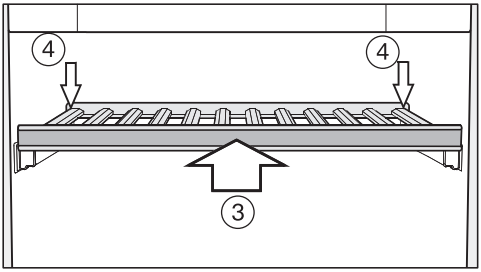

- Skyv treristen helt inn i skapet ③.
- Trykk treristen helt inn, slik at den knepper på plass foran.
- Trykk treristen ned bak, slik at den knepper på plass ④.

Lagring av vinflasker

Maksimal kapasitet

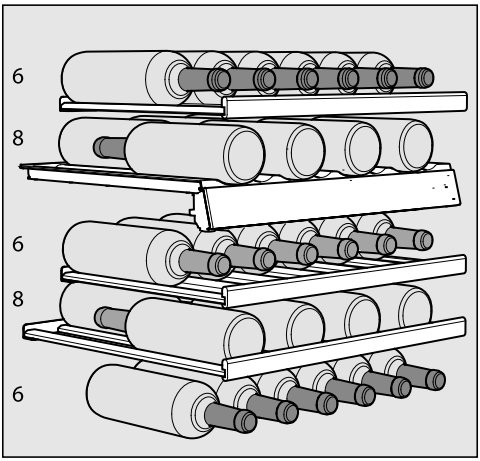

Du kan lagre maksimalt 34 flasker (0,75 l; flasketype: Bordeauxflaske) i vinskapet. 14 i den øvre sonen og 20 flasker i den nedre sonen.

Det er kun plass til alle 34 flaskene når alle treristene er satt inn.

⚠
Hver enkelt trerist tåler maks. 25 kg! Vær imidlertid oppmerksom på at du ikke må stable vinflasker oppå hverandre på treristene!

Automatisk avriming

Vinskapet avrimes automatisk.

Pass på at det ikke kommer vann inn i elektronikken, ventilasjonsgitteret eller belysningen.

⚠ Fare for skade ved fuktighet som trenger inn.
Dampen fra en damprenser kan skade kunststoff og elektriske komponenter.
Ikke bruk damprenser for å rengjøre vinskapet.

Typeskiltet inne i vinskapet må ikke fjernes. Det trengs ved en eventuell feil!

Henvisninger til rengjørings-midler

For å unngå skader på overflatene, må du **ikke** bruke

- rengjøringsmidler som inneholder soda, ammoniakk, syre eller klorid
- kalkløsende rengjøringsmidler
- skurende rengjøringsmidler, f.eks. skurepulver, skuremelk, universal-stein
- løsemiddelholdige rengjøringsmidler
- rengjøringsmidler for rustfritt stål
- maskinoppvaskmiddel
- stekeovnsspray
- glassrens (bortsett fra på glasset i skapdøren)
- skrubbende, harde svamper og børs-ter, f.eks. grytesvamper
- flekkfjerningssvamp
- skarpe metallskraper.

For rengjøring innvendig i skapet, bruk kun rengjørings- og pleiemidler som er ufarlige for matvarer.

Vi anbefaler rengjøring med lunkent vann tilsatt litt håndoppvaskmiddel.

Før rengjøring av vinskapet

- Slå av vinskapet.
- Ta vinflaskene ut av vinskapet og oppbevar dem på et kjølig sted.
- Ta ut alle ytterligere uttakbare deler for rengjøring.

Innvendig rom, tilbehør, skapdør

Rengjør vinskapet regelmessig, minst én gang i måneden.
Ikke la flekker tørke inn, men fjern disse med en gang.

- Rengjør skapet innvendig med lunkent vann og litt håndoppvaskmiddel.
- Rengjør alle delene av tre med en klut som er så vidt fuktig, de må **ikke** bli våte.
- Vask over det innvendige rommet og tilbehøret med rent vann etter rengjøringen, og tørk alt med en myk klut. La døren til vinskapet stå åpen en kort stund.
- Rengjør skapdøren med glassrens.

Rengjøring av ventilasjons-arealer

Støvlag øker energiforbruket.

- Rengjør ventilasjonsarealene regelmessig med en børste eller støvsuger (bruk f.eks. sugebørsten til Miele støvsugere).

Rengjøring av dørpakning

⚠ Fare for skade ved feil rengjøring.
Dersom dørpakningen behandles med olje eller fett, kan den bli porøs.
Ikke bruk olje eller fett på dørpakningen.

- Rengjør dørpakningen regelmessig med rent vann og gni den grundig tørr med en klut.

Rengjøring av luftfilteret

- Rengjør luftfilteret bak ventilasjonsgitteret minst én gang i året.
- Ta ut luftfilteret og støvsug det på begge sider. Et skittent luftfilter kan føre til at vinskapet ikke kjøler skikkelig.

Etter rengjøringen

- Sett alle delene inn i vinskapet.
- Koble vinskapet til igjen og slå det på.
- Legg vinflaskene inn i vinskapet igjen og lukk døren.

Via Active AirClean-filteret kommer det frisk luft utenfra inn i skapet. Filtreringen av luften ved hjelp av Active AirClean-filteret sikrer at det kun er frisk støv- og luktfri luft som kommer inn i skapet.

Utskiftning av Active AirClean-filtre

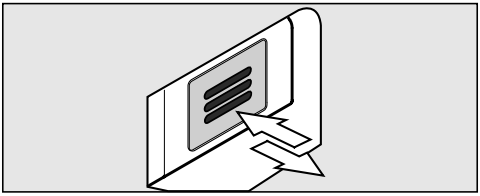

■ Trykk inn filteret og slipp det.

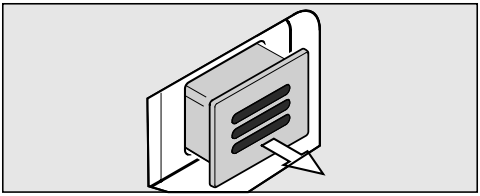

■ Trekk ut filteret.

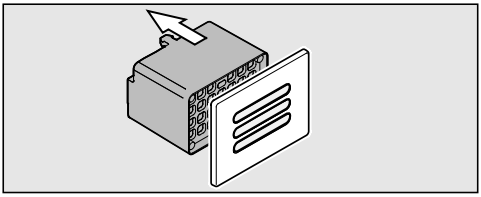

■ Trekk den bakre delen av filteret av dekselet.

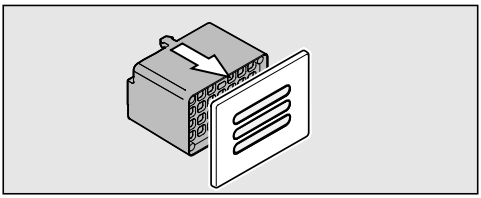

■ Stikk det nye filteret på dekselet.

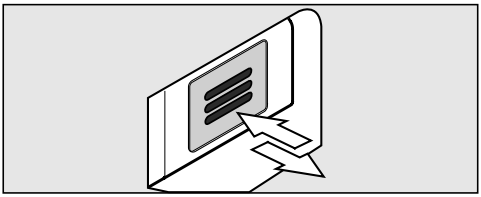

■ Sett inn filteret.

■ Trykk inn filteret og slipp det. Det nye filteret låses automatisk når du hører en klikkelyd.

Active AirClean-filtrene får du kjøpt hos Mieles serviceavdeling eller i Mieles nettbutikk.

Hvis feil oppstår

De fleste feil som oppstår ved daglig bruk kan du rette på selv. Den påfølgende oversikten skal hjelpe deg med dette.
Hvis du ikke kan finne årsaken til en feil eller rette feilen ved hjelp av oversikten, kontakt Mieles serviceavdeling.

Unngå helst å åpne skapdøren før feilen er rettet, for å holde kuldetapet så lavt som mulig.

⚠ Ved ukyndig utført installasjon, vedlikehold eller reparasjoner, kan det oppstå betydelig fare for brukeren, som produsenten ikke er ansvarlig for.
Installasjons- og vedlikeholdsarbeider eller reparasjoner skal bare utføres av fagfolk som er autorisert av Miele.

Problem	Årsak og retting
Vinskapet kjøler ikke, det innvendige lyset virker ikke når døren er åpen og temperaturindikatoren lyser ikke.	Vinskapet er ikke slått på. ■ Slå på vinskapet – temperaturindikatorene må lyse.
	Støpselet sitter ikke skikkelig i stikkontakten. ■ Sett støpselet i stikkontakten.
	Sikringen i husinstallasjonen har koblet seg ut. Vinskapet, spenningen i huset eller et annet apparat kan være defekt. ■ Kontakt elektrofagfolk eller Mieles serviceavdeling.
Vinskapet kjøler ikke, men den innvendige belysningen og betjeningen av skapet og det innvendige lyset virker.	Messeinnstilling er koblet inn. Den gjør det mulig for forhandlere å presentere vinskapet uten at det blir kaldt. Denne innstillingen er ikke nødvendig for privat bruk. ■ Spør Mieles serviceavdeling om hvordan du slår av messeinnstillingen på vinskapet.

Problem	Årsak og retting
Kompressoren kobles inn oftere og lenger enn vanlig, temperaturen i vinskapet synker.	Det er stilt inn for lav temperatur i vinskapet. ■ Reguler temperaturinnstillingen.
	Døren er ikke skikkelig lukket. ■ Kontroller om skapdøren kan lukkes skikkelig.
	Døren har blitt åpnet ofte. ■ Åpne døren så kort tid som mulig og kun ved behov.
	Undersøk om ventilasjonsarealene er stengt eller støvete. ■ Ikke dekk til ventilasjonsarealene og fjern støv regelmessig.
	Luftfilteret er støvet. ■ Rengjør luftfilteret (se «Rengjøring og stell»).
	Det er for varmt i rommet. ■ Reduser romtemperaturen.
Kompressoren kobles inn stadig sjeldnere og kortere, temperaturen i vinskapet stiger.	Ingen feil. Temperaturen er for høy. ■ Korriger temperaturinnstillingen. ■ Kontroller temperaturen igjen etter 24 timer.
	Luftfilteret i sokkelen på vinskapet er skittent. ■ Rengjør luftfilteret (se kapittelet «Rengjøring og vedlikehold»).

Meldinger i displayet

Melding	Årsak og retting
På temperatur-indikatoren lyser/blinker en strek.	Det vises bare en temperatur, dersom temperaturen i vinskapet ligger innenfor det temperaturområdet som kan vises.
I temperaturindikatoren vises F0 eller F1.	Det foreligger en feil. ■ Kontakt Mieles serviceavdeling.
Varselsignalet høres og temperaturindikatoren blinker.	Avhengig av hvilken temperatur som er stilt inn, er den aktuelle vintempereringssonen for varm eller for kald. Grunner til dette kan være: – Skapdøren har blitt åpnet ofte eller står fortsatt åpen, – ventilasjonsarealene er tildekket, – det har vært et lengre strømbrudd. ■ Slå av alarmen. Temperaturindikatoren slutter å blinke og varselsignalet slutter.

Det innvendige lyser fungerer ikke

Problem	Årsak og retting
Det innvendige LED-lyset fungerer ikke.	Vinskapet er ikke slått på. ■ Slå på vinskapet.
	Pga. fare for overoppheting, kobles LED-belysningen automatisk ut, dersom skapdøren har stått åpen i ca. 15 minutter. Hvis det ikke er årsaken, foreligger det en feil. ⚠ Fare for skade pga. elektrisk støt! Det er strømførende deler under lysdekselet. LED-belysningen skal utelukkende skiftes ut og repareres av serviceteknikere fra Miele. ⚠ Fare for skade ved LED-belysning. Denne belysningen hører til risikogruppe RG 2. Dersom dekslet er ødelagt, kan du skade øynene. Ved defekt lampedeksel må du ikke se i direkte i belysningen med optiske instrumenter (et forstørrelsesglass eller lignende). ■ Kontakt Mieles serviceavdeling.
Det innvendige LED-lyset lyser selv om døren er lukket.	Presentasjonslyset er koblet inn. ■ Koble ut presentasjonslyset (se «Presentasjonslys»).

Generelle problemer med vinskapet

Problem	Årsak og retting
Et varselsignal høres.	Skapdøren har stått åpen lenger enn ca. 60 sekunder. ■ Lukk døren.
Vinskapet kan ikke slås av.	Låsefunksjonen er koblet inn. ■ Koble ut låsefunksjonen (se kapittel «Flere innstillinger», avsnitt «Inn-/utkobling av låsefunksjonen 🔒»).
Listene på treristene slår seg.	Ved fuktighetsopptak eller tørking, er det er en typisk egenskap for treverk at det «arbeider». Dermed kan det under visse omstendigheter slå seg eller sprekke. Kvister og mønster i treet er karakteristisk for treverk.
Det dannes mugg på vinflaskenes etiketter.	Avhengig av hva slags lim etiketten er festet med, kan det føre til svak muggdannelse på etikettene. ■ Fjern all mugg. Rengjør vinflaskene og fjern eventuelle rester av lim.
Det dannes et hvitt belegg på korkene til vinflaskene.	Korkene oksiderer ved kontakt med luft. ■ Tørk av belegget med en tørr klut. Belegget har ingen innflytelse på vinens kvalitet.

Helt normal støy	Hva forårsaker den?
Brrrrr ...	Brummingen kommer fra motoren (kompressoren). Den kan bli litt høyere en liten stund, når motoren kobles inn.
Blubb, blubb ...	Boblingen, gurglingen eller surringen kommer fra kjølemiddelet som renner gjennom rørene.
Klikk ...	Klikkingen kan alltid høres når termostaten kobler motoren inn eller ut.
Sssrrrrr ...	For et flersone-vinskap kan en lav støy stamme fra luftstrømningene innvendig i apparatet.
Knak ...	Knakingen høres alltid når materialet i vinskapet utvider seg.
Vær klar over at motor- og strømningslyder i kuldekretsløpet ikke er til å unngå!	

Støy som er lett å fjerne	Årsak	Retting
Skrangling, klapring, klirring	Vinskapet står ujevnt.	Rett opp vinskapet ved hjelp av et vater. Bruk skruføttene under skapet eller legg noe under.
	Hyller eller rister vibrerer eller sitter fast.	Kontroller de uttakbare delene og sett dem eventuelt inn på nytt.
	Flasker eller beholdere berører hverandre.	Flytt flaskene eller beholderne litt fra hverandre.
	Transportkabelholderen henger fremdeles bak på skapet.	Fjern kabelholderen.

Kontakt ved feil

Hvis det oppstår feil som du ikke kan rette på selv, kontakt en Miele-forhandler eller Mieles serviceavdeling.

Mieles serviceavdeling kan du kontakte online på www.miele.no/husholdning/service.

Kontaktdataene til Mieles serviceavdeling finner du på slutten av dette dokumentet.

Serviceavdelingen trenger modellbetegnelse og fabrikasjonsnummer (Fabr./SN/Nr.). Begge opplysningene finner du på typeskiltet.

Typeskiltet finner du inne i vinskapet.

EPREL database

Fra 1. mars 2021 finner du informasjon om energimerking av forbruksartikler og krav til økodesign i den europeiske produktdatabasen (EPREL). Under følgende link https://eprel.ec.europa.eu/ finner du produktdatabasen. Her blir du bedt om å legge inn modellbetegnelsen.

Modellbetegnelsen finner du på typeskiltet.

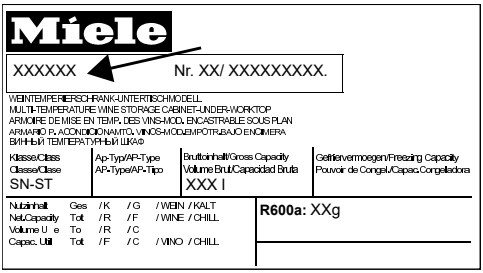

Garanti

Garantitiden er 2 år.

Ytterligere informasjon om garanti-betingelsene i ditt land får du hos Mieles serviceavdeling.

Elektrotilkobling

Vinskapet leveres «ferdig» med tilkoblingskabel og støpsel for tilkobling til jordet stikkontakt.

Plasser alltid vinskapet slik at stikkontakten er lett tilgjengelig. Dersom stikkontakten ikke er lett tilgjengelig, pass på at det er en skilleanordning for hver pol på oppstillingsstedet.

⚠ Brannfare ved overoppheting.
Drift av kjøle-/fryseskapet ved bruk av flerveisstikkontakter og skjøteledninger kan føre til overbelastning av kabelen.
Av sikkerhetsgrunner må du ikke bruke flerveisstikkontakter eller skjøteledninger.

Det elektriske anlegget må være utført i henhold til nasjonale el-forskrifter.

Av sikkerhetshensyn anbefaler vi å bruke en jordfeilbryter (RCD) av typen ⊟ i husinstallasjonen for elektrisk tilkobling av vinskapet.

En skadet nettkabel må bare erstattes med en nettkabel av samme type (fås kjøpt hos Mieles serviceavdeling). Av sikkerhetsgrunner skal den kun skiftes ut av kvalifiserte fagfolk eller Mieles serviceavdeling.

Tilkobling og sikring: Se bruksanvisningen og typeskiltet. Denne informasjonen sammenligner du med dataene for den elektriske tilkoblingen på stedet.
Spør elektrofagfolk hvis du er i tvil.

Vinskapet må ikke kobles til vekselrettere, som blir brukt ved uavhengig strømforsyning, som f.eks. solcelleanlegg. Når vinskapet kobles inn, kan det oppstå spenningstopper som fører til sikkerhetsutkobling. Elektronikken kan bli skadet.

Et vinskap som ikke er bygget inn kan velte!
Hold skapdøren hhv. skapdørene lukket til vinskapet er bygget inn og sikret i nisjen iht. bruks- og monteringsanvisningen.

⚠ Fare for brann og annen skade!
Vinskapet må ikke plasseres under en platetopp.

Oppstillingssted

Et tørt rom med god ventilasjon er egnet.

Ved valg av oppstillingssted må du være oppmerksom på at energiforbruket til vinskapet stiger, dersom det står i nærheten av en varmeovn, en stekeovn eller annen varmekilde. Unngå også direkte sollys.
Jo høyere romtemperaturen er, jo lenger går kompressoren, og desto høyere blir energiforbruket.

Vær oppmerksom på følgende ved innbygging av vinskapet:

- Stikkontakten må ikke befinne seg bak skapet. Den må være lett tilgjengelig i nødstilfelle.
- Støpselet og nettkabelen må ikke berøre baksiden av vinskapet, da disse kan skades av vibrasjoner fra skapet.
- Heller ikke andre apparater må kobles til en ev. stikkontakt bak vinskapet.

⚠ Fare for skade fra glasskår!
Hvis skapet plasseres i en høyde på over 1500 m, kan glassplaten i døren gå i stykker pga. endringer i lufttrykket! Skarpe bruddstykker kan forårsake store skader!

Side-by-side

Dette vinskapet kan stilles opp «side-by-side» med et annet kjøle-/fryseskap.

Side-by-side monteringssett kan kjøpes hos forhandler eller gjennom Mieles kundeservice.

Forhør deg med forhandleren, om hvilke kombinasjoner som er mulige med ditt vinskap!

Hvordan man fester apparatet er beskrevet i bruksanvisningen for side-by-side monteringssettet.

Klimaklasse

Vinskapet er konstruert for en bestemt klimaklasse (romtemperaturområde), og grensene for denne må overholdes. Klimaklassen står på typeskiltet innvendig i vinskapet.

Klimaklasse	Romtemperatur
SN	+10 °C til +32 °C
N	+16 °C til +32 °C
ST	+16 °C til +38 °C
T	+16 °C til +43 °C

En lavere romtemperatur fører til lengre stillstandsperiode for kompressoren. Det kan føre til høyere temperaturer i vinskapet, og skader som følge av dette.

⚠ Fare for skade pga. høy luftfuktighet.

Ved høy luftfuktighet kan kondens avsettes på de utvendige flatene på vinskapet og føre til korrosjon.

Plasser vinskapet i et tørt og/eller klimatisert rom med tilstrekkelig lufting.

Forsikre deg om at skapdøren kan lukkes skikkelig etter innbygging av skapet, at ventilasjonsarealene overholdes og at vinskapet er bygget inn som beskrevet i denne bruks- og monteringsanvisningen.

Ventilasjon

Ventilasjonen til vinskapet skjer via ventilasjonsarealet i sokkelen. Det må ikke tildekkes eller stenges. Ventilasjonsarealet må også regelmessig rengjøres for støv.

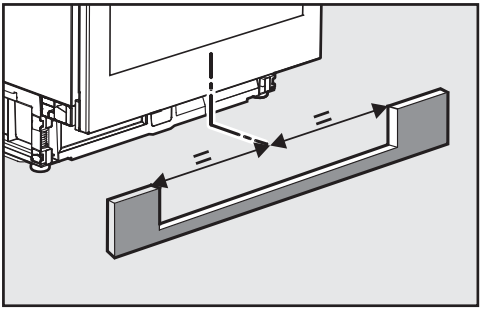

Utskjæringen i sokkelforblendingen må være sentrert i forhold til vinskapet.

Før innbygging av vinskapet

- Ta tilbehøret ut av vinskapet før innbyggingen.

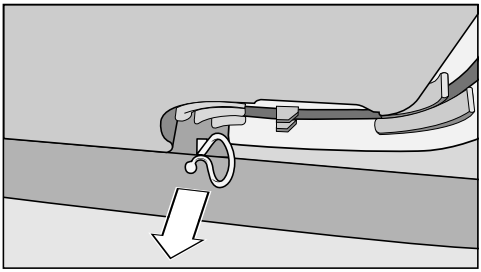

- Fjern kabelholderen fra skapets bakside (avhenging av modell).

Innbyggingsmål

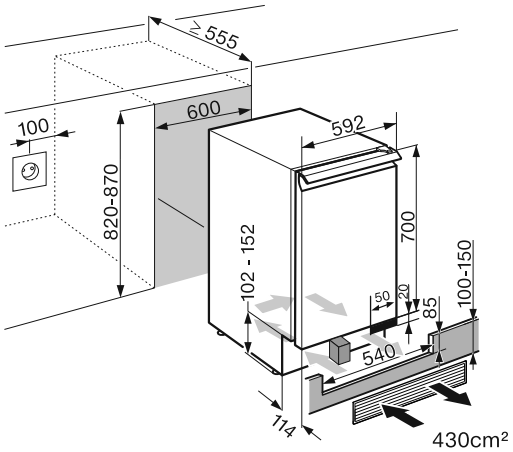

Før innbyggingen må du være sikker på, at målene på innbyggingsnisjen samsvarer nøyaktig med de angitte innbyggingsmålene. De angitte ventilasjonsarealene må overholdes og utskjæringen i sokkelforblendingen for det vedlagte ventilasjonsgitteret må være sentrert med vinskapet, slik at vinskapet fungerer slik det skal.

Det **vedlagte ventilasjonsgitteret** må monteres og brukes sammen med den **vedlagte skumgummiblokken**.

Sett ovenfra

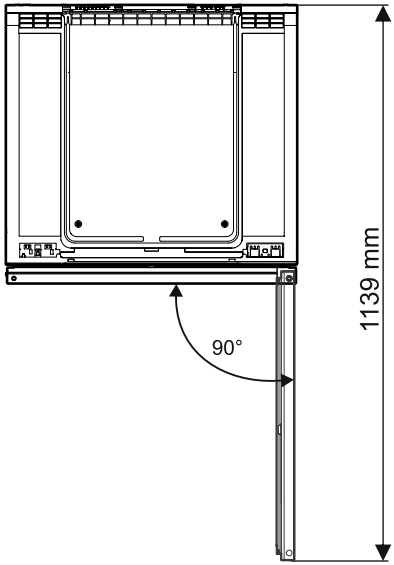

Omhengsling av døren

Vinskapet er høyrehengslet ved levering. Hvis venstrehengsling er nødvendig, må døren hengsles om.

For omhengsling av døren behøver du følgende verktøy:

⚠ Stor fare for skade!
Glassdøren kan knuse!
Glassdøren er tung. Omhengsling av døren må foretas av to personer.

⚠ Stor fare for skade!
Glassdøren kan falle ut!
Ved omhengsling av døren må du passe på at alt festemateriell er godt strammet til.

Tips: For å beskytte glassdøren og gulvet mot skader når døren hengsles om, legg et egnet underlag på gulvet foran vinskapet.

Sørg for at dørpakningen ikke blir skadet. Hvis dørpakningen er skadet, lukkes ev. ikke skapdøren skikkelig og kjølingen blir utilstrekkelig!

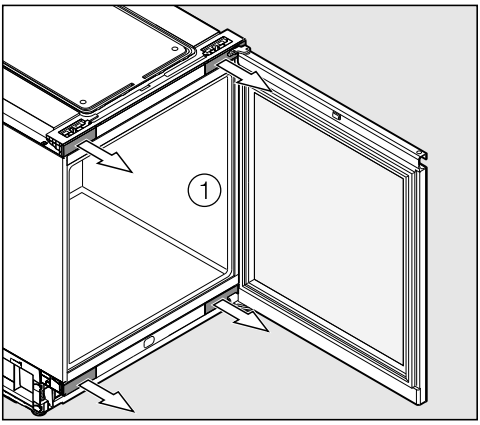

- Ta av dekslene ① ved hjelp av en skrutrekker.

⚠ Stor fare for skade!
Når skruene er løsnet fra vinkelbeslaget, er ikke døren lenger sikret!
En annen person må holde døren godt fast.

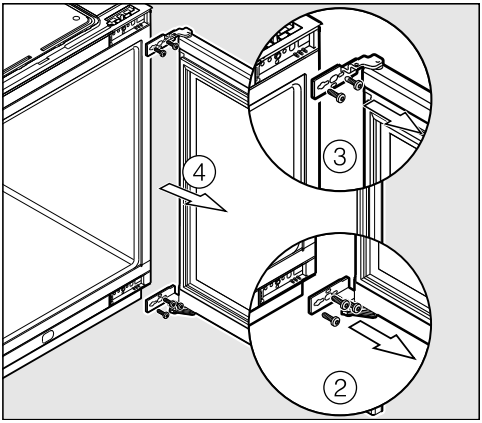

- Skru ut skruene. Først de nedre skruene ②, så de øvre skruene ③.
- Ta av skapdøren ④.
- Legg den demonterte skapdøren med utsiden opp på et stabilt underlag.

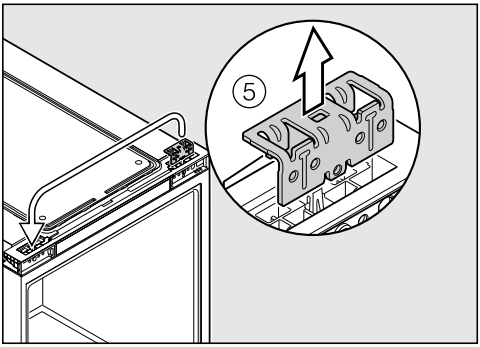

- Ta av det øvre vinkelbeslaget ⑤ og sett det på motsatt side.

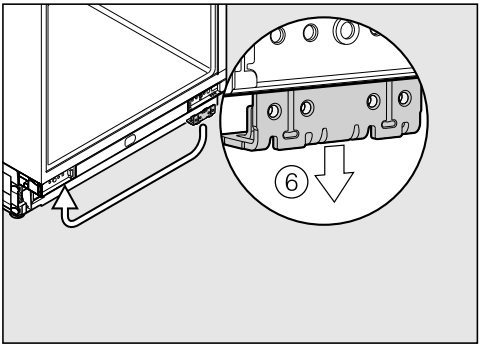

- Ta ut vinkelbeslaget nede ⑥ til høyre og sett det på venstre side. Hullene må stemme overens.

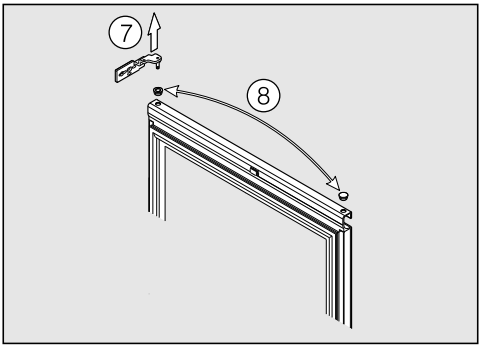

- Ta ut hengselbeslaget oppe ⑦ og dekselet ⑧ på den motsatte siden.
- Trykk ut hylsen.

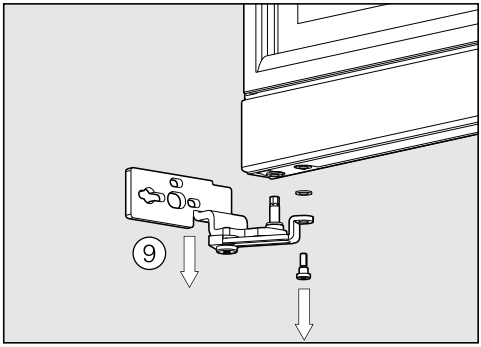

- Bytt plass på dekselet og hylsen.
- Skru av det nedre hengselbeslaget ⑨.
- Fjern underlagsskiven fra hengselbolten og underlagsskiven på skruen.

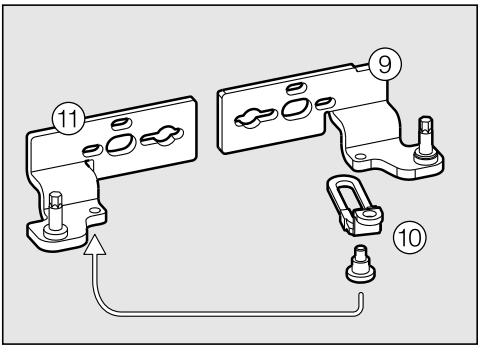

- Skru døråpningsbegrenseren ⑩ av fra det nedre hengselbeslaget ⑨.
- Skru døråpningsbegrenseren ⑩ på det andre hengselbeslaget ⑪.
- Legg inn en underlagsskive på hengselbolten, og den andre underlagsskiven mellom skapdøren og skruen.

Omhengsling av døren

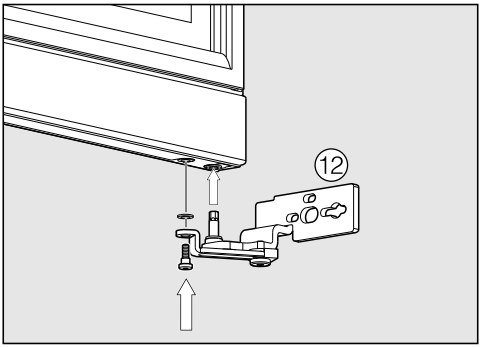

- Skru hengselbeslaget med døråpningsbegrenseren på skapdøren ⑫ nede til venstre.
- Sett inn det andre hengselbeslaget oppe til venstre i skapdøren.

En annen person må nå holde døren godt fast!

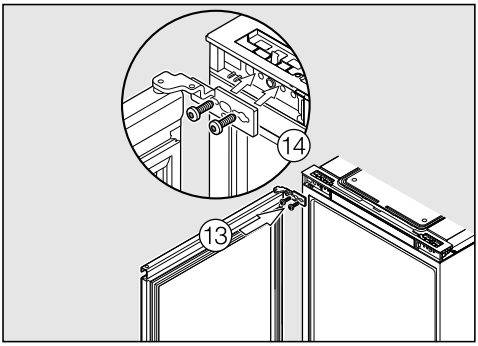

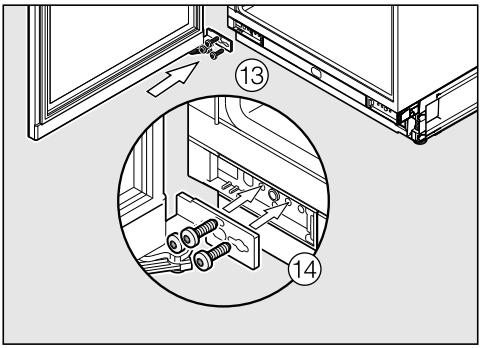

- Sett på skapdøren ⑬.
- Skru skapdøren på festehullene ⑭.
- Monter vinskapet.

⚠ Fare for skade dersom vinskapet velter.

Dersom vinskapet bygges inn av en enkelt person, er det økt fare for skade både på person og skap.

Ved innbygging av vinskapet, ha alltid hjelp av en person til.

- Vinskapet skal kun bygges inn i stabile, fastmonterte kjøkkenmøbler, som står på et vannrett og jevnt gulv.
- Innbyggingsnisjen skal justeres horisontalt og vertikalt.
- Ventilasjonsarealene må overholdes (se kapittel «Installasjon», avsnitt «Ventilasjon» og «Innbyggingsmål»).

For innbygging av vinskapet trenger du følgende verktøy:

- Skrutrekkere i forskjellige størrelser
- Et vater
- Et målebånd

Følgende vedlagte monteringsdeler er nødvendige for innbygging i nisjen:

- Ventilasjonsgitter
- Luftfilter
- Skumplastbit for ventilasjon i skapsokkelen.
- Skruer for festing i nisjen.
- Fastnøkkel for høydejustering i nisjen.

Forberedelse av vinskapet

Luftfilteret forhindrer tilsmussinger i kompressorrommet. Da unngås funksjonsfeil på apparatet.

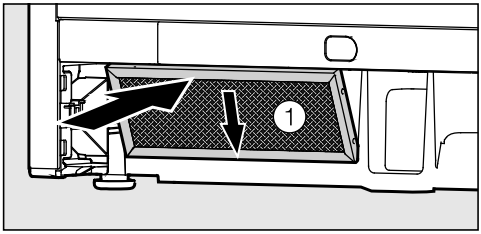

- Ta beskyttelsesfolien av luftfilteret ①.
- Sett luftfilteret inn nederst til venstre i apparatsokkelen.
- Koble vinskapet til el-nettet med tilkoblingskabelen (se «Elektrotilkobling»).
- Skyv vinskapet foran nisjen.

Innbygging av vinskapet

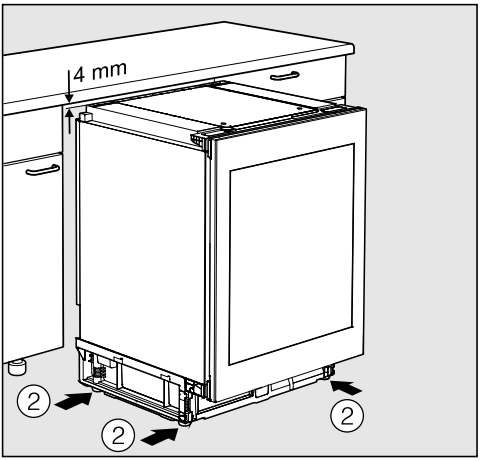

■ Skru justeringsføttene ② i retning med klokken, til 4 mm under nisje-høyde.

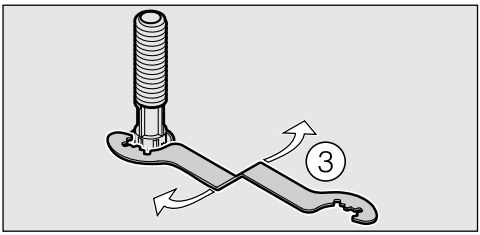

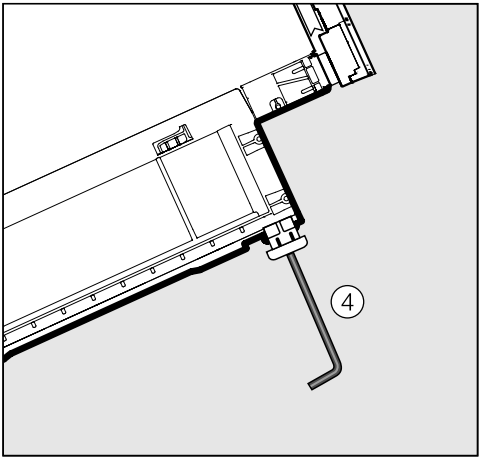

■ Justeringsføttene kan enten skrus ut med den vedlagte fastnøkkelen ③ eller med en unbrakonøkkel ④.

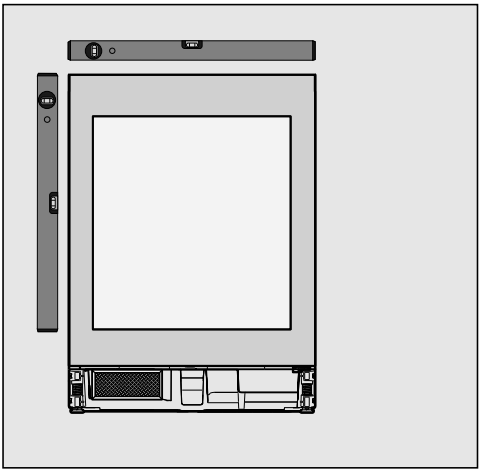

- Sørg for at vinskapet står rett, både horisontalt og vertikalt. Et vinskap som er satt opp skjevt kan bli deformert.
- Kontroller om møbeldørene ved siden av har samme høyde som vinskapets front. Hvis høyden på møbeldørene ved siden av avviker, se «Tilpasning av skapet til høyere møbeldører».

Tilpass vinskapet til høyere møbeldører

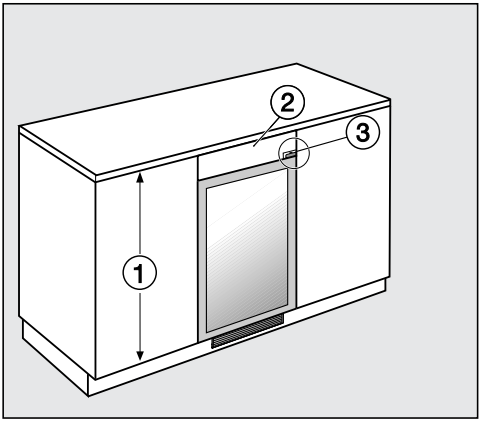

Hvis dørene til de omliggende kjøkkenmøblene ① er høyere enn døren på vinskapet, kan vinskapet tilpasses til de omliggende dørene med en blendingslist ②.

Blendingslisten må da lages nøyaktig til denne situasjonen. Vær oppmerksom på dørhengselet ③ ved tilpasning av blendingslisten.

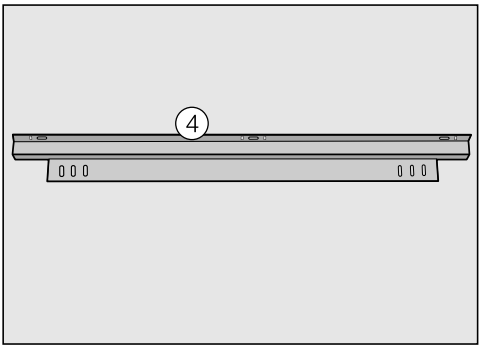

Du trenger festebeslaget ④ for å feste blendingslisten. Den får du kjøpt hos en Miele forhandler eller hos en fagforhandler. Alt etter behov kan du montere vinkelbeslaget på eller under vinskapet:

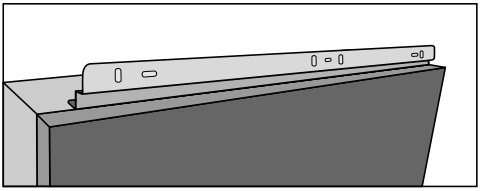

⚠
For å unngå skader på vinskapet må ventilasjonsgitteret ligge nøyaktig over utluftningsåpningen! Hvis du vil dekke til bunnen av vinskapet, må du sikre tilstrekkelig ventilasjon.

Blendingslisten må da lages nøyaktig til denne situasjonen.

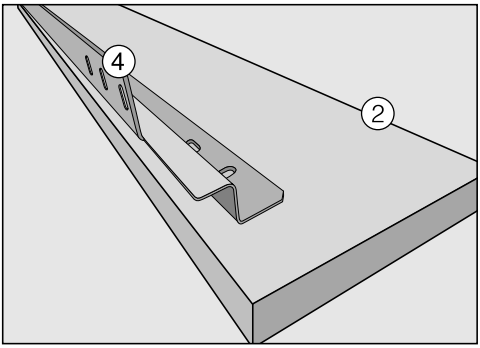

- Fest festebeslaget ④ på baksiden av blendingslisten ②.
- Trekk vinskapet så langt ut av nisjen at du kan vippe det.
- Fest festebeslaget ④ med blendingslisten ② på vinskapet ved å stramme skruene lett.
- Juster blendingslisten ved hjelp av de avlange hullene til døren på vinskapet, slik at du får en glatt front.
- Stram skruene godt til.
- Du kan nå skyve vinskapet inn i nisjen.

Innskyvning av skapet i nisjen

⚠
Pass på at tilkoblingskabelen ikke blir klemt eller skadet når du skyver vinskapet inn i nisjen!
Vær forsiktig når du skyver vinskapet på ømfintlige gulv, slik at gulvet ikke blir skadet.

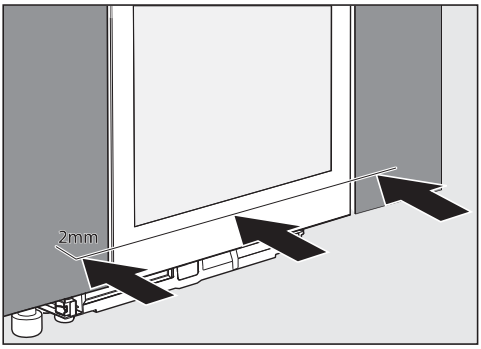

- Skyv vinskapet inn i nisjen, til fronten på skapdøren er i flukt med møbelfrontene ved siden av.
- Trekk vinskapet frem, slik at det stikker 2 mm ut fra møbelfronten over det hele.

Feste vinskapet i nisjen

- Vinskapet står jevnt 2 mm ut fra møbelfronten.
- Åpne døren.

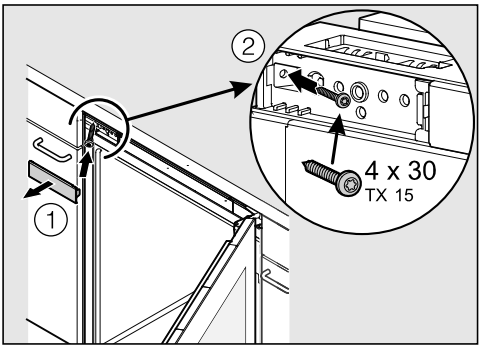

- Ta av dekselet ① og skru først fast vinskapet til de nærliggende møblene, øverst til venstre ②.

Vinskapet trekker seg mot venstre passende inn i nisjen. Dørfronten er i flukt med møbelfronten.

- Sett dekselet ① på igjen.

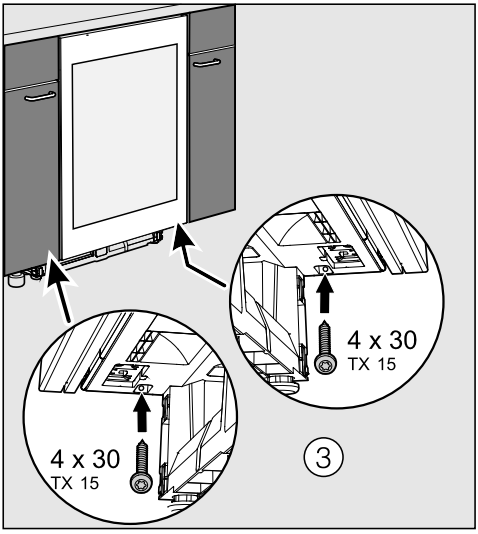

- Skru fast vinskapet til de nærliggende møblene nederst til høyre og venstre.
- Ved behov kan du skru fast vinskapet oppe til høyre på dørhengselet med en fjerde skrue.

I så fall må du demontere skapdøren for å sette inn den ekstra skruen.

- Lukk skapdøren og kontroller om sidekantene på skapdøren står på samme linje som sideveggene til vinskapet.

Justere skapdøren sideveis

Hvis skapdøren ikke står på samme linje som sideveggene på kabinettet, kan du justere skapdøren ved å bruke skruene under hengslene.

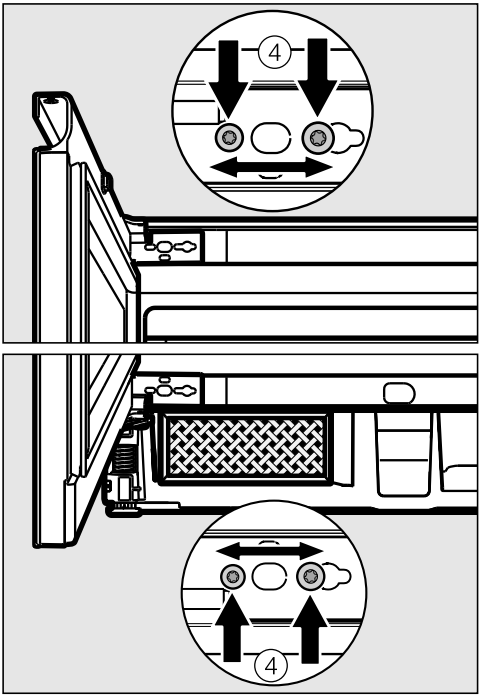

- Løsne skruene ④ og skru fast skapdøren.
- Skru til skruene ④ igjen.

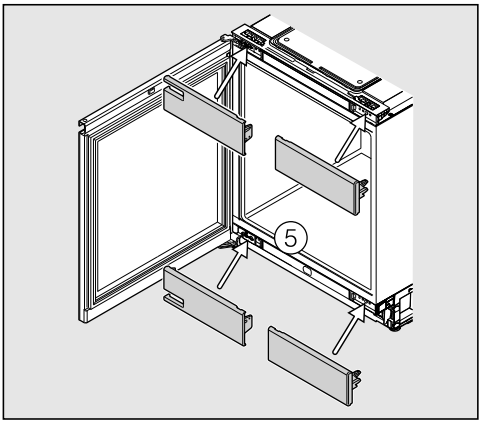

- Sett på dekslene ⑤.

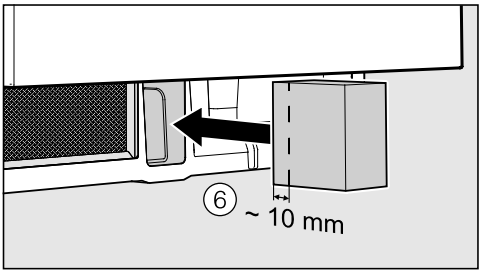

- Sett den vedlagte skumgummiblokken ⑥ inn i skapets sokkel.

> ⚠
> Hvis skumgummiblokken ikke settes inn, oppnår ikke vinskapet full kjøleeffekt, noe som kan føre til skade på vinskapet.

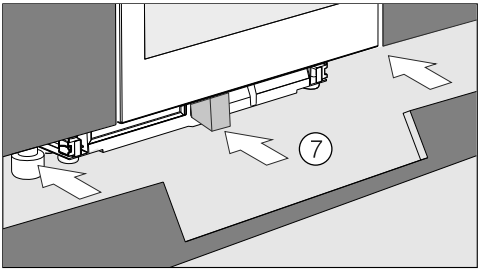

■ Sett på sokkelforblendingen ⑦.

⚠
Utskjæringen i sokkelforblendingen må være sentrert med vinskapet.

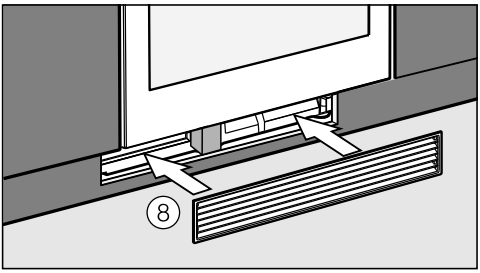

■ Sett ventilasjonsgitteret ⑧ inn i sokkelforblendingen. Skumgummiblokken blir skjøvet bakover.

⚠
Skumgummiblokken må ligge på ventilasjonsgitteret, slik at man oppnår en adskilt luftføring.

Miele AS
Nesbruveien 71
1394 NESBRU
Postboks 194
1378 NESBRU
Telefon 67 17 31 00
E-mail: info@miele.no
Internett: www.miele.no
Foretaksnr. NO 919 157 089 MVA

Produsent:
Miele & Cie. KG
Carl-Miele-Straße 29
33332 Gütersloh
Tyskland

Miele

KWT 6321 UG

no-NO

M.-Nr. 10 036 250 / 02