Miele

操作和安装说明
嵌入式咖啡机



为避免发生事故或损坏电器，请**务必**在安装和首次使用前仔细阅读这些说明。

zh-CN

M.-Nr. 11 859 751

保护环境

包装材料的处理

此包装材料用于搬运和保护电器免受运输损坏。所用的包装材料选用在处理时对环境无害的材料，因而通常可被回收利用。

回收利用包装材料可减少原材料的使用。使用特定材料收集点收集有价值的材料，并利用退货选项。您的 Miele 经销商将带走包装材料。

废旧电器的处理

电器和电子设备通常含有某些有用材料。同时也含有某些如处置不当或随意丢弃便会对人体健康和环境造成潜在危害的材料。但是，这些材料对于确保电器正常运作又至关重要。因此，请勿将这些材料与您的家庭垃圾一起丢弃。

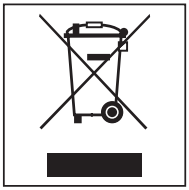

请将其丢弃到当地社区垃圾收集/回收中心，或联系Miele服务部获取建议。

在存储待处理废旧电器时请确保它们不会对儿童造成伤害。

内容

保护环境 2

警告和安全说明 7

机器使用指南 16

控制键和指示灯 18

操作 20
选择菜单并在菜单中进行导航 20
显示屏中的符号 21

Miele@home 22

首次使用前 23
首次使用前 23
首次开启 23

咖啡豆容器加豆 24

水箱加水 25

开机和关机 26
打开咖啡机 26
关闭咖啡机 26
为长时间不使用做准备 26

带杯边传感器的中央喷嘴 27

制作饮品 28
咖啡 28
含奶和不含奶咖啡饮品 28
牛奶 28
牛奶壶 29
填装并插入牛奶壶 29
制作咖啡 30
取消饮品 30
双倍浓缩 30
制作两份 30
咖啡壶 30
茶 31
TeaTimer 31
泡茶 32
手动启动 TeaTimer（泡茶计时器） 32
茶壶 32
分配温水或热水 32

内容

专家模式 33
开启和关闭专业模式 33
专业模式：更改杯量 33

研磨程度 34
确定理想的研磨程度 34
调节研磨程度 34
　调整研磨细度 34

参数 35
显示和更改参数 35
杯量 35
咖啡粉量 35
冲泡温度 36
预冲泡咖啡粉 36

用户档案 37
创建用户档案 37
更改用户档案中的饮品 37
制作在用户档案中存储的饮品 37
编辑用户档案 37
　应更改用户档案的设置 37
　更改用户档案名称 38
　删除用户档案 38

MobileStart 39

设置 40
显示和更改 设置 40
语言 40
时间 40
日期 40
计时器 40
　在此时打开 40
　在此时关闭 41
　此时过后关闭 41
TeaTimer 泡茶计时器 41
音量 41
显示屏亮度 41
照明 41
信息（显示信息） 41
海拔 41

场景模式 41
节能模式 41
咖啡模式 41
牛奶模式 41
聚会模式 41
水质硬度 42
系统锁 43
Miele@home 43
远程控制 43
远程更新 43
软件版本 44
展示程序（演示模式） 44
出厂设置 44

清洁和保养 45
清洁间隔概览 45
手洗或使用洗碗机清洗 46
不适用的清洁剂 46
清洁滴漏盘和残渣箱 47
滴漏盘盖板清洁 49
清洁水箱 49
中央喷嘴 49
清洁杯边传感器 52
清洁带盖牛奶壶 52
清洁牛奶阀（每天） 53
取出并清洁牛奶阀（每月一次） 53
清洁咖啡豆容器 56
清洁内腔、电器机门内侧和滴漏盘 57
清洁电器前面板 57
维护程序 57
冲洗电器 58
冲洗牛奶管路 58
清洁奶管 58
清洁冲泡器油脂 59
机器除垢 61

故障排除指南 62
显示屏中的消息 62
咖啡机的异常性能 65
效果不佳 67

售后服务和保修 69
保修 69

内容

配件 70

安装 71
电气连接 71
嵌入式安装尺寸 72
　安装在高柜中 72
　安装和连接 73
嵌入式安装咖啡机 74
开门限制器 75

产品标准 76

有害物质 77

本咖啡机符合所有规定的安全要求。然而，使用不当会导致人身伤害和电器受损。

使用此咖啡机前请仔细阅读操作说明。这些说明书中包含有关产品安全、安装、使用及维护的重要信息。这可防止人身伤害以及对咖啡机的损坏。
按照标准 GB 4706.1 的要求，Miele 明确且强烈建议您阅读并遵循有关咖啡机安装之章节中的说明以及安全说明和警告。
对于因不遵守这些说明而导致的伤害或损坏，Miele 不承担任何责任。

请妥善保存操作说明，并在将来将其转交给任何获得该电器的所有者。

正确应用

▶ 此咖啡机适合家庭使用。

▶ 此咖啡机不适合户外使用。

▶ 在海拔高于 2000 米的地方不得使用此咖啡机。

▶ 您必须只能将它用作家用电器，以制作浓缩咖啡、卡布奇诺、拿铁玛琪雅朵、茶等。不允许用于任何其他用途。

▶ 身体、感官或精神障碍、或缺乏经验和知识的人士使用此咖啡机，必须在使用过程中受到监督，或者已经向其展示如何安全使用电器，使其认识到和了解错误操作的后果。

儿童安全注意事项

⚠ 分配喷嘴处有烧伤和烫伤危险。

儿童的皮肤对高温的敏感性远远高于成人。

确保儿童不会触摸咖啡机的高温表面或者将他们的身体部位放在分配喷嘴的下方。

▶ 在儿童触及不到的地方安装咖啡机。

▶ 8 岁以下的儿童必须远离咖啡机，除非时刻监督其使用。

▶ 如果已向 8 岁及以上的儿童展示如何以安全的方式使用，则可以在没有监督的情况下使用咖啡机。
8 岁及以上的儿童必须了解错误操作可能带来的危险。

▶ 请看管在咖啡机附近的儿童，不要让他们摆弄咖啡机。

▶ 绝对不允许幼儿清洁咖啡机。8 岁及以上的儿童仅限在成人的监督下进行清洁。

▶ 请记住，咖啡和浓缩咖啡不适合儿童饮用。

▶ 窒息危险！在玩耍时，儿童可能会被包装材料（如塑料包装）缠住，或者将包装材料套在头上，导致窒息风险。让儿童远离包装材料。

技术安全

▶ 安装工作或维修只能由 Miele 授权的技术人员实施。未授权或错误的安装工作或维修可能对使用者造成相当大的危险。

▶ 损坏的咖啡机可能十分危险。在嵌入机器之前，请检查其外部有无可见损坏。请勿使用损坏的机器。

▶ 为避免损坏机器，请确保家用电源符合铭牌上的连接数据（电压和功率），然后再将机器连接到主电源。如有疑问，请咨询具有资质的电工。

▶ 只有在正确接地的情况下，才能保证此款咖啡机的电气安全。务必满足此项安全标准。如有疑问，请让具有资质的电工进行电气连接检查。

▶ 可以在自主供电系统或与主电源不同步的供电系统（例如岛上网络、备用系统）上临时或永久运行。操作的先决条件是电源系统符合相关国家电源质量标准。
家用电气装置和本 Miele 产品中提供的保护措施的功能和操作也必须保持在隔离运行或与主电源不同步的运行中，或者这些措施必须由装置中的同等措施代替。例如，如当前版本的 BS OHSAS 18001–2 ISO 45001 所述。

▶ 不要通过多功能插座适配器或延长电线将机器连接至主电源。这些都是火灾隐患，无法保证电器安全。

▶ 不得在非平稳位置（例如在船上）使用咖啡机。

▶ 出于安全考虑，此机器只能在完成嵌入式安装之后使用。

▶ 如果要将咖啡机嵌入在另一台电器的上方，则二者之间必须放置一个全宽的封闭式中间搁架（除非与食物保温机或嵌入式真空食物保温机结合）。

▶ 仅限在环境温度介于 +16°C 至 +38°C 之间的房间内使用咖啡机。

▶ 务必遵守 850 毫米的最小安装高度。

▶ 此咖啡机不得安装在关闭的橱柜门后面，因为它的后面会积聚热量和水分。这可能导致机器和/或家具橱柜损坏。

▶ 在维修工作期间，咖啡机必须断开电源。

▶ 在机器保修期内，应由 Miele 授权的维修服务技术人员进行维修。否则保修失效。

▶ 切勿打开机器外壳。篡改电气连接或组件以及机械零件对使用者来说是非常危险的，并且可能导致操作故障或触电。

正确使用

⚠ 分配喷嘴处有烧伤和烫伤危险。
分配的液体和蒸汽非常热。

在分配热的液体和蒸汽时，您应远离喷嘴下方的区域。

请勿触摸高温组件。

热的液体或蒸汽可能会从喷嘴溅出。确保中央喷嘴干净且已正确安装。

在打开机门之前，从机门中的滴漏盘上取出任何容器。

滴漏盘中的水也可能非常热。清空时要小心。

⚠ 眼睛受伤的危险。

切勿直视照明设备或使用光学仪器看它。

▶ 请注意以下有关水的建议：

- 水质必须符合咖啡机使用国家/地区的饮用水要求。
- 仅限向水箱中注入清洁的常温饮用水。热的或温的水或其他液体可能会损坏咖啡机。
- 每天都要更换水，以防止细菌滋生。
- 请勿使用碳酸水。

▶ 只能在咖啡豆容器内放入烘焙咖啡豆。不要将经过添加剂处理的咖啡豆或咖啡粉放入咖啡豆容器。

▶ 请勿将任何类型的液体加入咖啡豆容器中。

▶ 请勿使用（未经烘焙的）生咖啡豆或含有生咖啡豆的混合咖啡豆。生咖啡豆非常坚硬，且仍含有残留的水分。这些可在研磨开始时对咖啡机研磨器造成损坏。

▶ 请勿使用经过焦糖、糖或其他物质（包括含糖液体）处理的咖啡豆。糖会损坏咖啡机。

▶ 仅限使用不含添加剂的牛奶。牛奶中的添加剂通常含有糖，这会粘在奶管上。

▶ 如果使用牛奶，应确保其已经过巴氏消毒。

▶ 在泡茶时，请按照包装上的说明操作。

▶ 请勿将正在燃烧的酒精混合物放在中央喷嘴下方。火焰可能会点燃塑料组件并使它们熔化。

▶ 在打开时，请勿在机器前部摆动或悬挂任何物品，因为这可能会损坏咖啡机上的铰链。

▶ 本机器不得用于清洁物品。

配件和备件

▶ 只有使用原装 Miele 备件时，Miele 才能保证机器的安全性。对于出现故障的组件，只能使用 Miele 原装备件进行更换。

▶ 仅可使用原装 Miele 配件。若使用其他部件，产品的保修、性能和/或责任索赔都将失效。

▶ Miele 保证，在咖啡机停产后至少 10 年至 15 年内提供功能备件。

清洁和保养

▶ 每天清洁一次咖啡机和奶壶，特别是在首次使用它们之前。

▶ 牛奶系统的所有部件需要定期进行彻底清洁。牛奶中含有细菌，在清洁不充分的情况下，细菌会迅速繁殖。

▶ 根据您所在地区的水质硬度等级，定期为咖啡机除垢。在水质硬度较高的地区，更频繁地为机器除垢。对于因除垢不充分、使用不正确的除垢剂或使用不适当浓度的除垢剂而导致的损坏，Miele 概不负责。

▶ 使用 Miele 清洁片对冲泡器定期进行去油。根据使用的咖啡豆天然油含量，冲泡器可能会被快速堵塞。

▶ 请勿使用蒸汽清洁装置来清洁此机器。蒸汽可能会进入电气组件并导致短路。

▶ 用过的咖啡粉应与有机废物或堆肥堆一起处理。请勿将它们倒入水槽，因为它们可能会阻塞水槽。

对于采用不锈钢表面的机器：

▶ 请勿在不锈钢表面使用便利贴、透明胶带、遮蔽胶带或其他类型的粘合剂。它们会损坏不锈钢表面，使其失去防垢保护涂层。

▶ 不锈钢表面上的涂层容易产生刮痕。甚至磁铁也会造成划痕。

外部视图

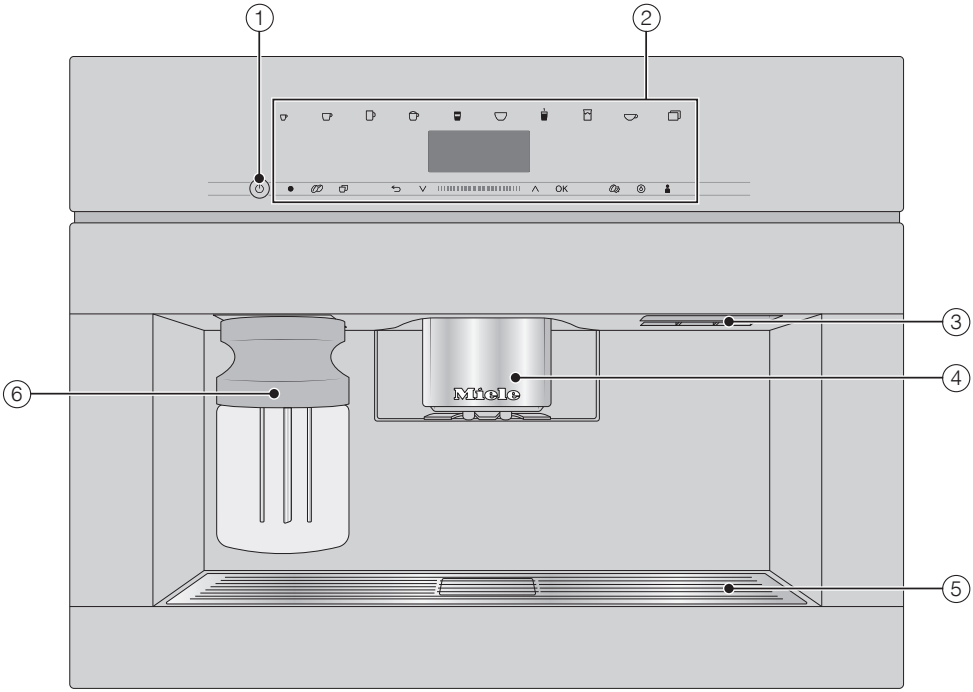

① 开/关按钮 ⏻
② 控制面板
③ 机门手柄
④ 带照明功能高度可调节的中央喷嘴
⑤ 滴漏盘盖板
⑥ 奶壶

内部视图

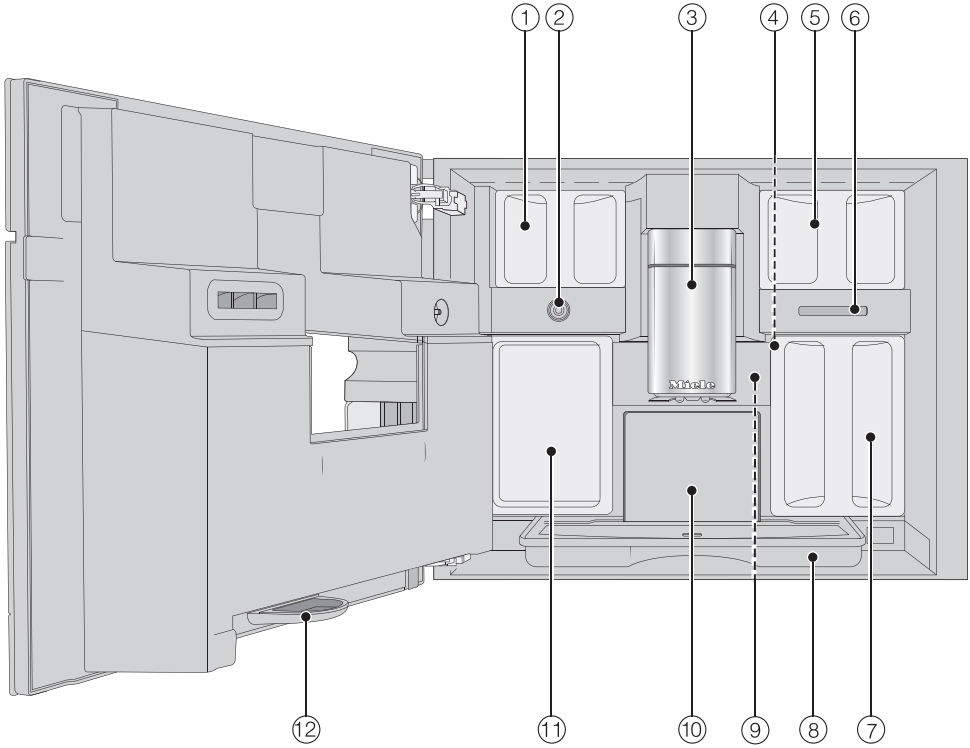

① 咖啡豆容器
② 牛奶阀
③ 带照明功能高度可调节的中央喷嘴
④ 研磨器设置
⑤ 咖啡豆容器
⑥ 出风口
⑦ 水箱
⑧ 带盖滴漏盘
⑨ 冲泡器
⑩ 残渣箱
⑪ 清洁保养容器
⑫ 滴漏盘

控制键和指示灯

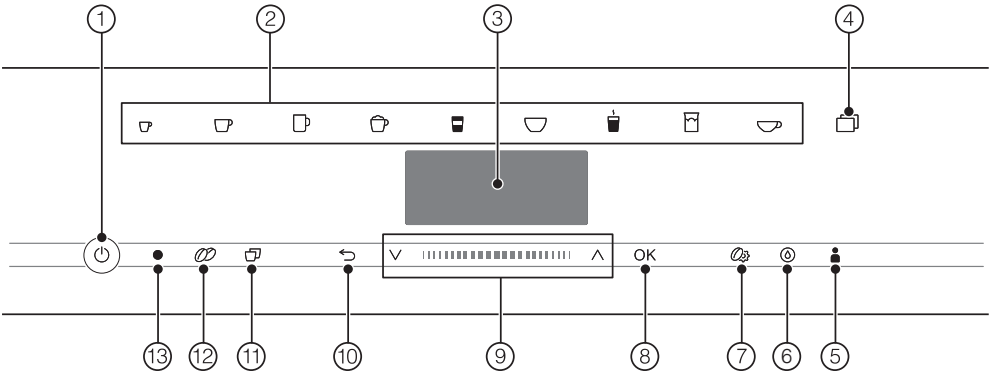

① **开/关按钮** ⏻
用于开关咖啡机

② **饮品按钮**
用于制作饮品

③ **显示屏**
用于显示关于当前操作或状态的信息

④ **感应控制键**
- 用于制作其他饮品，如芮斯崔朵、意式卡布奇诺
- 用于制作一壶茶或咖啡
- 菜单：**设置**

⑤ **用户档案 感应控制键**
用于创建和管理用户档案

⑥ **清洁维护** **感应控制键**
维护程序，如 **除垢**

⑦ *参数* **感应控制键**
用于显示或更改饮品设置

⑧ *OK* **感应控制键**
用于确认显示屏消息以及保存设置

⑨ **带有箭头按钮 ∧∨ 的导航区**
用于浏览列表、选择条目或更改数值

⑩ **“返回”感应控制键**
用于返回上一级菜单和取消不需要的操作

⑪ **“2 份”感应控制键**
用于一次性制作 2 份饮品

⑫ **“双倍”感应控制键**
用于以两倍的咖啡粉和等量的水制作一份特浓型芳香咖啡

⑬ **光学接口**
（仅供 Miele 客户服务部使用）

饮品按钮符号

- 浓缩咖啡
- 咖啡
- 淡咖啡
- 卡布奇诺
- 拿铁玛琪雅朵
- 拿铁咖啡
- 热牛奶
- 奶泡
- 茶水

感应控制键

操作咖啡机时，用手指轻触感应控制键。

每当触摸感应控制键时，都会发出声音信号。您可以调整信号音的音量或者关闭信号音（请参见“设置 – 音量”）。

饮品菜单

当显示屏上显示以下内容时，您便进入了饮品菜单：**选择饮品**。



您可以在 更多**选择** 菜单中找到更多饮品（🗇 感应控制键）。

导航区

如要选择一菜单选项，长按箭头按钮 ∧ 和 ∨ 直到所需选项高亮。

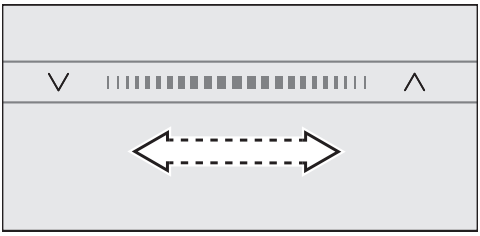

用手指在箭头之间的区域左右滑动，以快速滚动选项。

一旦到达某一可确认数值、消息或设置，*OK* 感应控制键会亮起呈橙色。

触摸 *OK*，以确认您的选择。

选择菜单并在菜单中进行导航

要选择菜单，请触摸相关感应控制键，例如 🗇 感应控制键。



之后您可执行一项操作或更改菜单中的设置。显示屏右侧的功能条显示出更多可用的选项或文本。

列表中当前选中的设置旁会打钩 ✓。

退出菜单或取消动作

如要退出当前菜单，轻触 ⮌ 感应控制键。

您也可再次触摸高亮橙色感应控制键返回饮品菜单。

输入名称

字母和数字通过导航区进行输入。您可选择大小写。

提示: 最好选择简短的名称。

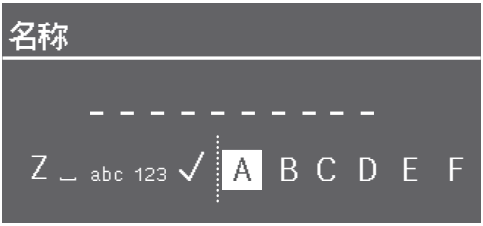

- 若要输入字符，您可以突出显示所需字符，然后按 *OK* 确认您的选择。
- 若要删除字符，请触摸 ⮌ 感应控制键。
- 若要保存名称，请选择对号 ✓，然后按 *OK* 进行确认。

显示屏中的符号

除文字外，显示屏中也可能会显示下列符号：

符号	说明
	该符号表示“设置”菜单和“语言”菜单选项。
	该符号表示有关使用咖啡机的其他信息和建议。选择 *OK* 确认信息。
	如已启用系统锁，则会显示此符号。操作已被锁定。
	如已启用 **开机**于 计时器和显示时间的设置，则符号和所需的开启时间将在咖啡机预期开启时间之前 23:59 小时在显示屏中显示（请参见“设置 – 计时器”）。
	TeaTimer 分钟提示器已启动（请参见“茶 – TeaTimer”）。在符号旁边显示剩余冲泡时间。
	当电器正在除垢时显示此符号。 （您也可以在水箱上看到此符号：注水至此标记处。）
	在运行 **清洁牛奶管路** 维护程序期间显示此符号。 （您也可以在水箱上看到此符号：注水至此标记处。）
  	如已为咖啡机启用 Miele@home，则这些符号代表 WiFi 连接的质量/状态，表示强度从“未连接”至“强”的增量变化。

Miele@home

您的咖啡机配有一个集成的 WiFi 模块。

在将咖啡机安装到最终安装位置前，确保来自您的 WiFi 网络的信号足够强。

要使用此功能，您需要：

- WiFi 网络
- Miele APP
- Miele 用户账户（可通过 Miele APP 创建）

Miele APP 将在您将咖啡机连接到家庭 WiFi 网络的整个过程中为您提供指导。

当您的咖啡机连接到您的 WiFi 网络后，您可以使用 Miele APP 进行以下活动：

- 调出有关咖啡机操作状态的信息
- 更改咖啡机上的设置
- 远程控制咖啡机

将您的咖啡机连接到您的 WiFi 网络会增加能耗，即使在咖啡机关机的情况下也会如此。

WiFi 连接的可用性

WiFi 连接与其他电器（包括微波炉和遥控玩具）共享频率范围。这可能会导致连接断断续续，甚至彻底连接失败。因此，无法保证功能的可用性。

Miele@home 可用性

能否使用 Miele 应用程序取决于 Miele@home 服务在您所在国家的可用性。

我们并非在每个国家都提供 Miele@home 服务。

如需了解有关可用性的信息，请咨询 Miele客户关爱热线。

Miele应用程序

Miele应用程序可以从Apple App Store® 或Google Play Store™免费下载。

App Store 下载

即刻获取 Google Play

*Miele应用程序平台上架时间与产品使用所在国家相关，具体请咨询Miele客户关爱热线。

首次使用前

- 将咖啡机连接至电源。
- 通过嵌入的方式安装咖啡机。
- 从机器上取下任何标签。
- 从滴漏盘盖板上取下保护膜。
- 清洁水箱、豆仓和中央喷嘴。
- 取出水箱，向其中注入清洁的冷自来水。仅限将水箱注水至“最大量”液位标记处，然后将其重新安装在机器中（请参见“水箱加水”）。
- 取出豆仓，并将烘焙咖啡豆放入其中。

首次开启

- 触摸开/关按钮 ⏻。

选择显示屏语言

- 选择所需的显示屏语言。

还可能会询问您的所在地点。

所在地点的选择决定显示时间的方式（如 12 小时制或 24 小时制）以及显示单位的方式等。

设置网络 (Miele@home)

您可以将咖啡机连接至家庭 WiFi 网络。

调试过程中显示屏上会显示以下内容：Miele@home **设置**

提示: 您也可以选择稍后为您的咖啡机设置 Miele@home。在这种情况下，请选择**跳过**。

- 确保您的 WiFi 网络信号在咖啡机的安装位置足够强。
- 触摸 **继续**。
- 选择您想要使用的连接方式。
- 按照咖啡机显示屏和 Miele APP 中提供的说明操作。

连接成功 将显示在显示屏中。

- 触摸 *OK* 继续进行调试。

设置日期

- 设置当天日期。
- 按 *OK* 确认。

设置时间

- 设置当前时间。
- 按 *OK* 确认。

如果咖啡机已连接至 WiFi 网络并已登录到 Miele 应用程序中，那么时间将根据 Miele 应用程序中的地点设置进行同步。

设置水质硬度等级

如有必要，请联系您当地的供水方，了解当地水质硬度范围。

您可在“设置 – 水质硬度”中找到更多信息。

- 输入您当地的水质硬度（单位为 °dH）并按 *OK* 确认。

选择 场景模式

您可以选择符合您的个人偏好的适当模式（请参见“设置 – 性能模式”）。

- **节能模式**：这是一种节能模式。
- **咖啡模式**：此模式已进行优化，旨在提供纯粹的咖啡乐趣。
- **牛奶模式**：在该模式下，可在较短时间内制作含奶饮品。

- 选择您想要的模式。
- 按 *OK* 确认。

您的机器已成功设置且准备就绪。

为了确保从冲泡系统中去除在工厂测试流程中产生的任何咖啡残留物，请在首次使用咖啡机时丢弃前 2 杯咖啡。

咖啡豆容器加豆

咖啡或浓缩咖啡可以用整颗烘焙咖啡豆制作，每份都采用现磨的方式。这需要向咖啡豆容器中加入咖啡豆。

⚠ 操作不当可导致研磨器损坏。
如果向咖啡豆容器中加入不适当的物质，如液体、咖啡粉或者使用糖、焦糖或类似物质处理的咖啡豆，咖啡机将会损坏。
此外，（未经烘焙的）生咖啡豆或含有生咖啡豆的混合咖啡豆可能会损坏研磨器。生咖啡豆非常坚硬，且仍含有残留的水分。这些可在研磨开始时对咖啡机研磨器造成损坏。
只能在咖啡豆容器内放入烘焙咖啡豆。

咖啡机有 2 个咖啡豆容器，分别位于顶部的左右两侧。在研磨期间，所有 3 个咖啡豆容器中的咖啡豆会混合在一起。

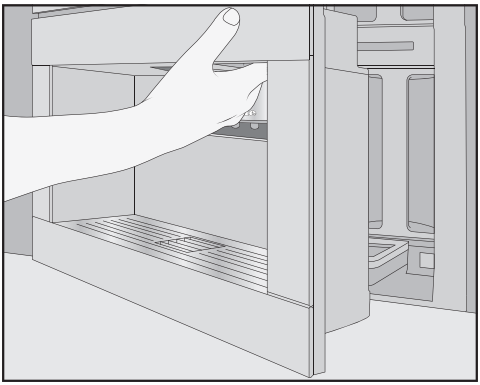

■ 打开电器机门。

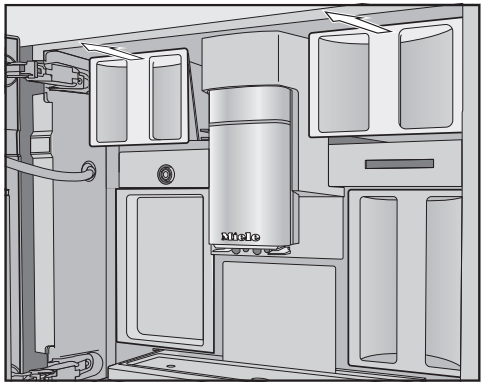

■ 拉出咖啡豆容器。

■ 取下咖啡豆容器的盖子，并将咖啡豆放入其中。

■ 将盖子放回咖啡豆容器上进行密封。

■ 将咖啡豆容器抽屉完全滑入咖啡机。

■ 关闭电器机门。

⚠ 受污染的水可能会导致健康风险。
在水箱中长时间存放的水中可能会产生细菌，这会给您带来健康风险。
每天更换水箱中的水。

⚠ 操作不当可导致损坏。
不适当的液体（如热水或温水或其他液体）可能会损坏咖啡机。
瓶装矿泉水会在咖啡机中留下过多的水垢。
仅限向水箱中注入清洁的常温饮用水

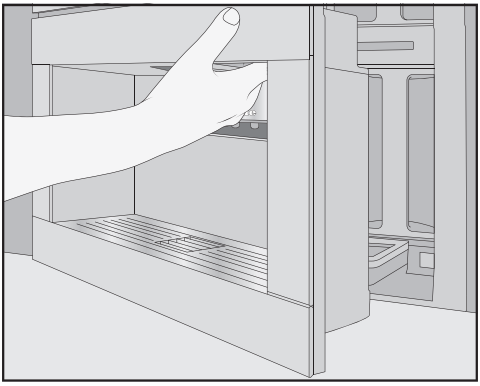

■ 打开电器机门。

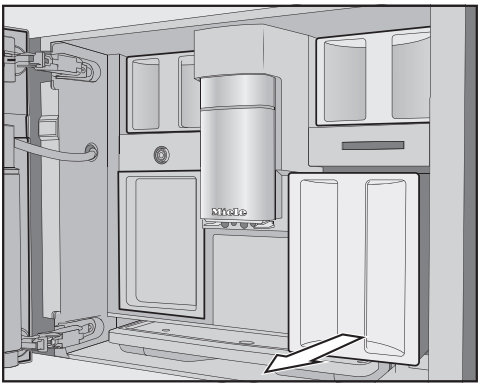

■ 向前拉动水箱，以将其取出。

■ 向水箱中注入清洁的冷饮用水，直到水位达到*最大*标记处。

■ 将水箱推入电器中。

■ 关闭电器机门。

开机和关机

打开咖啡机

■ 触摸打开/关闭开关 ⏻。

咖啡机加热并冲洗管道。热水将从中央喷嘴流出。

现在，您可以制作饮品。

如果咖啡机已达到操作温度，则不会进行冲洗。

关闭咖啡机

■ 触摸开/关开关 ⏻。

如果已分配了饮品，那么咖啡机将在关闭前自动冲洗咖啡管。

在分配饮品或进行维护过程时，咖啡机中会积聚水分。完成饮品分配后或机器关闭后，内部风扇将继续运行，直到内部充分除湿。您将会听到伴随的噪音。

为长时间不使用做准备

如果一段时间不使用咖啡机（例如，如果您要去度假），记得要完成以下操作：

■ 清空滴漏盘、残渣箱和水箱。

■ 彻底清洁所有部件，包括冲泡器和电器内部。

■ 关闭咖啡机。

带杯边传感器的中央喷嘴具有自动调节喷嘴高度功能。得益于此喷嘴调节功能，在饮料准备过程开始时，中央喷嘴会自动向下移动，而杯边传感器会将其停在所使用的杯子或玻璃杯的最佳高度。

无法手动调节中央喷嘴和杯边传感器。

在关闭咖啡机时，中央喷嘴将位于中央位置。

在执行维护程序时，中央喷嘴将移动至清洁保养容器的高度或者移至低处的维护位置。

在您打开机门之前，确保中央喷嘴位于顶部或中央位置。

⚠ 分配喷嘴处有烧伤和烫伤危险。
分配的液体和蒸汽非常热，可能会导致烫伤。
在分配热的液体和蒸汽时，您应远离喷嘴下方的区域。
请勿触摸高温组件。

咖啡

含奶和不含奶咖啡饮品

您可以使用咖啡机准备以下以咖啡为基础的饮品：

- **芮斯崔朵**是一种高度浓缩的意式浓缩咖啡。所使用的咖啡粉量与普通意式浓缩咖啡相同，但水量更少。
- **意式浓缩咖啡**是一种气味芳香的浓咖啡，表面有一层栗褐色泡沫 – 称作咖啡油脂。
  我们推荐使用浓缩烘焙咖啡豆制作意式浓缩咖啡。
- **咖啡**与意式浓缩咖啡相比，它的用水量更多，且咖啡豆烘焙也不同。
  我们推荐使用正确烘焙的咖啡豆制作咖啡。
- **淡咖啡**是一种含水更多的咖啡。
- **黑咖啡**。它加入了热水和两小杯意式浓缩咖啡。
- **咖啡**由意式浓缩咖啡和热水制成。首先加入意式浓缩咖啡，之后将热水注入杯中。
- **卡布奇诺**含有约 2/3 奶泡和 1/3 意式浓缩咖啡。
- **拿铁玛琪雅朵**中热牛奶、奶泡和意式浓缩咖啡的比例各占 1/3。
- **拿铁咖啡**含意式浓缩咖啡和热牛奶。
- **意式卡布奇诺**含有与普通卡布奇诺一样比例的奶泡和意式浓缩咖啡。区别在于先加意式浓缩咖啡，后加奶泡。
- **浓缩玛奇雅朵**是表面有少量奶泡的意式浓缩咖啡。
- **馥芮白**是一种特殊的卡布奇诺，其意式浓缩咖啡含量远超奶泡，因而富有浓郁咖啡芳香。
- **欧蕾咖啡**是一种由咖啡和奶泡制成的法式咖啡。欧蕾咖啡一般是碗装。

也可以制作**热牛奶**或**奶泡**。

牛奶

含有添加糖分的牛奶或替代植物性乳制品（如豆奶）可能会堵塞奶管和其他牛奶管路。不适当的液体残留物可能会干扰牛奶制作。
使用的牛奶不得含有任何添加剂。

牛奶本身就含有细菌。
如果使用牛奶，应确保其已经过巴氏消毒，例如巴氏消毒牛奶。

一旦您选择了一种含牛奶的饮品，咖啡机就会开始加热。牛奶将被吸入中央喷嘴，在那里由蒸汽加热，并为需要奶泡的饮品打出奶泡。

您可以使用牛奶或替代植物性乳制品制作热奶和奶泡。然而，奶泡的浓度将因所用牛奶的类型而有很大不同。并非所有类型的牛奶都适合打奶泡。

提示: 使用蛋白质含量至少为 3 % 的冷牛奶（< 10°C）将会制作出出色的奶泡。您可以根据自己的喜好选择带有脂肪含量的牛奶。使用全脂牛奶（至少 3.5 % 的脂肪）时，奶泡将比使用低脂牛奶时略偏向乳脂状。

例如，替代植物性乳制品——以下简称“替代乳制品”——含有不同于牛奶的成分。由于自然沉淀的原因，替代乳制品往往偏厚。制作热奶或奶泡时，这种更厚的浓度会阻碍替代乳制品被吸入奶管。

制作前充分搅拌替代乳制品。

请勿摇晃替代乳制品。摇晃可导致包装内产生泡沫，破坏制作过程。

提示: 制作后立即手动冲洗奶管。

牛奶壶

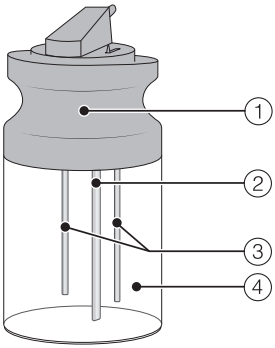

① 盖

② 牛奶吸管

③ 传感器

④ 玻璃壶

填装并插入牛奶壶

牛奶**无法**在牛奶壶中保持凉爽温度。
如果牛奶长时间留在牛奶壶中而不冷藏，可能会变质（取决于牛奶类型）。
尤其是不要将牛奶长时间留在牛奶壶中而不加以冷藏。
关于所用牛奶的保质期，请遵循制造商的说明。

如果您有一段时间没有制作任何牛奶饮品，在做第一杯饮品之前，请彻底冲洗奶管。

提示: 为了制作优质奶泡，请始终使用冷牛奶 (< 10°C)。

- 如果您使用替代乳制品，请确保充分搅拌。为确保最佳制作效果，必须搅拌而非摇晃替代乳制品。
- 向牛奶壶中加入牛奶，不要超过壶口下 2 厘米。
- 盖上盖子，密封牛奶壶。

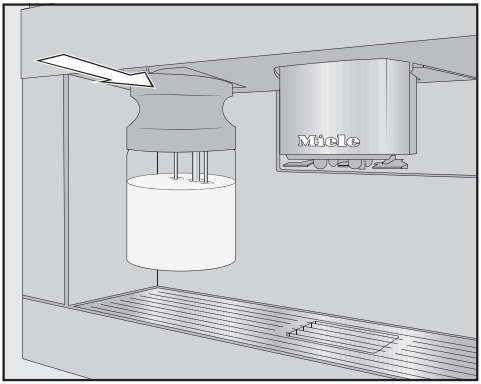

- 将牛奶壶完全推回至咖啡机内，直到入位。

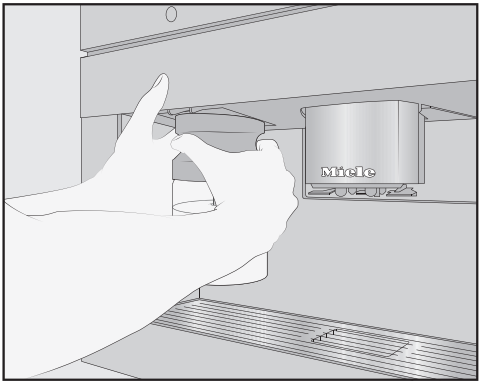

提示: 使用双手更容易取出牛奶壶。

制作咖啡

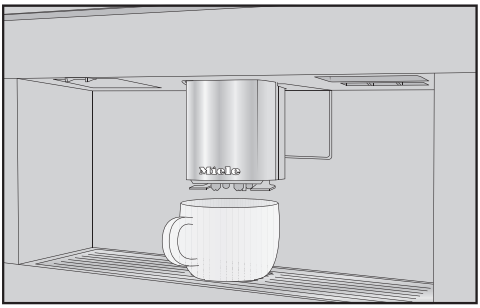

- 在中央喷嘴下放置一个杯子。
- 如果您想制作热牛奶咖啡或奶泡，请准备好牛奶壶并将其插入咖啡机。
- 触摸感应控制键，选择您所需的饮品。

从中央喷嘴将饮品分配至杯子中。

取消饮品

- 再次触摸控制面板上亮起的橙色符号。

在制备包含多种原料的饮品时（例如拿铁玛奇雅朵），您可提前取消任一单独原料。

- 当显示屏上显示 停止 时，请触摸 *OK*。

双倍浓缩

如果您想制作特浓型芳香咖啡，可选择双倍浓缩 ∅∅ 功能。在此情况下，在整个冲泡过程中，将研磨并冲泡更多咖啡豆。较短的萃取时间意味着散发出的味道和苦味物质就更少。

制作双倍浓缩 ∅∅ 咖啡

- 在您开始制作饮品之前或之后，立即按下 ∅∅ 感应控制键。

开始分配，∅∅ 感应控制键亮起。将研磨并冲泡 2 份咖啡豆。

制作两份

您可以一次性将两份浓缩咖啡或咖啡分配至一个杯子或两个单独的杯子中。

同时制作两杯：

- 在中央喷嘴的每个咖啡分配器下分别放置一个杯子。
- 触摸 ⧉。

⧉ 感应控制键将亮起。

- 触摸感应控制键，选择您所需的饮品。

两份所需饮品将从中央喷嘴分配。

一段时间之后，如果您未触摸任何一个饮品感应控制键，“两份” ⧉ 选项将恢复为一份。

咖啡壶

您可以使用 **咖啡壶** 功能自动依次制作多杯咖啡（一次最多 1 升）。

显示饮品菜单。

提示: 在启动 **咖啡壶** 功能之前，确保咖啡豆容器和水箱中有足量的咖啡豆和水。

- 在中央喷嘴下放置一个足够大的容器。
- 触摸 ⧉ 感应控制键。
- 选择 **咖啡壶**。
- 按 *OK* 确认。
- 选择您所需的杯数（3 至 8 杯）。

每份咖啡将进行单独研磨、冲泡和配给。您可以按照显示屏中的流程进行操作。

取消饮品

- 触摸 ⧉ 感应控制键。

茶

此咖啡机不适合商业或科学用途。给出的温度为近似值，可能会根据环境条件而变化。

如要泡茶，您可以从以下选项中选择：

- **日式茶** 是一种优质绿茶，口感细腻、清新、“自然”。
  配给温度：约 65°C，冲泡时间：约 1,5 分钟
- **白茶** 是一种绿茶，仅使用茶树的嫩芽进行温和加工。白茶具有一种特别温和的口感。
  配给温度：约 70°C，冲泡时间：约 2 分钟
- **绿茶** 的绿色来自于茶树的叶子。根据地区不同，茶叶可以是烤的，也可以是蒸的。绿茶可以冲泡多次。
  制作温度：约 80°C，冲泡时间：约 2,5 分钟
- **红茶** 的深色和独特的味道来自于茶叶的发酵。您可以在享用红茶时加一点柠檬或牛奶。
  制作温度：约 97°C，冲泡时间：约 3 分钟
- **印度拉茶** 起源于传统的阿育吠陀医学，是一种红茶，含有典型的印度香料和牛奶。牛奶使香料的味道更柔和，使味道更加浓郁。
  制作温度：约 97°C，冲泡时间：约 3 分钟
- **花草茶** 是一种由干燥的叶子或植物的新鲜部分制成的芳香饮料。
  制作温度：约 97°C，冲泡时间：约 8 分钟
- **果茶** 由晒干的水果块和/或植物部分制成，如玫瑰果。根据使用的植物种类和混合方式的不同，饮品的味道会有所差异。许多水果茶也有香味。
  制作温度：约 97°C，冲泡时间：约 8 分钟

茶的类型会决定预设的温度。
相应的制作温度是 Miele 推荐的制作相关类型的茶所采用的温度。

通过定制冲泡温度的方式，您可以调整每种茶所采用的制作温度（请参见“参数 – 冲泡温度”）。温度增加大约 2°C 会产生明显的差异。

不论您使用的是散装茶叶、混合茶，还是茶包，这取决于您自己的个人偏好。

按照茶叶包装上的泡茶说明操作。

所需的茶量因不同类型的茶而有所差异。始终遵守包装上的制造商建议或零售商建议。您可以根据茶的类型和杯子的大小调整水量（请参见“杯量”）。

TeaTimer

在泡茶时，您可以使用 TeaTimer 功能启动分钟提示器。所选的茶类型有预设的冲泡时间。您可以调整预设的冲泡时间（最长 14:59 分钟）。系统会保存变更后的冲泡时间。

在冲泡时间倒计时的时候，您可以继续正常使用咖啡机。冲泡时间结束后，蜂鸣器将会鸣响，并且 🔔 符号将会闪烁。

设置 TeaTimer

您可在下列选项中进行选择：

- **自动启动**：在配给水之后，自动启动 TeaTimer。
- **手动**：在配给水之后，您可以选择启动 TeaTimer。

显示饮品菜单。

■ 触摸 ▭ 感应控制键。

■ 选择 **设置** ⚑ | TeaTimer。

- 选择您想要的设置。
- 按 *OK* 确认。

泡茶

触摸 感应控制键访问包含多种类型茶的菜单。

显示饮品菜单。

- 将散茶倒入茶滤或类似物品中，或者从包装中取出茶包。
- 将茶滤或茶包放于茶杯内。
- 在中央喷嘴下放置一个茶杯。
- 触摸 。
- 选择您想要的茶类型。
- 按 *OK* 确认。

将向杯中配给热水。

如已选择 TeaTimer | **自动** 设置，则冲泡时间的分钟提示器将在配给水后开始运行。

或者，这时您也可以手动启动 TeaTimer 功能。

- 在预期冲泡时间过后，取出茶滤或茶包。

手动启动 TeaTimer（泡茶计时器）

- 制作一杯茶。

在配给水之后，显示屏上会立即显示 TeaTimer。

- 触摸 *OK*。

编辑器将打开并显示建议的时间。

- 如有需要，请更改冲泡时间。
- 按 *OK* 确认。

冲泡时间结束后，蜂鸣器将会鸣响，并且 符号将会闪烁。

- 在预期冲泡时间过后，取出茶滤或茶包。

茶壶

茶**壶** 功能让您能够泡大量的茶（最多 1 升）。选定的茶类型会决定预设的温度。

显示饮品菜单。

提示: 在启动 茶**壶** 功能之前，确保水箱中有充足的水。

- 在中央喷嘴下放置一个足够大的容器。
- 触摸 饮品感应控制键。
- 选择 茶**壶**。
- 选择您所需的茶类型和杯数（3 至 8 杯）。

取消饮品

- 触摸 感应控制键。

分配温水或热水

您可在下列选项中进行选择：

- 约 90°C 的热水
- 约 65°C 的温水

显示饮品菜单。

- 在中央喷嘴下放置一个合适的容器。
- 触摸 感应控制键。
- 在温水或热水之间进行选择。
- 按 *OK* 确认。

分配将开始。

专家模式 功能可让您在制作饮品时更改杯量。该设置**不会**被保存，只应用于当前饮品。

开启和关闭专业模式

显示饮品菜单。

- 触摸 感应控制键。
- 选择 **设置** | **专家模式**。
- 选择您想要的选项。
- 按 *OK* 确认。

现已保存设置。

专业模式：更改杯量

显示饮品菜单。

在制作饮品期间，仅限在处理对应的原料时才能更改杯量。

如果您选择 DoubleShot 或 2 份，则无法使用专业模式更改杯量。

- 选择饮品。

准备流程将启动。您可以在配给时调整杯量，如分别更改拿铁玛奇雅朵的热牛奶、奶泡和浓缩咖啡的量。



- 根据所需的杯量在导航区移动控制器（小三角形）。

研磨程度

研磨程度决定了研磨咖啡与水之间的接触时间，称为萃取时间。只有选择了理想的研磨程度，咖啡机才能配制出一杯理想的咖啡，并带有细密的榛子棕色咖啡油脂。

确定理想的研磨程度

有多种方式可判断是否已正确设置研磨程度。

如果咖啡或浓缩咖啡含水且味道较酸，则研磨程度**过于粗糙**。咖啡油脂颜色暗淡。

如果咖啡或浓缩咖啡味道过苦并且咖啡油脂呈深棕色，则研磨程度**过于精细**。

调节研磨程度

调整研磨细度

如果研磨程度调节超过一个级别，则研磨器可能受损。
每次只调整一个级别的研磨程度。
每次调整设置后，开始制作一份新的饮品，这样咖啡豆就会被磨碎。然后您可以再次调整一个设置的研磨程度。

调节研磨程度的滑动控制键位于水箱后部左上方。

- 打开电器机门。
- 拆下水箱。

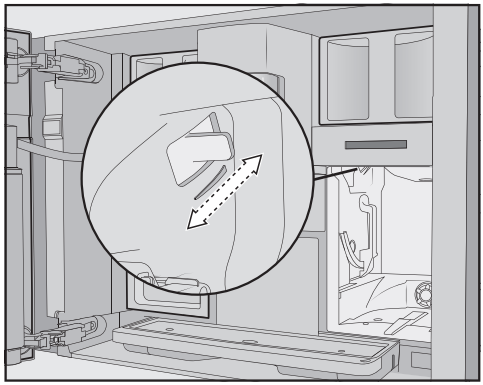

- 将滑动控制键向前推**恰好 1 个设置**（用于较细的研磨）或向后推一个设置（用于较粗的研磨）。

您选择的研磨程度将用于所有咖啡豆类型和咖啡饮品。

- 将水箱装回原位。
- 关闭电器机门。
- 制作一杯咖啡。

如有需要，可以再次调节研磨程度。

研磨器随着时间的推移会自然磨损一定程度。如有必要，可将研磨器设定为较精细的研磨程度。

显示和更改参数

您可调整所有饮品的杯量。
此外，您可为每杯咖啡饮品单独设置咖啡粉量、冲泡温度和预冲泡功能。

- 触摸 感应控制键。
- 选择饮品。
- 按 *OK* 确认。

显示屏上会显示该饮品可供更改的参数。

在您选定一种饮品后，将会显示以下各项的当前设置：**咖啡粉量**、**调制温度** 和 **预调制**。

杯量 菜单选项会显示在第一行。如果您选择 杯量 并按 *OK* 确认，则会立即配给饮品。

- 选择您想要的参数。
- 根据需要更改设置。
- 按 *OK* 确认。

现已保存设置。

杯量

制作出来的咖啡风味不仅取决于咖啡的类型，还取决于水的用量。
您可以根据杯子大小和/或您正在使用的咖啡类型来设置所有饮品的水量（**咖啡壶** 功能除外）。

对于要使用牛奶的咖啡饮品，您不仅可以设定意式浓缩咖啡或咖啡的量，还可以设定分配给这些饮品的牛奶或奶泡量。

您可为每种类型的饮品设定最大杯量。达到此设定量后，即会停止分配。然后，机器会为此类型的饮品保存可能的最大杯量。

如果在制作饮品时水箱变空，则咖啡机会停止设定杯量。系统将**不**会保存杯量。

更改杯量

- 在中央喷嘴下放置一个杯子。
- 选择 杯量。
- 按 *OK* 确认。

将制作所需的饮品，显示屏上将显示 保存。

- 杯内液位达到所需高度后，请触摸 *OK*。

如果您想要改变由牛奶制成的咖啡饮品的杯量，则制作饮品时需要依次保存该饮品中所含各种原料的用量。

- 当每种原料的量达到所需水平时，请触摸 *OK*。

每次选择特定饮品时，系统会配给已设定的杯量。

提示: 对于控制面板上显示的饮品，您可以在配给饮品时按住按钮来更改杯量。为此，应按住饮品感应键，直至准备流程启动。在配给期间，显示屏上会显示保存。

咖啡粉量

咖啡机可为每杯咖啡研磨并冲泡 7,5–12,5 克咖啡豆。咖啡粉量越多，饮品就越浓。

如果浓缩咖啡或咖啡主体很薄 ，则咖啡粉量**过低**。

增加咖啡粉量，冲泡更多咖啡粉。

如果浓缩咖啡或咖啡味道较苦，则咖啡粉量**过高**。

减少咖啡粉量，冲泡更少咖啡粉。

参数

冲泡温度

冲泡温度必须适合您使用的咖啡豆及其烘焙方式。它还取决于您制作的是浓缩咖啡还是咖啡。

一些咖啡豆类型对高冲泡温度敏感，会导致口味受损。如果您的咖啡味道苦涩，则您选择的冲煮温度可能太高。

浓缩咖啡通常在较高的温度下冲泡。

您也可以为泡茶以及分配温水和热水调整冲泡温度。

预冲泡咖啡粉

当打开预冲泡功能时，首先会用少量热水浸润咖啡粉。咖啡粉有些许膨胀。之后，剩余的水会被用来冲压浸润的咖啡粉。如果您的咖啡味道太淡，而您想添加一些香料和丰富度，请尝试“预冲泡”功能。根据所用咖啡的类型，预冲泡可以增强味道。

您可以为预冲泡设置较短或较长的持续时间，或者完全关闭“预冲泡”功能。

提示: 我们特别推荐使用“预冲泡”功能来制作咖啡。

除了 Miele 饮品菜单（Miele 用户档案）外，您还可以进行个性化设定用户档案，以满足不同口味和偏好。

在用户档案中，您可以为所有饮品单独调整杯量和参数。

在显示屏的左上方会显示当前用户档案的名称。

创建用户档案

■ 触摸 👤 感应控制键。

用户档案 菜单打开。

■ 选择 创建个人设定。

■ 按 *OK* 确认。

编辑器将在显示屏中打开。

■ 输入用户档案名称：

- 要输入字符，您可以突出显示所需字符，然后按 *OK* 确认您的选择。
- 要删除字符，请触摸 ⮌ 感应控制键。
- 要保存名称，请选择打钩 ✓，然后按 *OK* 确认。

已创建用户档案。

更改用户档案中的饮品

当您更改用户档案中的饮品参数时，这些设置仅适用于有效的用户档案。其他用户档案中包含的饮品设置保持不变。

■ 触摸 👤 感应控制键。

用户档案 菜单打开。

■ 选择所需用户档案。

在显示屏的左上方会显示所选用户档案的名称。

现在，您可以单独更改饮品。

制作在用户档案中存储的饮品

■ 触摸 👤 感应控制键。

■ 选择您想要的用户档案。

■ 选择您想要的饮品。

机器开始分配饮品。

编辑用户档案

当您已创建至少一种用户档案后，您可以在 用户档案 菜单中对其进行编辑。

■ 触摸 👤 感应控制键。

用户档案 菜单打开。

■ 选择 **编辑**。

■ 按 *OK* 确认。

现在，您可以为选定的用户档案编辑以下设置：

- 应更改用户档案的设置
- 更改用户档案名称
- 删除用户档案

应更改用户档案的设置

■ 触摸 👤 感应控制键。

用户档案 菜单打开。

■ 选择 **编辑**。

■ 按 *OK* 确认。

■ 选择 更改个人设定。

■ 按 *OK* 确认。

您有以下选项：

- **手动**：在您选择其他用户档案之前，选中的用户档案始终保持激活状态。
- **每次使用后**：每结束一杯饮品的配给后，咖啡机将回到 Miele 用户档案。

- **开机时**：无论在上次关闭咖啡机之前已选择哪种用户档案，每当开启咖啡机时都将显示 Miele 用户档案。

■ 选择您想要的选项。

■ 按 *OK* 确认。

更改用户档案名称

仅限在 Miele 用户档案之外已设置一个用户档案时可以选择此选项。

■ 触摸 感应控制键。

用户档案 菜单打开。

■ 选择 **编辑**。

■ 按 *OK* 确认。

■ 选择 更改名称。

■ 按 *OK* 确认。

■ 根据需要更改名称：

- 要删除字符，请触摸 ⮌ 感应控制键。
- 要输入新字符，您可以突出显示所需字符，然后按 *OK* 确认您的选择。
- 选择打钩 ✓ 保存已修改的名称。

■ 按 *OK* 确认。

删除用户档案

仅限在 Miele 用户档案之外已创建一个用户档案时可以选择此选项。

■ 触摸 感应控制键。

用户档案 菜单打开。

■ 选择 **编辑**。

■ 按 *OK* 确认。

■ 选择 删除个人设定。

■ 按 *OK* 确认。

■ 选择您想要删除的用户档案。

■ 选择 是。

■ 按 *OK* 确认。

用户档案将被删除。

例如，凭借 MobileStart，您可通过 Miele 应用程序来开始制作饮品。

您仅可以在已为您的咖啡机设置 Miele@home 的情况下使用 MobileStart。

⚠ 分配喷嘴处有烧伤和烫伤危险。
在无人看管的情况下，如果在机器分配液体或蒸汽时，使用者将身体部位放在中央喷嘴下方或触摸热组件，可能会造成烫伤。
机器在无人看管的情况下运作时，确保无人（特别是儿童）受到伤害。

在机器开启时，管道没有预热，这意味着中央喷嘴下方的杯子不会被冲洗水装满。

牛奶无法在牛奶壶中保持凉爽温度。如果您想使用应用程序制作含奶饮品，请确保牛奶足够凉（< 10 °C）。

如果正在手动操作咖啡机，则无法通过应用程序进行操作。以在电器上的操作优先。

若要开始远程制作饮品，必须激活 Mobile Start。确保已经可以使用咖啡机，例如检查水箱是否装满。在中央喷嘴下方放置一个足够大的空杯。

MobileStart 会在 24 小时后停用。

如果您要使用 MobileStart 制作饮品，则您会在饮品分配时收到声音和光信号通知。不可更改或关闭这些信号。

打开和关闭 MobileStart

如果您要使用 Mobile Start，那么必须打开 **远程控制** 选项。

显示饮品菜单。

- 触摸 ▭ 感应控制键。
- 选择 Mobile Start。
- 选择您所需的选项，然后按 *OK* 进行确认。

当您已打开 Mobile Start 后，您现在可以通过应用程序开始制作饮品。请遵循提示进行此操作。

设置

您可以使用“设置”菜单定制咖啡机，以满足您的需求。

显示和更改 设置

显示饮品菜单。

- 触摸 ▭ 感应控制键。
- 选择 **设置** ⚑ 并触摸 *OK*。
- 选择您希望显示或更改的菜单选项。
- 按 *OK* 进行确认。
- 根据需要更改设置，按 *OK* 进行确认。

操作说明中的单独部分介绍了您可以在**设置**菜单中找到的一些设置。

语言

您可以选择所有显示文本的语言（以及该语言的国家/地区变量）。

提示: 如果您意外地选择了错误的语言，您可以通过 ⚑ 符号再次找到“语言”选项。

时间

显示屏（时钟显示屏）

选择您希望在关闭咖啡机时如何在显示屏中显示时间：

- **开启**：在显示屏中始终可见时间。
- **关闭**：在显示屏中不可见时间。
- **夜间模式**：为了节能，仅限在上午 5 点至下午 11 点期间显示。

时间制式

- 24 小时显示（24**小时**）
- 12 小时显示（12**小时**）

设置

设置小时和分钟。

如果咖啡机已连接至 WiFi 网络并已登录到 Miele 应用程序中，那么时间将根据 Miele 应用程序中的地点设置进行同步。

日期

设置日期。

计时器

这款咖啡机配备 3 个计时器：

- **开机于**
- **关机于**
- **此时过后关闭**

您可以将单独的定时功能配给至一周中的不同日期。

在此时打开

在特定的时间打开咖啡机，如在早上吃早餐时。

如果您已启用系统锁，则咖啡机**不**会在规定的时间打开。
计时器设置已停用。

当咖啡机在设定的时间自动启动**三次**而没有分配任何饮品时，它将停止自动启动。这可以防止咖啡机不必要地自动启动，例如，在您外出度假时。
不过，规定的时间仍将保留在记忆功能中，并在下次手动重新打开机器时被重新激活。

如果您已设置在关闭机器时显示时间（**显示屏** | **开启** 或 **夜间模式**），则 ⏱ 符号和所需的开启时间将提前 23:59 小时在显示屏中显示。

在此时关闭

在特定的时间关闭咖啡机。

如果长时间不使用，规定的时间仍将保留在记忆功能中，并在下次手动重新打开机器时被重新激活。

此时过后关闭

如果未按任何感应控制键，则在一段特定的时间后关闭咖啡机。

咖啡机默认在 20 分钟后关闭。

您可以将此时间更改为介于 20 分钟至 9 小时之间的另一个时间。

TeaTimer 泡茶计时器

在泡茶时，您可以使用 TeaTimer 启动分钟提示器（请参见“制作饮品 – TeaTimer”）。

音量

您可以设置蜂鸣器和按键音的音量（分段条）。

在您触摸开/关按钮 ① 时播放的欢迎音乐可以开启或关闭。

显示屏亮度

您可以设置显示屏亮度（分段条）。

照明

当咖啡机打开或关闭时，您可以更改照明的亮度。

当机器关闭时，您也可以指定照明持续的时间（可在 15 分钟至 9 小时之间调节）。

信息（显示信息）

您可以显示到目前为止已分配的饮品数量以及在必须运行维护程序之前还可以分配的饮品数量。

海拔

如果咖啡机安装在高海拔地区，较低的气压会导致水在相应较低的温度下沸腾。您可以设置本地海拔，以确保达到理想的饮品制作温度。

场景模式

您可以针对您使用机器的方式选择适当的性能模式。**节能模式** 为默认设置。

节能模式

节能模式是一种节约能源的模式。在有人开始制作饮品之前，系统不会加热。

咖啡模式

此性能模式已进行优化，旨在提供纯粹的咖啡乐趣。由于咖啡机保持加热至冲泡温度，所以，用户可以及时地享用咖啡饮品。此模式比节能模式消耗的能量多。

牛奶模式

此性能模式已针对制作牛奶进行优化。可在较短时间内准备含奶饮品。此模式比节能模式和咖啡师模式消耗的能量多。

聚会模式

此性能模式已针对**临时**频繁使用咖啡机（如举办家庭聚会）的情况进行配置。

在频繁使用之后彻底清洁咖啡机，特别是奶管。可能需要对咖啡机进行除垢并给冲泡器去油。

请注意以下关于派对模式的信息：

- 很少或根本不冲洗管道。直到最后分配牛奶之后 1 小时左右才冲洗奶管。
- 阻止并延迟清洁状态消息或清洁提示，直至下次开启机器。

- **关机于** 和 **距离关机** 计时器已停用。咖啡机在您按下最后一个感应控制键之后 6 小时关闭。
- 如果咖啡机保持开启状态，则杯灯会以最大亮度保持永久开启。

水质硬度

将咖啡机设定为您所在地区的水质硬度等级，以便它能够正常工作，不会损坏。

如有必要，请联系您当地的供水方，了解当地水质硬度范围。

如果您使用的是瓶装饮用水（如矿泉水），应根据钙含量选择设置。瓶身标签上会以毫克/升 Ca^{2+} 或 ppm（毫克 Ca^{2+}/升）标明钙含量。

请勿使用碳酸水。

硬度等级默认设置为 21 °dH。

水质硬度		钙含量	设置
°dH	毫摩尔/升	毫克/升 Ca^{2+} 或 ppm（毫克 Ca^{2+}/升）	
1	0.2	7	1
2	0.4	14	2
3	0.5	21	3
4	0.7	29	4
5	0.9	36	5
6	1.1	43	6
7	1.3	50	7
8	1.4	57	8
9	1.6	64	9
10	1.8	71	10
11	2.0	79	11
12	2.1	86	12
13	2.3	93	13
14	2.5	100	14
15	2.7	107	15
16	2.9	114	16
17	3.0	121	17
18	3.2	129	18
19	3.4	136	19
20	3.6	143	20
21	3.8	150	21
22	3.9	157	22
23	4.1	164	23
24	4.3	171	24
25	4.5	179	25
26	4.6	186	26
27	4.8	193	27
28	5.0	200	28
29	5.2	207	29
30	5.4	214	30
31	5.5	221	31
32	5.7	229	32
33	5.9	236	33
34	6.1	243	34
35	6.3	250	35
36	6.4	257	36
37–45	6.6–8.0	258–321	37–45
46–60	8.2–10.7	322–429	46–60
61–70	10.9–12.5	430–500	61–70

提示: 如果您的水质硬度 > 21 °dH（3.8 毫摩尔/升），我们推荐使用瓶装水（< 150 毫克/升 Ca^{2+}）。这将意味着您的咖啡机所需的除垢频率会降低，而且对环境的影响会减小，因为所使用的除垢剂会减少。

系统锁 🔒

您可以锁定咖啡机，以防他人在您不知情的情况下使用咖啡机，如儿童。

在启用系统锁时，**开机**于 计时器的设置已停用。咖啡机**不**会在设定的时间打开。

暂时停用系统锁 🔒

■ 按住 *OK* 6 秒钟。

在下次关闭咖啡机时，重新激活系统锁。

Miele@home

在 Miele@home 下可能会显示以下选项：

- **设置**：仅限在咖啡机从未连接至 WiFi 网络或者仅限在网络配置已被重置时，才会显示此选项。
- **关闭***/**激活***：保留 WiFi 网络设置，但是，网络已打开或关闭。
- **连接状态***：显示有关 WiFi 连接的信息。符号表示连接强度。
- **再次设置***：将重置当前 WiFi 网络的设置。将重新设置 WiFi 连接。
- **重置***：WiFi 关闭，并且将重置当前 WiFi 网络的设置。

处理或出售咖啡机时，或者在使用二手咖啡机时，都应重置网络配置。这是确保所有个人数据均已清除并且既往所有者无法再访问咖啡机的唯一方法。

* 仅限在设置完成 Miele@home 且咖啡机在适用的情况下连接到 WiFi 网络时，才会显示此菜单选项。

远程控制

当咖啡机连接至 WiFi 网络时，会出现远程控制选项。

您可以更改咖啡机设置，例如，当远程控制打开时，在 Miele 应用程序中。要通过应用程序开始制作饮品，还必须激活 MobileStart。

默认打开远程控制功能。

远程更新

仅在符合 Miele@home 使用要求的情况下显示并且可以选择远程更新菜单选项。

远程更新功能允许更新咖啡机上的软件。如果您的咖啡机可进行更新，系统将自动下载更新。更新不会自动安装。必须手动执行。

如果您未安装更新，则可继续以常规方式使用您的咖啡机。但是，Miele 建议您安装更新。

启用/停用

默认启用远程更新功能。系统将自动下载可用的更新，但只能由您手动执行安装。

如果您不想自动下载任何更新，请停用远程更新。

运行 RemoteUpdate 远程更新

有关更新内容和范围的信息，请参见 Miele 应用程序。

如果软件更新可用，您的咖啡机显示屏上将显示消息。

您可以立即或稍后安装更新。当咖啡机再次打开时，您将会收到更新提醒。

如果您不想安装更新，请停用 RemoteUpdate 远程更新。

更新可能需要几分钟的时间。

请注意以下有关 RemoteUpdate 远程更新功能的信息：

- 您将仅在有可用更新的情况下收到消息。
- 一旦安装更新，则不可取消。
- 在更新期间，切勿关闭咖啡机。否则，更新将终止，不会进行安装。
- 一些软件更新操作只能由 Miele 客户服务部执行。

软件版本

“软件版本”菜单选项旨在供 Miele 客户服务部使用。供家庭使用时，无需此类信息。

展示程序（演示模式）

请勿在家用时激活此功能。

演示程序 | 演示模式 功能可以在商店或展厅中展示咖啡机。在此模式下，电器会亮起，但不能制备饮品，也不能运行维护程序。

出厂设置

您可以将咖啡机重置为出厂设置。

以下内容**不**会被重置：

- 已分配的饮品数量和机器状态（在机器需要除垢、 ... 冲泡器需要去油前的份数）
- 语言
- 时间和日期
- 用户档案和相关饮品
- Miele@home

⚠ 清洁不充分可能会导致健康风险
咖啡机内部的热量和水分可能会导致咖啡残留物发霉和/或牛奶残留物变质，从而导致健康风险。
定期仔细清洗咖啡机。

清洁间隔概览

建议频率	我需要清洁/维护什么?
每天 （每天结束时）	奶壶和盖子
	牛奶阀
	水箱
	滴漏盘盖板
	滴漏盘和残渣箱
每周一次 （如果严重脏污则加大频率）	中央喷嘴
	杯边传感器
	内柜
	冲泡器
	滴漏盘
	电器正面
每月一次	取出并清洁牛奶阀
	咖啡豆容器
按照需要情况 / 显示屏上显示提示后	奶管（使用奶管专用清洁剂）
	清洁冲泡器（使用咖啡机油脂清洁片）
	对电器进行除垢

手洗或使用洗碗机清洗

请注意，冲泡器**不**可使用洗碗机清洗。
只能在流动温水下手动清洁冲泡器。
不要使用洗涤液或任何其他清洁剂。

下列组件必须**只能手动**清洗：

- 中央喷嘴不锈钢盖板
- 冲泡器
- 咖啡豆容器和盖子

⚠ 洗碗机温度过高可导致损坏。
如果在温度高于 55°C 的洗碗机中清洗，组件可能会损坏（如，可能会发生变形）。
对于可用洗碗机清洁的组件，始终选择最高温度为 55°C 的洗碗机程序。

洗碗机中的塑料部件在接触可在胡萝卜、西红柿和番茄酱中找到的天然染料时可能会变色。这种变色不会影响部件的稳定性。

下列组件**可用洗碗机清洁**：

- 滴漏盘、盖子和废物箱
- 滴漏盘盖板
- 中央喷嘴（无不锈钢盖板）
- 奶壶和盖子
- 杯传感器
- 滴漏盘
- 清洁保养容器
- 水箱

⚠ 热组件或热液体导致烧伤和烫伤的危险。
组件可能会在操作期间变得非常热。触摸热组件可能会导致烧伤。分配的液体和蒸汽非常热，可能会导致烫伤。
在分配热的液体和蒸汽时，您应远离喷嘴下方的区域。
在清洁前，始终应让咖啡机冷却。
请注意，滴漏盘中的水也可能非常热。

⚠ 水分浸入可导致损坏。
来自蒸汽清洁装置的蒸汽可能会进入通电的电气组件中，从而导致短路。
请勿使用蒸汽清洁装置来清洁咖啡机。

定期清洁机器十分重要，因为使用的咖啡粉将很快发霉。牛奶残留物可能会变质并堵塞奶管。

不适用的清洁剂

与不适当的清洁剂接触会使外表面发生改变或褪色。所有表面都容易产生刮痕。某些情况下，玻璃面板上的刮痕可能会导致破损。
立即清除所有清洁剂残余。为了避免损坏机器和周围表面，确保您会立即清除任何溢出或溅出的除垢剂。

为了避免损坏表面，请勿使用：

- 含有苏打、氨、酸或氯化物的清洁剂
- 溶剂型清洁剂
- 含有除垢剂的清洁剂（不适用于清洁机器正面）
- 不锈钢清洁剂
- 洗碗机清洁剂（不适用于清洁机器正面）
- 玻璃清洁剂

- 电陶炉专用清洁剂
- 烤箱清洁剂
- 研磨型清洁剂，如粉末清洁剂和霜体清洁剂
- 硬质、粗糙的海绵和刷子（如刷锅器），之前使用过研磨型清洁剂的刷子或海绵
- 三聚氰胺橡皮擦
- 锋利的金属刮刀
- 钢丝绒或不锈钢丝清洁球

清洁滴漏盘和残渣箱

⚠ 热组件或热液体导致烧伤和烫伤的危险。
组件可能会在操作过程中变得非常热。触摸热组件可能会导致烧伤。所配给的液体和蒸汽非常热，可能会导致烫伤。
如果刚冲洗完管道，应稍等一会再取出咖啡机中的滴漏盘。
请注意，滴漏盘中的水也可能非常热。
请勿触摸高温组件。

每天清洁滴漏盘和残渣箱，以避免产生难闻的气味和霉菌。

当滴漏盘和/或残渣箱已满，需要清空时，咖啡机的显示屏上会显示提示消息。清空滴漏盘**和**残渣箱。不必取下滴漏盘上的盖子，也可以进行清空。

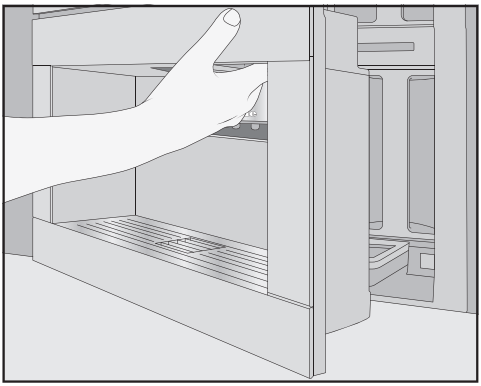

■ 打开电器机门。

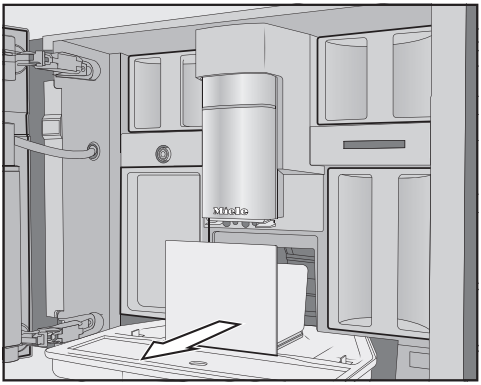

■ 从电器中取出滴漏盘和残渣箱。

■ 在从滴漏盘中取出残渣箱之后，将其清空。

残渣箱可能含有少量的冲洗水以及剩下的咖啡粉。

拆开滴漏盘

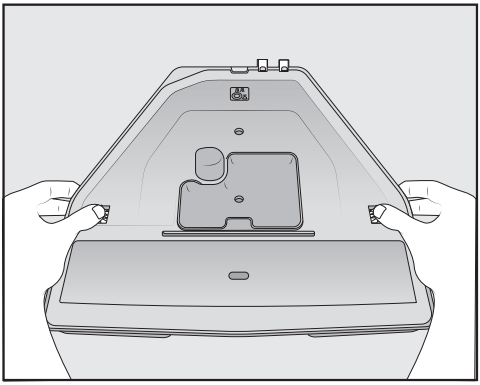

橙色的卡扣无法拆卸。

- 按以下步骤取下滴漏盘上的盖子：向外按压两侧的橙色夹子，以松开盖子。
- 拆下盖子。
- 使用温水和少量洗涤液手动清洗滴漏盘、盖子和残渣箱。
- 擦干所有部件。

提示: 为了对滴漏盘、盖子和残渣箱进行额外彻底清洁，可以不时用洗碗机清洁。如果滴漏盘严重脏污，应使用刷子进行清洁，然后再将其放入洗碗机。

- 在滴漏盘所在位置的下方清洁咖啡机内部。

清洁滴漏盘上的触点

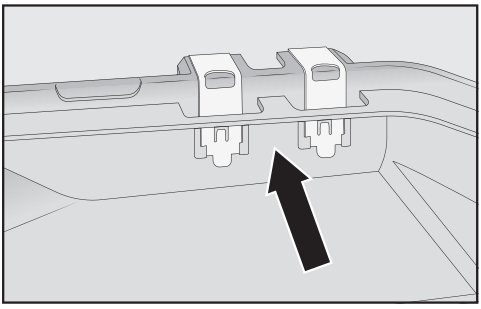

- 仔细清洁触点（金属盘）以及它们之间的空隙，如使用刷子。
- 彻底擦干所有部件。

如果触点潮湿或变脏，则无法检测到滴漏盘是否已满。
每周检查一次触点及其周围的区域。

重新组装滴漏盘

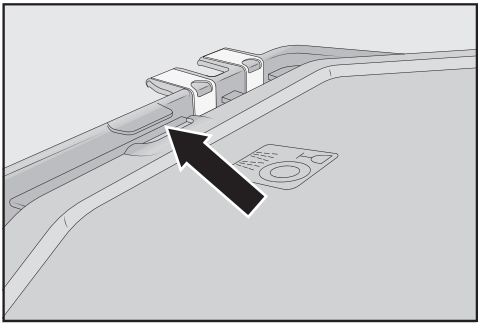

- 按以下步骤安装滴漏盘盖板：将盖子滑动至触点旁的耳片下方，按压盖子，直至您听到侧面的锁扣卡入到位。

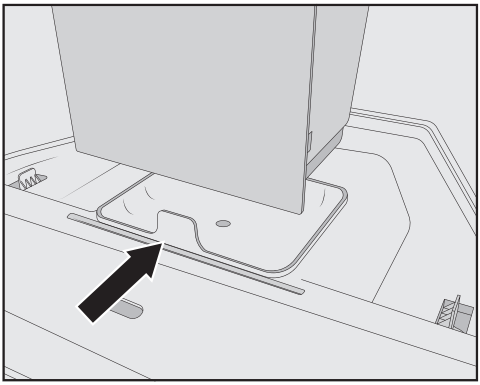

- 将残渣箱放在盖子上。
- 将滴漏盘和残渣箱推回至咖啡机。
- 关闭电器机门。

滴漏盘盖板清洁

每天清洁滴漏盘盖板。

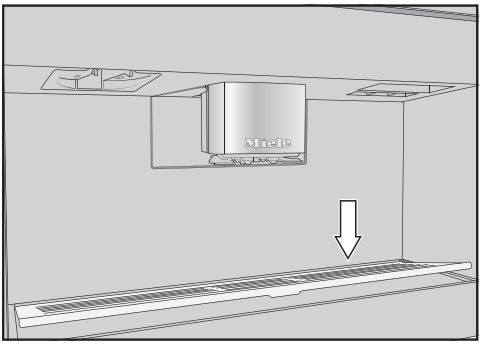

- 按以下步骤取出滴漏盘盖板：按压后边缘，以便盖向前倾斜，您可以轻松将其取下。
- 仅可使用温水和少量洗涤液手动清洁滴漏盘盖板。
- 擦干滴漏盘盖板。
- 重新安装滴漏盘盖板。

提示: 为额外彻底清洁滴漏盘盖板，可以不时用洗碗机清洁。

清洁水箱

每天清洁水箱。

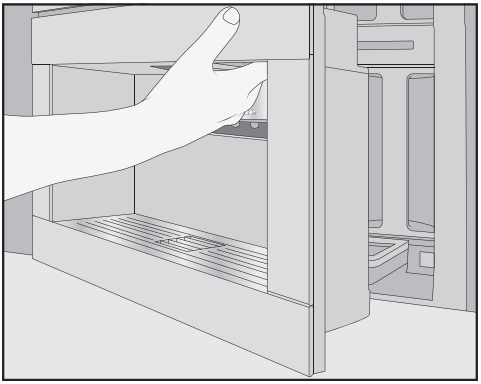

- 打开电器机门。
- 拆下水箱。
- 用温水和少量洗涤液手动清洁水箱。
- 用清水冲洗水箱，以去除残留的洗涤液。
- 擦干水箱外部。

提示: 为额外彻底清洁水箱，可以不时用洗碗机清洁。

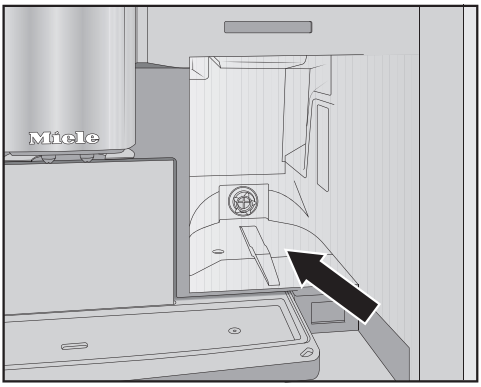

- 清洁并擦干放置水箱的表面。
- 向水箱中注入清洁的饮用冷水。
- 将水箱完全推入咖啡机中，直至您感受到阻力。
- 关闭电器机门。

中央喷嘴

除不锈钢盖板以外，中央喷嘴的所有部件均应**每周一次**在洗碗机中进行清洗。这将有效去除咖啡沉积物。

只能手动用热水和少量洗涤液清洗不锈钢喷嘴盖。

- 将中央喷嘴向下推 ①，并将盖子拉向您 ②，以取出盖子。
- 向上按锁扣 ①，抓住分配装置的手柄，向前拉动然后取下 ②。
- 握住装置的侧面，向前拉动然后取下。

- 转动上连接件 ①，向上拉动然后取下。以同样的方式拆下下连接件 ②。
- 拉出分配器 ③。

不得拆下 Y 形连接器。

- 彻底清洗所有部件。

提示: 将分配装置垂直放在洗碗机上部篮架内。将连接件和分配器放在餐具盘中。

- 用湿抹布清洁中央喷嘴的表面。
- 按相反的顺序重新组装分配装置。确保上连接件 ① 卡入到位。在分配装置上，将分配器牢牢地按压到位 ②。
- 将分配装置放回至中央喷嘴。
- 然后，重新安装盖子。

取下中央喷嘴

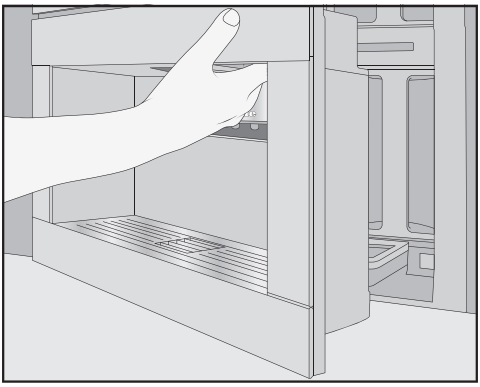

- 打开电器机门。
- 向前拉动中央喷嘴的不锈钢盖，将其从中央喷嘴上拆下。
- 清洁中央喷嘴的不锈钢盖。

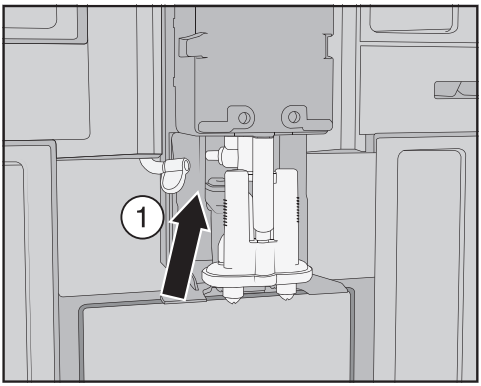

- 按如下方式从配给装置上拆下奶管：将开口标签 ① 拉到左侧。

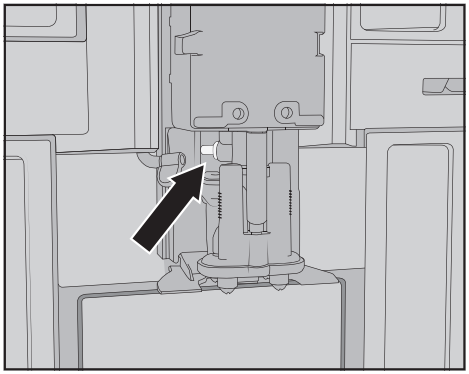

请**勿**取下奶管连接件。

如有必要，可用清洁刷清洁连接件。

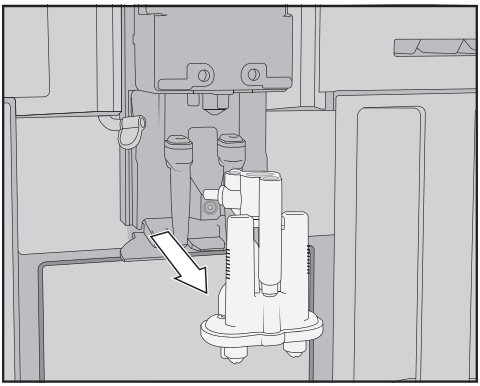

■ 握住配给装置两侧，然后将其下拉并取出。

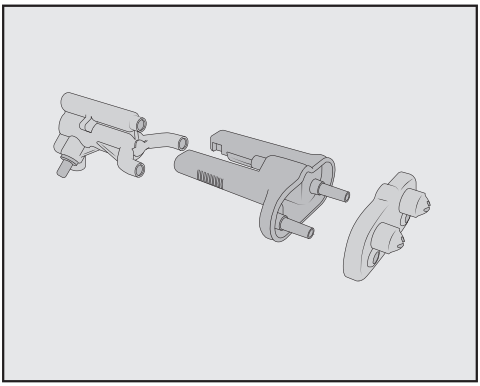

■ 将配给装置拆分为 3 个组件：Y 型部件、喷嘴和支架。

清洁中央喷嘴

仅可使用温水和少量洗涤液手动清洁中央喷嘴的不锈钢盖。

■ 手动彻底清洁所有部件。

提示: 除不锈钢盖以外，中央喷嘴的所有部件均应不时用洗碗机清洗，以便彻底清洁。这将有效去除咖啡沉积物和牛奶残留物。

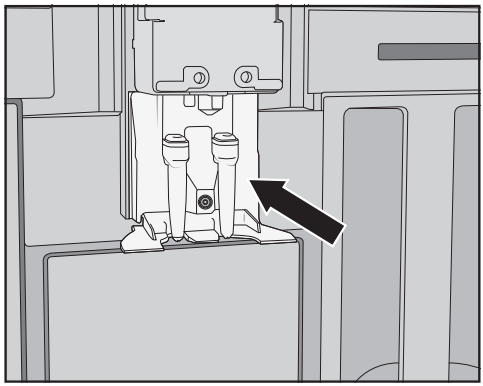

■ 用湿海绵布清洁中央喷嘴周围。

插入中央喷嘴

如果先用水润湿各个部件，则更容易重新组装配给装置。

确保所有部件彼此紧密连接。

■ 重新装好配给装置。

■ 用力向下按压，使喷嘴牢固连接到支架上。

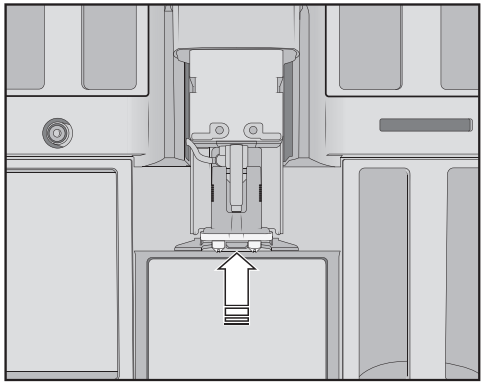

■ 将配给装置滑动回咖啡机内。

■ 连接奶管。

■ 重新安装不锈钢盖。

■ 关闭电器机门。

安装中央喷口盖 将显示在显示屏中。

■ 按 *OK* 确认。

清洁杯边传感器

每周至少清洁一次杯边传感器，如果严重脏污，则加大频率。

杯边传感器位于中央喷嘴下方。

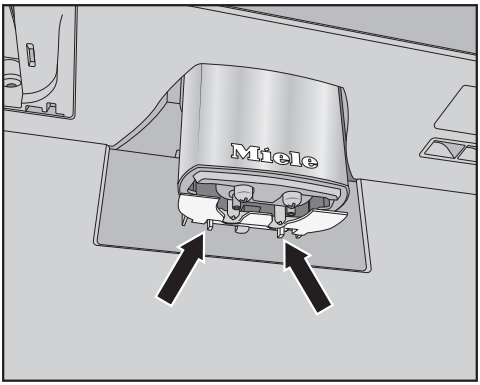

■ 同时按下两个门闩（请见箭头）。

杯边传感器被松开。

■ 手动用温水和少量洗涤液清洁杯边传感器。

提示: 为额外彻底清洁杯边传感器，可以不时用洗碗机清洁。

■ 要重新安装杯边传感器，应从下方将其按入中央喷嘴支架。

清洁带盖牛奶壶

每天使用之后，应拆开并清洁牛奶壶。

可使用洗碗机对盖子和玻璃壶进行清洗，或使用温水和少量洗涤液手动清洗。

■ 取出并清空牛奶壶。

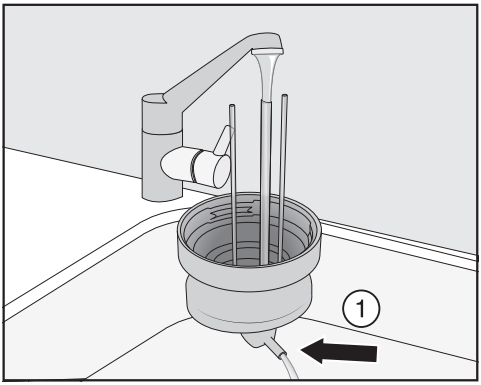

■ 用流水冲洗盖子中的奶管，然后将牛奶壶盖放在洗碗机中。

■ 如果没有水从连接件 ① 中流出，应使用清洁刷对其进行清洁。

■ 清洁玻璃壶。

■ 用清洁布擦干所有部件，特别要注意盖上和玻璃上的螺纹。

■ 重新组装牛奶壶。

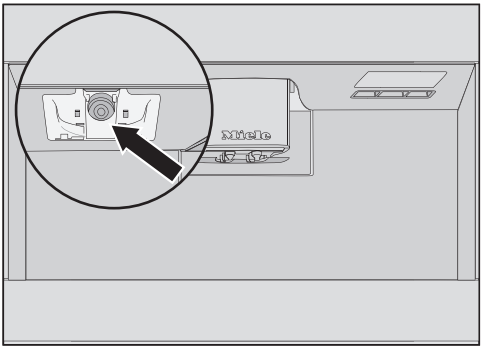

■ 用湿海绵布清洁咖啡机上的牛奶壶支架。

清洁牛奶阀（每天）

带有锋利边缘的物品或类似物品可能会损坏牛奶阀密封件。
请勿使用任何带有锋利边缘的物品（如小刀）来清洁牛奶阀。

每天清洁牛奶阀。如果可以擦干，牛奶残留物可能会在不锈钢螺栓上结垢。此类硬皮沉积物很难清除。因此，在制作牛奶之后定期进行清洁至关重要。

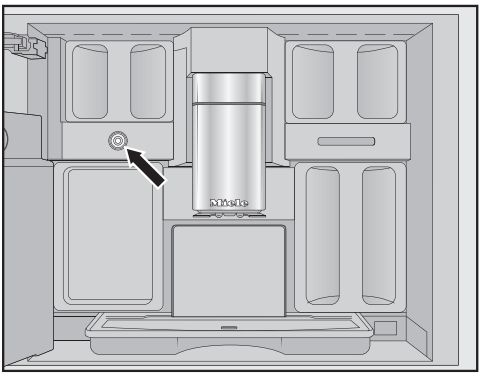

牛奶阀位于左侧的咖啡豆容器下方。

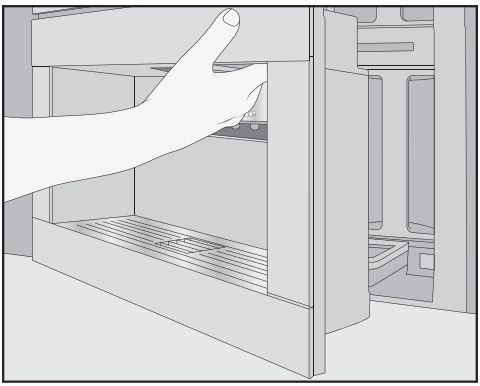

- 打开电器机门。
- 使用湿海绵布/微纤维布清洁牛奶阀。
- 关闭电器机门。

取出并清洁牛奶阀（每月一次）

仅可在咖啡机关闭的情况下拆下牛奶阀。请**勿**在已拆下牛奶阀的情况下开启咖啡机。

至少每月拆下并清洁牛奶阀一次。如果仅配给热牛奶而非奶泡，或配给过程中牛奶喷出，则牛奶阀可能已堵塞。必要情况下，可以增加清洁牛奶阀的频率。

拆下牛奶阀

仅可在咖啡机关闭的情况下拆下牛奶阀。请**勿**在已拆下牛奶阀的情况下开启咖啡机。

- 关闭咖啡机。

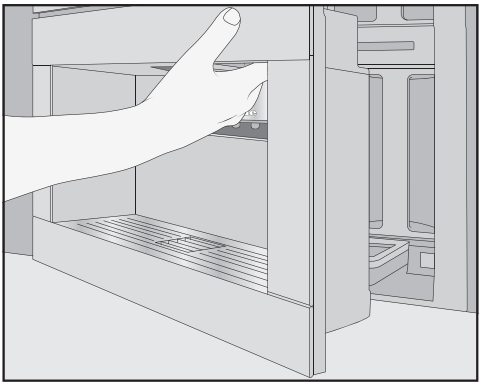

- 打开电器机门。
- 取出左侧的咖啡豆容器和保养容器。
- 取下中央喷嘴的不锈钢盖。

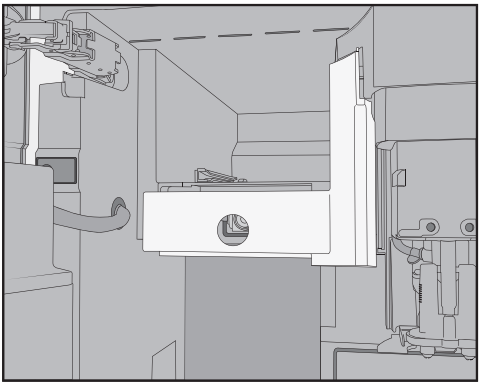

■ 取下牛奶阀盖。按压凹槽握把，打开盖子。
盖子的右上方有一个销钉，可用其将盖子旋转出来。

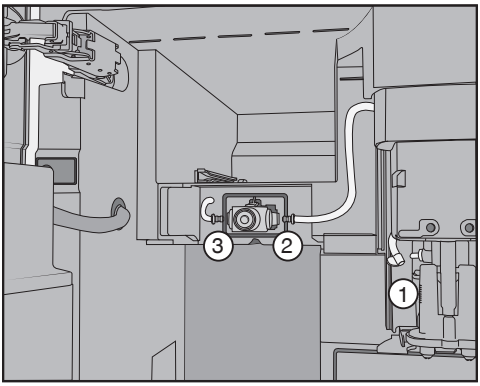

■ 拆下中央喷嘴 ① 配给装置上以及牛奶阀硅胶密封件 ② 和 ③ 上的奶管。

■ 拆下连接牛奶阀和中央喷嘴的奶管 ①。

■ 断开角形模制软管和圆形软管的连接。

■ 在流水下彻底冲洗软管。

请**勿**取下软管上的连接件。

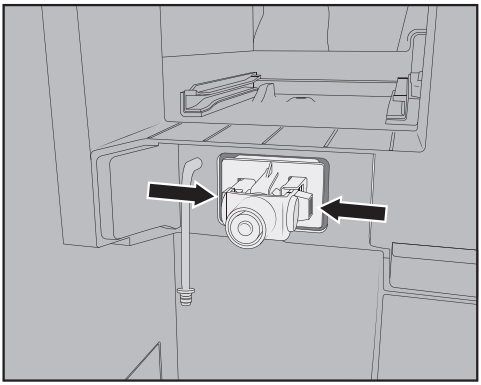

■ 按压牛奶阀座左右两侧的锁扣，将其向前拉出。

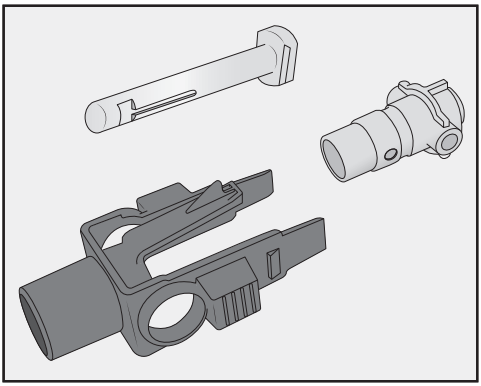

■ 拆开支架和硅胶密封条。

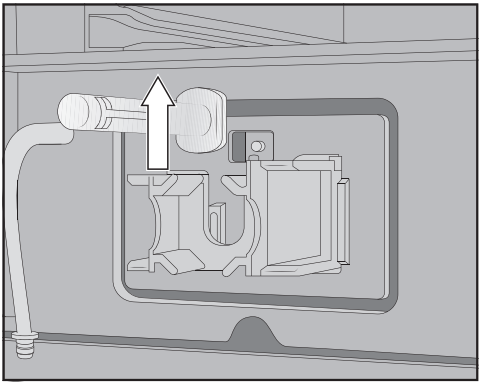

■ 向上拉出不锈钢螺栓。

清洁牛奶阀

不可使用洗碗机清洗牛奶阀盖。
如果用洗碗机清洗，则可能会损坏牛奶阀盖。
仅应**手动**清洁牛奶阀盖。

请**勿**在已拆下牛奶阀的情况下开启咖啡机。

- 手动清洁牛奶阀的所有部件。

提示: 除盖子以外，牛奶阀的所有部件均应不时用洗碗机清洗，以便彻底清洁。如果前面有干的牛奶残留物，可将不锈钢螺栓浸泡在温水和少量洗涤液中。

插入牛奶阀

请**勿**在已拆下牛奶阀的情况下开启咖啡机。

- 从上方插入不锈钢螺栓。
- 将硅胶密封条插入牛奶阀支架中。

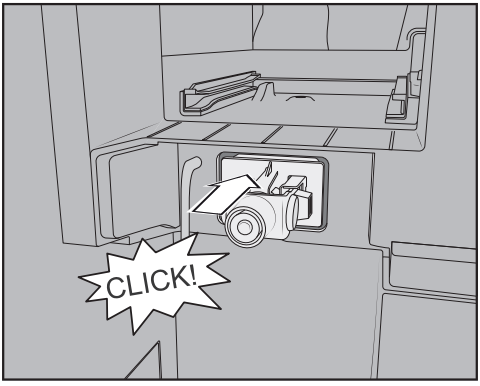

- 插入支架和硅胶密封条，直至您听到它们卡入到位。

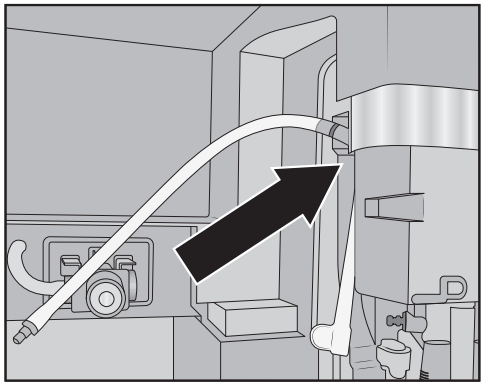

- 将角式软管和较长的奶管连接在一起。首先将模制软管连接到中央喷嘴的顶部。黑色连接件应指向后面。
- 然后，将模制软管的底部连接至配给装置。
- 将奶管插入牛奶阀左右两侧。将连接件尽可能推入硅胶密封条。
- 检查奶管是否与外壳贴合以及盖子是否可以轻松安装。

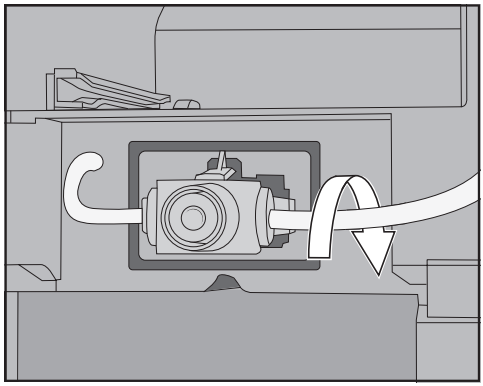

提示: 必要情况下，将奶管转到右侧连接件的后面。

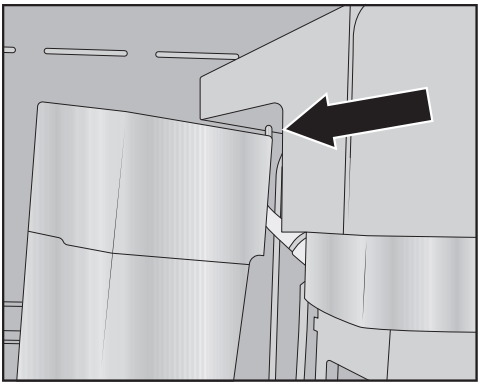

- 按以下步骤安装牛奶阀盖子：将销钉插入右上角，向后旋转盖子，直至完成正确安装。
- 将左侧的咖啡豆容器和保养容器推回至咖啡机。
- 安装中央喷嘴的不锈钢盖。
- 关闭电器机门。

您现在可以重新打开咖啡机。

清洁咖啡豆容器

⚠ 因错误使用和清洁而造成损坏的危险。
将咖啡豆容器浸泡在液体中可能会导致故障。如果将它们拆开，那么，在重新组装后，碎片可能会断裂或者整个机制可能无法正常工作。
请勿拆卸咖啡豆容器。
请勿将咖啡豆容器浸泡在液体中，如肥皂水。

咖啡豆所含的油脂可能会沉积在咖啡豆容器的内壁上并阻碍咖啡豆的流动。因此，请使用软布至少每月清洁一次咖啡豆容器。

如有需要，您可以使用温水和少量洗涤液**手动**清洁咖啡豆容器的盖子。彻底擦干盖子，然后将其重新安装在咖啡豆容器上。

- 打开电器机门。
- 从咖啡机中拉出左侧和右侧的咖啡豆容器。
- 清洁机器内部的咖啡豆容器空腔。

提示: 使用吸尘器从内部清除咖啡残留物。

- 取下盖子并清空咖啡豆容器。

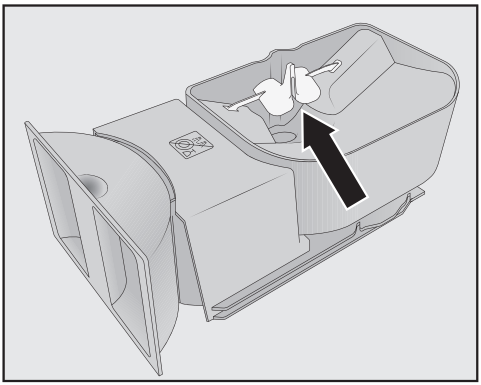

请勿取下用于改善咖啡豆流动性的组件（请参见箭头）。

- 使用微湿抹布**手动**清洁咖啡豆容器和盖子。
- 仔细擦干所有部件，然后再将烘焙咖啡豆放入咖啡豆容器中。
- 重新安装盖子。
- 将咖啡豆容器推回至咖啡机。
- 关闭电器机门。

清洁内腔、电器机门内侧和滴漏盘

作为正常清洁过程的一部分，清洁内腔和电器前面板。例如，如果您取出水箱，则可以利用此机会同时清洁水箱下方的区域。

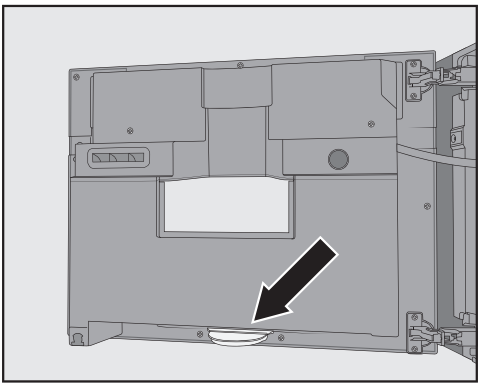

滴漏盘位于电器机门内侧的底部。

定期取出并清空滴漏盘。滴漏盘可以在洗碗机中进行清洗。

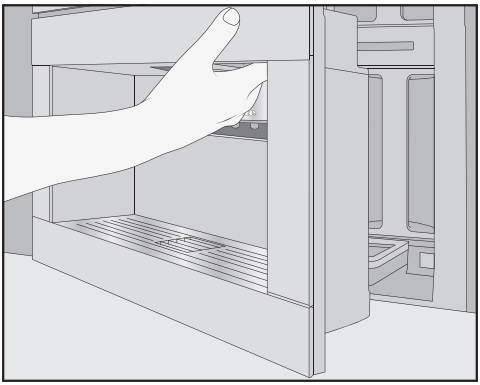

- 打开电器机门。
- 取出并清洁滴漏盘。
- 从内腔中取出以下部件：
  - 水箱
  - 滴漏盘
  - 保养容器
  - 冲泡器
  - 咖啡豆容器

提示: 使用吸尘器清除干燥的咖啡粉残渣。

- 使用干净的湿海绵布/微纤维布手动清洁内腔和电器机门内侧。
- 使用软布擦干内腔和电器机门。
- 将所有部件放回原位，包括滴漏盘。
- 关闭电器机门。

清洁电器前面板

如果未立即清除污渍，可能会导致表面的颜色改变或褪色。
立即清除电器前面板上的污渍。
确保水不会进入显示屏的后面。
除垢后，清洁电器前面板。如果可能的话，立即擦掉溢出的除垢剂。

提示: 在清洁控制面板之前，请打开电器机门。这样可以防止意外操作。

- 使用干净的湿海绵布/微纤维布清洁电器前面板。
- 使用软布擦干所有表面。

提示: 您也可以使用 Miele 微纤维布清洁电器前面板。

维护程序

咖啡机具有以下维护程序：

- 冲洗机器
- 冲洗奶管
- 清洁奶管
- 清洁冲泡器油脂
- 机器除垢

当显示屏上出现相应的提示时，应运行相关的维护程序。您也可以随时启动维护程序，这样，咖啡机不会在不方便的时候提示强制性清洁。

提示: 为了避免您必须经常清空滴漏盘，您可以将清洁保养容器放在中央喷嘴的下方。

打开 清洁维护 菜单

■ 触摸 ⓪ 感应控制键。

现在，您可以选择一个保养程序。

冲洗电器

如果您已经制作完一杯咖啡，咖啡机会在关机前自动冲洗咖啡管道。
您也可以手动启动 冲洗电器 功能。

冲洗牛奶管路

如果您已制作了含牛奶的饮品，那么咖啡机将在几分钟后自动冲洗奶管。您也可以手动启动 冲洗牛奶管路 功能。

清洁奶管

奶管必须至少每周清洁一次。

清洁牛奶管路 保养程序约持续 15 分钟。

■ 触摸 ⓪ 感应控制键。

■ 选择 清洁牛奶管路。

■ 按 *OK* 确认。

流程将启动，显示屏中将显示各种消息。

■ 请按照显示屏上的说明进行操作。

当显示屏中显示 在水箱内装入清洁片并注入 温水至清洁标识/\\\, 装回水箱. 关闭机门 时，请进行如下操作：

为优化清洁效果，我们推荐使用 Miele 奶管清洗剂。
奶管粉状清洗剂专为用于 Miele 咖啡机而研制，可防止间接损害。

您可以通过 Miele 网上商店、Miele 客户服务部或您的 Miele 经销商订购奶管清洗剂。

■ 向水箱中加入 **2** 支奶管清洗剂。

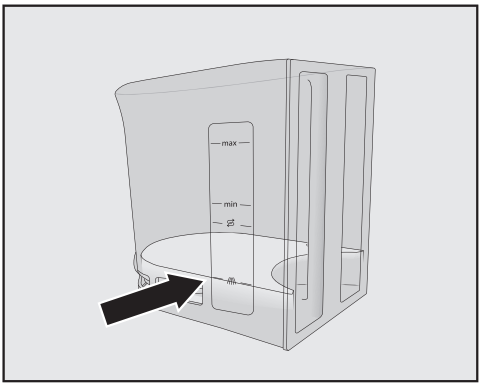

■ 将微温的水注入水箱，直至水位达到 /\\\ 标记处，然后搅拌溶液。

认真遵守清洗剂混合比例的说明。向水箱中注入规定量的水。否则，将不能彻底清洁。

■ 将水箱推回至咖啡机。

■ 关闭电器机门。

■ 请按照显示屏上的说明进行操作。

■ 如果在显示屏上出现相应的提示，您应使用清水彻底冲洗水箱。确保**不会**在水箱中留下任何清洗剂。

■ 向水箱中注入饮用水。

当显示饮品菜单时，清洁流程已完成。

清洁冲泡器油脂

根据使用的咖啡豆天然油含量，冲泡器可能会被快速堵塞。必须定期清洁去除油脂，以确保制作出浓香咖啡以及咖啡机的无忧操作。

我们建议您使用 Miele 油脂清洁片清洁冲泡器。它们专为用于 Miele 咖啡机而研制，可防止间接损害。
您可从 Miele 或 shop.miele.cn 上订购 Miele 油脂清洁片。

冲泡器清洁油脂程序约持续 11 分钟。

在分配 200 份饮品之后，显示屏上将显示提示您执行清洁冲泡器的消息。

■ 按 *OK* 确认消息。

在为冲泡器清洁油脂之前，此消息将会一直显示。

清洁冲泡器油脂

■ 触摸 ◊ 感应控制键。

■ 选择 清洁冲泡器 并轻触 *OK*。

维护程序将开始。

■ 请按照显示屏上的说明进行操作。

在显示屏中将会显示 请清空水箱和冲泡器 请清洁机器内部 请手动清洁冲泡器 然后加入清洁片放回。

清洁冲泡器和内腔

对冲泡器的移动部件进行润滑。清洗剂将会损坏冲泡器。
只能使用温水手动清洁冲泡器。**请勿使用任何清洗剂**。
为了确保咖啡味道纯正并防止在电器中形成微生物，应每周将冲泡器取出一次并将其置于流水下清洗。

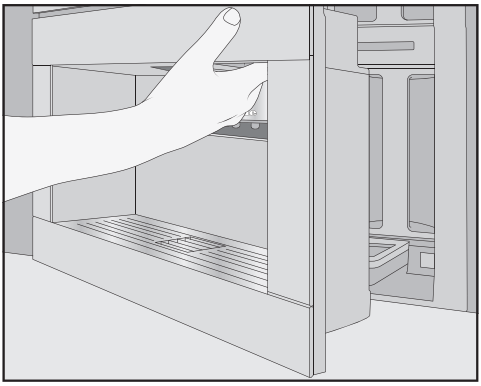

■ 打开电器机门。

■ 拆下水箱。

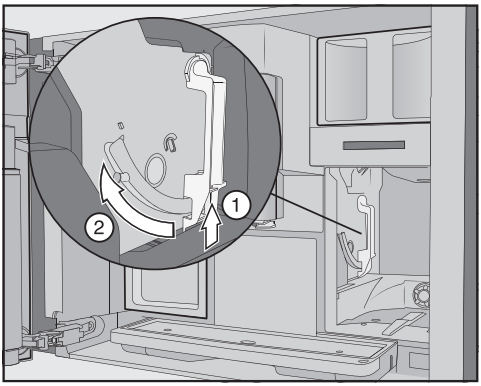

■ 按下冲泡器手柄下方的按钮 ①，同时向前转动手柄 ②。

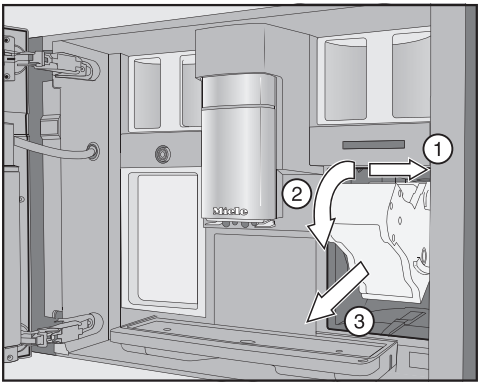

- 首先，从侧面拉出冲泡器 ①，然后将其向前滑出 ②。进行此操作时，请将冲泡器向前倾斜 ③。

如果无法拆下冲泡器或无法轻松拆下冲泡器，那么冲泡器的位置不正确（请参见“故障排除指南”）。

拆下冲泡器时，请**勿**改变冲泡器上手柄的位置。否则，无法重新插入冲泡器。

- **手动在流动的温水下**清洗冲泡器，不要使用清洗剂。

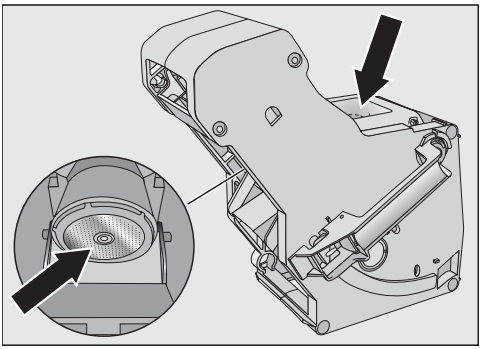

- 擦拭过滤器上的咖啡残留物。一个过滤器位于漏斗中，另一个过滤器位于漏斗左侧。

取出冲泡器的过程会导致咖啡粉掉进滴漏盘。

- 取出滴漏盘并清洁盖子。
- 清洁咖啡机内部（另请参见“拆下冲泡器并进行手动清洁”）。使用吸尘器清除干燥的咖啡粉残渣。

将清洁片放入冲泡器

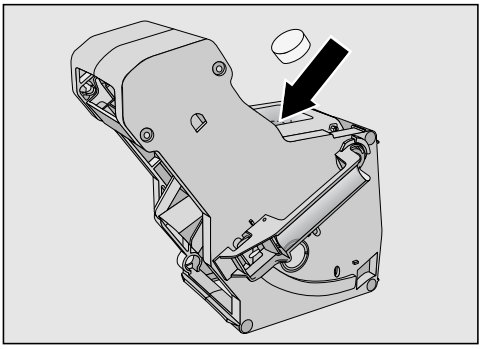

- 将清洁片放入冲泡器顶部（箭头）。
- 将含有清洁片的冲泡器推回至咖啡机。

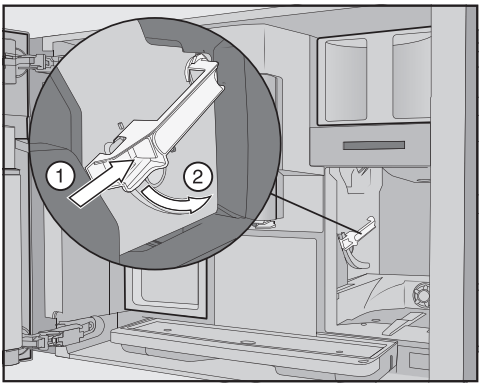

- 按冲泡器手柄下方的按钮 ①，同时向后转动手柄 ②。
- 将水箱和滴漏盘（和废物箱）推回至咖啡机。
- 关闭机门。
- 请按照显示屏上的进一步说明进行操作。

当显示饮品菜单时，清洁流程已完成。

机器除垢

溢出的除垢溶液可能造成损坏。
敏感表面和/或天然地板可能会损坏。
立即擦掉任何溢出的除垢剂。

使用过程中，咖啡机内会形成水垢。对电器进行除垢的频率取决于您所在地区的水质硬度等级。必须定期去除水垢。

该电器将指导您完成除垢流程。显示屏上将显示各种消息，例如，您将收到需要清空滴漏盘或为水箱注水的提示消息。

必须进行除垢。此过程需要约 35 分钟。

当咖啡机需要除垢时，它将给您许多警告。此时，显示屏将会显示在绝对有必要进行除垢之前还可以制作多少份饮品。每当制作饮品时，显示屏都会显示此数字。

■ 按 *OK* 确认消息。

当剩余份数为 0 时，咖啡机将会锁定。

如果您此时不想及时运行除垢程序，您可以关闭咖啡机。在为咖啡机除垢之前，您不能制作任何饮品。

当显示屏上显示提示时进行除垢

除垢 将显示在显示屏中。

■ 按 *OK* 确认消息。

流程将开始。

■ 请按照显示屏上的说明进行操作。

当显示屏中显示 添加除垢片和温水至水箱 ⇆ 标记处并放回.关闭机门 时，请按以下步骤操作。

制作除垢溶液

我们推荐使用 Miele 除垢片，以优化效果。
它们专为用于 Miele 咖啡机而研制，可防止间接损害。

其他除垢剂含有除柠檬酸以外的其他酸和/或其他不良物质（例如氯化物），可能会造成咖啡机损坏。此外，如果除垢溶液的浓度不适当，则无法保证要求的除垢效果。

您可从 Miele 或通过 shop.miele.cn 订购 Miele 除垢片。

您将需要 **2** 片除垢片。

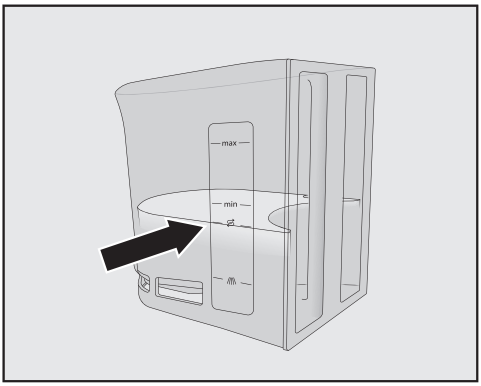

■ 使用微温的水注入水箱，直至水位达到 ⇆ 标记处。

■ 向水箱中加入 **2** 片除垢片。

认真遵守混合比例的说明。向水箱中注入规定量的水。否则，将不能彻底除垢。

执行除垢

■ 将水箱推回至咖啡机。

■ 请按照显示屏上的进一步说明进行操作。

当显示屏上显示 清空水箱, 重新注水, 装回水箱 关闭机门 时：

■ 拆下水箱，用清水彻底清洗。确保水箱中**没有**除垢溶液残留物。向水箱中注入自来水。

当显示饮品菜单时，除垢流程已完成。

故障排除指南

日常操作中出现的许多故障和问题其实都可以轻松解决。在许多情况下，由于不需要致电 Miele 客户服务部，所以可以节省时间和金钱。

您可以在 www.miele.com/service 上查找可帮助您自行纠正故障的信息。

以下表格可以帮助您发现故障原因并解决问题。

显示屏中的消息

错误消息必须使用 *OK* 进行确认，否则，即使问题已经解决，消息可能会在显示屏中再次出现。

按照显示屏中显示的说明解决问题。

如果此后显示屏中再次出现故障提示消息，请与 Miele 售后服务部联系。

问题	原因和纠正
F1、F2、 F80、F82 F353、F354	存在内部故障。 ■ 关闭咖啡机。等待大约 1 小时，然后，再次打开机器。
F74、F77 F225、F226 F235、F353、F354	存在内部故障。 ■ 关闭咖啡机。等待大约 2 分钟，然后，再次打开机器。

问题	原因和纠正
F73 或 **请检查冲泡器**	冲泡器无法正确放置或已变脏。无法按压咖啡粉。 ■ 检查您是否可以取出冲泡器。 ■ 如果您可以取出冲泡器，应在流水下冲洗它。 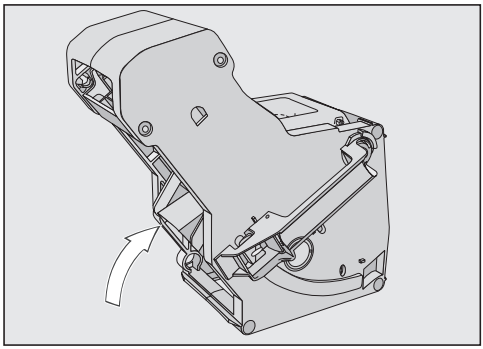 ■ 将冲泡器的咖啡喷射器推入正确的位置（请参见图示）。 ■ 将水箱放入咖啡机，关闭机门。请勿插入冲泡器。打开咖啡机。 这将初始化冲泡器电机并将其放回至起始位置。 ■ 当显示屏上显示 **请装好冲泡器** 时，将冲泡器推回至咖啡机内。关闭机门。 ■ 如果您无法取出冲泡器，应关闭咖啡机。等待大约 2 分钟，然后，再次打开机器。
维护程序提前中止，显示屏上显示以下内容：将水箱推入就位。	未正确加注和插入水箱。 ■ 检查您已选择正确的标记。 在水箱上标记的符号指示 **除垢：** ⟳ 和 **清洁牛奶管路：** /// 维护程序所需的水量。 ■ 将水箱注水至相关标记处，并重新启动流程。
F233	未插入或未正确插入杯边传感器。 如果中央喷嘴向上移动且杯边传感器发生碰撞（如与杯子碰撞），则杯边传感器会失去其参考位置。 ■ 按 *OK* 确认消息。 ■ 重新安装杯边传感器。 在下次打开咖啡机之前，杯边检测仍保持未启用，中央喷嘴保持在顶部位置。在下一次开机操作期间，杯边检测会重新初始化。

故障排除指南

问题	原因和纠正
F 307 或 取出牛奶阀并清洁	牛奶阀故障。 ■ 取出并清洁牛奶阀（请参见“清洁与护理 – 取出并清洁牛奶阀”）。

咖啡机的异常性能

问题	原因和纠正
当使用开/关按钮 ① 打开咖啡机时，显示屏保持黑屏。	按住开/关按钮 ① 的时间不够长。 ■ 触摸并按住开/关按钮 ① 至少 3 秒。
	插头未正确插入插座。 ■ 将插头插入插座中。
	由于咖啡机、电压或另一台电器故障，保险丝跳闸。 ■ 关闭墙壁插座并取出插头。 ■ 请联系具有资质的电工或 Miele 客户服务部。
在打开咖啡机之后，照明仍然关闭。	照明已关闭。 ■ 打开照明（请参见“设置 – 照明”）。
	照明出现故障。 ■ 致电服务部门。
咖啡机未通过显示屏响应操作。	出现故障。 ■ 触摸并按住开/关按钮 ①，直到显示屏关闭，机器重启。
咖啡机突然关闭。	已达到出厂设置的关闭时间（20 分钟）或您已编程的关闭时间。 ■ 如有需要，您可以选择新的关闭时间（请参见“设置 – 计时器”）。
	插头未正确插入插座。 ■ 将插头插入插座中。
感应控制键未对触摸做出响应。 无法再操作咖啡机。	存在内部故障。 ■ 为咖啡机断开电源。
即使未准备饮品或者咖啡机已关闭，也可以听到风扇的声音。	这并非故障。 完成饮品分配后或机器关闭后，内部风扇将继续运行，直到内部充分除湿。
无法取下冲泡器。	冲泡器未正确放置。 ■ 如有必要，将冲泡器上的手柄移回至起始位置。关闭机门。 ■ 关闭咖啡机。 ■ 等待大约 1 分钟，然后，重新打开咖啡机。 这将初始化冲泡器电机并将其放回至起始位置。 ■ 如有必要，重复上述步骤。

故障排除指南

问题	原因和纠正
即使中央喷嘴下方有容器，饮品分配也会提前中止。	这不是故障。 如果容器的开口很大并妨碍杯边传感器接触容器的边缘（如杯子非常大），则饮品将被取消。使用不同的容器或者放置现有容器，以便传感器可以检测到杯边。
虽然已经启用 开机于 计时器设置，但是咖啡机未自动打开。	系统锁已启用。 ■ 停用系统锁。
	尚未选择本周中的当前日期。 ■ 检查计时器设置，如有必要，应进行更改。
	在咖啡机连续三次自动打开之后，未使用咖啡机（假日模式）。 ■ 打开机器并分配饮品。
在准备热水或泡茶时，分配的是蒸汽而非水。	可能已设置错误的海拔。 ■ 更改海拔设置（设置 ⚑	高度）。 ■ 如有必要，您也可以更改饮品的温度设置（参数）。
难以看清或无法读取显示屏内容。	显示屏亮度设置过低。 ■ 更改此设置（请参见“设置”）。
显示屏已亮起，但是，咖啡机未加热且未制作饮品。	已激活在展示中演示咖啡机的演示模式。 ■ 禁用演示模式（请参见“设置”）。

效果不佳

问题	原因和纠正
咖啡不够热。	杯子未预热。 杯子越小，侧壁越厚，预热就越重要。 ■ 例如，使用热水预热杯子。
	设置的冲泡温度过低。 ■ 设置较高的冲泡温度。
	冲泡器中的过滤器堵塞。 ■ 取下冲泡器，手动清洁 ■ 为冲泡器除油。
咖啡研磨器发出的噪音比平时大。	在研磨过程中，咖啡豆容器已变空。 ■ 向咖啡豆容器中加入新鲜的咖啡豆。
	咖啡豆中可能存在异物，如塑料或石头。 ■ 立即关闭咖啡机。致电服务部门。
咖啡快速流入杯中。	咖啡研磨得太过粗糙。 ■ 将研磨器设为较精细的设置（请参见“研磨器设置”）。
将咖啡分配至杯中的速度过慢。	冲泡器堵塞。 ■ 为冲泡器除油（请参见“清洁和保养 – 为冲泡器除油并清洁内腔”）。
咖啡或浓缩咖啡没有油脂。	咖啡豆不再新鲜。如果烘焙过的咖啡豆露天存放时间过长，二氧化碳会逐渐从咖啡豆中逸出。分配期间，不再形成油脂。 当然，您仍然能够使用这些咖啡豆。
咖啡口感较淡。废物箱中的咖啡粉呈泥状和颗粒状。	冲泡的咖啡较少，因为进入研磨器的咖啡豆不足。 您是否使用深度烘焙的咖啡豆？ 此类咖啡豆通常油脂较多。这些油脂可能会粘在咖啡豆容器的内侧并阻碍咖啡豆的流动。 您使用的咖啡豆类型是大颗粒咖啡豆还是不同大小的咖啡豆？ 咖啡豆可能已楔入或堵塞并形成“豆桥”。 ■ 如果您使用的是油脂较多的深度烘焙咖啡豆，应更加频繁地清洁咖啡豆容器。 ■ 如果您使用的咖啡豆类型是大颗粒咖啡豆或不同大小的咖啡豆，应略微拉出咖啡豆容器并摇一摇。 ■ 如有必要，可尝试使用不同类型的咖啡豆。

故障排除指南

问题	原因和纠正
未从两个喷嘴均匀地分配咖啡。在加热时，牛奶可能发生飞溅。	中央喷嘴中的咖啡沉积物妨碍分配。 ■ 拆开中央喷嘴并在洗碗机中清洗所有组件（除不锈钢盖板之外）。 执行此清洁操作的频率应为**每周一次**。
奶泡的稠度不佳。	牛奶温度过高。仅能使用凉牛奶（低于 10°C）制作出好的奶泡。 ■ 检查奶壶中的牛奶温度。
	奶管已堵塞和/或牛奶阀已脏污。 ■ 取出并清洁牛奶阀。

售后服务

如果发生您无法自行解决的故障，或者如果机器尚处于保修期内，请联系 Miele 售后服务部（在本文结尾处可找到 Miele 售后服务部的联系信息）。

请注意， 若上门维修的问题属于可以根据本说明解决的问题，则将收取服务费。

在您与 Miele 联系时，请报上您的咖啡机的**型号**和**序列号**。
这些信息请参见电器内部的铭牌。

保修

如需了解针对您所在国家的电器保修信息，请与 Miele 联系。请参见本手册末页的详细联系方式。

配件

这些产品和其他有用的配件可通过 Miele 网上商店、服务热线和 Miele 旗舰店进行订购。

- **微纤维布**
  用于清除指痕和轻微污垢
- **牛奶管道清洁粉**
  用于清洁牛奶系统
- **油脂清洁片**
  用于为冲泡器除油
- 为水管除垢的**除垢片**

- **咖啡壶 1.0 升**
  咖啡或茶用保温壶（壶功能）

电气连接

所有电气操作应严格按照现行国家和当地安全条例，仅限由具备适当资格且能够胜任的人员执行。
由不具有资质的人员进行安装、修理及其它作业均属危险。制造商对未授权工作概不负责。

机器内部的铭牌上标有电压和功率。请确保它们与家庭供电相匹配。该数据必须一致，以免机器损坏。插头上标有保险丝额定值。

咖啡机配有带模压插头的电源线，可连接到 50–60 赫兹、220–240 伏的电源。

保险丝额定值必须至少为 13 安。

应通过熔塞和适当的带开关插座进行连接，且安装后易于接入。如果在电器嵌入后无法接入电源插座，则必须为每个端子设置分离器。开关中必须有一个至少 3 毫米的全极触点间隙（根据 GB 4706.1 规定，包括开关、保险丝和继电器）。

请勿将机器连接到**换流器**，如与自主能源一起使用的换流器，例如太阳能。机器开启时，系统中的高峰用电可能会导致触发安全切断机制。这可能会损坏电子装置。

咖啡机也不得与所谓的**节能设备**一起使用。这样会减少供应给机器的能量，导致机器过热。

安装

嵌入式安装尺寸

安装在高柜中

保持 850 毫米的最小安装高度。

所有尺寸单位均为毫米。

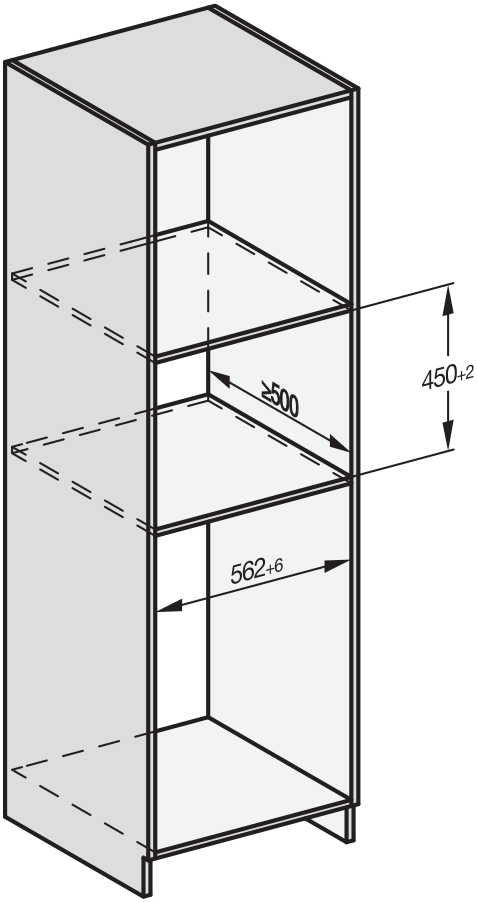

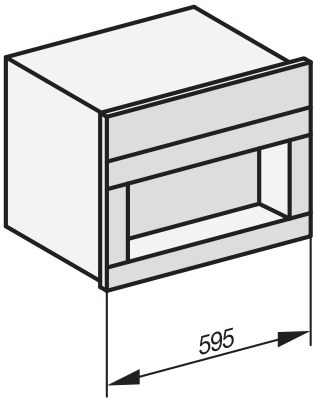

该电器可以与其他 Miele 嵌入式电器结合使用。如果要将咖啡机嵌入在另一个电器的上方，则二者之间必须放置一个全宽的封闭式中间搁架。如果该电器与食物保温机/嵌入式真空食物保温机结合，那么二者之间无需放置中间搁架。

安装和连接

所有尺寸单位均为毫米。

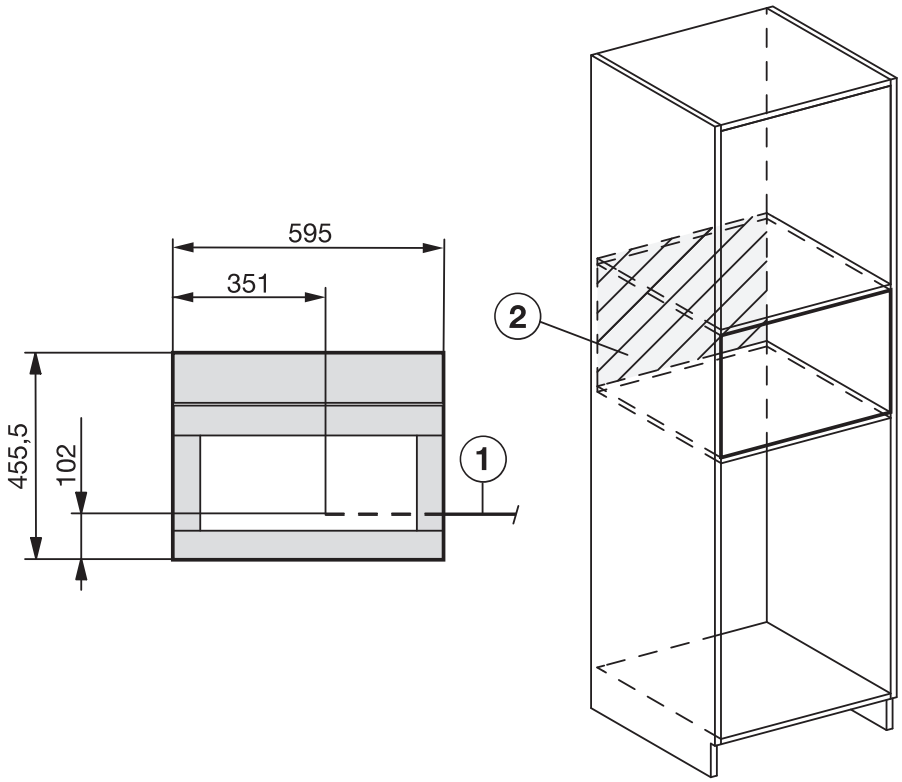

① 电源连接线

② 此区域内无电气连接

嵌入式安装咖啡机

⚠ 因操作不当导致的受伤危险。
未采用嵌入式安装的电器不安全，可能会导致人员受伤。
仅可在完成嵌入式安装之后，使用咖啡机。

⚠ 操作不当会导致损坏。
如果未遵守环境温度范围要求，则咖啡机可能不会正常工作。
仅限在环境温度范围介于 +16°C 至 +38°C 的情况下操作咖啡机。

保持 850 毫米的最小安装高度。

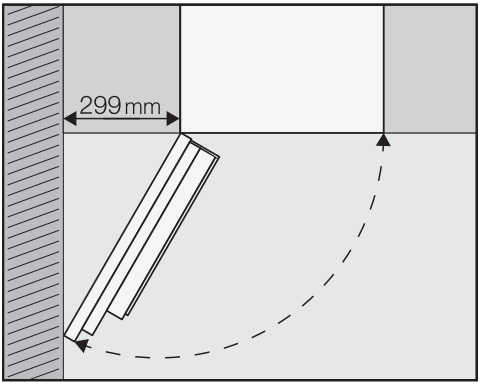

提示: 如果墙壁和咖啡机之间保持至少 299 毫米的间隙，则您可以将电器机门打开得更大，使咖啡机更易于使用。例如，会更容易拆下左侧咖啡豆容器。

要安装机器，您需要使用 TX 20 螺丝刀。

提示: 在橱柜高度的某个位置放置咖啡机十分有用。这样更方便电器与电源的连接。

连接电源

遵守“电气连接”中的信息。

■ 将咖啡机连接至电源。

拆下运输安全装置

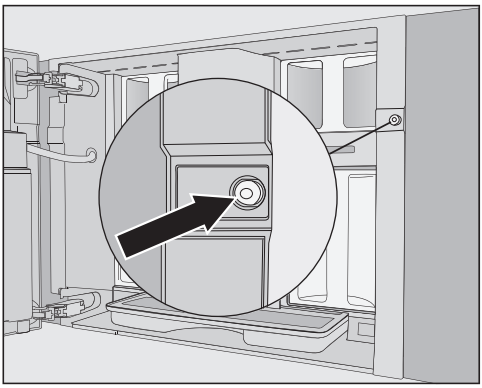

螺孔内有一个红色硅胶塞，用于在运输过程中固定电器机门，防止运输损坏。

将咖啡机拧到机柜上**之前**，请取下硅胶塞。

■ 用力拉动红色硅胶塞，将其从螺孔中拔出。

不再需要此硅胶塞。将其与您的生活垃圾一同处理。

推入并对齐咖啡机

在将电器推入橱柜的过程中，注意不要夹住或损坏电气连接。

- 将咖啡机完全推入橱柜中，直至您感受到一丝阻力。

切勿通过调整机门铰链的方式对齐咖啡机。这将会妨碍牛奶壶正确连接并干扰牛奶制作过程。

- 检查咖啡机的高度，以确保其位于橱柜中央且保持水平放置。必要时调整电器。

现在，您可以将咖啡机拧到机柜上。

将咖啡机拧到机柜上

- 打开电器机门。

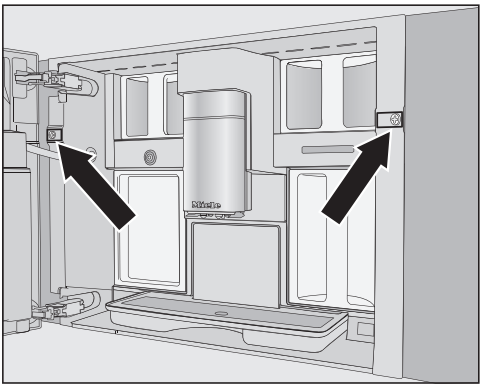

电器配有 2 个 TX 20（25 毫米）螺丝。

- 使用随附的螺丝将咖啡机固定在机柜的侧壁上。
- 手动拧紧两个螺丝。

提示: 为了更加容易地将螺丝固定在左侧，您可以取下开门限制器并将开门角度增加至大约 170°（请参见“开门限制器”）。确保留有足够的可用空间，且电器机门不会撞到相邻的墙壁。

- 检查咖啡机是否可以正常使用。

开门限制器

咖啡机的机门铰链配备有开门限制器，它可以将机门的开门角度限制为大约 120°。这将会防止机门在打开时碰撞相邻的墙壁并损坏。

您可以取下开门限制器，以便您可以将开门角度增加至大约 170°。例如，这样可以让您更加容易地取下咖啡豆容器。

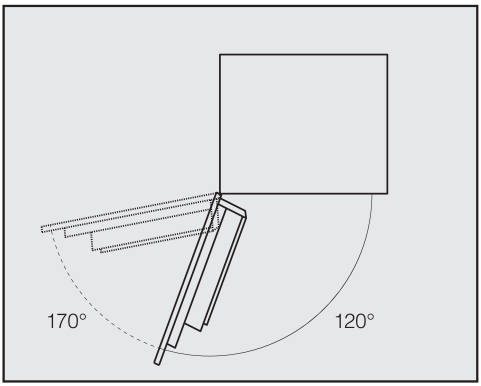

取下开门限制器

确保为较大的开门角度留有足够的可用空间且机门不会碰撞相邻的墙壁。

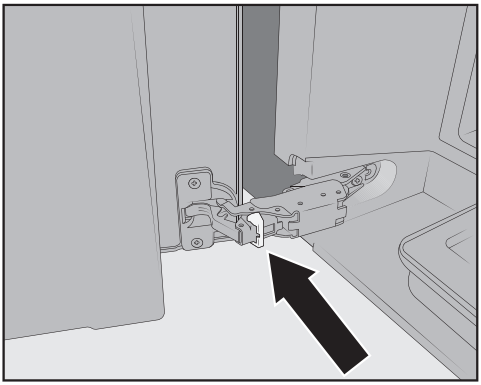

- 从铰链上取下开门限制器，如用螺丝刀将其撬出。

现在，机门开启角度已增加至大约 170°。

产品标准

待机耗电量：	< 0,6 瓦
联网待机耗电量：	< 0,9 瓦
WiFi 模块的频率	2.4000 GHz – 2.4835 GHz
WiFi 模块的最大传输功率	< 100 mW

GB4706.1 家用和类似用途电器的安全第1部分:通用要求

GB 4706.19 家用和类似用途电器的安全 液体加热器的特殊要求

GB 4706.30 家用和类似用途电器的安全 厨房机械的特殊要求

GB 4806.1 食品安全国家标准 食品接触材料及制品通用安全要求

GB 4806.5 食品安全国家标准 玻璃制品

GB 4806.7 食品安全国家标准 食品接触用塑料材料及制品

有害物质

该表显示了自所附产品销售日期起，可在Miele电子电气产品供应链中发现此类物质的地方。该表系按照SJ/T 11364的规定编制。

部件名称	有害物质					
	Pb	Hg	Cd	Cr (VI)	PBB	PBDE
印刷电路板组件	x	o	o	o	o	o
电机，阀	x	o	o	o	o	o
电缆和电线	x	o	o	o	o	o
金属零件	x	o	o	o	o	o

Pb=铅；Hg=汞；Cd=镉；Cr(VI)=六价铬；PBB=多溴联苯；PBDE=多溴二苯醚

o = 表示零件中所有均质材料中的有害物质含量低于GB/T 26572标准的相关限量。

x = 表示零件中至少一种均质材料中的有害物质含量高于GB/T 26572标准的相关限量。

所附全部产品及其部件的环保使用期限（EFUP）与此处所示符号相符，除非另有标记。某些现场可替换零件具有不同的环保使用期限（如电池模块），所以另有相应标记。当产品在正常情况下运行时，环保使用期限方为有效。



本产品符合国家《电器电子产品有害物质限制使用管理办法》的要求。

美诺电器有限公司
上海市静安区石门一路82号
邮编：200040
电话：+86 21 6157 3500
传真：+86 21 6157 3511

Miele Electrical Appliances Co., Ltd.
No. 82 Shi Men Yi Road
Jing An District
Shanghai 200040, PRC
Tel.: +86 21 6157 3500
Fax: +86 21 6157 3511

美诺中国售后服务
Miele China Service

Hotline 客户关爱热线：4006 306 306
（周一至周日 09:00 - 18:00, 国家法定节假日除外）

Email: info@miele.cn

www.miele.cn

关注 **Miele** 官方微信公众号

Miele & Cie. KG
Carl-Miele-Straße 29
33332 Gütersloh
Germany

Miele

CVA 7440 C

zh-CN

M.-Nr. 11 859 751 / 01