Miele

Upute za uporabu i ugradnju
Indukcijske ploče za kuhanje

Prije postavljanja, ugradnje i prve uporabe **obvezno** pročitajte ove upute za uporabu i ugradnju. Time ćete zaštititi sebe i izbjeći oštećenja.

hr-HR

M.-Nr. 13 021 290

Sadržaj

Sigurnosne napomene i upozorenja **6**

Održivost i zaštita okoliša **15**

Ugradnja **17**

Sigurnosne napomene za ugradnju. 17

Dodatne sigurnosne napomene za način rada na odvod zraka 18

Dodatne sigurnosne napomene za Plug&Play način rada 19

Dodatne sigurnosne napomene za položenu ugradnju..... 21

Dodatne sigurnosne napomene za ugradnju u ravnini površine.... 21

Sigurnosni razmaci 22

Mogućnosti korištenja 25

Primjeri ugradnje..... 25

Dimenzija Plug&Play adaptera 27

Dimenzija za položenu ugradnju..... 28

KMDA 7676-1 FL..... 28

Način rada na odvod i na vođeno kruženje zraka..... 29

Plug&Play način rada 30

Dimenzija za ugradnju u ravnini površine 31

KMDA 7676-1 FL..... 31

Način rada na odvod i na vođeno kruženje zraka..... 32

Plug&Play način rada 33

Priključenje na kontakt prozora, ukoliko je potrebno 34

Položena ugradnja ploče za kuhanjekod načina rada na odvod zraka i vođeno kruženje zraka..... 36

Priprema radne ploče za položenu ugradnju kod načina rada na odvod zraka i kod načina rada s vođenim kruženjem zraka 36

Položena ugradnja ploče za kuhanje kod načina rada na odvod zraka i vođeno kruženje zraka..... 36

Položena ugradnja ploče za kuhanjekod Plug&Play 36

Priprema radne ploče za položenu ugradnju kod Plug&Play 36

Položena ugradnja ploče za kuhanje kod Plug&Play 37

Ploča za kuhanje u ravnini s radnom površinomkod načina rada na odvod zraka i vođeno kruženje zraka 38

Priprema radne ploče za ugradnju u ravnini s radnom površinom kod načina rada na odvod zraka i kod načina rada s vođenim kruženjem zraka..... 38

Postavljanje ploče za kuhanje u ravnini s radnom površinom kod načina rada na odvod zraka i vođeno kruženje zraka..... 38

Ugradnja ploče za kuhanje u ravnini s radnom površinomkod Plug&Play 38

Priprema radne ploče za ugradnju u ravnini s radnom pločom kod Plug&Play..... 38

Ugradnja ploče za kuhanje u ravnini s radnom površinom kod Plug&Play 39

Izrez na stražnjoj stjenci bez predloška za bušenje ... 41
Kod položene ugradnje napravite izrez na stražnjoj stijenci i razmak za ugradnju (okomit) između gornje strane uređaja i najniže točke Plug&Play adaptera od 238 mm ... 41
Kod ugradnje u ravnini napravite izrez na stražnjoj stijenci i razmak za ugradnju (okomit) između gornje strane uređaja i najniže točke Plug&Play adaptera od 238 mm ... 42
Kod položene ugradnje napravite izrez na stražnjoj stijenci i razmak za ugradnju (okomit) između gornje strane uređaja i najniže točke Plug&Play adaptera od 248 mm ... 42
Kod ugradnje u ravnini napravite izrez na stražnjoj stijenci i razmak za ugradnju (okomit) između gornje strane uređaja i najniže točke Plug&Play adaptera od 248 mm ... 43
Električni priključak ... 45

Upoznavanje ... 47
Vaša ploča za kuhanje ... 47
Oprema ... 48
Opseg isporuke ... 48
Dodatni pribor ... 49
Upravljački elementi i indikatori ... 50
Podaci o zoni za kuhanje ... 52
Upravljanje napajanjem ... 53
Princip rukovanja ... 53
Komponente ... 54
Filtar za masnoću ... 54
Filtar za mirise ... 54
Umrežavanje ... 54
Specijalne funkcije ... 55
Trajno prepoznavanje posuđa ... 55
Prepoznavanje veličine posude ... 55
PowerFlex XL polje za kuhanje ... 55
Stupnjevi snage rada ploče za kuhanje ... 55
Booster ploče za kuhanje ... 55
Stop&Go ... 55
Automatika zakuhavanja ... 55
Tajmer ... 55
Blokada uključivanja ... 55
Zaključavanje ... 56
Recall ... 56
Održavanje topline ... 56
Zaštita kod brisanja ... 56
Con@ctivity ... 56
Način rada na vođeno kruženje zraka ... 56
Plug&Play način rada ... 56
Stupnjevi snage rada nape ... 56
Booster nape ... 56
Naknadni rad ... 56
Brojač radnih sati ... 56
Postavke ... 57
Prezentacija ... 57
Prikaz preostale topline ... 57
Sigurnosno isključivanje ... 57
Zaštita od pregrijavanja ... 57
Oznaka modela i serijski broj ... 58
Verzija softvera ... 58

Puštanje u rad ... 59
Raspakiravanje za kuhanje ... 59
Prvo čišćenje ploče za kuhanje ... 59
Prvo puštanje ploče za kuhanje u rad ... 59
Prva uporaba nape ... 59
Umrežavanje ... 59
Povezivanje s mrežom preko aplikacije ... 59
Povezivanje s mrežom preko WPS ... 60

Sadržaj

Rukovanje **61**
Sigurnosne napomene za rukovanje 61
Uključivanje ploče za kuhanje 61
Isključite ploču/zonu za kuhanje 61
Stupnjevi snage rada ploče za kuhanje 62
Podešavanje stupnja snage 62
Podešavanje stupnja snage — Međustupnjevi 62
Promjena stupnja snage 62
Booster 62
Uključivanje Booster..... 62
Isključivanje Booster funkcije..... 63
Stop&Go 63
Uključivanje Stop&Go..... 63
Isključivanje Stop&Go 63
Automatika zakuhavanja 63
Aktivacija automatike zakuhavanja..... 64
Deaktivacija automatike zakuhavanja..... 64
Tajmer..... 64
Podešavanje vremena 64
Podešavanje podsjetnika minuta 64
Promjena podsjetnika minuta 64
Poništavanje podsjetnika minuta 64
Podešavanje vremena isključivanja..... 64
Promjena vremena isključivanja postupka pripreme jela 65
Brisanje vremena isključivanja postupka pripreme jela 65
Podešavanje vremena isključivanja ostalih postupaka kuhanja 65
Prikaz vremena isključivanja postupka pripreme jela 65
Istovremena uporaba funkcija tajmera 65
Blokada uključivanja 66
Aktivacija blokade uključivanja... 66
Deaktivacija blokade uključivanja..... 66
Zaključavanje 66
Aktivacija zaključavanja..... 66
Deaktivacija zaključavanja 66
Aktiviranje Recall funkcije 66
Uključivanje/isključivanje održavanja topline 66
Zaštita kod brisanja..... 67
Aktivacija zaštite od pritiska senzorskih tipki prilikom brisanja..... 67
Isključivanje zaštite od brisanja .. 67
Napa..... 67
Ručno podešavanje stupnjeva snage rada nape..... 67
Ručno isključivanje nape 67
Uključivanje Booster 67
Isključivanje Booster funkcije 67
Privremeno isključenje Con@ctivity funkcije..... 67
Naknadni rad 68
Uključenje/isključenje prezentacijskog načina rada..... 68

Rasponi podešavanja stupnjeva snage rada ploče za kuhanje **69**
Podaci za ispitivačke institute 70

Dobro je znati..... **71**
Vaša ploča za kuhanje..... 71
Način rada indukcijskih ploča za kuhanje..... 71
Zvukovi 71
Posuđe za kuhanje..... 71
Vaša napa 73
Način rada nape..... 73
Savjeti za odvod zraka..... 73

Prilagodba postavki..... **75**
Prikaz oznake modela/serijskog broja 79
Prikažite verziju software-a..... 79

Čišćenje i održavanje **80**
Sigurnosna napomena za čišćenje i održavanje 80
Interval čišćenja..... 80

Čišćenje staklokeramičkih površina 80
Neprikladna sredstva za čišćenje.... 81
Dijelovi prikladni za pranje u perilici posuđa 81
Pokrovna rešetka 81
Vađenje pokrovne rešetke 81
Ručno čišćenje pokrovne rešetke 82
Pranje pokrovne rešetke u perilici posuđa..... 82
Filtar za masnoću..... 82
Vađenje filtra za masnoću..... 82
Ručno čišćenje filtra za masnoću 82
Pranje filtra za masnoću u perilici posuđa..... 82
Umetanje filtra za masnoću 82
Zamjena filtra za masnoću..... 83
Resetiranje brojača radnih sati filtra za masnoću..... 83
FIltar za mirise (samo za način rada na vođeno kruženje zraka ili Plug&Play pogon)..... 83
Zamjena filtra za mirise (samo za način rada na vođeno kruženje zraka ili Plug&Play pogon)..... 83
Poništavanje brojača radnih sati filtra za mirise (samo za način rada na vođeno kruženje zraka ili Plug&Play pogon) 83
Čišćenje prihvatne posude nape..... 83
Čišćenje unutrašnjost kućišta nape 84
Čišćenje unutrašnjosti jedinice ventilatora..... 84

Rješavanje problema..... **85**
Poruke na indikatoru/zaslonu 85
Neočekivano ponašanje 86
Nezadovoljavajući rezultat 87
Opći problemi ili tehničke smetnje . 88

Servisna služba..... **90**
Kontakt u slučaju smetnji 90
Tipska naljepnica 90
Jamstvo 90

Tehnički podaci..... **91**
Tehnički podaci 91
Informacijski list proizvoda 91
Izjava o sukladnosti..... 92

Ova ploča za kuhanje odgovara svim propisanim sigurnosnim odredbama. Međutim, nepropisna uporaba može prouzročiti ozljede ljudi i materijalna oštećenja.

Pročitajte pažljivo upute za uporabu i ugradnju prije prve uporabe ploče za kuhanje. U njima se nalaze važne napomene o ugradnji, sigurnosti, uporabi i održavanju uređaja. Time ćete zaštititi sebe i izbjeći oštećenja na ploči za kuhanje.

U skladu s normom IEC 60335-1, tvrtka Miele izričito navodi da morate u potpunosti pročitati i slijediti poglavlje o postavljanju ploče za kuhanje kao i sigurnosne napomene i upozorenja.

Tvrtka Miele ne može preuzeti odgovornost za štete uzrokovane nepoštivanjem ovih napomena.

Sačuvajte ove upute za ugradnju i predajte ih eventualnom budućem vlasniku uređaja.

Namjenska uporaba

▶ Ova ploča za kuhanje predviđena je za uporabu u kućanstvima i kućanstvu sličnim okruženjima.

▶ Ova ploča za kuhanje nije namijenjena korištenju na otvorenom.

▶ Ploču za kuhanje upotrebljavajte isključivo u kućanstvu za pripremu i održavanje topline jela. Ne dozvoljava se niti jedan drugi način primjene.

▶ Osobe koje zbog svog tjelesnog, osjetilnog ili duševnog stanja, ili nedostatka iskustva ili zbog neznanja nisu u stanju sigurno rukovati pločom za kuhanje, moraju biti pod nadzorom dok rukuju istom. Takve osobe ploču za kuhanje mogu upotrebljavati bez nadzora samo ako im je objašnjeno kako sigurno koristiti ploču. Moraju biti u mogućnosti prepoznati i razumjeti opasnosti koje proizlaze iz pogrešnog rukovanja uređajem.

Djeca u kućanstvu

▶ Djeca mlađa od 8 godina ne smiju biti u blizini ploče za kuhanje, osim kad su pod stalnim nadzorom.

▶ Djeca starija od 8 godina smiju koristiti ploču za kuhanje bez nadzora samo ako im je objašnjeno kako sigurno koristiti ploču za kuhanje. Djeca moraju biti u mogućnosti prepoznati i razumjeti opasnosti koje proizlaze iz pogrešnog rukovanja uređajem.

▶ Djeca ne smiju čistiti ploču za kuhanje bez nadzora.

▶ Nadgledajte djecu koja se zadržavaju u blizini ploče za kuhanje. Nikada nemojte dozvoliti da se djeca igraju pločom za kuhanje.

▶ Ploča za kuhanje uporabom postaje vruća i takva je još neko vrijeme nakon isključenja. Djecu držite podalje od ploče za kuhanje sve dok se ne ohladi toliko da ne postoji opasnost od bilo kakvih opeklina.

▶ Opasnost od opeklina. Predmete koji bi mogli zanimati djecu nemojte držati u prostoru iznad ili iza ploče za kuhanje. Djeca bi time mogla biti ponukana da se popnu na ploču za kuhanje.

▶ Opasnost od opekotina i vruće vode. Ručke lonaca i tava okrenite na ploči tako da ih djeca ne mogu povući i opeći se.

▶ Opasnost od gušenja. Igrajući se s ambalažom (primjerice folijom) djeca se u istu mogu zamotati ili ju navući preko glave i ugušiti se. Držite ambalažu izvan dosega djece.

▶ Upotrijebite blokadu uključivanja kako biste spriječili da djeca slučajno uključe ploču za kuhanje. Uključite blokadu ako koristite ploču za kuhanje, kako djeca ne bi mogla promijeniti (odabranu) postavku.

Tehnička sigurnost

▶ Nepravilna ugradnja ili održavanje mogu uzrokovati ozbiljne opasnosti za korisnika za koje proizvođač ne preuzima odgovornost. Radove ugradnje ili održavanja vrše isključivo Miele kvalificirane stručne osobe ili Miele servis.

▶ Oštećena ploča za kuhanje može ugroziti Vašu sigurnost. Provjerite ima li ploča za kuhanje vidljiva oštećenja. Nikada nemojte upotrebljavati oštećenu ploču za kuhanje.

▶ Mogući je povremeni ili trajni pogon na samodostatnom ili ne mrežno sinkroniziranom sustavu napajanja energijom (poput primjerice pojedinačne mreže, back up sustavi). Preduvjet za rad je da sustav opskrbe energijom bude u skladu sa specifikacijama EN 50160 ili s njima usporediv.
Zaštite predviđene za kućnu ugradnju i za ovaj Miele proizvod u svojoj funkciji i načinu rada moraju biti sigurne i u pojedinačnom pogonu ili pogonu koji nije mrežno sinkroniziran ili se moraju zamijeniti istovjetnim mjerama u ugradnji. Kao što je primjerice opisano u trenutnoj publikaciji VDE-AR-E 2510–2.

▶ Električna sigurnost ploče za kuhanje može se zajamčiti samo ako je priključena na propisno instaliranu instalaciju sa zaštitnim vodičem. Ovaj temeljni sigurnosni uvjet mora biti ispunjen. U slučaju sumnje prepustite provjeru električne instalacije ovlaštenom električaru.

▶ Obavezno usporedite priključne podatke (frekvenciju i napon) s tipske naljepnice ploče za kuhanje s onima električne mreže jer se podaci moraju obavezno poklapati kako ne bi došlo do oštećenja ploče za kuhanje.
Prije priključivanja uređaja usporedite ove podatke. U slučaju sumnje obratite se stručno osposobljenom električaru.

▶ Višestruke utičnice ili produžni kabel ne jamče potrebnu sigurnost (opasnost od požara). Ne spajajte ploču za kuhanje na električnu mrežu na ovaj način.

▶ Ploču za kuhanje upotrebljavajte samo ako je ugrađena kako bi se mogao osigurati siguran rad.

▶ Ova ploča za kuhanje ne smije se koristiti na pokretnim mjestima (npr. na brodovima).

▶ Dodirivanjem dijelova pod naponom i preinakama na električnim ili mehaničkim dijelovima izlažete se opasnosti i možete uzrokovati smetnje u radu ploče za kuhanje.
Nikada ne otvarajte kućište ploče za kuhanje.

▶ Pravo na jamstvo gubite kada ploču za kuhanje popravljaju osobe koje nisu kvalificirane ili koje nije ovlastila tvrtka Miele.

▶ U slučaju zamjene neispravnih sigurnosno važnih dijelova, Miele jamči samo za originalne Miele rezervne dijelove, da takvi u potpunosti ispunjavaju propisane sigurnosne zahtjeve.

▶ Ploča za kuhanje nije namijenjena radu s eksternim satom niti sa sustavom za daljinsko upravljanje.

▶ Električar mora priključiti ploču za kuhanje na električnu mrežu.

▶ Ako se priključni električni kabel ošteti, kvalificirani električar ili Miele servis ga mora zamijeniti posebnim električnim kabelom.

▶ Kod ugradnje, održavanja i popravaka, ploča za kuhanje se mora potpuno isključiti iz električne mreže. U to se uvjerite na sljedeći način:

- isključite osigurače u električnoj instalaciji ili
- potpuno odvrnite rastalne osigurače u električnoj instalaciji, ili
- izvucite utikač (ako postoji) iz utičnice. Pri tome nemojte povlačiti žicu već utikač.

▶ Opasnost od električnog udara. Ploču za kuhanje nemojte upotrebljavat ili ju odmah isključite, ako je neispravna ili ako se staklokeramička ploča slomi ili se pojave prijelomi i pukotine. Isključite ploču za kuhanje iz napajanja. Obavijestite kvalificiranog stručnjaka ili Miele servis.

▶ Kada je ploča za kuhanje ugrađena iza prednje strane namještaja (primjerice vrata), prednju stranu ne zatvarajte za vrijeme korištenja ploče za kuhanje. Iza zatvorenih vrata namještaja sakuplja se toplina i vlaga. Time se može oštetiti ploča za kuhanje, ormarić i pod. Prednju stranu namještaja zatvorite tek kad se indikatori preostale topline ugase.

Istovremena uporaba nape i ložišta kojima je potreban zrak iz prostorije

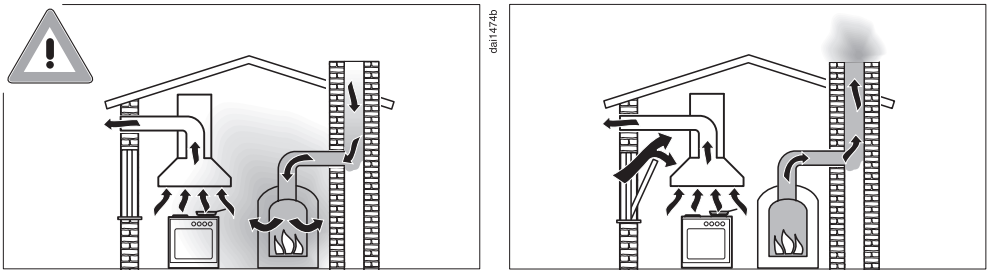

⚠ Opasnost od trovanja uslijed plinova od izgaranja!
Kada se u istoj prostoriji istovremeno upotrebljava napa i ložište kojem je potreban zrak morate biti vrlo oprezni.
Ložišta trebaju zrak iz prostorije za izgaranje pa uzimaju zrak za izgaranje iz prostorije i odvode dimne plinove kroz dimnjak u otvoreni prostor. To su primjerice peći na plin, lož-ulje, drva ili ugljen, protočni bojleri, grijalice za vodu, štednjaci i pećnice.

Kuhinjska napa odvodi zrak iz kuhinje i susjednih prostorija. To se odnosni na sljedeće načine rada:
- odvod zraka,
- kruženje zraka, s izvan prostorije smještenom ventilacijskom kutijom.

Bez dovoljnog dovoda zraka izvana, nastaje podtlak. Ložište dobiva premalo zraka za izgaranje. Takva situacija utječe na izgaranje. Otrovni plinovi izgaranja mogu se usisati iz dimnjaka u stambeni prostor.
Opasno po život!

Bezopasna uporaba je moguća ako se, pri istovremenoj uporabi nape i ložišta koje za gorenje koristi zrak iz prostorije, u prostoriji ili u ventilacijskoj poveznici postigne podtlak od najviše 4 Pa (0,04 mbar) te se tako izbjegne povratno usisavanje dimnih plinova koji nastaju kod izgaranja.

To se može postići tako da se kroz otvore koji se ne mogu zatvoriti, primjerice u vratima ili prozoru, osigura dovod zraka potrebnog za izgaranje. Pri tome je potrebno pripaziti na dovoljan presjek otvora za dovod zraka. Običan ventilacijski otvor u zidu sam po sebi najčešće nije dovoljan.

Kod procjenjivanja se uvijek mora u obzir uzeti cjelokupna količina zraka potrebna za prozračivanje stambenog prostora. Za savjet se obratite kvalificiranom dimnjačaru.

Ako se napa koristi u načinu rada na kruženje zraka, pri čemu se zrak vraća u prostoriju gdje je uređaj postavljen, njezin rad ne utječe na rad ložišta koja koriste zrak iz prostorije.

Pravilna uporaba

▶ Ploča za kuhanje uporabom postaje vruća i takva je još neko vrijeme nakon isključenja. Tek nakon što se isključe indikatori preostale topline, nema više opasnosti od opekotina.

▶ Ulja i masti mogu se zapaliti od pregrijavanja. Kada radite s uljima i mastima ploču za kuhanje ni u jednom trenutku ne ostavljajte bez nadzora. Vatru uzrokovanu uljem i mastima ne gasite vodom. Isključite ploču za kuhanje.
Plamen pažljivo ugušite poklopcem ili krpom.

▶ Ploču za kuhanje tijekom rada nemojte ostaviti bez nadzora. Uvijek nadzirite kratke postupke kuhanja i prženja.

▶ Opasnost od požara zbog otvorenog plamena.
Flambiranje je zabranjeno. Uključena napa povući će plamen u filtar. Nakupljene kuhinjske masnoće mogu se zapaliti

▶ Kada se sprejevi, lako zapaljive tekućine ili drugi zapaljivi materijali zagriju, mogu se zapaliti. Lako zapaljive predmete nemojte držati u ladici neposredno ispod ploče za kuhanje. Ako se u ladici nalazi umetak za pribor za jelo, mora biti od materijala otpornog na toplinu.

▶ Ne zagrijavajte prazno posuđe.

▶ U zatvorenim se limenkama prilikom ukuhavanja ili zagrijavanja stvara previsoki tlak zbog čega mogu prsnuti. Ploču za kuhanje ne koristite za ukuhavanje i zagrijavanje limenki.

▶ Ako je ploča za kuhanje prekrivena, kod slučajnog uključivanja ili postojeće preostale topline postoji opasnost da se pokrovni materijal zapali, rasprsne ili otopi. Ploču za kuhanje nikada ne prekrivajte primjerice pokrovom, krpom ili zaštitnom folijom.

▶ Ako na ploču za kuhanje odložite metalne predmete dok je uređaj još uključen, ako se isti slučajno uključi ili kada je površina još topla, odloženi se metalni predmeti mogu zagrijati. Drugi materijali mogu se rastopiti ili se zapaliti. Vlažni poklopci lonaca mogu se čvrsto zalijepiti. Ploču za kuhanje nemojte upotrebljavati kao površinu za odlaganje. Nakon uporabe isključite zone za kuhanje.

▶ Nakon uporabe isključite ploču za kuhanje. Nemojte čekati da se ploča za kuhanje automatski isključi, jer se na njoj više ne nalazi posuđe za kuhanje. Namirnice se mogu zapaliti.

▶ Na vruću se ploču za kuhanje možete opeći. Prije bilo kakvih radova na vrućoj ploči za kuhanje zaštitite ruke kuhinjskim rukavicama ili hvataljkama za posuđe. Upotrebljavajte samo suhe kuhinjske rukavice ili hvataljke za posuđe. Mokar ili vlažan tekstil bolje provodi toplinu i može parom uzrokovati opekline.

▶ Stolna napa se tijekom kuhanja može jako zagrijati vrućim parama koje nastaju pri kuhanju.
Kućište i filtar za masnoću možete dirati tek kada se stolna napa ohladi.

▶ Ako u blizini ploče za kuhanje upotrebljavate neki električni uređaj (npr. ručnu miješalicu) pripazite da kabel električnog uređaja ne dodiruje zagrijanu ploču za kuhanje. Može se oštetiti izolacija kabela.

▶ Sol, šećer ili zrnca pijeska, npr. od čišćenja povrća, mogu uzrokovati ogrebotine ako dospiju ispod dna posude. Pazite da su staklokeramička ploča i donja stana posuđa čisti prije nego što postavite posuđe za kuhanje.

▶ Predmeti koji padaju (čak i laki predmeti kao što su soljenke) mogu uzrokovati pukotine ili lomove na staklokeramičkoj ploči. Pripazite da niti jedan predmet ne padne na staklokeramičku ploču.

▶ Vrući predmeti na tipkama i indikatorima mogu uništiti ispod ugrađenu elektroniku. Na tipke i indikatore nikada ne odlažite vruće lonce ili tave.

▶ Kada na zagrijanu ploču za kuhanje dospiju i rastope se šećer, namirnice koje sadrže šećer, plastika ili aluminijska folija, takve tvari prilikom hlađenja oštećuju staklokeramičku ploču. Odmah isključite ploču za kuhanje i temeljito strugalicom za staklo ostružite takve tvari. Pritom navucite kuhinjske rukavice. Čim se ohladi staklokeramičku ploču očistite sredstvom za čišćenje staklokeramičkih površina.

▶ Lonci koji kuhaju prazni mogu uzrokovati štetu na staklokeramičkoj ploči i/ili posudi za kuhanje. Ploču za kuhanje tijekom rada nemojte ostaviti bez nadzora.

▶ Posuđe s grubim dnom oštećuje staklokeramičku površinu. Upotrebljavajte samo posuđe s glatkim dnom.

▶ Podignite posuđe kod pomicanja. Na taj se način izbjegava struganje i ogrebotine.

▶ Zbog velike brzine zagrijavanja u određenim okolnostima temperatura dna posude za pripremu jela u kratkom vremenu može doseći temperaturu samozapaljenja ulja i masti. Ploču za kuhanje tijekom rada nemojte ostaviti bez nadzora.

▶ Masti i ulja zagrijavajte najduže minutu i za to nikada ne koristite funkciju Booster.

▶ Samo za osobe s ugrađenim pacemakerom: u neposrednoj blizini uključene ploče za kuhanje nastaje elektromagnetsko polje. Negativan utjecaj na pacemaker nije vjerojatan. U slučaju sumnje obratite se proizvođaču pacemakera ili svom liječniku.

▶ Elektromagnetsko polje koje nastaje kada je ploča za kuhanje uključena može utjecati na funkciju magnetiziranih predmeta. Kreditne kartice, uređaji za pohranu podataka, džepna računala itd. ne smiju biti u neposrednoj blizini uključene ploče za kuhanje.

▶ Metalni predmeti koji se čuvaju u ladici ispod ploče za kuhanje kod duljeg, intenzivnog korištenja ploče za kuhanje mogu postati vrući.

▶ Ploča za kuhanje opremljena je ventilatorom. Kada se ispod ugrađene ploče za kuhanje nalazi ladica, potrebno je paziti da postoji dovoljan razmak između sadržaja ladice i donje strane ploče za kuhanje kako bi se za ploču osigurala dovoljna cirkulacija hladnog zraka.

▶ Ako se ispod ugrađene ploče za kuhanje nalazi ladica, u ladici nemojte čuvati šiljate ili male predmete, papir, salvete itd. Ovakvi predmeti kroz otvor za ventilaciju mogu dospjeti ili se usisati u kućište i tako oštetiti ventilator ili onemogućiti ventilaciju.

▶ Ako se posuđe za kuhanje samo djelomično nalazi na zoni za kuhanje ili prženje, ručke mogu postati jako vruće.
Posudu postavite uvijek u sredinu zone za kuhanje ili prženje.

▶ PowerFlex polje za kuhanje upotrebljavajte isključivo za četvrtaste ili ovalne pekače.

▶ Naslage masnoće i prljavštine utječu na funkciju nape.
Napu nikada ne koristite bez filtra za masnoću, kako bi se pare od kuhanja mogle pročistiti.

▶ Postoji opasnost od požara ako se čišćenje ne vrši u skladu s naputcima u ovim uputama za uporabu.

▶ Pokrovnu rešetku nape ne prekrivajte tijekom rada.

▶ Na pokrovnu rešetku nape ne odlažite vruće posuđe. Na taj ćete način utjecati na funkciju nape te se pokrovna rešetka može oštetiti.

▶ Tekućine mogu oštetiti napu. Pazite da tekućine ne dospiju u napu.

▶ Napa može usisati lagane predmete što utječe na funkciju uređaja. U blizini nape nemojte odlagati lagane predmete (primjerice maramice, papir).

▶ Ako koristite adapter ploče za indukciju, za posuđe za kuhanje, indukcijski generatori se mogu oštetiti ili čak uništiti. Nemojte koristiti adapter ploče za indukciju.

Čišćenje i održavanje

▶ Para parnog čistača može doprijeti do dijelova pod naponom i uzrokovati kratki spoj.
Za čišćenje ploče za kuhanje nemojte nikada upotrebljavati parni čistač.

▶ Ako je ploča za kuhanje ugrađena iznad pećnice s pirolizom, ploču za kuhanje ne uključujte tijekom postupka pirolize, jer se može aktivirati zaštita od pregrijavanja ploče za kuhanje.

Pribor

▶ Miele ne preuzima odgovornost za uporabu pribora koji nije originalni Miele pribor. Miele ne odgovara za zahtjeve koji proizlaze iz jamstva, zakonskog jamstva i/ili odgovornosti za proizvod ako su štete ili nedostaci nastali zbog uporabe ili ugradnje pribora koji Miele nije proizveo ili odobrio.

▶ Originalni Miele rezervni dijelovi dostupni su najmanje 10 godina, a najviše do 15 godina nakon prestanka serijske proizvodnje Vaše ploče za kuhanje.

Savjeti za uštedu energije tijekom kuhanja

- Po mogućnosti kuhajte samo s poklopljenim posudama ili tavama. Tako se sprječava nepotrebni gubitak topline.
- Kuhajte s malo vode.
- Nakon zakuhavanja ili nakon što se namirnica zapekla prebacite ponovo na niži stupanj snage rada.
- Kako biste skratili vrijeme pripreme koristite pretis lonac.

Savjeti za uštedu energije tijekom uporabe nape

- Pri kuhanju se pobrinite za dostatno prozračivanje kuhinje. Ako kod načina rada na odvod zraka ne dolazi dovoljno zraka, napa neće efikasno raditi i doći će do pojačanih zvukova pri radu uređaja.
- Po mogućnosti kuhajte na nižim razinama snage. Manje pare od kuhanja znači i uporabu nižeg stupnja snage nape te samim time i manju potrošnju električne energije.
- Na napi provjerite odabrani stupanj snage. Većinom je dovoljan niži stupanj snage. Booster stupanj koristite samo kad je to nužno.
- Kod jačih para od kuhanja na vrijeme uključite viši stupanj snage. To je učinkovitiji način usisavanja para i mirisa iz kuhinje, od načina kada je napa cijelo vrijeme uključena.
- Napu po završetku kuhanja ponovo isključite.
- Redovito čistite ili mijenjajte filtre. Jako zaprljani filtri smanjuju snagu, povećavaju opasnost od požara i higijenski su rizik.

Zbrinjavanje ambalaže

Ambalaža služi za rukovanje i štiti uređaj od oštećenja tijekom transporta.

Recikliranjem ambalažnog materijala štede se sirovine. Koristite odgovarajuća mjesta za prikupljanje ambalaže, ovisno o vrsti materijala ambalaže koju predajte na zbrinjavanje. Bilo koje Miele prodajno mjesto od Vas će preuzeti transportnu ambalažu.

Zbrinjavanje dotrajalog uređaja

Električni i elektronički uređaji sadrže brojne korisne materijale. Sadrže i određene tvari, mješavine i dijelove, koji su neophodni za njihovo funkcioniranje i sigurno korištenje istima. S obzirom da mogu sadržavati opasne tvari, ako se navedeni materijali odlažu u otpad iz kućanstva ili se zbrinjavaju na drugi nepropisani način, mogu naškoditi zdravlju ljudi i okolišu. Stoga je važno poštovati zakonsku obvezu odvojenog sakupljanja električnog i elektroničkog otpada. Dotrajali električni i elektronički uređaj ne smijete bacati u otpad iz kućanstva, već ste isti obvezni odvojiti od miješanog komunalnog otpada i od ostalih vrsta otpada.
Umjesto odlaganja dotrajalih električnih i elektroničkih uređaja u otpad iz kućanstva, navedene uređaje predajte na zbrinjavanje u službene sabirne centre za prihvat i daljnju obradu dotrajalih električnih i elektroničkih uređaja u Vašem gradu, ili u prodajno mjesto na kojem ste kupili navedeni uređaj ili u jedno od drugih prodajnih mjesta društva Miele.
Ako se na dotrajalom električnom ili elektroničkom uređaju nalaze osobni podaci, preporučamo, radi Vaše sigurnosti, iste izbrisati u cijelosti prije predaje navedenih uređaja na zbrinjavanje. Ako

osobne podatke ostavite na navedenim uređajima, to činite na vlastitu odgovornost.
Dotrajale električne i elektroničke uređaje obvezni ste predati na zbrinjavanje u cijelosti i u stanju iz kojeg je vidljivo da navedeni uređaji nisu prethodno rastavljani radi vađenja zasebnih komponenti ili dijelova.
Molimo pobrinite se da Vaši dotrajali električni i elektronički uređaji do predaje na zbrinjavanje bude izvan dohvata djece.
Ovisno o konkretnom uređaju, dotrajale električne i elektroničke uređaje moguće je reciklirati. Navedeni uređaji mogu sadržavati dijelove koji se mogu iskoristiti za popravak drugih proizvoda. Na taj način, štede se sirovine i omogućava se razumno iskorištavanje prirodnih resursa.

Ova oznaka, koja se sastoji od prekriženog spremnika za sakupljanje otpada s kotačima, ima značenje odvojenog sakupljanja električnog i elektroničkog otpada. Ako se takva oznaka nalazi na Vašem uređaju, takav uređaj ne smijete odlagati u kantu za smeće u Vašem kućanstvu u koju odlažete miješani komunalni otpad, već ste uređaj obvezni zbrinuti sukladno ovdje navedenim uputama i primjenjivim propisima za zbrinjavanje električnih i elektroničkih uređaja.

Sigurnosne napomene za ugradnju

⚠ Šteta uzrokovana nestručnom ugradnjom.

Ploča za kuhanje može se oštetiti nestručnom ugradnjom.

Ugradnju ploče za kuhanje bi trebalo izvršiti samo stručno osposobljeno osoblje.

⚠ Električni udar uzrokovan mrežnim naponom.

Nestručni priključak na električnu mrežu može uzrokovati strujni udar.

Priključivanje ploče za kuhanje na električnu mrežu bi trebao izvršiti samo stručno osposobljen električar.

⚠ Šteta uzrokovana predmetima koji padaju.

Ploča za kuhanje može se oštetiti prilikom ugradnje gornjih kuhinjskih ormarića ili nape.

Ploču za kuhanje ugradite tek nakon što ste ugradili gornje ormariće ili napu.

Traka za brtvljenje ispod ruba ploče za kuhanje može se oštetiti kada se ploča za kuhanje prilikom servisa rastavlja.

Prije ponovne ugradnje uvijek zamijenite traku za brtvljenje.

▶ Ova ploča za kuhanje se ne smije postavljati iznad rashladnih uređaja, perilica posuđa ni iznad perilica i sušilica rublja.

▶ Ova ploča za kuhanje može se postaviti samo iznad štednjaka i pećnica koje su opremljene sustavom za hlađenje parom.

▶ Uz ovu se ploču za kuhanje ne smije ugrađivati plinska ploča za kuhanje.

▶ Uvjerite se da se kabel za napajanje ne može dodirnuti nakon ugradnje ploče za kuhanje.

▶ Nakon ugradnje ploče za kuhanje priključni kabel ne smije doći u dodir s pokretnim dijelovima kuhinjskih elemenata (npr. ladicom) i ne smije biti izložen mehaničkim opterećenjima.

▶ Furniri radne ploče moraju biti obrađeni ljepilom otpornim na toplinu (100°C) kako bi se spriječilo njihovo olabavljenje ili deformiranje. Zidne obloge moraju biti otporne na toplinu.

▶ Za ugradnju potrebno je ukloniti poprečne elemente koji se nalaze ispred gornjeg dijela stražnje ploče ormarića.

▶ Prilikom ugradnje ploče za kuhanje mora se, u svrhu čišćenja, osigurati slobodan pristup prihvatnoj posudi i poklopcu za čišćenje.

▶ Odvod za zrak se postavlja iza stražnje stjenke kuhinjskog ormarića. Stražnja stjenka kuhinjskog ormarića mora se za slučaj održavanja moći skinuti.

▶ Minimalna visina podnožja je kod:

- Načina rada na odvod zraka: nije potrebna minimalna visina podnožja
- Načina rada na vođeno kruženje zraka: 100 mm
- Plug&Play načina rada: 25 mm

▶ Usisani odvodni zrak smije se dovoditi u donji kuhinjski element i natrag u prostoriju samo u Plug&Play načinu rada. U načinu rada na odvod zraka i vođenom načinu rada na kruženje zraka, odvod zraka se mora vršiti kroz odvod prema van (način rada na odvod zraka) ili se kroz kutiju za kruženje zraka (način rada na kruženje zraka) vraćati natrag u prostoriju.

▶ Pridržavajte se sigurnosnih razmaka.

Dodatne sigurnosne napomene za način rada na odvod zraka

▶ Odvod zraka se ne smije voditi ni u dimnjak ni u bilo koji drugi dimovod koji se nalazi u uporabi, kao ni u okno koje služi za prozračivanje prostorija s ložištima.

▶ Ako se zrak odvodi u dimnjak ili dimovod koji se ne koristi, pridržavajte se važećih zakonskih propisa.

▶ Za polaganje vodova za odvod zraka smiju se koristiti samo cijevi ili crijeva od nezapaljivog materijala. Njih možete nabaviti u specijaliziranim trgovinama ili servisu.

Dodatne sigurnosne napomene za Plug&Play način rada

U-vrijednost

Plug&Play način rada je moguć u mlađim i renoviranim objektima. Ako susjedni zid ili pod graniče s tlom ili vanjskim zrakom, moraju imati koeficijent prolaska topline (U-vrijednost) od: ≤ 0,5 W/(m²K).

Materijal	Debljina materijala	U-vrijednost(od 1995.)
Masivan zid (Perforirana cigla, betonski blokovi od plavca ili sličnih poroznih ili jako perforiranih materijala)	≥ 30 cm	0,5
Zid od masivnog drva (npr. kuća od trupaca/montažna kuća). Drveni okvir ili zid od drvenih ploča s izolacijskom ispunom	–	0,4
Pasivna kuća (KfW 55, 40, 40 Plus)	–	0,15–0,2

U-vrijednosti za ostale materijale možete pronaći na stranicama Saveznog ministarstva gospodarstva i energetike i Saveznog ministarstva unutarnjih poslova, građevinarstva i zajednice.

Za dodatnu pomoć s pitanjima o Vašem objektu obratite se građevinskom stručnjaku ili savjetniku za energetiku.

▶ Presjek otvora za odzračivanje mora biti najmanje 425 cm².

Ako u otvore za odzračivanje i prozračivanje želite umetnuti ventilacijsku rešetku, onda otvor za odzračivanje i prozračivanje mora biti veći od 425 cm². Slobodni protok zraka od 425 cm² dobiva se zbrojem poprečnih otvora rešetke.

Otvori za prozračivanje i odzračivanje ne smiju se pokriti niti zatvoriti. Osim toga ih je potrebno redovito čistiti od prašine.

▶ Za rad ploče za kuhanje u Plug&Play načinu rada potreban je isporučeni Plug&Play adapter.

▶ Za ugradnju ploče za kuhanje potrebna je šablona.

⚠ Opasnost od oštećenja uređaj za hlađenje parom.

Uređaj za hlađenje mogu oštetiti pare s ploče za kuhanje koje dospiju iza uređaja za hlađenje.

Izravno iza uređaja za hlađenje ne smijete ugraditi uređaj koji odvodi zrak ili paru. Pobrinite se za odvojen protok zraka ili ugradite pregradu između uređaja.

Dodatne sigurnosne napomene za položenu ugradnju

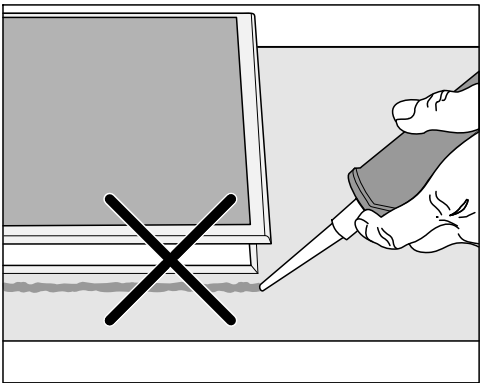

⚠ Šteta uzrokovana pogrešnom ugradnjom.

Ploča za kuhanje i radna ploča mogu se oštetiti ako će možda trebati vaditi ploču za kuhanje, a ploča za kuhanje brtvljena je masom za fugiranje.

Između ploče za kuhanje i radne površine nemojte koristiti masu za fugiranje.
Brtva ispod ruba ploče za kuhanje osigurava dostatno brtvljenje prema radnoj ploči.

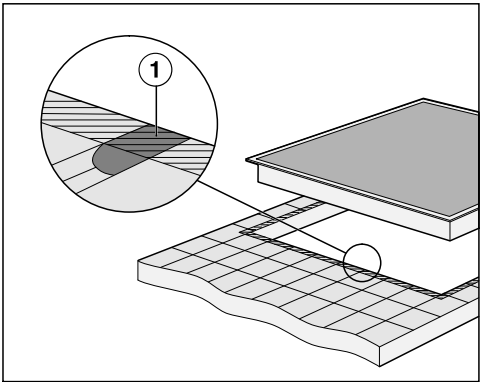

▶ Fuge ① i crtkana područja ispod ruba za brtvljenje na ploči za kuhanje moraju biti glatki i izravnati tako da ploča za kuhanje dobro leži i da brtva ispod ruba uređaja osigurava brtvljenje prema radnoj ploči.

Dodatne sigurnosne napomene za ugradnju u ravnini površine

⚠ Šteta uzrokovana neprikladnim sredstvom za brtvljenje.

Neprikladno sredstvo za brtvljenje fuga može oštetiti prirodni kamen.

Kod prirodnog kamena i keramičkih pločica od prirodnog kamena, upotrebljavajte isključivo sredstvo za fuge koje je prikladno za te materijale i otporno na visoke temperature (min. 160 °C). Pridržavajte se uputa proizvođača.

▶ Unutarnja širina donjeg ormarića mora biti barem tolika koliki je i unutarnji izrez radne ploče kako bi se ploči za kuhanje nakon ugradnje moglo pristupiti odozdo i kako bi se donja kutija mogla skinuti za potrebe održavanja.
Ako se ploči za kuhanje nakon ugradnje ne može pristupiti odozdo, mora se ukloniti sredstvo za brtvljenje fugi kako bi se ploča za kuhanje mogla izvaditi.

▶ Ploča za kuhanje u ravnini s radnom površinom prikladna je samo za ugradnju u prirodni kamen (granit, mramor), masivno drvo i radne ploče obložene keramičkim pločicama. Kod radnih ploča od drugih materijala potrebno je provjeriti kod proizvođača, jesu li materijali prikladni za ugradnju ploče za kuhanje u ravnini.

- Radna ploča od prirodnog kamena: ploča za kuhanje je umetnuta izravno u otvor.
- Radne ploče od masivnog drva: ploča za kuhanje pričvršćena je u otvoru s drvenim letvicama. Letvice nisu uključene u opseg isporuke i moraju biti raspoložive na mjestu ugradnje.

Sigurnosni razmaci

Sigurnosni razmaci iznad ploče za kuhanje

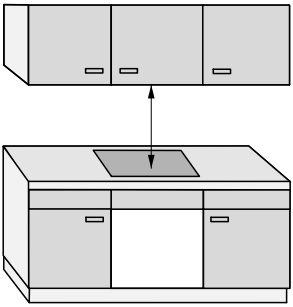

Između ploče za kuhanje i nape iznad:

- Morate ostaviti razmak kojeg preporučuje proizvođač nape
- Ako je ispod nape ugrađeno više uređaja za koje se navode različiti sigurnosni razmaci, pridržavajte se najvećeg navedenog sigurnosnog razmaka

Ukoliko su iznad kuhinjske ploče postavljeni lako zapaljivi materijali (npr. ploča za vješanje), sigurnosni razmak mora iznositi barem 500 mm mm.

Sigurnosno razmak iza i sa strane ploče za kuhanje

Moraju se uzeti u obzir sljedeće minimalne udaljenosti od visokog ormara ili zida:

- **iza** ① otvor radne ploče do stražnjeg ruba radne ploče:
  50 mm

  i

- **desno** ② od otvora radne ploče do namještaja (primjerice visokog ormara) ili zida:
  50 mm i na suprotnoj strani minimalni razmak od 200 mm

  ili

- **lijevo** ③ od otvora radne ploče do namještaja (primjerice visokog ormara) ili zida:
  50 mm i na suprotnoj strani minimalni razmak od 200 mm

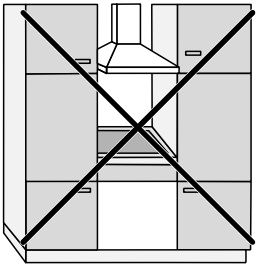

Nije dopušteno

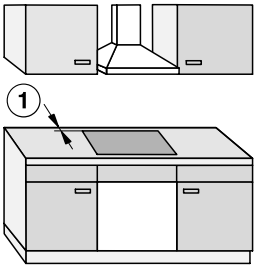

Vrlo preporučljivo

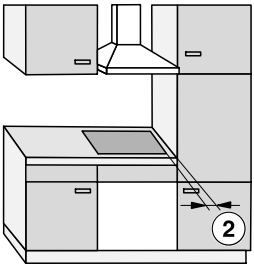

Nije preporučljivo

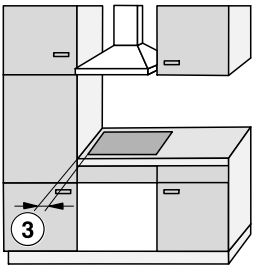

Nije preporučljivo

Sigurnosni razmak obloge niše

Ako je postavljena obloga niše, mora se uzeti u obzir minimalni razmak između izreza radne ploče i obloge. Visoke temperature mogu promijenite materijale ili ih oštetiti.

Ugradnja u ravnini s radnom površinom

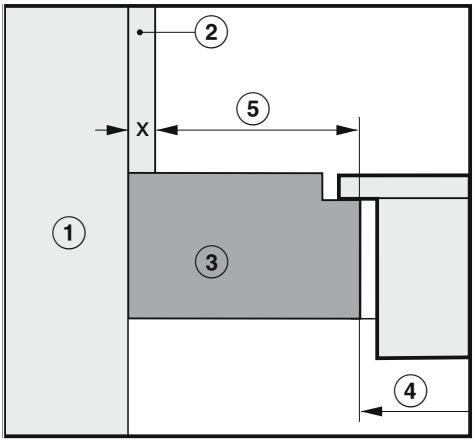

Ugradnja polaganjem na radnu površinu

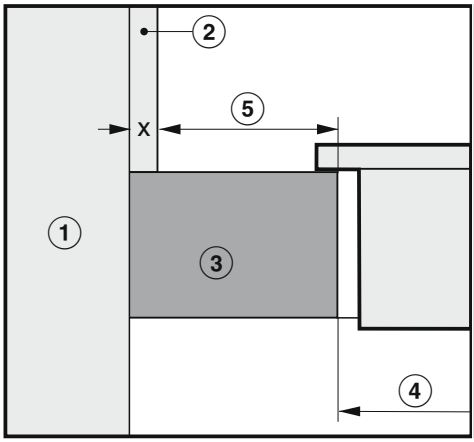

① Zid

② Dimenzija x = debljina obloge niše

③ Radna ploča

④ Izrez u radnoj ploči

⑤ Minimalni razmak za
zapaljive materijale (primjerice drvo)
ne zapaljive materijale (primjerice metal, prirodni kamen, keramičke pločice)

	Strana		Nasuprotna strana	
Materijal	**Zapaljivo**	**Ne zapaljivo**	**Zapaljivo**	**Ne zapaljivo**
Straga	50 mm	50 mm – dimenzija x	–	–
Desno	50 mm	50 mm – dimenzija x	200 mm	200 mm – dimenzija x
Lijevo	50 mm	50 mm – dimenzija x	200 mm	200 mm – dimenzija x

Primjer: Debljina ne zapaljive obloge za nišu 15 mm
50 mm - 15 mm = minimalni razmak 35 mm

Mogućnosti korištenja

Sa svim KMDA iz prvih Uputa za uporabu mogući su svi u tablici navedeni načini rada.

Ovisno o načinu rada i situaciji ugradnje, potreban je dodatni pribor te daljnje promjene tvorničkih postavki.

Način rada	Ostali pribor	Prilagođavanje tvorničkih postavki
Način rada na odvod zraka	✓	✓
Način rada na vođeno kruženje zraka	✓	●
Plug&Play način rada	●	●

✓ Nužno
● Nije nužno

Primjeri ugradnje

Način rada na vođeno kruženje zraka

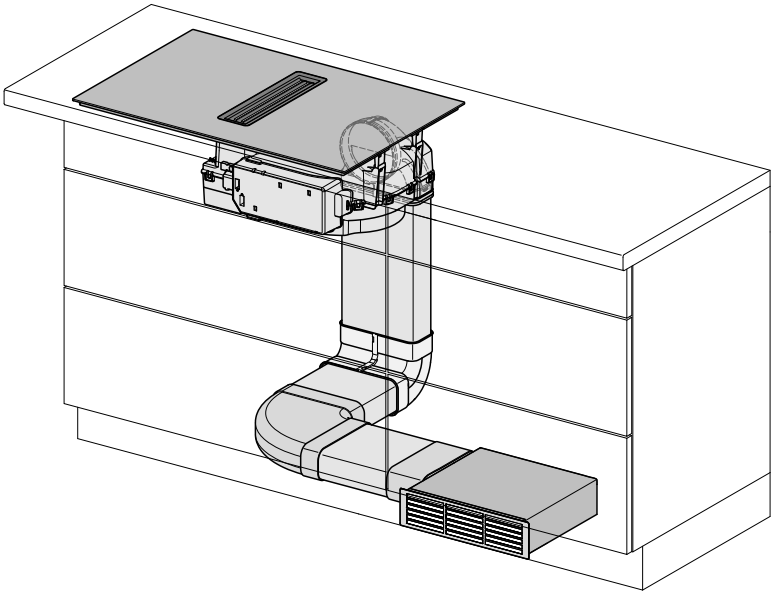

Način rada na odvod zraka

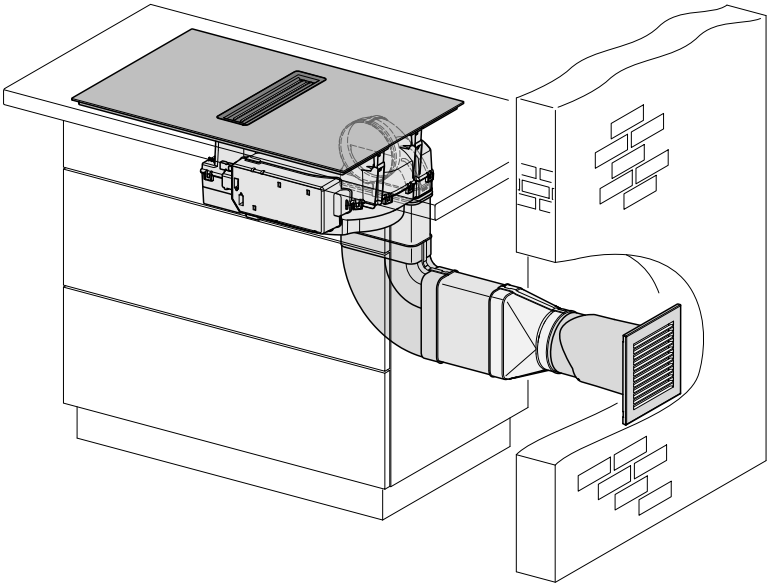

Plug&Play način rada

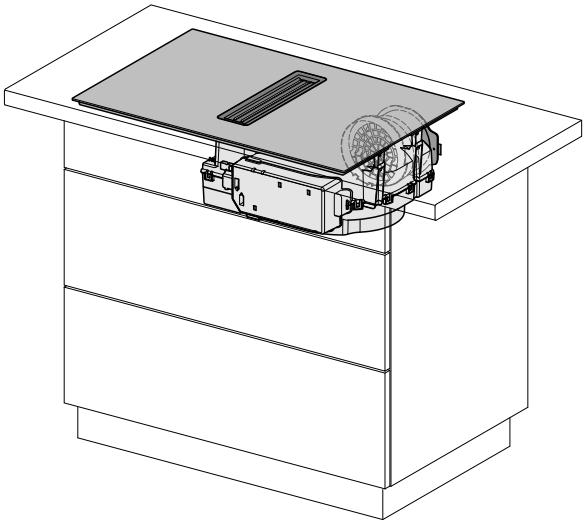

Dimenzija Plug&Play adaptera

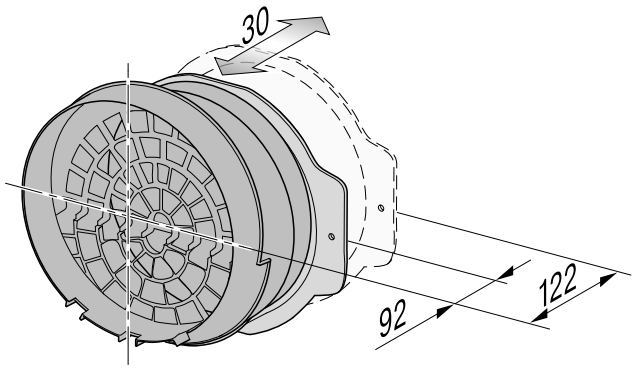

Ugradnja

Dimenzija za položenu ugradnju

KMDA 7676-1 FL

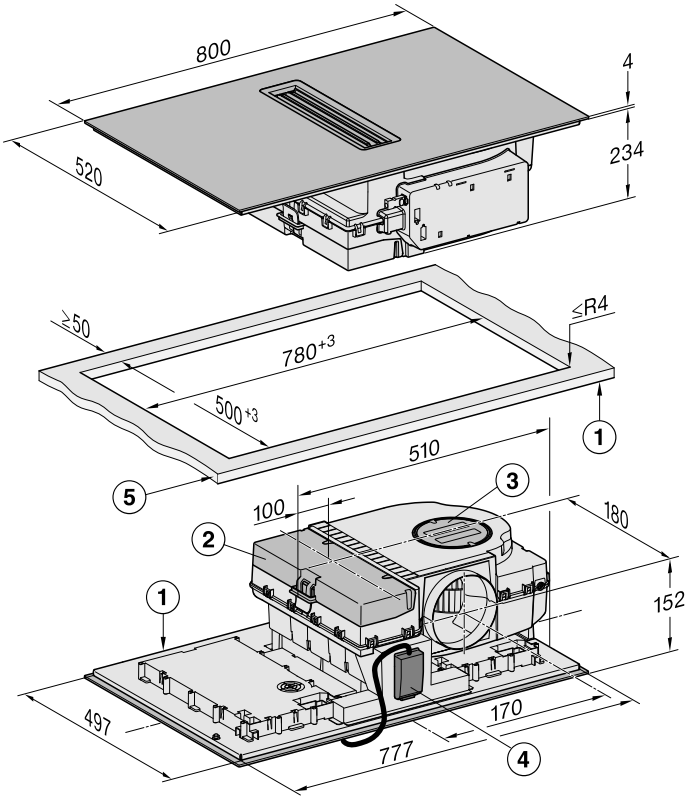

Sve mjere su navedene u mm.

① Sprijeda

② Uklonjiva posuda za prikupljanje tekućine

③ Poklopac za čišćenje

④ Razvodna kutija s priključnim kabelom
Priključni kabel L = 2.000 mm

⑤ Debljina radne ploče
Način rada na odvod i na vođeno kruženje zraka: ≥10 mm
Plug&Play pogon: ≥10 mm–≤40 mm

Način rada na odvod i na vođeno kruženje zraka

Dubina radne ploče 600 mm

KMDA 7676-1 FL

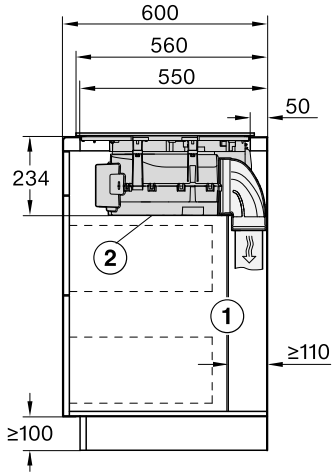

Sve mjere su navedene u mm.

① Stražnja stjenka korpusa mora se za slučaj servisa moći skinuti.
Za odvod zraka između stjenke korpusa i nastavnog zida prostorije ili susjednog namještaja, mora se poštovati minimalni razmak od 110 mm.

② Nakon ugradnje treba biti omogućen pristup posudi za sakupljanje koja se može skinuti i poklopcu/poklopcima za čišćenje.

Dubina radne ploče veća od 600 mm

KMDA 7676-1 FL

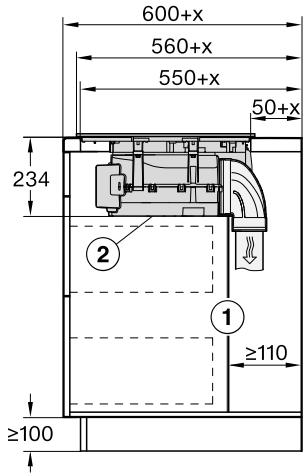

Sve mjere su navedene u mm.

① Stražnja stjenka korpusa mora se za slučaj servisa moći skinuti.
Za odvod zraka između stjenke korpusa i nastavnog zida prostorije ili susjednog namještaja, mora se poštovati minimalni razmak od 110 mm.

② Nakon ugradnje treba biti omogućen pristup posudi za sakupljanje koja se može skinuti i poklopcu/poklopcima za čišćenje.

x Dimenzija za koju je dubina radne ploče veća od 600 mm.

Plug&Play način rada

Dubina radne ploče 600 mm

KMDA 7676-1 FL

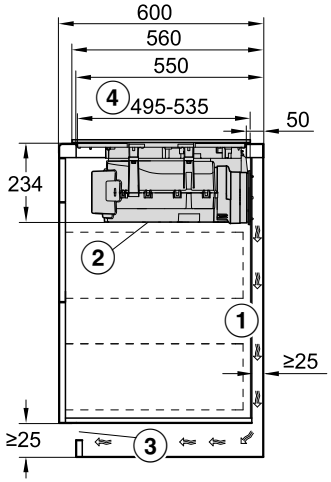

Sve mjere su navedene u mm.

① Za odvod zraka između stjenke korpusa i nastavnog zida prostorije ili susjednog namještaja, mora se poštovati minimalni razmak od 25 mm.

② Nakon ugradnje treba biti omogućen pristup posudi za sakupljanje koja se može skinuti i poklopcu/poklopcima za čišćenje.

③ Presjek otvora za odzračivanje mora biti najmanje 425 cm².

④ Udaljenost od prednje strane donje kutije do kraja Plug&Play adaptera

Dubina radne ploče veća od 600 mm

KMDA 7676-1 FL

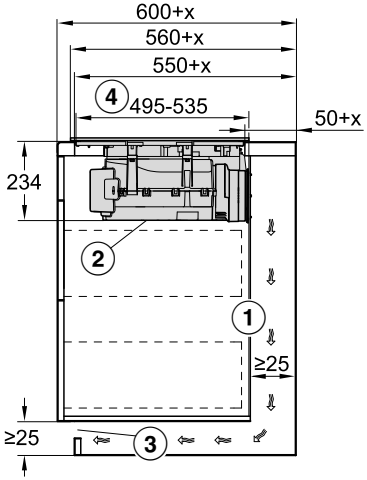

Sve mjere su navedene u mm.

① Za odvod zraka između stjenke korpusa i nastavnog zida prostorije ili susjednog namještaja, mora se poštovati minimalni razmak od 25 mm. Ako je stražnja stjenka ormarića udaljena > 555 mm od prednje strane radne ploče, Plug&Play adapter mora se proširiti dodatnim Miele setom za proširenje.

② Nakon ugradnje treba biti omogućen pristup posudi za sakupljanje koja se može skinuti i poklopcu/poklopcima za čišćenje.

③ Presjek otvora za odzračivanje mora biti najmanje 425 cm².

④ Udaljenost od prednje strane donje kutije do kraja Plug&Play adaptera

x Dimenzija za koju je dubina radne ploče veća od 600 mm.

Dimenzija za ugradnju u ravnini površine

KMDA 7676-1 FL

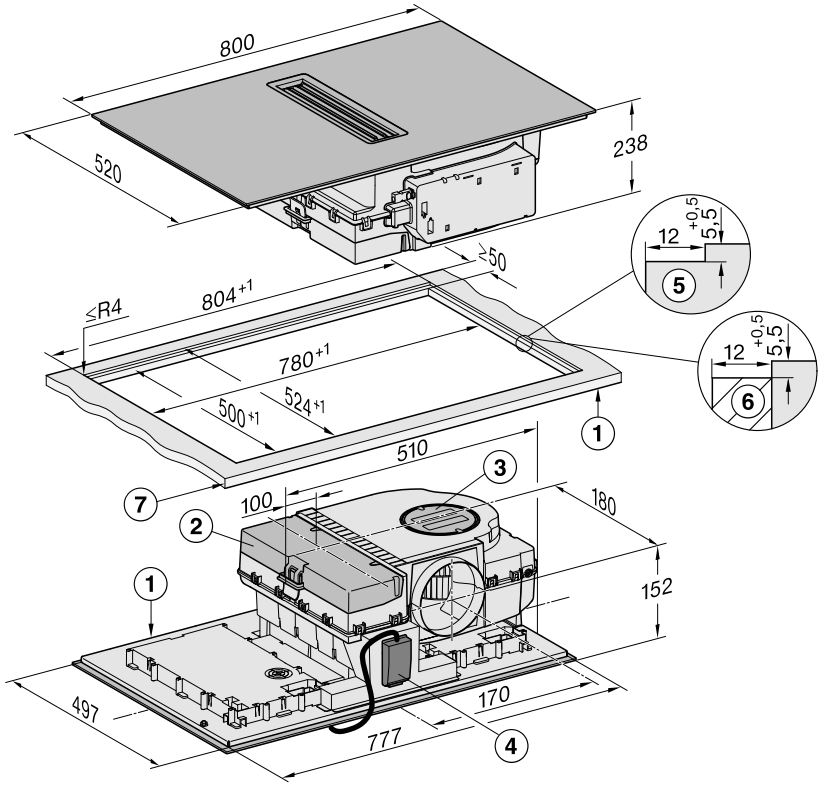

Sve mjere su navedene u mm. Dimenzije prikazane u zagradama su preporučene.

① Sprijeda

② Uklonjiva posuda za prikupljanje tekućine

③ Poklopac za čišćenje

④ Razvodna kutija s priključnim kabelom
Priključni kabel L = 2.000 mm

⑤ Stepeničasti rub radne ploče od prirodnog kamena

⑥ Drvena letvica 12 mm (nije dio isporučenog pribora)

⑦ Debljina radne ploče
Način rada na odvod i na vođeno kruženje zraka: ≥10 mm
Plug&Play pogon: ≥10 mm–≤40 mm

Način rada na odvod i na vođeno kruženje zraka

Dubina radne ploče 600 mm

KMDA 7676-1 FL

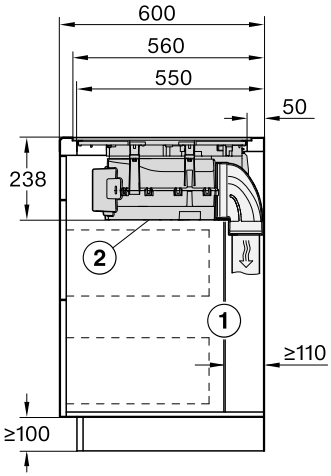

Sve mjere su navedene u mm.

① Stražnja stjenka korpusa mora se za slučaj servisa moći skinuti.
Za odvod zraka između stjenke korpusa i nastavnog zida prostorije ili susjednog namještaja, mora se poštovati minimalni razmak od 110 mm.

② Nakon ugradnje treba biti omogućen pristup posudi za sakupljanje koja se može skinuti i poklopcu/poklopcima za čišćenje.

Dubina radne ploče veća od 600 mm

KMDA 7676-1 FL

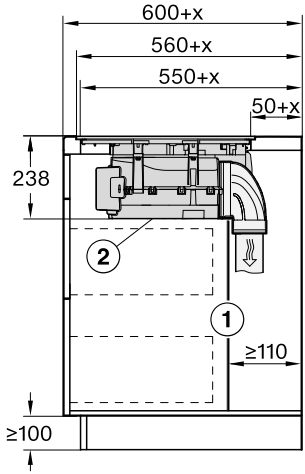

Sve mjere su navedene u mm.

① Stražnja stjenka korpusa mora se za slučaj servisa moći skinuti.
Za odvod zraka između stjenke korpusa i nastavnog zida prostorije ili susjednog namještaja, mora se poštovati minimalni razmak od 110 mm.

② Nakon ugradnje treba biti omogućen pristup posudi za sakupljanje koja se može skinuti i poklopcu/poklopcima za čišćenje.

x Dimenzija za koju je dubina radne ploče veća od 600 mm.

Plug&Play način rada

Dubina radne ploče 600 mm

KMDA 7676-1 FL

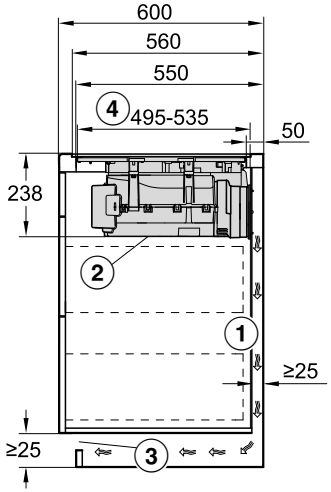

Sve mjere su navedene u mm.

① Za odvod zraka između stjenke korpusa i nastavnog zida prostorije ili susjednog namještaja, mora se poštovati minimalni razmak od 25 mm.

② Nakon ugradnje treba biti omogućen pristup posudi za sakupljanje koja se može skinuti i poklopcu/poklopcima za čišćenje.

③ Presjek otvora za odzračivanje mora biti najmanje 425 cm².

④ Udaljenost od prednje strane donje kutije do kraja Plug&Play adaptera

Dubina radne ploče veća od 600 mm

KMDA 7676-1 FL

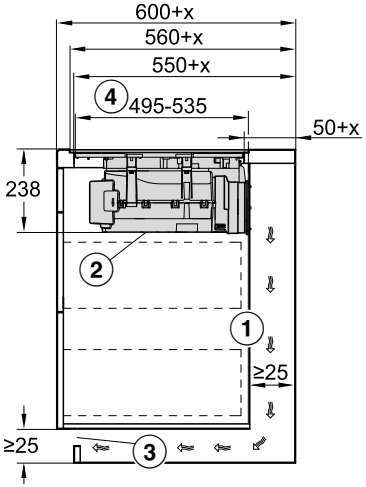

Sve mjere su navedene u mm.

① Za odvod zraka između stjenke korpusa i nastavnog zida prostorije ili susjednog namještaja, mora se poštovati minimalni razmak od 25 mm. Ako je stražnja stjenka ormarića udaljena > 555 mm od prednje strane radne ploče, Plug&Play adapter mora se proširiti dodatnim Miele setom za proširenje.

② Nakon ugradnje treba biti omogućen pristup posudi za sakupljanje koja se može skinuti i poklopcu/poklopcima za čišćenje.

③ Presjek otvora za odzračivanje mora biti najmanje 425 cm².

④ Udaljenost od prednje strane donje kutije do kraja Plug&Play adaptera

x Dimenzija za koju je dubina radne ploče veća od 600 mm.

Priključenje na kontakt prozora, ukoliko je potrebno

⚠ Priključak za kontakt prozora je pod naponom.
Ozljede uzrokovane strujnim udarom.
Prije priključivanja isključite ploču za kuhanje s napajanja.
Ožičenje rasklopnog sustava i priključivanje na napajanje vrši isključivo osposobljeni električar.

Ožičenje rasklopnog sustava mora odgovarati tipu H03VV-F 2x0,75 mm^2 i smije iznositi maksimalno 2,0 m.
Rasklopni sustav mora biti opremljen uklopnim kontaktom bez potencijala prikladnim za 230 V, 1A. U otvorenom uklopnom stanju je napa van pogona.
Koristite isključivo dozvoljene i provjerene bežične rasklopne sustave (npr. kontaktni prekidač za prozor, senzor potlaka) i za njih zatražite dozvolu od autoriziranih osoba (dimnjačara).
Potrebna Vam je odgovarajuća dokumentacija za vanjski rasklopni sustav, kako bi osigurali bezopasno priključivanje i rad sustava.

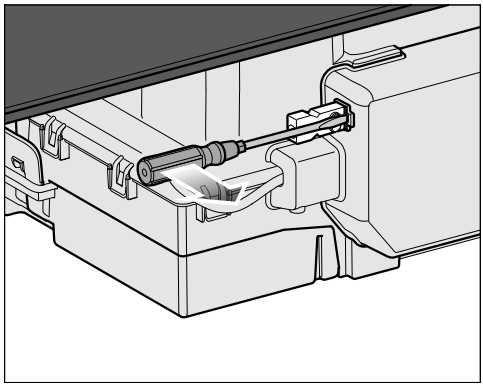

■ Otpustite jezičak i povucite utikač.

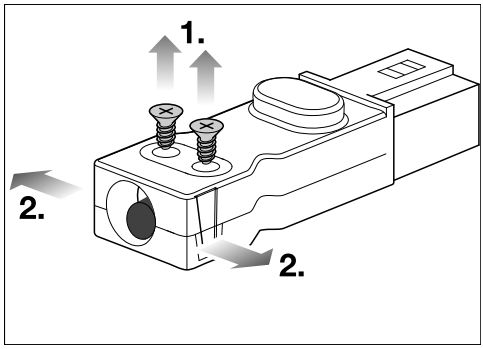

■ Odvrnite vijke ① rasterećenja i otključajte kućište s obje strane ②.
■ Otvorite kućište.
■ Skinite čep.

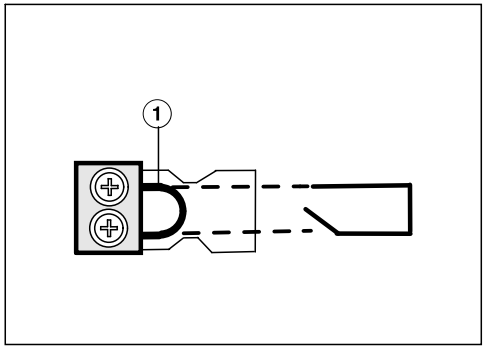

■ Zamijenite most ① za priključni vod rasklopnog sustava.

- Zatvorite kućište.
- Zavrnite vijak rasterećenja.
- Utaknite utikač.

Položena ugradnja ploče za kuhanje kod načina rada na odvod zraka i vođeno kruženje zraka

Priprema radne ploče za položenu ugradnju kod načina rada na odvod zraka i kod načina rada s vođenim kruženjem zraka

- Pridržavajte se sigurnosnih razmaka.
- Izrežite izrez u rednoj ploči.
- Drvena radna ploča:
  Zabrtvite površine reza posebnim lakom, silikonskom masom ili smolom kako biste spriječili napuhavanje uslijed utjecaja vlage. Brtveni materijal mora biti otporan na toplinu.

Pripazite da ovi materijali ne dospiju na gornju površinu radne ploče.

Položena ugradnja ploče za kuhanje kod načina rada na odvod zraka i vođeno kruženje zraka

- Ispod ruba ploče za kuhanje nalijepite isporučenu brtvu. Traku za brtvljenje ne lijepite ispod odvoda.
- Provedite priključni kabel ploče za kuhanje kroz izrez na radnoj ploči prema dolje.
- Položite ploču za kuhanje u sredinu izreza. Pazite da brtva nakon sjedanja na mjesto naliježe na radnu ploču kako bi se osiguralo brtvljenje.
- Ako brtva u kutovima ne naliježe pravilno na radnu ploču, ubodnom pilom možete pažljivo dodatno obraditi polumjere kutova (≤ R4).
- Priključite ploču za kuhanje na električnu mrežu.
- Provjerite funkciju ploče za kuhanje.

Položena ugradnja ploče za kuhanje kod Plug&Play

Priprema radne ploče za položenu ugradnju kod Plug&Play

- Pridržavajte se sigurnosnih razmaka.
- Izrežite izrez u rednoj ploči.
- Skratite predložak za bušenje na gornjem dijelu, prema debljini Vaše radne ploče. Ovisno o dubini ugradnje, postavite odgovarajući predložak za bušenje na gore na stražnju stjenku kuhinjskog elementa. Napravite izrez za Plug&Play adapter prema predlošku za bušenje.

Broj predloška za bušenje	Položaj adaptera	Razmak za ugradnju (okomit) između gornje strane uređaja i najniže točke Plug&Play adaptera
2	2	238 mm[1]
3a	3	248 mm[2]

[1] Predložak za bušenje priložen je uz uređaj.

[2] Predloške za bušenje pronaći ćete na Miele Homepage.

- Ako predložak za bušenje nije dostupan, pogledajte poglavlje „Ugradnja“, odlomak „Izrez na stražnjoj stjenci bez predloška“.
- Drvena radna ploča:
  Zabrtvite površine reza posebnim lakom, silikonskom masom ili smolom kako biste spriječili napuhavanje uslijed utjecaja vlage. Brtveni materijal mora biti otporan na toplinu.

Pripazite da ovi materijali ne dospiju na gornju površinu radne ploče.

Položena ugradnja ploče za kuhanje kod Plug&Play

- Ispod ruba ploče za kuhanje nalijepite isporučenu brtvu. Traku za brtvljenje ne lijepite ispod odvoda.

Plug&Play adapter se može slomiti.
Položite ploču za kuhanje na radnu ploču tako da Plug&Play adapter ne naliježe na istu.

- Postavite Plug&Play adapter na ploču za kuhanje te podesite položaj adaptera.
- Provedite priključni kabel ploče za kuhanje kroz izrez na radnoj ploči prema dolje.
- Odlijepite zaštitnu foliju s ljepljive trake na kraju Plug&Play adaptera.
- Položite ploču za kuhanje u sredinu izreza. Pazite da brtva nakon sjedanja na mjesto naliježe na radnu ploču kako bi se osiguralo brtvljenje.
- Ako brtva u kutovima ne naliježe pravilno na radnu ploču, ubodnom pilom možete pažljivo dodatno obraditi polumjere kutova (≤ R4).
- Plug&Play adapter odgovarajuće poravnajte s prethodno izbušenom rupom. Pritisnite adapter na stražnju stjenku dok se ne zalijepi.
- Priključite ploču za kuhanje na električnu mrežu.
- Provjerite funkciju ploče za kuhanje.

Ploča za kuhanje u ravnini s radnom površinom kod načina rada na odvod zraka i vođeno kruženje zraka

Priprema radne ploče za ugradnju u ravnini s radnom površinom kod načina rada na odvod zraka i kod načina rada s vođenim kruženjem zraka

- Pridržavajte se sigurnosnih razmaka.
- Izrežite izrez u rednoj ploči.
- Radne ploče od masivnog drveta/opločene radne ploče:
  pričvrstite drvene letvice 5,5 mm ispod gornjeg ruba radne ploče.

Postavljanje ploče za kuhanje u ravnini s radnom površinom kod načina rada na odvod zraka i vođeno kruženje zraka

- Ispod ruba ploče za kuhanje nalijepite isporučenu brtvu. Traku za brtvljenje ne lijepite ispod odvoda.
- Provedite priključni kabel ploče za kuhanje kroz izrez na radnoj ploči prema dolje.

Širina fuge između staklokeramičke ploče i radne ploče iznosi minimalno 2 mm. Fuga je nužna kako bi se ploča za kuhanje mogla izolirati.

- Položite ploču za kuhanje u izrez i centrirajte je.
- Priključite ploču za kuhanje na električnu mrežu.
- Provjerite funkciju ploče za kuhanje.
- Ispunite fugu između ploče za kuhanje i radne ploče silikonskom masom za fuge otpornom na temperaturu (min. 160°C).

Ugradnja ploče za kuhanje u ravnini s radnom površinom kod Plug&Play

Priprema radne ploče za ugradnju u ravnini s radnom pločom kod Plug&Play

- Pridržavajte se sigurnosnih razmaka.
- Izrežite izrez u rednoj ploči.
- Skratite predložak za bušenje na gornjem dijelu, prema debljini Vaše radne ploče. Ovisno o dubini ugradnje, postavite odgovarajući predložak za bušenje na gore na stražnju stjenku kuhinjskog elementa. Napravite izrez za Plug&Play adapter prema predlošku za bušenje.

Broj predloška za bušenje	Položaj adaptera	Razmak za ugradnju (okomit) između gornje strane uređaja i najniže točke Plug&Play adaptera
1	1	238 mm[1]
3b	3	248 mm[2]

[1] Predložak za bušenje priložen je uz uređaj.

[2] Predloške za bušenje pronaći ćete na Miele Homepage.

- Ako predložak za bušenje nije dostupan, pogledajte poglavlje „Ugradnja“, odlomak „Izrez na stražnjoj stjenci bez predloška“.
- Radne ploče od masivnog drveta/opločene radne ploče:
  pričvrstite drvene letvice 5,5 mm ispod gornjeg ruba radne ploče.

Ugradnja ploče za kuhanje u ravnini s radnom površinom kod Plug&Play

- Ispod ruba ploče za kuhanje nalijepite isporučenu brtvu. Traku za brtvljenje ne lijepite ispod odvoda.

Plug&Play adapter se može slomiti.
Položite ploču za kuhanje na radnu ploču tako da Plug&Play adapter ne naliježe na istu.

- Postavite Plug&Play adapter na ploču za kuhanje te podesite položaj adaptera.
- Provedite priključni kabel ploče za kuhanje kroz izrez na radnoj ploči prema dolje.
- Plug&Play način rada: Odlijepite zaštitnu foliju s ljepljive trake na kraju Plug&Play adaptera.
- Položite ploču za kuhanje u izrez i centrirajte je.

Fuga između staklokeramičke ploče i radne ploče mora biti široka barem 2 mm. Fuga je nužna kako bi se ploča za kuhanje mogla izolirati.

- Plug&Play adapter odgovarajuće poravnajte s prethodno izbušenom rupom. Pritisnite adapter na stražnju stjenku dok se ne zalijepi.
- Priključite ploču za kuhanje na električnu mrežu.
- Provjerite funkciju ploče za kuhanje.
- Ispunite fugu između ploče za kuhanje i radne ploče silikonskom masom za fuge otpornom na temperaturu (min. 160°C).

Ugradnja cijevi za odvod zraka

⚠ Kod istovremene uporabe nape i ložišta ovisnog o zraku iz prostorije postoji opasnost da pod određenim okolnostima dođe do trovanja!
Obvezno pogledajte poglavlje „Sigurnosne napomene i upozorenja“.
U slučaju nedoumice za savjet se obratite nadležnom ovlaštenom dimnjačaru.

Imajte u vidu da svaki nedostatak smanjuje protok zraka i pojačava buku pri radu.

Napa ima priključak na odvod zraka dimenzija Ø 150 mm.

- Upotrebljavajte samo cijevi za odvod zraka s glatkim stjenkama ili fleksibilna crijeva od nezapaljivog materijala.
- Kako bi se postigao najbolji protok zraka i najmanja buka, potrebno je pripaziti na sljedeće:

- Poprečni presjek cijevi za odvod zraka ne bi smio biti manji od poprečnog presjeka ispušnog nastavka (pogledajte dimenzije uređaja).
- Cijev za odvod zraka mora biti što kraća i ravna.
- Upotrebljavajte samo koljena velikog promjera.
- Cijev za odvod zraka ne smije biti presavijena ili prikliještena.
- Pobrinite se da su svi spojevi čvrsti i nepropusni.

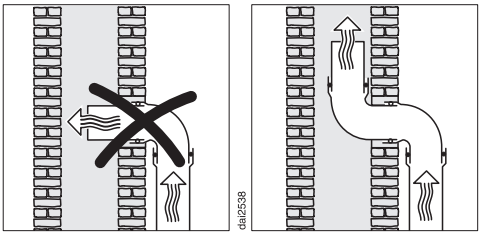

- Ako se odvod zraka provodi kroz dimnjak, odvodni nastavak se mora usmjeriti u smjeru strujanja zraka.
- Ako se odvod zraka postavlja vodoravno, mora se napraviti pad. Time se izbjegava eventualno utjecanje kondenzata u ventilator.
- Ako odvodna cijev prolazi kroz hladan prostor (tavan ili sl.), može doći do iznenadnog pada temperature u cijevi. Pri tome se može pojaviti rošenje ili kondenzacija. Zbog toga je nužno izolirati odvodnu cijev.

Izrez na stražnjoj stjenci bez predloška za bušenje

Kod položene ugradnje napravite izrez na stražnjoj stijenci i razmak za ugradnju (okomit) između gornje strane uređaja i najniže točke Plug&Play adaptera od 238 mm

Po mogućnosti upotrijebite priloženi predložak za bušenje. Koristite sljedeće upute samo ako predložak za bušenje nije dostupan.

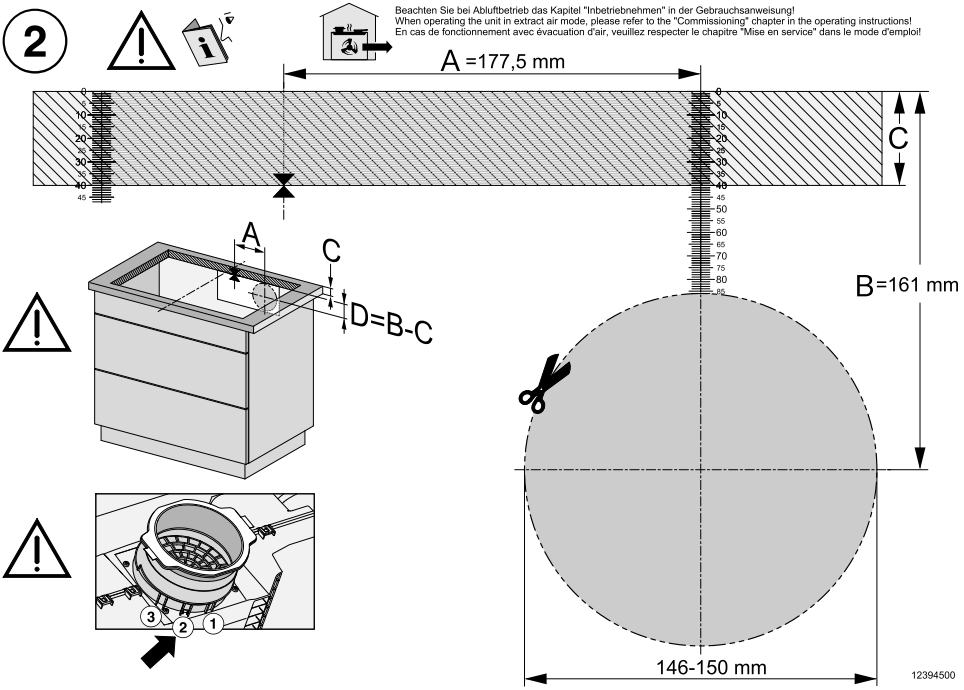

Pregled strane 2 predloška za bušenje. Slika nije u mjerilu.

- Izmjerite debljinu Vaše radne ploče (C).
- Odredite središnju točku duže stranice izreza.
- Označite mjesto od središnje točke koje se nalazi 177,5 mm (A) desno od toga.
- Označite mjesto (D) koje je (B [161 mm] - C [debljina radne ploče]) ispod desnog kraja od crtice A.
- Izrežite otvor sljedećih dimenzija oko mjesta: Ø 146–150 mm.
- Samo Plug&Play način rada: Učvrstite Plug&Play adapter na položaj 2.

Kod ugradnje u ravnini napravite izrez na stražnjoj stijenci i razmak za ugradnju (okomit) između gornje strane uređaja i najniže točke Plug&Play adaptera od 238 mm

Po mogućnosti upotrijebite priloženi predložak za bušenje. Koristite sljedeće upute samo ako predložak za bušenje nije dostupan.

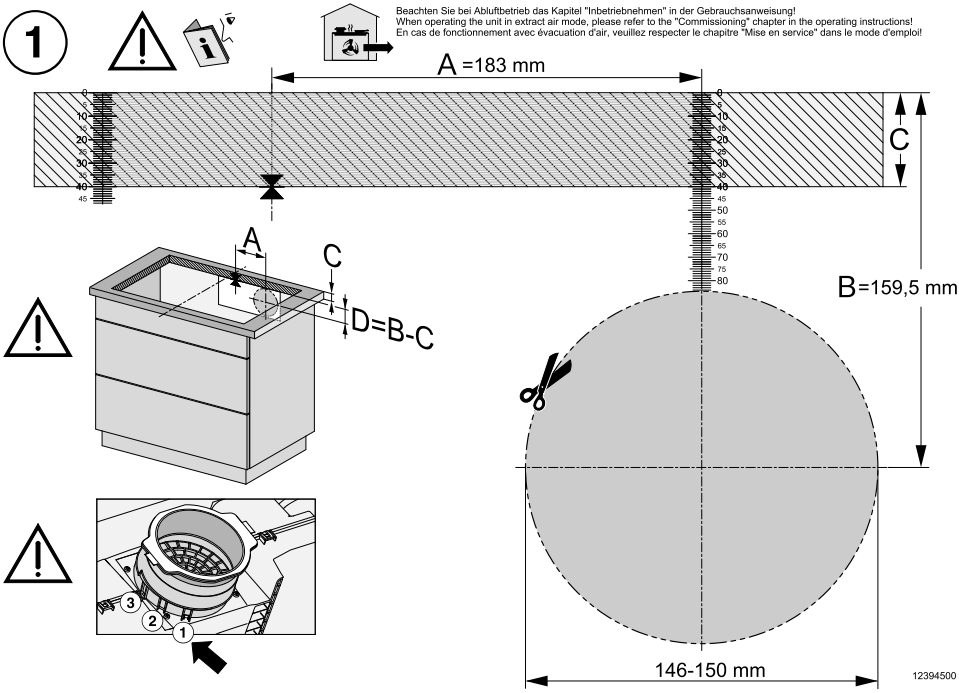

Pregled strane 1 predloška za bušenje. Slika nije u mjerilu.

- Izmjerite debljinu Vaše radne ploče (C).
- Odredite središnju točku duže stranice izreza.
- Označite mjesto od središnje točke koje se nalazi 183 mm (A) desno od toga.
- Označite mjesto (D) koje je (B [159,5 mm] - C [debljina radne ploče]) ispod desnog kraja od crtice A.
- Izrežite otvor sljedećih dimenzija oko mjesta: Ø 146–150 mm.
- Samo Plug&Play način rada: Učvrstite Plug&Play adapter na položaj 1.

Kod položene ugradnje napravite izrez na stražnjoj stijenci i razmak za ugradnju (okomit) između gornje strane uređaja i najniže točke Plug&Play adaptera od 248 mm

Po mogućnosti upotrijebite priloženi predložak za bušenje. Koristite sljedeće upute samo ako predložak za bušenje nije dostupan.

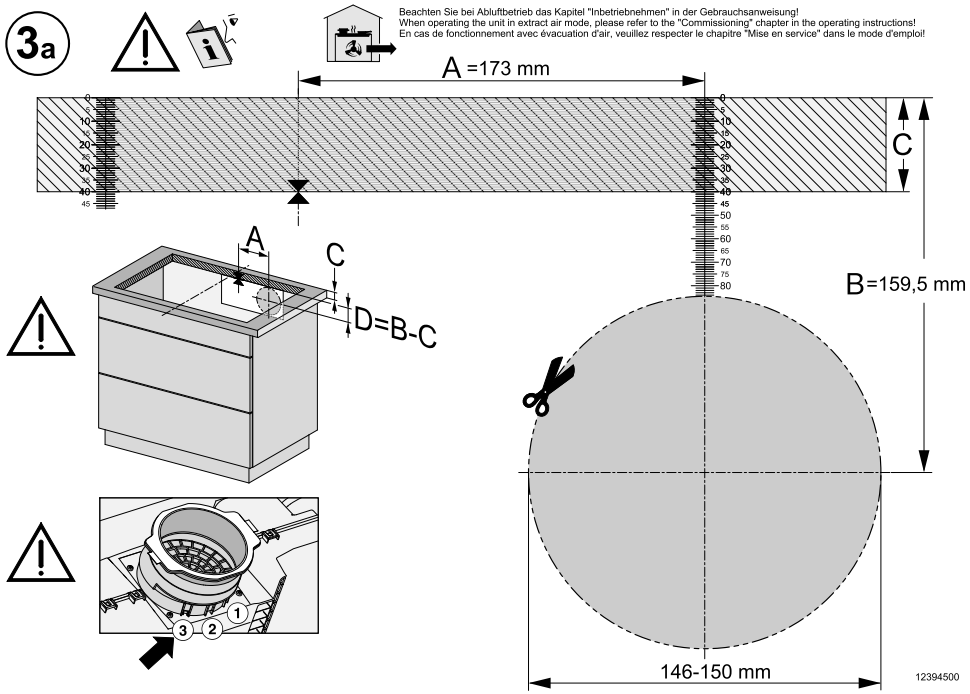

Pregled predloška za bušenje, stranica 3a. Slika nije u mjerilu.

- Izmjerite debljinu Vaše radne ploče (C).
- Odredite središnju točku duže stranice izreza.
- Označite mjesto od središnje točke koje se nalazi 173 mm (A) desno od toga.
- Označite mjesto (D) koje je (B [159,5 mm] - C [debljina radne ploče]) ispod desnog kraja od crtice A.
- Izrežite otvor sljedećih dimenzija oko mjesta: Ø 146–150 mm.
- Samo Plug&Play način rada: Učvrstite Plug&Play adapter na položaj 3.

Kod ugradnje u ravnini napravite izrez na stražnjoj stijenci i razmak za ugradnju (okomit) između gornje strane uređaja i najniže točke Plug&Play adaptera od 248 mm

Po mogućnosti upotrijebite priloženi predložak za bušenje. Koristite sljedeće upute samo ako predložak za bušenje nije dostupan.

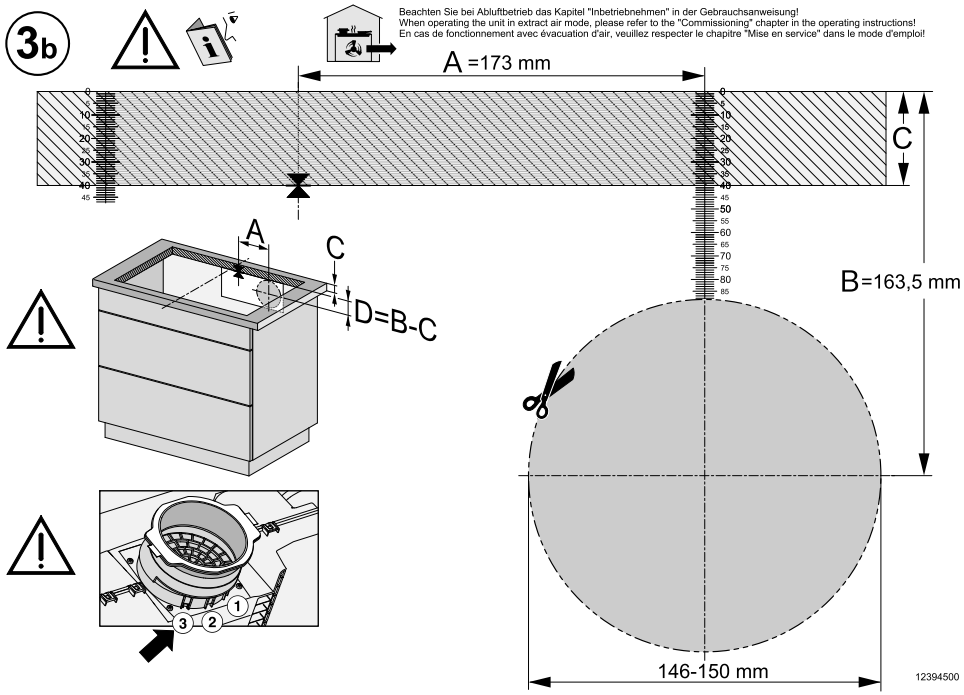

Pregled predloška za bušenje, stranica 3b. Slika nije u mjerilu.

- Izmjerite debljinu Vaše radne ploče (C).
- Odredite središnju točku duže stranice izreza.
- Označite mjesto od središnje točke koje se nalazi 173 mm (A) desno od toga.
- Označite mjesto (D) koje je (B [163,5 mm] - C [debljina radne ploče]) ispod desnog kraja od crtice A.
- Izrežite otvor sljedećih dimenzija oko mjesta: Ø 146–150 mm.
- Samo Plug&Play način rada: Učvrstite Plug&Play adapter na položaj 3.

Električni priključak

⚠ Šteta uzrokovana nestručnim priključkom.
Nepravilno instaliranje, održavanje ili popravci mogu uzrokovati ozbiljne opasnosti za korisnika.
Tvrtka Miele ne može biti odgovorna za štete nastale nestručnom instalacijom i servisom ili popravcima, nestručnom instalacijom ili zbog prekida zaštitnog vodiča za uzemljenje (npr. električni udar).
Ploču za kuhanje na električnu mrežu priključuje stručno osposobljen električar.
Stručni električar mora poznavati lokalne propise i dodatne odredbe lokalne tvrtke za opskrbu energijom i strogo ih se pridržavati.
Nakon ugradnje mora se osigurati zaštita od dodira izoliranih dijelova.

Ukupna snaga

Pogledajte tipsku naljepnicu

Priključni podaci

Odgovarajući priključni podaci nalaze se na tipskoj naljepnici. Ti podaci moraju se podudarati s podacima električne mreže.

Za mogućnosti spajanja pogledajte shemu spajanja.

Strujna zaštitna sklopka

Normativi VDE (Austrija: ÖVE) preporučuju ugradnju FID strujne zaštitne sklopke struje aktiviranja od 30 mA za povećanje sigurnosti ploče za kuhanje.

Uređaji za prekidanje

Ploča za kuhanje mora imati mogućnost odvajanja svih polova napajanja od električne mreže pomoću uređaja za prekidanje. U isključenom stanju mora postojati razmak kontakata od najmanje 3 mm. Uređaji za prekidanje su strujne zaštitne sklopke i zaštitne sklopke.

Odvajanje od mreže

⚠ Električni udar uzrokovan mrežnim naponom.
Tijekom popravka i/ili radova održavanja ponovno uključivanje mrežnog napona može uzrokovati strujni udar.
Mrežu nakon isključenja osigurajte od ponovnog uključivanja.

Ako je potrebno isključiti strujni krug od električne mreže, ovisno o uvjetima instalacije, postupite kako slijedi:

Rastalni osigurači

- Uloške osigurača potpuno izvadite iz navojnih poklopaca.

Automat s osiguračima

- Pritisnite tipku za ispitivanje (crvenu) tako da iskoči središnja tipka (crna).

Automat s ugrađenim osiguračima

- (LS prekidač, minimalno tipa B ili C): Ručicu postavite sa 1 (uključeno) na 0 (isključeno).

Zaštitna sklopka FID

- (diferencijalna zaštitna sklopka) Prebacite glavnu sklopku iz položaja 1 (uključeno) u položaj 0 (isključeno) ili pritisnite tipku za ispitivanje.

Mrežni priključni kabel

Ploča za kuhanje mora biti spojena pomoću mrežnog priključnog kabela tip H 05 VV-F (PVC izolacija) odgovarajućeg presjeka, u skladu sa shemom spajanja.

Za mogućnosti spajanja pogledajte shemu spajanja.

Dopušteni priključni napon za Vašu ploču za kuhanje i pripadajuću priključnu vrijednost potražite na tipskoj naljepnici.

Zamjena priključnog kabela

⚠ Električni udar uzrokovan mrežnim naponom.
Nestručni priključak može uzrokovati strujni udar.
Mrežni kabel mijenja samo kvalificirani električar.

Prilikom zamjene mrežnog kabela upotrebljavajte isključivo kabel tipa H 05 VV-F (PVC izolacija), odgovarajućeg promjera. Mrežni kabel dostupan je kod proizvođača ili u servisu.

Shema spajanja

Na mjestu ugradnje ne postoji svaka mogućnost priključka.
Pazite na lokalne propise i dodatne odredbe lokalne tvrtke za opskrbu energijom.

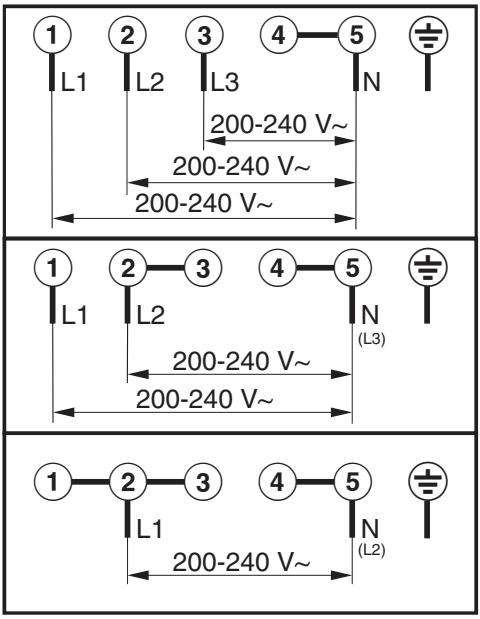

Vaša ploča za kuhanje

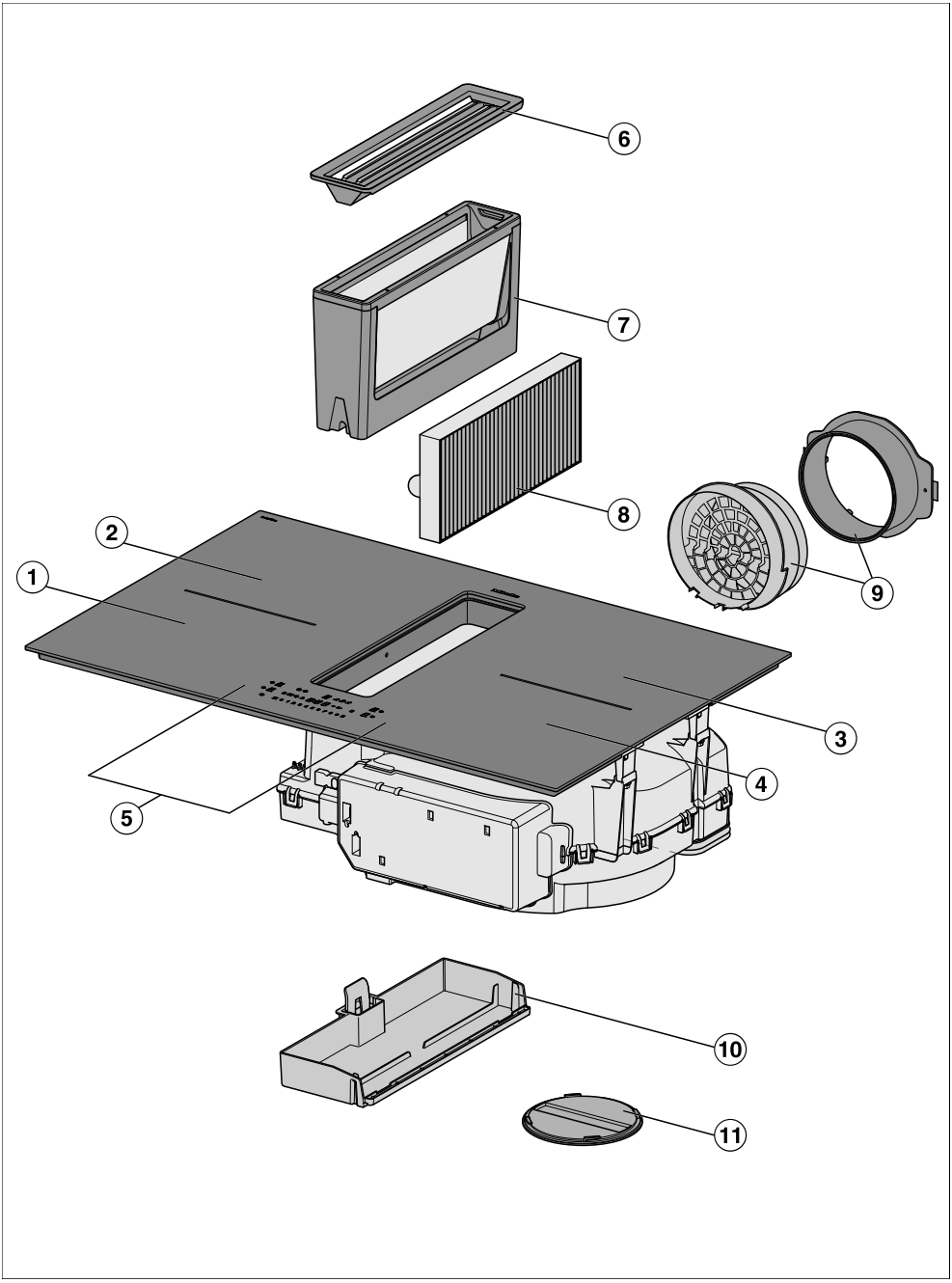

Upoznavanje

① PowerFlex zona za kuhanje s TwinBooster

② PowerFlex zona za kuhanje s TwinBooster
Povezive zone PowerFlex ① u PowerFlex LX područje za kuhanje

③ PowerFlex zona za kuhanje s TwinBooster
Povezive zone PowerFlex ④ u PowerFlex LX područje za kuhanje

④ PowerFlex zona za kuhanje s TwinBooster

⑤ Upravljački elementi i indikatori

⑥ Pokrovna rešetka

⑦ Filtar za masnoću

⑧ Filtar za mirise
Nužan samo za način rada na vođeno kruženje zraka ili Plug&Play pogon

⑨ Plug&Play adapter
Nužan samo za Plug&Play način rada

⑩ Uklonjiva prihvatna posuda

⑪ Poklopac za čišćenje

Oprema

Oprema ovisi o modelu.

Opseg isporuke

- Predložak za bušenje
- Filtar za mirise
- Plug&Play adapter
- Upute za uporabu i ugradnju
- Mrežni priključni kabel
- Ostali pribor (ovisno o modelu)

Predložak za bušenje

Obostrano otisnuta šablona za izradu otvora za Plug&Play adaptera s razmakom za ugradnju (okomitim) između gornje strane uređaja i najniže točke Plug&Play adaptera od 238 mm.

Šablonu za izradu otvora za Plug&Play adaptera s razmakom za ugradnju (okomitim) između gornje strane uređaja i najniže točke Plug&Play adaptera od 248 mm naći ćete preko Miele internet stranice.

Filtar za mirise

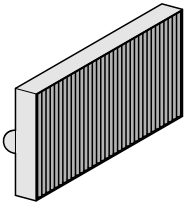

Filtar za mirise DKF 35-P priložen je uz KMDA 1 puta.

Plug&Play adapter

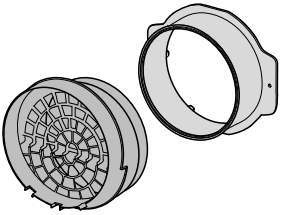

Dodatni pribor

Proizvode posebno prilagođene ploči za kuhanje možete nabaviti u Miele internetskoj trgovini, u Miele službi za korisnike ili na Miele prodajnom mjestu, primjerice posuđe za kuhanje i sredstva za pranje.

Miele internetskoj trgovini možete pristupiti preko QR kôda u nastavku:

Upravljački elementi i indikatori

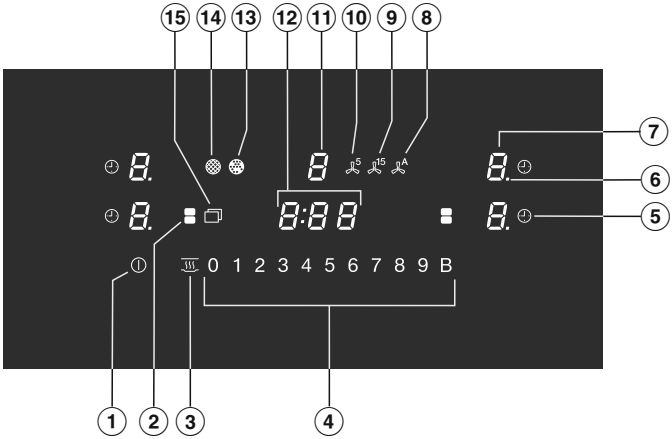

① Tipka *Uključeno/isključeno* ⏻

② Tipka *PowerFlex XL*
Za ručno povezivanje/odvajanje PowerFlex XL zona za kuhanje

③ Tipka *Održavanje topline*
Za uključivanje/isključivanje posebne funkcije održavanja topline

④ Linija s brojevima
- za podešavanje stupnja snage
- za podešavanje tajmera

⑤ Tipka *Automatika isključivanja*
Automatski isključuje zone za kuhanje nakon podešenog vremena
Mjeri vrijeme trajanja postupka kuhanja

⑥ Indikatori stupnjeva snage rada – Međustupnjevi

⑦ Indikator zone za kuhanje

0	Zona za kuhanje je spremna za rad
1 do 9	Stupanj snage rada
E	Preostala toplina
A	Automatika zakuhavanja
U	Nema posude za kuhanje ili je neprikladna
ı	TwinBooster stupanj 1
ıı	TwinBooster stupanj 2
h	Održavanje topline

⑧ Tipka *Con@ctivity* A
Za uključivanje/isključivanje Con@ctivity funkcije ugrađene nape

⑨ Tipka *Funkcija naknadnog rada od 15 minuta* 15

⑩ Tipka *Funkcija naknadnog rada od 5 minuta* 5

⑪ Indikator nape

0	Napa je spremna za uporabu
1 do 3	Stupanj snage rada (podesiv na 9 razine)
,,	Booster funkcija je aktivirana

⑫ Indikator tajmera

0:00 do 9:59	Vrijeme
LOC	Aktivirana je blokada uključivanja/zaključavanje.
dE	Aktiviran je prezentacijski način rada.

⑬ *Indikator filtra za mirise*
Filtar za mirise se mora/moraju zamijeniti

⑭ *Indikator filtra za masnoću*
Potrebno je očistiti filtar za masnoću

⑮ Tipka *Izbornik* za prikaz sljedećih tipki:

	Tipka *Zaštita kod brisanja* za blokadu upravljačkih elemenata i indikatora na 20 sekundi
	Tipka *Podsjetnik minuta*, podsjetnik minuta za postupak neovisan o ploči za kuhanje
+	Tipka *Unos* - Za promjenu postavki - Za prilagodbu vremena
II ▶	Tipka *Stop&Go* Za zaustavljanje/pokretanje postupka pripreme jela

Podaci o zoni za kuhanje

Zona za kuhanje	Dimenzija u cm[1]		Maks. snaga u W pri 230 V[2]		Povezana zona za kuhanje[3]
	Ø	▭			
①	15–23	15 × 15 – 23 × 23	Normalno TwinBooster, stupanj 1 TwinBooster, stupanj 2	2.100 3.000 3.650	③
②	15–23	15 × 15 – 23 × 23	Normalno TwinBooster, stupanj 1 TwinBooster, stupanj 2	2.100 3.000 3.650	④
③	15–23	15 × 15 – 23 × 23	Normalno TwinBooster, stupanj 1 TwinBooster, stupanj 2	2.100 3.000 3.650	①
④	15–23	15 × 15 – 23 × 23	Normalno TwinBooster, stupanj 1 TwinBooster, stupanj 2	2.100 3.000 3.650	②
① + ② ③ + ④	–	15 × 25 – 23 × 46	Normalno TwinBooster, stupanj 1 TwinBooster, stupanj 2	3.400 4.800 7.300	-
			Ukupno	7.300	

1 Unutar navedenog područja može se upotrebljavati posuđe bilo kojeg promjera dna ili bilo koje površine dna (širina × dubina).

2 Navedena snaga može varirati ovisno o veličini i materijalu posuđa za kuhanje.

3 Zona za kuhanje je električno povezana s ovom zonom za kuhanje s ciljem povećanja snage.

Upravljanje napajanjem

Ukupna snaga

Ploča za kuhanje raspolaže maksimalnom ukupnom snagom, koja se iz sigurnosnih razloga ne može prekoračiti. Maksimalnu ukupnu snagu možete smanjiti.

Što je veća ukupna snaga ploče za kuhanje to se više stupnjeva snage rada/posebnih funkcija može istovremeno koristiti na svim zonama za kuhanje.

Ako podešeni stupnjevi snage/posebne funkcije zahtijevaju više snage nego što je raspoloživo preko ukupne snage, ploča za kuhinje raspoređuje snagu na zone za kuhanje.

Učinak raspodjele snage

Kada zona za kuhanje smanjuje snagu, to može imati sljedeći učinak na snagu zone za kuhanje:

- Razina snage se smanjuje.
- Automatika zakuhavanja se isključuje. Kuhanje se nastavlja na podešenoj razini za nastavak kuhanja. Ako snaga nije dovoljna, razina snage se dalje smanjuje.
- Booster se isključuje.
- Zona za kuhanje se isključuje.

Kada zona za kuhanje prestane isporučivati snagu na neku drugu zonu za kuhanje, stupanj snage rada se može ponovno povećati.

Savjet: Ako na jednoj zoni za kuhanje želite pripremiti velike količine namirnica, smanjite ostale zone za kuhanje na nižu razinu snage.

Princip rukovanja

Isključena ploča za kuhanje

Kada je ploča za kuhanje isključena svijetli samo simbol tipke ⏻ *Uključeno/isključeno*. Kada uključite ploču za kuhanje, prikazuju se ostale tipke.

Upravljanje

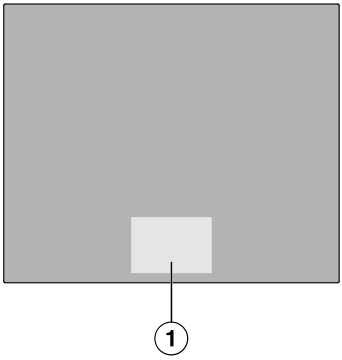

① Područje tipki i indikatora

Vaša staklokeramička ploča za kuhanje opremljena je tipkama koje reagiraju na dodir prsta.
Svaka reakcija tipke potvrđuje se zvučnim signalom.
Tipku ⏻ *Uključeno/isključeno* iz sigurnosnih razloga prilikom uključivanja morate malo duže držati pritisnutom od ostalih tipki.

Odabir zone za kuhanje

Kada odaberete zonu za kuhanje možete podešavati njezine postavke. Da bi odabrali zonu za kuhanje, dodirnite odgovarajući indikator zone za kuhanje. Nakon što ste dotaknuli indikator zone za kuhanje, tipka svijetli svijetlo. Dokle god indikator zone za kuhanje svijetli, možete mijenjati postavke zone za kuhanje. Kada se na drugim zonama za kuhanje prepozna posuđe, ostali indikatori

zona za kuhanje svijetle zatamnjeno. **Iznimka**: Ako se koristi samo jedna zona za kuhanje, nije potrebno prije podešavanja postavki raditi odabir zone za kuhanje.

Prozračivanje kuhinje

Dok napa radi pobrinite se za dostatno prozračivanje kuhinje.

U načinu rada na odvod zraka uz dodatnu se cirkulaciju zraka poboljšava učinkovitost nape.

U načinu rada na kruženje zraka vlaga koja nastaje tijekom kuhanja ostaje u kuhinji. Prozračivanje pomaže u odvodu vlage.

Komponente

Filtar za masnoću

Višekratno uporabljivi metalni filtri za masnoću u uređaju prihvaćaju na sebe čvrste sastojke kuhinjske pare (masnoće, prašinu itd.) i sprječavaju onečišćenje nape.

Filtar za mirise

Kod načina rada na kruženje zraka i načina rada na kruženje zraka Plug&Play uz filtre za masnoću morate umetnuti filtar za mirise. On upija mirise od kuhanja.

Filtar za mirise (DKF 35-P) je tvornički priložen.

Filtar za mirise dostupan je kao dodatni pribor. Na raspolaganju su filtri za mirise:

- koji se po isteku vremena rada moraju zamijeniti
- koji se regeneriraju

Umrežavanje

Vaša ploča za kuhanje opremljena je integriranim WLAN modulom. Ploča za kuhanje može se povezati s Vašom mrežom ili samo s Vašom Miele kuhinjskom napom. WLAN modul omogućuje korištenje Miele aplikacije na mobilnom uređaju.

Nakon što se Vaša ploča za kuhanje poveže putem WLAN mreže, veza će se automatski ponovno uspostaviti svaki put kada se ista ponovno uključi.

Osigurajte da je na mjestu postavljanja ploče za kuhanje signal Vaše WLAN mreže dovoljne jačine.

Povezivanjem ploče za kuhanje u Vašu WLAN mrežu povećava se potrošnja energije, čak i kada je ploča za kuhanje isključena.

Pametne dodatne opcije putem Miele aplikacije*

Pomoću Miele aplikacije dobivate pristup brojnim pametnim dodatnim opcijama, uključujući:

- pozivanje informacija o statusu
- korištenje dodatnih korisnih funkcija
- Održavajte svoju ploču za kuhanje na najnovijem stupnju razvoja tvrtke Miele putem ažuriranja softvera (moguće samo putem WLAN veze)

Više detalja o pametnim dodatnim opcijama pronaći ćete na Miele internetskoj stranici, u Apple App Store® ili na Google Play Store™.

* Dodatna digitalna ponuda tvrtke Miele & Cie. KG. Raspon funkcija može varirati ovisno o modelu i državi. Potreban je Vaš pristanak na opće uvjete i informacije o zaštiti podataka za Miele digitalne proizvode i usluge u Miele aplikaciji. Miele zadržava pravo promjene ili prekida digitalnih ponuda u bilo kojem trenutku.

Specijalne funkcije

Trajno prepoznavanje posuđa

Ako postavite posuđe za kuhanje na zonu za kuhanje, automatski se prikazuje linija s brojevima na odabranoj zoni za kuhanje.

Prepoznavanje veličine posude

Unutar zone za kuhanje prepoznaje se veličina posude. Prijenos energije se prilagođava veličini posuđa.

PowerFlex XL polje za kuhanje

Kod PowerFlex XL polja za kuhanje spojene su 2 PowerFlex zone za kuhanje. Na taj način možete koristiti i posuđe većih dimenzija.

PowerFlex zone za kuhanje automatski se povezuju u PowerFlex XL polje za kuhanje kada se na njih položi dovoljno veliko posuđe. PowerFlex zone za kuhanje možete također ručno međusobno povezati.

Stupnjevi snage rada ploče za kuhanje

Snagu zagrijavanja posuđa možete podesiti u stupnjevima od 1 do 9.

Ako želite preciznije podešavanje stupnjeva snage rada, možete aktivirati međustupnjeve preko postavki.

Booster ploče za kuhanje

Booster pojačava snagu za brže zagrijavanje veće količine, primjerice zagrijavanje vode za kuhanje tjestenine.

Stop&Go

Prilikom aktivacije Stop&Go funkcije sve se razine snage rada smanjuju na 1. Deaktivacijom se ponovno vraća na posljednje postavke snage.

Savjet: Posebnu funkciju koristite kad postoji opasnosti od prekuhavanja.

Automatika zakuhavanja

U slučaju aktivirane automatike zakuhavanja automatski se zagrijava s najvećom snagom (faza zakuhavanja) i zatim se prebacuje na podešenu razinu snage (nastavak kuhanja).

Tajmer

Tajmer se može upotrebljavati za 2 funkcije:

- za podešavanje podsjetnika minuta
- za automatsko isključivanje zone za kuhanje

Funkcije možete koristiti istovremeno.

Podsjetnik minuta

Možete postaviti zvučni alarm za procese koji nisu ovisni o ploči za kuhanje.

Automatika isključivanja

Možete podesiti vrijeme nakon kojeg će se zona za kuhanje automatski isključiti. Funkcija se može koristiti za sve zone za kuhanje istovremeno.

Blokada uključivanja

Kad je blokada uključena, ploča za kuhanje se ne može uključiti.

Zaključavanje

Zaključavanje se aktivira dok je ploča za kuhanje aktivirana. Ako je zaključavanje uključeno, pločom za kuhanje se može samo uvjetno rukovati.

Recall

Ako se ploča za kuhanje zabunom isključi tijekom uporabe, pomoću ove funkcije možete ponovno uspostaviti sve postavke. Ploča za kuhanje mora se ponovno uključiti 10 sekundi nakon isključenja.

Održavanje topline

Ovom posebnom funkcijom možete jela nakon pripreme održavati toplima.

Maksimalno vrijeme održavanja jela toplim iznosi 2 sata.

Zaštita kod brisanja

Tipke ploče za kuhanje možete zaključati na 20 sekundi kako bi obrisali eventualne nečistoće. ⏻ *Uključeno/isključeno* nije zaključana.

Con@ctivity

Napa se automatski uključuje kada se na zonu za kuhanje postavi posuđe i podesi željena razina snage. Stupanj snage nape ovisi o stupnju snage rada zone za kuhanje. Napa se nakon isključivanja zona za kuhanje postepeno gasi te se naposljetku isključuje.

Con@ctivity funkciju možete privremeno ili trajno isključiti.

Način rada na odvod zraka

Usisani zrak se čisti kroz filtar za masnoću, te se vodi iz zgrade.

Način rada na vođeno kruženje zraka

Usisani zrak se čisti kroz filtar za masnoću. Nakon toga se zrak dodatno čisti kroz filtar za uklanjanje mirisa. Zrak se zatim vraća u kuhinju preko odvodnih cijevi.

Plug&Play način rada

Zrak struji bez odvodnih cijevi u donji element i kroz otvore se vraća u kuhinju. Pročitajte poglavlje „Ugradnja“.

Stupnjevi snage rada nape

Za razvoj lagane do jake pare, mirisa ili topline na raspolaganju su razine snage **1** do **3**.

Stupnjevi snage rada se mogu mijenjati počevši od 1 do 9.

Razinu snage povisite s pojačanim razvojem pare, mirisa ili topline.

Booster nape

Za kratkotrajno pojačani razvoj pare, mirisa ili topline, primjerice kod prženja, na raspolaganju Vam je Booster **B**.

Naknadni rad

Naknadni rad brine za to da se napa nakon prethodno odabranog vremena automatski isključi.

Nakon kuhanja se kuhinjski zrak čisti od preostalih para i mirisa. Na taj se način izbjegavaju ostatci u napi i mirisi koji tako mogu nastati.

Brojač radnih sati

Napa pohranjuje vrijeme rada.

Kada svijetli tipka ⊛ *Indikator filtra za masnoću*, filtar za masnoću se mora oprati.

Kada svijetli tipka *Indikator filtra za mirise*, morate zamijeniti ili regenerirati filtar za mirise, ukoliko je za navedeno prikladan.

Možete podesiti intervale brojača radnih sati kako bi odgovarali Vašim navikama kuhanja.

Brojač radnih sati filtra za mirise je kod načina rada na odvod zraka deaktiviran.

Postavke

Postavke ploče za kuhanje možete prilagoditi vlastitim potrebama.

Prezentacija

Ova posebna funkcija omogućuje trgovcu prezentiranje ploče za kuhanje bez da se ista zagrijava.

Prikaz preostale topline

Ako je jedna zona za kuhanje vruća, nakon isključivanja svih zona za kuhanje svijetli prikaz preostale topline.

Crtice prikaza preostale topline se isključuju jedna za drugom tijekom hlađenja zone za kuhanje. Zadnja se crtica isključuje se tek kad se zone za kuhanje mogu dodirnuti bez opasnosti od opeklina.

Sigurnosno isključivanje

Tipke su pokrivene

Vaša se ploča za kuhanje automatski isključuje ako se jedna ili više tipki pokrije na duže od 10 sekundi, primjerice prstom, namirnicom koja je prekipjela ili odloženim predmetima. Na indikator tajmera kratko treperi C te se oglašava zvučni signal. Kada uklonite predmete i/ili prljavštinu, C se gasi, te je ploča za kuhanje ponovno spremna za uporabu.

Vrijeme korištenja je predugo

Sigurnosno isključenje automatski se pokreće kada se zona za kuhanje zagrijava neuobičajeno dugo vremena. Navedeno vrijeme ovisi o odabranoj razini snage. Ako se period prekorači, zona se automatski isključuje i ploča za kuhanje prikazuje preostalu toplinu. Kada zonu za kuhanje isključite i ponovno uključite, ona je ponovno spremna za uporabu.

Možete prilagoditi sigurnosno isključivanje tako da promijenite sigurnosnu razinu.

Stupanj snage rada[1]	Maksimalno vrijeme rada [h:min]		
	Sigurnosna razina		
	0[2]	1	2
1	10:00	8:00	5:00
1.	10:00	7:00	4:00
2/2.	5:00	4:00	3:00
3/3.	5:00	3:30	2:00
4/4.	4:00	2:00	1:30
5/5.	4:00	1:30	1:00
6/6.	4:00	1:00	0:30
7/7.	4:00	0:42	0:24
8	4:00	0:30	0:20
8.	4:00	0:30	0:18
9	1:00	0:24	0:10

[1] Stupnjevi snage rada s točkom su međustupnjevi razine.
[2] Tvornička postavka

Zaštita od pregrijavanja

Termička zaštita sprječava oštećenja na ploči za kuhanje zbog previsokih temperatura uz sljedeće mjere:

Mjere zaštite od pregrijavanja

- Prekida se uključena Booster funkcija.
- Podešena razina snage se smanjuje.
- Jedna zona za kuhanje se isključuje. Na indikatoru tajmera Err treperi naizmjenično s 044.
- Sve zone za kuhanje se isključuju.

Uzroci aktivacije zaštite od pregrijavanja

Zaštita od pregrijavanja može se aktivirati u sljedećim situacijama:

- Postavljeno posuđe zagrijava se bez sadržaja.
- Mast ili ulje se zagrijava na visokom stupnju snage.
- Donja strana ploče za kuhanje nema dovoljan dovod zraka.
- Vruća zona za kuhanje ponovno je uključena nakon nestanka električne energije.

Oznaka modela i serijski broj

Vaša ploča za kuhanje može prikazivati oznaku modela i serijski broj.

Verzija softvera

Vaša ploča za kuhanje može prikazivati verziju softvera Vaše ploče za kuhanje.

Raspakiravanje za kuhanje

- Zalijepite pločicu s nazivom, koja je priložena uz isporučene dokumente, na za to predviđeno mjesto u poglavlju „Servis“.
- Uklonite eventualne zaštitne folije i naljepnice.

Prvo čišćenje ploče za kuhanje

- Prije prvog korištenja prebrišite ploču za kuhanje vlažnom krpom.
- Osušite ploču za kuhanje.

Prvo puštanje ploče za kuhanje u rad

Dijelovi od metala zaštićeni su odgovarajućim sredstvom za njegu. Kada se ploča za kuhanje upotrebljava po prvi put može doći do stvaranja mirisa i eventualne pojave dima. I kod zagrijavanja indukcijskih krugova u prvim satima korištenja može doći do stvaranja mirisa. Kod svakog sljedećeg korištenja neugodan miris se smanjuje i na kraju sasvim nestaje.

Miris i eventualni dim ne znače da je uređaj pogrešno priključen ili da je pokvaren. Pojava nije štetna po zdravlje.

Prva uporaba nape

Način rada na odvod zraka:

Filtar za mirise nije potreban za način rada na odvod zraka.

- Prebacite način rada integrirane nape (**P:17**) na način rada na odvod zraka (C:01).

Način rada na vođeno kruženje zraka ili Plug&Play pogon:

- Umetnite filtar za mirise.

Umrežavanje

WLAN veza dijeli frekvencijski raspon s drugim uređajima (npr. mikrovalne pećnice, igračke na daljinsko upravljanje). Navedeno može rezultirati privremenim ili potpunim prekidom veze. Stoga se ne može jamčiti stalna dostupnost ponuđenih funkcija.

Povezivanje s mrežom preko aplikacije

- Dostupna je kućna WLAN mreža.
- Na mjestu postavljanja svoje ploče za kuhanje primate signal WLAN mreže dovoljne jačine.
- Ne postoji izravna veza WLAN mreže između ploče za kuhanje i Miele kuhinjske nape.

- Skenirajte QR kôd.

Ukoliko ste instalirali Miele aplikaciju i imate korisnički račun, izravno Vas se vodi na umrežavanje.

Ako još niste instalirali Miele aplikaciju vodi Vas se u Apple App Store® ili Google Play Store™.

- Instalirajte Miele aplikaciju i izradite korisnički račun.
- Ponovo skenirajte QR kôd.

Miele aplikacija Vas vodi kroz podešavanje.

Povezivanje s mrežom preko WPS

- Dostupna je kućna WLAN mreža.
- Na mjestu postavljanja svoje ploče za kuhanje primate signal WLAN mreže dovoljne jačine
- Ne postoji izravna veza WLAN-mreže između ploče za kuhanje i Miele kuhinjske nape (Con@ctivity).
- Posjedujete WPS (WiFi Protected Setup) usmjerivač.

■ Dodirnite indikator zone za kuhanje po želji.

■ Istovremeno dodirnite tipku 0 i 6 u trajanju od 6 sekundi.

Sekunde se na tajmeru silazno odbrojavaju. Po isteku indikator tajmera prikazuje pokretnu svjetlosnu liniju tijekom pokušaja povezivanja (maksimalno 120 sekundi).

WPS registracija je aktivna tijekom tih 120 sekundi.

■ Aktivirajte WPS funkciju na svojem WLAN usmjerivaču.

Ukoliko je povezivanje bilo uspješno, indikator tajmera prikazuje kôd C:02. Ukoliko se veza nije mogla uspostaviti, indikator tajmera prikazuje kôd C:01.
Vjerojatno niste na svom usmjerivaču dovoljno brzo aktivirali WPS. Ponovite prethodno opisane korake povezivanja.

■ Instalirajte Miele aplikaciju.

■ U aplikaciji pratite upute za korisnike.

Možete koristiti sve Miele App funkcije.

Savjet: Ukoliko Vaš WLAN usmjerivač ne raspolaže WPS kao metodom povezivanja, povežite se preko Miele aplikacije.

Prekid postupka

■ Dodirnite bilo koju tipku.

Vraćanje postavki na tvorničke vrijednosti

Postavke vratite na početne kada ploču za kuhanje zbrinjavate, prodajete ili pokrećete upotrebljavanu ploču za kuhanje. Samo ćete na taj način osigurati, da su svi osobni podaci izbrisani te da prethodni vlasnik više ne može pristupiti ploči za kuhanje.

Prilikom zamjene usmjerivača nije potrebno vraćanje na tvorničke postavke.

■ Uključite ploču za kuhanje.

■ Dodirnite indikator zone za kuhanje po želji.

■ Istovremeno dodirnite tipku 0 i 9 u trajanju od 6 sekundi.

Sekunde se na tajmeru silazno odbrojavaju.

Po isteku indikator tajmera na 10 sekundi prikazuje kod C:00.

Sigurnosne napomene za rukovanje

⚠ Opasnost od požara uslijed pregrijanih namirnica.

Namirnica koja se tijekom pripreme ne nadgleda može se pregrijati i zapaliti.

Ploču za kuhanje tijekom rada nemojte ostaviti bez nadzora.

⚠ Opasnost od opeklina vrućim zonama za kuhanje.

Po završetku kuhanja sve su zone za kuhanje vruće.

Sve dok svijetli indikator preostale topline, nemojte dodirivati zone za kuhanje.

⚠ Opasnost od opeklina vrućim predmetima.

Ako na ploču za kuhanje odložite metalne predmete dok je uređaj još uključen, ako se isti slučajno uključi ili kada je površina još topla, odloženi se metalni predmeti mogu zagrijati.

Ploču za kuhanje nemojte upotrebljavati kao površinu za odlaganje.

Nakon uporabe isključite ploču za kuhanje pomoću tipke ⏻.

⚠ Ako na tipke i indikatore odložite vruće posuđe može doći do oštećenja elektronike.

Tipke ne reagiraju.
Dolazi do nehotičnog uključivanja funkcija.
Ploča za kuhanje se samostalno isključuje.

Na tipke i indikatore ne stavljajte vruće posuđe.

Uključivanje ploče za kuhanje

■ Dodirnite ⏻ *Uključeno/isključeno*.

Ostale tipke svijetle.

Ako ne uslijedi unos, ploča za kuhanje se iz sigurnosnih razloga nakon par sekundi ponovno isključuje.

Isključite ploču/zonu za kuhanje

Isključivanje ploče za kuhanje

■ Kako biste isključili ploču za kuhanje, a time i sve zone za kuhanje dodirnite ⏻ *Uključeno/isključeno*.

Isključivanje zone za kuhanje

■ Kako biste isključili zonu za kuhanje, dodirnite odgovarajući indikator zone za kuhanje.

Indikator zone za kuhanje svijetli. Ostali indikatori zona za kuhanje prigušeno svijetle.

■ Na liniji s brojevima dodirnite *0*.

Stupnjevi snage rada ploče za kuhanje

Podešavanje stupnja snage

Tvornički je uključeno stalno prepoznavanje posuđa. Kada je ploča za kuhanje uključena i na zonu za kuhanje postavite posuđe za kuhanje, indikator zone za kuhanje počinje treperiti.

- Posudu za pripremu jela stavite na željenu zonu za kuhanje.
- Na liniji s brojevima dodirnite tipku koja odgovara željenoj razini snage.

Podešavanje stupnja snage – Međustupnjevi

Međustupnjevi su aktivirani.

- Dodirnite liniju s brojevima između tipki.

Indikator zona za kuhanje prikazuje točku iza stupnja snage rada.

Tipke ispred međustupnja svijetle jače. Ostale tipke prigušeno svijetle.

Primjer:
Ako ste podesili stupanj snage rada 7., indikator zone za kuhanje prikazuje 7..

Jače svijetli broj 7 na liniji s brojevima. Ostale tipke prigušeno svijetle.

Promjena stupnja snage

- Dodirnite odgovarajući indikator zone za kuhanje.

Indikator zone za kuhanje svijetli. Ostale tipke prigušeno svijetle.

- Na liniji s brojevima dodirnite tipku koja odgovara željenoj razini snage.

Ručno povezivanje/odvajanje PowerFlex zona za kuhanje

Odabrana je barem jedna PowerFlex zona za kuhanje.

- Ako želite ručno povezati ili odvojiti PowerFlex zone za kuhane, odaberite *PowerFlex XL*.

Booster

Uključivanje Booster

Kad je aktivirana Booster funkcija, može se promijeniti postavka povezane zone za kuhanje.

Booster možete koristiti za:

- bilo koju zonu za kuhanja na svakoj strani

  ili

- obje zone za kuhanje na istoj strani

  ili

- PowerFlex XL polje za kuhanje

Booster funkcija je aktivna u maksimalnom trajanju 15 min.

TwinBooster stupanj 1

- Posudu za pripremu jela stavite na željenu zonu za kuhanje.
- Po potrebi podesite stupanj snage.
- Dodirnite B *Booster*.

Indikator zone za kuhanje pokazuje ı.

TwinBooster stupanj 2

- Posudu za pripremu jela stavite na željenu zonu za kuhanje.
- Po potrebi podesite stupanj snage.
- Dva puta dodirnite B *Booster*.

Indikator zone za kuhanje pokazuje ıı.

Isključivanje Booster funkcije

■ Dodirnite B *Booster*.

ili

■ Podesite drugu razinu snage.

Ako deaktivirate Booster funkciji ili kratko pred kraj Booster vremena i

- ako prije aktiviranja Booster funkcije nije aktivirana razina snage, doći će do automatskog vraćanja razine snage na razinu 9.
- ako je prije aktiviranja Booster funkcije bila podešena razina snage, automatski će doći do vraćanja na prethodno podešenu razinu snage.

Stop&Go

Uključivanje Stop&Go

Zadržavaju se sve vremenske funkcije, trajanja Booster funkcije i zakuhavanja. Postavke tajmera se ne mogu mijenjati. Ploča za kuhanje se može samo isključiti.

Ako se posebna funkcija ne isključi u roku od 1 sata, ploča za kuhanje se isključuje.

■ Dodirnite ⊡ *Izbornik*.

■ Dodirnite II▶ *Stop&Go*.

Isključivanje Stop&Go

■ Dodirnite II▶ *Stop&Go*.

Automatika zakuhavanja

Vrijeme zakuhavanja ovisi o podešenoj razini snage u nastavku kuhanja:

Razina snage nastavka kuhanja[1]	Vrijeme zakuhavanja [min:sek]
1	oko 0:15
1.	oko 0:15
2	oko 0:15
2.	oko 0:15
3	oko 0:25
3.	oko 0:25
4	oko 0:50
4.	oko 0:50
5	oko 2:00
5.	oko 5:50
6	oko 5:50
6.	oko 2:50
7	oko 2:50
7.	oko 2:50
8	oko 2:50
8.	oko 2:50
9	–

[1] Stupnjevi snage rada s točkom su međustupnjevi razine.

Aktivacija automatike zakuhavanja

Tijekom zakuhavanja se ne mogu podešavati vremenske funkcije.

- Dodirnite indikator za odabir željene zone za kuhanje.
- Dodirujte tipku željene razine snage nastavka kuhanja dok se ne začuje zvučni signal i indikator zone za kuhanje prikazuje A.

Stupanj snage rada treperi naizmjenično s A tijekom zakuhavanja (stupanj snage 9).

Deaktivacija automatike zakuhavanja

- Dodirnite indikator za odabir željene zone za kuhanje.
- Dodirnite podešenu razinu nastavka kuhanja dok se ne ugasi A.

ili

- Podesite drugu razinu snage.

Tajmer

Podešavanje vremena

Možete podesiti vrijeme od 1 minute (0:01) do 9 sati 59 minuta (9:59).

Vrijeme do 59 minuta prikazuje se u minutama (0:59), a vrijeme iznad 60 minuta u satima i minutama.

Vrijeme se unosi linijom s brojevima te se može prilagoditi s + *Unos*.

- Podesite vrijeme prema redoslijedu sati, minute desetice, minute jedinice.

Primjer:

59 minuta = 0:59 sati,
unos: 5–9
80 minuta = 1:20 sati,
unos: 1–2–0

Nakon unosa brojčanih vrijednosti indikator tajmera statično svijetli, nakon unosa drugog broja prvi broj skače ulijevo, nakon unosa trećeg broja prvi i drugi broj skaču ulijevo.

Podešavanje podsjetnika minuta

- Dodirnite ⊡ *Izbornik*.
- Dodirnite 🔔 *Podsjetnik minuta*.

Treperi prikaz tajmera.

- Podesite željeno vrijeme.

Ako dodirnete 🔔 *Podsjetnik minuta* ili pričekate 10 sekundi, tajmer se pokreće.

Promjena podsjetnika minuta

- Dodirnite 🔔 *Podsjetnik minuta*.

Treperi prikaz tajmera.

- Podesite željeno vrijeme.

Ako dodirnete 🔔 *Podsjetnik minuta* ili pričekate 10 sekundi, tajmer se pokreće.

Poništavanje podsjetnika minuta

- Dodirnite 🔔 *Podsjetnik minuta*.
- Na liniji s brojevima dodirnite *0*.

Podešavanje vremena isključivanja

Kada dosegnete maksimalno vrijeme rada isključuje se jedna zona za kuhanje. Neovisno o podešenom vremenu isključivanja.

Kod željene zone za kuhanje podešena je razina snage.

- Pritisnite ◷ *Automatika isključivanja* pokraj dotičnih indikatora zone za kuhanje.

Treperi prikaz tajmera.

- Podesite željeno vrijeme.

Ako dodirnete ◷ *Automatika isključivanja* ili pričekate 10 sekundi, pokreće se vrijeme isključivanja.

Vrijeme isključivanja postupka kuhanja istječe i statički svijetli ◷ *Automatika isključivanja* zone za kuhanje.

Promjena vremena isključivanja postupka pripreme jela

- Dodirnite željeni indikator zone za kuhanje.
- Pritisnite ◷ *Automatika isključivanja* pokraj dotičnih indikatora zone za kuhanje.

Treperi prikaz tajmera.

- Podesite željeno vrijeme.

Ako dodirnete ◷ *Automatika isključivanja* ili pričekate 10 sekundi, pokreće se vrijeme isključivanja.

Vrijeme isključivanja postupka kuhanja istječe i statički svijetli ◷ *Automatika isključivanja* zone za kuhanje.

Brisanje vremena isključivanja postupka pripreme jela

- Dodirnite željeni indikator zone za kuhanje.
- Tipku ◷ *Automatika isključivanja* željene zone za kuhanje držite sve dok se na prikazu tajmera ne prikaže *0:00*.

ili

- Pritisnite ◷ *Automatika isključivanja* pokraj dotičnih indikatora zone za kuhanje.

Treperi prikaz tajmera.

- Na liniji s brojevima dodirnite *0*.

Podešavanje vremena isključivanja ostalih postupaka kuhanja

- Kako biste podesili vrijeme isključivanja ostalih postupaka kuhanja postupite kako je opisano u poglavlju „Upravljanje“, odlomak „Podešavanje vremena isključivanja postupka kuhanja“.

Kad je za ostale postupke kuhanja podešeno vrijeme isključivanja, prikazuje se preostalo vrijeme svake odabrane zone za kuhanje. ◷ *Automatika isključivanja* svijetli uz odgovarajući indikator zone za kuhanje. Ostale tipke prigušeno svijetle.

Prikaz vremena isključivanja postupka pripreme jela

- Kako biste prikazali tijek preostalog vremena u pozadini, dodirnite ◷ *Automatika isključivanja* željene zone za kuhanje.

Za željenu zonu za kuhanje prikazuje se **zaokruženo** preostalo vrijeme.

Istovremena uporaba funkcija tajmera

Ako istovremeno koristite obje funkcije, uvijek se prikazuje vrijeme posljednje odabrane funkcije.

- Kako bi se u pozadini prikazao tijek preostalog vremena dodirnite 🔔 *Podsjetnik minuta* ili indikator odgovarajuće zone za kuhanje.

Blokada uključivanja

Aktivacija blokade uključivanja

Sve su tipke blokirane. Dalje istječe podešeni podsjetnik minuta.

- Na 6 sekundi dodirnite ⏻ *Uključeno/ isključeno*.

Sekunde se na tajmeru silazno odbrojavaju. Po isteku indikator tajmera prikazuje LOC. Aktivirana je blokada uključivanja.

Ako dodirnete neku nedopuštenu tipku dok je uključena blokada uključivanja, indikator tajmera na nekoliko sekundi prikazuje LOC i oglašava se zvučni signal.

Postavke se mogu podesiti tako da se blokada uključivanja automatski aktivira 5 minuta nakon isključivanja ploče za kuhanje.

Deaktivacija blokade uključivanja

- Na 6 sekundi dodirnite ⏻ *Uključeno/ isključeno*.

Indikator tajmera kratko prikazuje LOC, te se potom sekunde silazno odbrojavaju. Po isteku je deaktivirana blokada uključivanja.

Zaključavanje

Aktivacija zaključavanja

Kad je aktivirano zaključavanje:

- Zone za kuhanje, ploča za kuhanje i napa samo se mogu isključiti
- Podešeni podsjetnik minuta može se mijenjati
- Može se aktivirati *Izbornik*

- Dodirnite *Izbornik*.
- Istovremeno dodirnite II▶ *Stop&Go* i *Podsjetnik minuta* u trajanju od 6 sekundi.

Sekunde se na tajmeru silazno odbrojavaju. Po isteku indikator tajmera prikazuje LOC. Aktivirano je zaključavanje.

Ako dodirnete neku nedopuštenu tipku dok je uključena blokada, indikator tajmera na nekoliko sekundi prikazuje LOC i oglašava se zvučni signal.

Deaktivacija zaključavanja

- Istovremeno dodirnite II▶ *Stop&Go* i *Podsjetnik minuta* u trajanju od 6 sekundi.

Indikator tajmera kratko prikazuje LOC, te se potom sekunde silazno odbrojavaju. Zaključavanje je po isteku deaktivirano.

Aktiviranje Recall funkcije

- Ponovo uključite ploču za kuhanje.
- Odmah nakon uključivanja pritisnite indikator zone za kuhanje koja treperi.

Ponovo su uspostavljene sve postavke.

Uključivanje/isključivanje održavanja topline

Jela koja su se ohladila ne mogu se podgrijati pomoću funkcije održavanja topline.

- Dodirnite indikator za odabir željene zone za kuhanje.

Indikator zone za kuhanje svijetli. Ostale tipke prigušeno svijetle.

- Dodirnite *Održavanje topline*.

Pripadajuća zona za kuhanje pokazuje h.

Savjet kako održati jela toplima

- Održavajte jela toplima isključivo u posudama za kuhanje (lonac/tava). Posude za kuhanje pokrijte poklopcem.
- Povremeno miješajte čvrsta ili gusta jela (pire krumpir, varivo).
- Gubitak hranjivih tvari počinje s pripremom namirnica i nastavlja se prilikom održavanja topline. Što se dulje namirnice održavaju toplima, to je veći gubitak hranjivih tvari. Nemojte dugo zagrijavati hranu.

Zaštita kod brisanja

Aktivacija zaštite od pritiska senzorskih tipki prilikom brisanja

■ Dodirnite *Izbornik*.

■ Dodirnite *Zaštita kod brisanja*.

Tajmer prikazuje preostalo vrijeme.

Isključivanje zaštite od brisanja

■ Dodirnite *Zaštita kod brisanja* dok se ne ugasi prikaz tajmera.

Napa

Ručno podešavanje stupnjeva snage rada nape

Ako u ručnom pogonu ne isključite napu, ista će se automatski isključiti 12 sati nakon zadnje uporabe.

Kada napa započinje sa stupnjem snage 1, snaga se na 20 sekundi automatski povećava na stupanj 2.

Povećanje snage potrebno je kako bi se osiguralo otvaranje poklopca kod načina rada na odvod zraka. Kada se napa koristi u načinu rada na kruženje zraka, automatiku možete isključiti.

■ Dodirnite indikatore nape.

■ Za podešavanje stupnja snage dodirnite odgovarajuću tipku.

Ručno isključivanje nape

■ Dodirnite indikatore nape.

■ Na liniji s brojevima dodirnite **0**.

Uključivanje Booster

Booster funkcija je aktivna u maksimalnom trajanju 10 min.

■ Dodirnite indikatore nape.

■ Dodirnite B *Booster*.

Isključivanje Booster funkcije

■ Dodirnite indikatore nape.

■ Podesite drugu razinu snage.

Privremeno isključenje Con@ctivity funkcije

Ukoliko Con@ctivity funkciju želite trajno isključiti, onda programiranje prebacite na Con@ctivity . Kad je Con@ctivity funkcija trajno isključena, više se ne vidi *Con@ctivity*.

■ Imate različite mogućnosti za isključivanje Con@ctivity funkcije:

- Dodirnite *Con@ctivity*
- Na liniji s brojevima dodirnite *0*
- Odaberite drugi stupanj snage

■ Podesite željeni stupanj snage rada.

Con@ctivity funkcija je ponovno aktivirana kada ploču za kuhanje, ovisno o programiranju, isključite i ponovo uključite.

Naknadni rad

Kada je uključen način rada na kruženje zraka, napa naknadno radi na stupnju 1.

Ovisno o zadnje uključenom stupnju snage rada naknadni rad može trajati između 2 i 30 minuta.

Nemojte prijevremeno prekidati naknadni rad. Posebice u Plug&Play načinu rada, naknadni rad osigurava sušenje donjeg elementa.

U načinu rada na odvod zraka bez Con@ctivity, ručno aktivirajte naknadni rad.

Ručno uključivanje naknadnog rada

- Kod uključene nape, nakon kuhanja dodirnite tipku:

- 5: Napa se isključuje nakon 5 minuta.

- 15: Napa se isključuje nakon 15 minuta.

Tipka 5 *Funkcija naknadnog rada od 5 minuta* ili 15 *Funkcija naknadnog rada od 15 minuta* svijetli. Ostale tipke prigušeno svijetle.

Isključivanje naknadnog rada

Ako ste ploču za kuhanje isključili sa tipkom ⏻ *Uključeno/isključeno*, naknadni rad traje i dalje sve dok ne istekne odgovarajuće vrijeme.

- Na liniji s brojevima dodirnite *0*.

Uključenje/isključenje prezentacijskog načina rada

Na ploči za kuhanje se nalazi posuda.

- Uključite ploču za kuhanje.
- Na liniji s brojevima istovremeno na 6 sekundi dodirnite *0* i *2*.

Na indikatoru tajmera na nekoliko sekundi treperi:

- dE naizmjenično s On (uključen prezentacijski način rada)

  ili

- dE naizmjenično s OFF (isključen prezentacijski način rada)

Rasponi podešavanja stupnjeva snage rada ploče za kuhanje

Ploča za kuhanje tvornički je programirana sa 9 stupnjeva snage rada s međustupnjevima. Ako želite podesiti cijele brojeve stupnjeva snage rada, kroz postavke možete isključiti međustupnjeve.

	Preporučeno posuđe za kuhanje[1]	Raspon podešavanja[2] tvornički 9 stupnjeva snage s međustupnjevima	Raspon podešavanja[2] cijeli brojevi 9 stupnjeva snage bez međustupnjeva
Topljenje maslaca	Lonac	1–1.	1–2
Otapanje čokolade			
Otapanje želatine			
Održavanje topline jela koje se lako prima			
Zagrijavanje manjih količina tekućine		2–3.	2–4
Kuhanje riže			
Odmrzavanje duboko zamrznutog povrća u kocki			
Kuhanje mliječne kaše			
Zagrijavanje tekućih ili polutvrdih jela		3.–5.	4–6
Pirjanje voća			
Nastavak pripreme krumpira			
Topljenje slanine	Tava		
Priprema palačinki, omleta, jaja na oko bez korice itd.	Tave sa sendvič dnom i slojem protiv prianjanja	5–6	5–6
Pirjanje ribe		4.–6.	5–7
Pirjanje povrća	Lonac		
Bubrenje tjestenine i mahunarki			
Priprema umaka i krema, npr. vinske pjene ili umaka holandez			
Odmrzavanje i podgrijavanje duboko zamrznute hrane	Pogledajte podatke koje navodi proizvođač		
Nježno prženje (primjerice svježe ribe)	Tave sa sendvič dnom i slojem protiv prianjanja	6–6.	6
Nježno prženje (primjerice popečaka, pilećih prsa)	Tava		
Prženje (primjerice fibljeg fileta, odrezaka, jaja na oko)		6–7	6–7
snažno/brzo prženje (npr. Steak-a, manjih količina mesa, pečenog krumpira, palačinki od krumpira)		7–8.	7–8
Prženje npr. krumpirića	Lonac s visokim rubom	8.–9	9
Prženje većih količina mesa	Lonac s visokim rubom ili pekač		

Rasponi podešavanja stupnjeva snage rada ploče za kuhanje

	Preporučeno posuđe za kuhanje[1]	Raspon podešavanja[2]	
		tvornički 9 stupnjeva snage s međustupnjevima	cijeli brojevi 9 stupnjeva snage bez međustupnjeva
Zakuhavanje vode	Lonac	Booster	Booster

[1] Po mogućnosti kuhajte samo s poklopljenim posudama ili tavama. Tako se sprječava nepotrebni gubitak topline.

[2] Podaci služe samo kao orijentacijske vrijednosti. Snaga indukcijske zavojnice varira ovisno o veličini i materijalu dna posuđa. Stoga razine snage rada za Vaše posuđe mogu malo odstupati. Kroz primjenu u praksi utvrdite optimalne postavke za Vaše posuđe. Kada upotrebljavate novo posuđe, čije Vam karakteristike uporabe još nisu poznate, podesite prvu nižu razinu snage od navedene.

Podaci za ispitivačke institute

Ispitna jela prema EN 60350-2

Tvornički je programirano 9 razina snage bez međurazina.

Sukladno standardu 9 podesite razine snage s međustupnjevima (pogledajte poglavlje „Prilagođavanje postavki“).

Izvješće o provedenom ispitivanju	∅ Dno posude za pripremu jela (mm)	Poklopac	Raspon podešavanja	
			Prethodno zagrijavanje	Priprema
Zagrijavanje ulja	150	Ne	–	1–2
Palačinke	180 („sendvič“ dno)	Ne	9	5.–7.
Prženje zamrznutih krumpirića	u skladu s normom	Ne	9	9

Vaša ploča za kuhanje

Način rada indukcijskih ploča za kuhanje

Ispod indukcijske zone za kuhanje nalazi se indukcijska zavojnica. Ova zavojnica stvara magnetsko polje koje djeluje izravno na dno posude te ga zagrijava. Zona za kuhanje zagrijava se samo neizravno toplinom koja izlazi iz dna posude.

Indukcija funkcionira samo kod posuđa za kuhanje s magnetiziranim dnom. Ploča za kuhanje automatski uzima u obzir veličinu položene posude.

Zvukovi

Kod uporabe indukcijskih zona za kuhanje u posuđu, neovisno o materijalu i izradi dna, mogu nastati sljedeći šumovi:

Zujanje kod visoke razine snage. Zujanje se smanjuje ili nestaje kod smanjenja razine snage,

kod posuđa s dnom izrađenim od različitih materijala (npr. sendvič dno) može se čuti pucketanje,

zviždanje ako se povezane zone za kuhanje upotrebljavaju istovremeno, a na njima se nalazi posuđe s dnom od različitih materijala (npr. sendvič-dno),

škljocanje se može pojaviti kod elektroničkih postupaka prebacivanja sklopke, osobito kod niskih razina snage,

Brujanje kada je uključen ventilator za hlađenje. Ventilator se uključuje kako bi se zaštitila elektronika, kada se intenzivno koristi ploča za kuhanje. Ventilator može nastaviti raditi i nakon što se ploča za kuhanje isključi.

Posuđe za kuhanje

Prikladno posuđe za kuhanje

- plemeniti čelik s magnetiziranim dnom
- emajlirani čelik
- Lijevano željezo

Kvaliteta dna posude može utjecati na ravnomjernost rezultata pripreme jela (primjerice kod pečenja palačinki). Dno posude treba ravnomjerno raspoređivati toplinu. Prikladno je posuđe s dnom od višeslojnog materijala (sendvič ili kapsula dno).

Neprikladno posuđe

- plemenitog čelika s nemagnetiziranim dnom
- aluminija ili bakra
- stakla, keramike ili kamena

Provjera posuđa

Ako niste sigurni jesu li lonac ili tava prikladni za indukciju, prislonite magnet na dno posude. Ako se magnet prihvati za dno, posuda je načelno prikladna.

Savjeti za posuđe za kuhanje

- Posudu za kuhanje postavite na sredinu odgovarajuće zone za kuhanje/polja za kuhanje.
- Za optimalno korištenje zone za kuhanje odaberite posudu s prikladnim promjerom dna. Ako je posuđe premalo, neće biti prepoznato.
- Upotrebljavajte samo posuđe s glatkim dnom. Posuđe s grubim dnom oštećuje staklokeramičku površinu.
- Na zonama za kuhanje koje su međusobno spojene preporučujemo korištenje posuđa koje uvelike pokriva cijelo područje kuhanja (npr. pekača).

- Podignite posuđe kod pomicanja. Na taj se način izbjegava struganje i ogrebotine. Ogrebotine koje nastaju guranjem posuđa ne utječu na funkciju ploče za kuhanje. Takve ogrebotine su tragovi uobičajene uporabe i nisu osnova za žalbu.
- Kod kupovine tava i lonaca imajte na umu da se najčešće navodi maksimalan ili gornji promjer. Međutim, bitan je promjer dna (koji je u pravilu manji).

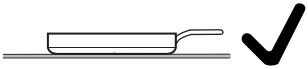

- Po mogućnosti koristite posuđe s ravnim rubom. Kod posuđa s ukošenim rubom, indukcija radi i na rubnom području posuđa. Navedeno može dovesti do promjene boje ruba posuđa ili ljuštenja premaza.

Vaša napa

Način rada nape

Ovisno o odabranoj opciji rada razlikuje se protok zraka nakon usisavanja:

Putovi zraka	Filtar za masnoću	Kanal	Filtar za mirise	Iz zgrade	Natrag u kuhinju
Način rada na odvod zraka	x	x	-	x	-
Način rada na vođeno kruženje zraka	x	x	x	-	x
Plug&Play način rada	x	-	x	-	x

Savjeti za odvod zraka

Savjet: Za lagane do jake pare i mirise odaberite stupanj snage **1** do **3** (9 kod promijenjenih postavki stupnjeva snage nape), za povremene jake pare i mirise, npr. prilikom pečenja, odaberite Booster funkciju **B**.

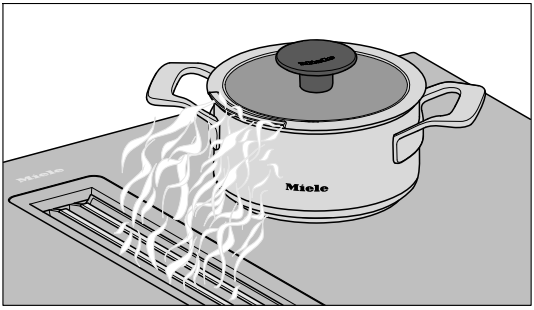

Savjet: Posuđe za kuhanje s optimiziranim otvorom za odvod pare naći ćete u poglavlju „Upoznavanje“, odjeljak „Pribor koji se može naknadno kupiti“.

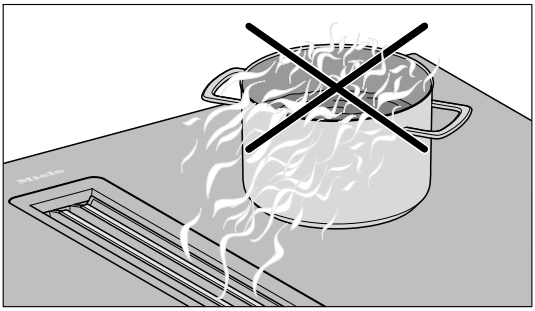

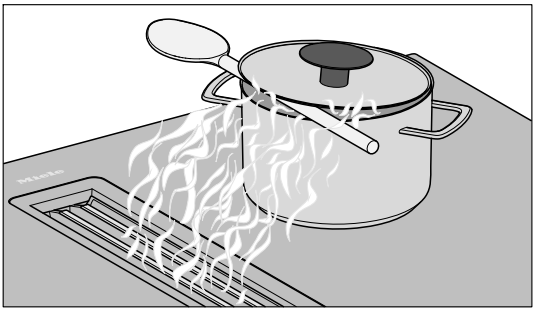

Savjet: Ako nije dostupno posuđe za kuhanje s optimiziranim otvorom za odvod pare, za učinkovito odvođenje zraka kod lonaca viših od 15 cm između poklopca i lonca možete postaviti kuhaču.

Pozivanje postavki

Ploča za kuhanje je isključena.

- Istovremeno dodirnite ⏻ *Uključeno/ isključeno* i ♨ *Održavanje topline* toliko dugo, dok ne svijetli + *Unos* i indikator tajmera prikazuje *PC*.

Nakon nekoliko sekundi na indikatoru tajmera naizmjenično treperi *P:01* (program 01) i *C:01* (kôd).

Podešavanje parametara

Kod dvoznamenkastih brojeva programa morate prvo podesiti mjesto desetice.

- Dok se prikazuje neki parametar (primjerice P:01), dodirnite + *Unos* toliko puta dok indikator tajmera ne prikaže željeni broj parametra ili dodirnite odgovarajući broj na liniji s brojevima.

Podešavanje kôda

- Dok se prikazuje neki kôd (primjerice C:00), dodirnite + *Unos* toliko puta dok indikator tajmera ne prikaže željeni broj kôda ili dodirnite odgovarajući broj na liniji s brojevima.

Pohranjivanje postavki

- Dok se prikazuje neki parametar (primjerice *P:01*), tipku ⏻ *Uključeno/ isključeno* dodirujte dok se ne isključe indikatori.

Bez pohranjivanja postavki

- Dok se kôd prikazuje (npr. *C:01*), tipku ⏻ *Uključeno/isključeno* dodirujte dok se ne isključe indikatori.

Prilagodba postavki

Parametar[1]		Kôd	Postavke[2]
P:01	Prezentacija	**C:00**	Isključena prezentacija
		C:01	Uključena prezentacija[3]
P:02	Sustav za upravljanje napajanjem (Power Management)[4]	**C:00**	isključeno
		C:01	3680 W
		C:02	3000 W
		C:03	2000 W
		C:04	1000 W
P:03	Tvornička postavka	C:00	**Bez povrata na tvorničke postavke**
		C:01	Povrat na tvorničke postavke[5]
P:04	Područje postavki stupnjeva snage rada ploče za kuhanje	C:00	**9 stupnjeva snage bez međustupnjeva + Booster**
		C:01	9 stupnjeva snage s međustupnjevima + Booster[6]
P:06	Zvučni signal kod dodira na tipku	C:00	isključeno[7]
		C:01	tiho
		C:02	srednja
		C:03	glasno
P:07	Zvučni signal tajmera	C:00	Isključeno
		C:01	Tiho
		C:02	Srednje
		C:03	Glasno
		C:04	Maksimalno glasno

Parametar[1]		Kôd	Postavke[2]
P:08	Blokada uključivanja	C:00	**Samo ručno aktiviranje blokade uključivanja**
		C:01	Automatsko aktiviranje blokade uključivanja
P:09	Maksimalno vrijeme rada	**C:00**	Sigurnosna razina 0
		C:01	Sigurnosna razina 1
		C:02	Sigurnosna razina 2
P:10	WLAN prijava	**C:00**	Nije aktivno/isključeno
		C:01	Aktivno bez konfiguracije
		C:02	Aktivno i konfigurirano (nije moguć odabir već pokazuje je li veza bila uspješna)
		C:03	Moguće povezivanje putem WPS Push tipke
		C:04	WLAN se vraća na tvorničke postavke (C:00)
		C:05	Izravna WLAN veza ploče za kuhanje i **vanjske nape** bez Miele aplikacije (Con@ctivity)
P:12	Brzina odaziva tipki	C:00	Sporo
		C:01	standardno
		C:02	Brzo
P:15	Trajno prepoznavanje posuđa	C:00	Trajno prepoznavanje posuđa isključeno
		C:01	**Trajno prepoznavanje posuđa uključeno**
P:16	Con@ctivity integrirane nape	C:00	Con@ctivity isključen[8]
		C:01	**Con@ctivity uključen**

Prilagodba postavki

Parametar[1]		Kôd	Postavke[2]
P:17	Način rada integrirane nape	C:00	**Način rada na kruženje zraka**
		C:01	Način rada na odvod zraka
P:18	Podešavanje početka za Con@ctivity[10]	C:00	Početak uvijek s isključenom Con@ctivity funkcijom
		C:01	**Početak uvijek s uključenom Con@ctivity funkcijom**
		C:02	Početak s posljednje podešenim Con@ctivity stanjem
P:19	Broj stupnjeva snage rada nape	**C:00**	3 stupnjeva snage + Booster
		C:01	9 stupnjeva snage + Booster

[1] Programi koji nisu navedeni nisu programirani.

[2] Tvornički podešen kôd označen je podebljano.

[3] Nakon uključivanja ploče za kuhanje indikator tajmera na nekoliko sekundi prikazuje *dE*

[4] Ukupna snaga ploče za kuhanje može se smanjiti kako bi se sustav uskladio s lokalnom mrežom.

[5] Postavke se kod P:17 načina rada nape ne vraćaju na tvorničku postavku

[6] U tekstu i u tablicama su međustupnjevi zbog boljeg razumijevanja prikazane s točkom iza broja.

[7] Nije isključen zvuk tipke za ① *Uključeno/isključeno*.

[8] Plug&Play način rada: Con@ctivity funkcija je neophodna za pravilan rad.

[9] Postavke imaju učinak samo ako je u programu P:16 uključena Con@ctivity funkcija.

Prikaz oznake modela/serijskog broja

Na ploči za kuhanje se nalazi posuda.

- Uključite ploču za kuhanje.
- Na liniji s brojevima istovremeno na 6 sekundi dodirnite *0* i *4*.

Indikator tajmera prikazuje brojeve jedan za drugim, odvojene linijom.

Primjer: *12 34* (oznaka modela KM-DA 1234) – *1 23 45 67 89* (serijski broj)

Prikažite verziju software-a

Na ploči za kuhanje se nalazi posuda.

- Uključite ploču za kuhanje.
- Na liniji s brojevima istovremeno na 6 sekundi dodirnite *0* i *3*.

Indikator tajmera prikazuje 3 broja:

Primjer: *123* = verzija softvera 1.23.

Sigurnosna napomena za čišćenje i održavanje

⚠ Opasnost od opeklina vrućim površinama.

Po završetku kuhanja svi dijelovi ploče za kuhanje mogu biti vrući.

Isključite ploču za kuhanje.

Pustite da se ploča za kuhanje ohladi prije no što ploču čistite.

Sve vanjske površine mogu se obojiti ili promijeniti boju, ako upotrebljavate neprikladno sredstvo za čišćenje ili se mogu ostaci odgovarajućih sredstava za čišćenje na ploči za kuhanje zagrijati. Površine su osjetljive na ogrebotine.

Pustite da se površine ohlade prije no što očistite ploču za kuhanje.

Odmah uklonite ostatke sredstva za čišćenje.

Nemojte upotrebljavati abrazivna sredstva za čišćenje.

⚠ Opasnost od požara uzrokovanog zaprljanim filtrom.

Masnoća nakupljena u filtru za masnoću može se zapaliti.

Redovito čistite filtar za masnoću.

⚠ Opasnost od ozljede motorom ventilatora.

Kad je uključen odvod pare motor ventilatora se okreće.

Isključite ploču za kuhanje.

Pričekajte dok ne završi eventualni ciklus naknadnog rada.

▶ Za čišćenje ploče za kuhanje nemojte nikada upotrebljavati parni čistač.

▶ Za čišćenje ne upotrebljavajte šiljaste predmete.

Interval čišćenja

- Prije svake uporabe:
  očistite cijelu ploču za kuhanje i dno posude za kuhanje.
- Nakon svake uporabe:
  Očistite cijelu ploču za kuhanje.
- Jednom tjedno:
  Kako biste izbjegli da se zapeku ostaci sredstva za čišćenje, staklokeramičke površine očistite Miele sredstvom za čišćenje staklokeramičkih površina i površina od plemenitog čelika ili uobičajenim sredstvom za čišćenje staklokeramičkih površina. Pridržavajte se uputa proizvođača sredstva za čišćenje.

Čišćenje staklokeramičkih površina

Uklanjanje laganih zaprljanja

- Očistite čitavu staklokeramičku površinu vlažnom, mekom krpom i razrijeđenim sredstvom za ručno pranje posuđa. Pridržavajte se uputa proizvođača sredstva za čišćenje.

Uklanjanje jakih zaprljanja

- Uklonite krupna zaprljanja vlažnom krpom, zalijepljene ostatke strugalom za staklo.
- Staklokeramičke površine očistite Miele sredstvom za čišćenje staklokeramičkih površina i površina od plemenitog čelika ili uobičajenim sredstvom za čišćenje staklokeramičkih površina. Pridržavajte se uputa proizvođača sredstva za čišćenje.

Završetak čišćenja

- Uklonite sve ostatke sredstava za čišćenje vlažnom krpom.
- Staklokeramičku površinu osušite nakon svakog čišćenja.

Neprikladna sredstva za čišćenje

Kako biste izbjegli oštećivanje površina, za čišćenje nemojte upotrebljavati sljedeće:

- sredstva za čišćenje koja sadrže sodu, amonijak, kiseline ili klor
- sredstva za uklanjanje mrlja i hrđe
- abrazivna sredstva za čišćenje, primjerice prašak za ribanje, mlijeko za ribanje, kamen za čišćenje
- sredstva za čišćenje koja sadrže otapala
- sredstva za čišćenje perilica posuđa
- raspršivače za čišćenje roštilja i pećnica
- grube četke za ribanje
- gumice za uklanjanje prljavštine
- spužvice

Dijelovi prikladni za pranje u perilici posuđa

Dijelove ploče za kuhanje koji se skidaju možete očistiti na sljedeće načine:

	Strojno	Ručno
Pokrovna rešetka	X	X
Filtar za masnoću	X	X
Prihvatna posuda	X	X
Poklopac za čišćenje	X	X

Pokrovna rešetka

Vađenje pokrovne rešetke

Pokrovna rešetka se može oštetiti. Pokrovnu rešetku izvadite okomito prema gore iz KMDA.

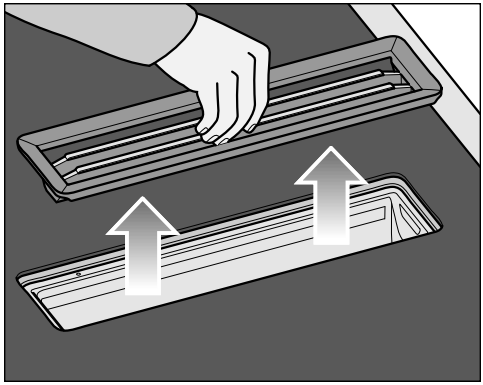

- Pokrovnu rešetku primite za sredinu prečki.
- Pokrovnu rešetku izvadite okomito prema gore.

Ručno čišćenje pokrovne rešetke

- Pokrovnu rešetku operite pomoću četke u toploj vodi u koju ste dodali blago sredstvo za ručno pranje posuđa. Nemojte upotrebljavati koncentrirano sredstvo za pranje posuđa.

Pranje pokrovne rešetke u perilici posuđa

- Pokrovnu rešetku postavite što okomitije u donju košaru.
- Upotrebljavajte za kućanstvo uobičajeno sredstvo za pranje posuđa.
- Odaberite program s temperaturom pranja od maksimalno 55°C.

Filtar za masnoću

Vađenje filtra za masnoću

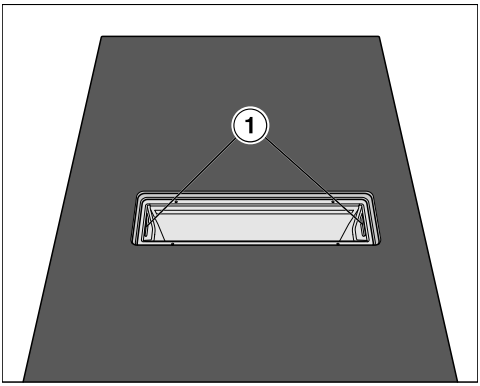

- Izvucite pokrovnu rešetku.
- Pažljivo izvadite filtar za masnoću pomoću prihvatnog utora (1). Pazite da ne nagnete filtar za masnoću.
- Izlijte nakupljenu tekućinu s dna filtra.

Ručno čišćenje filtra za masnoću

- Filtar za masnoću operite pomoću četke u toploj vodi u koju ste dodali blago sredstvo za ručno pranje posuđa. Nemojte upotrebljavati koncentrirano sredstvo za pranje posuđa.

Napomene vezane za pranje u perilici posuđa

Filtar za masnoću može uslijed previsoke temperature postati neupotrebljiv, primjerice deformira se. Odaberite program koji neće prekoračiti preporučenu temperaturu.

Pročitajte napomene u uputama za uporabu perilice posuđa.

Ovisno o sredstvu za pranje može doći do promjene boja na unutarnjim površinama filtra. Navedeno nema utjecaj na funkcionalnost filtra za masnoću.

Pranje filtra za masnoću u perilici posuđa

- U donju košaru postavite filtar za masnoću s dnom filtra prema gore. Pripazite da se prskalice mogu slobodno okretati.
- Upotrebljavajte za kućanstvo uobičajeno sredstvo za pranje posuđa.
- Odaberite program s temperaturom pranja od maksimalno 65°C.

Umetanje filtra za masnoću

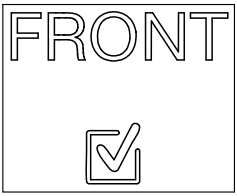

Filtar za masnoću na prednjoj strani ima oznaku.

- Filtar za masnoću umetnite tako da simbol pokazuje na prednju stranu radne ploče.

Zamjena filtra za masnoću

Redovitom uporabom i čišćenjem površina filtra može se istrošiti.

Filtar za masnoću zamijenite kada primijetite oštećenja.

Filtar za masnoću možete naručiti putem Miele servisne službe (pogledajte kraj ovih uputa) ili u Miele specijaliziranoj trgovini.

Resetiranje brojača radnih sati filtra za masnoću

Nakon čišćenja filtra za masnoću, vratite brojač radnih sati na početak.

- Na 3 sekundi dodirnite *Indikator filtra za masnoću*.

Tipka se isključuje.

FIltar za mirise (samo za način rada na vođeno kruženje zraka ili Plug&Play pogon)

Zamjena filtra za mirise (samo za način rada na vođeno kruženje zraka ili Plug&Play pogon)

Nakon 120 radnih sati potrebno je zamijeniti filtar za mirise. Osvjetljena je tipka *Indikator filtra za mirise*.

Prikladni filtri za mirise za KMDA izvedbe u ovim uputama za upotrebu su:

- DKF 35-P
- DKF 35-S

- Izvucite pokrovnu rešetku.
- Izvadite filtre za masnoću.

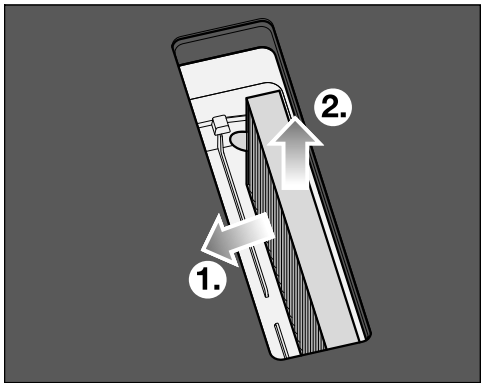

- Izvadite filtar za mirise.

Poništavanje brojača radnih sati filtra za mirise (samo za način rada na vođeno kruženje zraka ili Plug&Play pogon)

U uputama za uporabu i montažu kutije za kruženje zraka navedeno je da se mora aktivirati brojač radnih sati filtra za mirise. Ovdje to nije neophodno.

Kada se napa koristi u načinu rada na odvod zraka, tipka *Indikator filtra za mirise* je također osvijetljena.

- Na 3 sekundi dodirnite *Indikator filtra za mirise*.

Tipka se isključuje.

Čišćenje prihvatne posude nape

Očistite prihvatnu posudu, ako uslijed prolijevanja ili kipljenja kod kuhanja u napu dospiju tekućine.

- Izvadite filtar za masnoću te ga očistite prema uputama opisanim u poglavlju „Čišćenje i održavanje“, odlomak „Filtar za masnoću“.

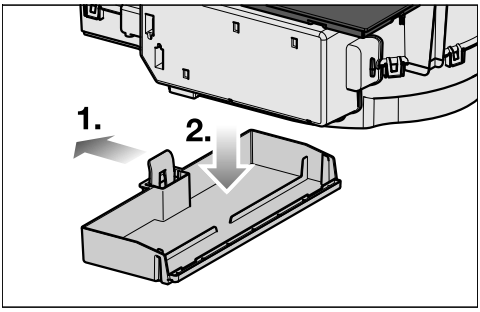

- Pritisnite plastični jezičak u lijevo ①, dok se prihvatna posuda ne može povući prema dolje ②.
- Izlijte tekućinu.
- Očistite i osušite prihvatnu posudu.
- Očistite i osušite dostupne unutarnje strane nape.
- Ponovno pričvrstite prihvatnu posudu na kućište.
- Zatim postavite filtar za masnoću i pokrovnu rešetku.

Čišćenje unutrašnjost kućišta nape

- Izvadite filtre za masnoću.
- Od nakupljene masnoće očistite dostupne dijelove kućišta.

Čišćenje unutrašnjosti jedinice ventilatora

Očistite unutarnji prostor ventilatora, ako uslijed prolijevanja ili prekipljenja kod kuhanja dospiju tekućine.

- Očistite prihvatnu posudu nape.
- Postavite posudu za sakupljanje tekućine ispod poklopca za čišćenje.

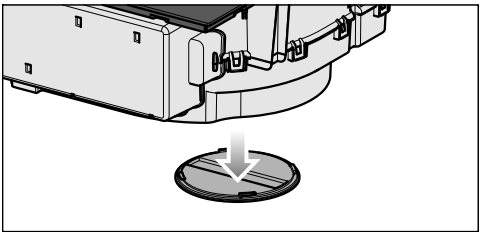

- Poklopac za čišćenje okrenite u lijevo.
- Pustite da tekućina isteče.
- Poklopac za čišćenje okrenite u desno do graničnika.

Većinu smetnji i grešaka možete sami ukloniti. U mnogo slučajeva možete uštedjeti vrijeme i novac, jer nećete morati kontaktirati servis.

Na www.miele.de/support/customer-assistance naći ćete dodatne informacije o tome kako sami riješiti probleme.

Poruke na indikatoru/zaslonu

Problem	Uzrok i rješenje
Na indikatoru tajmera treperi Err naizmjenično s 30 te se oglašava zvučni signal.	Ploča za kuhanje nije ispravno priključena. ■ Isključite ploču za kuhanje iz napajanja. ■ Obratite se servisu. Ploča za kuhanje mora biti priključena prema uputama.
Na indikatoru zone za kuhanje svijetli u ili naizmjenično treperi s podešenim stupnjem snage rada ilis A.	Na zoni za kuhanje nema posuđa. Na zoni za kuhanje je neodgovarajuće posuđe. Promjer dna posuđa za kuhanje je premalen. Odgovarajuće posuđe uklonjeno je iz zone za kuhanje. Kada nema posuđa ili se stavi neprikladno posuđe, zona za kuhanje automatski će se isključiti za 3 minute. ■ U roku od 3 min. postavite prikladno posuđe za kuhanje. Isključuje se u. Kuhanje započinje/nastavlja se s prethodno podešenim postavkama. ■ Postavke prilagodite kada koristite drugo posuđe i/ili namirnice.
Nakon uključivanja ploče za kuhanje ili nakon dodira jedne od tipki, indikator tajmera na nekoliko sekundi prikazuje LOC.	Aktivirana je blokada uključivanja. ■ Isključite blokadu uključivanja.
	Aktivirano je zaključavanje. ■ Deaktivirajte zaključavanje.
Nakon uključivanja ploče za kuhanje indikator tajmera kratko prikazuje dE. Zone za kuhanje se ne zagrijavaju.	Ploča za kuhanje je u prezentacijskom načinu rada. Na ploči za kuhanje se nalazi posuda. ■ Uključite ploču za kuhanje ■ Potom istovremeno dodirnite 0 i 2 na liniji s brojevima toliko dugo dok na prikazu tajmera dE ne treperi naizmjenično s OFF.

Rješavanje problema

Problem	Uzrok i rješenje
Ploča za kuhanje se automatski isključila. Kod ponovnog uključivanja ploča za kuhanje pokazuje C iznad ⏻ *Uključeno/isključeno*.	Jedna ili više tipki je pokriveno, primjerice prstom, hranom koja je prekipjela ili odloženim predmetima. ■ Uklonite zaprljanja i/ili predmete.
⊛ *Indikator filtra za mirise* **svijetli**	Filtar za mirise se mora zamijeniti. ■ Zamijenite filtar za mirise. ■ Resetirajte brojač radnih sati.
⊛ *Indikator filtra za masnoću* **svijetli**	Potrebno je očistiti filtar za masnoću. ■ Operite filtar za masnoću.
Con@ctivity **ne svijetli**	Con@ctivity funkcija ugrađene nape je trajno isključena. ■ U programiranju uključite Con@ctivity funkciju ugrađene nape.
Na indikatoru tajmera se prikazuje poruka koja nije navedena u ovoj tablici.	Došlo je do greške u elektronici. ■ Prekinite napajanje ploče za kuhanje oko 1 minutu. ■ Ako problem ostane i nakon ponovnog uključivanja napajanja, nazovite servis.

Neočekivano ponašanje

Problem	Uzrok i rješenje
Jačina snage 9 se automatski smanjuje kad je kod povezane zone za kuhanje također podešena jačina snage 9.	Kod istodobnog rada s jačinom snage 9 prekoračuje se moguća ukupna snaga. ■ Koristite drugu zonu za kuhanje.
Automatski se isključuje jedna zona za kuhanje ili cijela ploča.	Vrijeme korištenja bilo je predugo. ■ Ponovo uključite ploču za kuhanje ili zonu za kuhanje.
	Aktivirala se zaštita od pregrijavanja. ■ Ostavite da se ploča za kuhanje ohladi. ■ Uklonite uzrok pregrijavanja. ■ Provjerite funkciju ploče za kuhanje. ■ Ukoliko problem i dalje nije uklonjen, obratite se Miele servisnoj službi.

Problem	Uzrok i rješenje
Zona za kuhanje ne radi na uobičajeni način s podešenom razinom snage.	Aktivirala se zaštita od pregrijavanja. ■ Ostavite da se ploča za kuhanje ohladi. ■ Uklonite uzrok pregrijavanja. ■ Provjerite funkciju ploče za kuhanje. ■ Ukoliko problem i dalje nije uklonjen, obratite se Miele servisnoj službi.
Booster stupanj se automatski prijevremeno prekida.	Aktivirala se zaštita od pregrijavanja. ■ Ostavite da se ploča za kuhanje ohladi. ■ Uklonite uzrok pregrijavanja. ■ Provjerite funkciju ploče za kuhanje. ■ Ukoliko problem i dalje nije uklonjen, obratite se Miele servisnoj službi.

Nezadovoljavajući rezultat

Problem	Uzrok i rješenje
Kod uključene automatike zakuhavanja, sadržaj posude ne zakuhava.	Zagrijava se velika količina namirnica. ■ Počnite kuhati na najvišoj razini snage, a zatim ručno prebacite natrag.
	Posuda za kuhanje loše provodi toplinu. ■ Koristite drugo posuđe, koje bolje povodi toplinu.
Snaga odvoda zraka nape je preslaba.	Podešen je način rada na kruženje zraka. ■ Prebacite način rada integrirane nape (**P:17**) na način rada na odvod zraka (C:01).

Opći problemi ili tehničke smetnje

Problem	Uzrok i rješenje
Ploča za kuhanje ili zone za kuhanje ne mogu se uključiti.	Ploča za kuhanje nema napajanja. ■ Provjerite je li osigurač električne instalacije isključen. Pozovite električara ili Miele servis (minimalna jačina osigurača (pogledajte tipsku naljepnicu)).
	Možda je došlo do tehničke greške. ■ Na oko 1 minutu odspojite ploču za kuhanje od napajanja tako da – isključite odgovarajući osigurač ili do kraja odvrnete rastalni osigurač ili – isključite FID zaštitnu sklopku (diferencijalna zaštitna sklopka). ■ Ako se ploča za kuhanje ne može uključiti ni nakon ponovnog uključivanja/uvrtanja osigurača ili FID sklopke, obratite se električaru ili servisu.
Tijekom rada nove ploče za kuhanje dolazi do stvaranja neugodnih mirisa i pare.	Dijelovi od metala zaštićeni su odgovarajućim sredstvom za njegu. Kada se ploča za kuhanje upotrebljava po prvi put može doći do stvaranja mirisa i eventualne pojave dima. I materijal indukcijskih krugova tijekom prvih radnih sati otpušta miris. Kod svakog sljedećeg korištenja neugodan miris se smanjuje i na kraju sasvim nestaje. Miris i eventualni dim ne znače da je uređaj pogrešno priključen ili da je pokvaren. Pojava nije štetna po zdravlje.
Nakon isključenja ploče za kuhanje čuje se rad uređaja.	Ventilator za hlađene će raditi sve dok se ploča za kuhanje ne ohladi, a zatim će se automatski isključiti.
U napu je prodrla tekućina.	U napu je kroz pokrovnu rešetku dospjela tekućina koja je iskipjela ili se prolila. Dno filtra za masnoću i prihvatna posuda u tom slučaju zajedno prihvaćaju oko 800 ml tekućine. ■ Isključite napu. ■ Očistite filtar za masnoću, prihvatnu posudu, unutarnju stranu kućišta i prostor motora ventilatora. ■ Samo kod načina rada na vođeno kruženje zraka ili kod Plug&Play: Zamijenite filtar za mirise.

Problem	Uzrok i rješenje
Usisna snaga se pogoršala. Zvuk usisavanja se pojačao.	Predmeti (npr. krpa) su uvučeni u napu. ■ Isključite napu. ■ Izvadite filtre za masnoću. ■ Izvadite predmete iz filtra za masnoću.

Servisna služba

Informacije za samostalno uklanjanje grešaka te o Miele rezervnim dijelovima naći ćete na www.miele.com/service.

Kontakt u slučaju smetnji

U slučaju problema koje ne možete sami riješiti obratite se primjerice svojem Miele zastupniku ili Miele servisu.

Miele servisnu službu možete rezervirati online na www.miele.com/service.

Podatke o kontaktu Miele servisa naći ćete na zadnjoj stranici ovog dokumenta.

Servisu je potrebna oznaka modela i serijski broj (SN). Oba podatka nalaze se na tipskoj naljepnici ili u poglavlju „Upravljanje“, odlomak „Podaci ploče za kuhanje“.

Tipska naljepnica

Zalijepite priloženu tipsku naljepnicu. Provjerite podudara li se broj modela s podacima navedenim na poleđini ovog dokumenta.

Jamstvo

Trajanje jamstva je 2 godine.

Ostale informacije naći ćete u priloženim uvjetima jamstva.

Tehnički podaci

Frekvencija WLAN modula	2,400 GHz – 2,4835 GHz
Snaga odašiljanja WLAN modula	≤ 100 mW
Potrošnja električne energije u stanju isključenosti	≤ 0,5 W
Potrošnja električne energije u umreženoj pripravnosti	≤ 2 W
Trajanje do automatskog prebacivanja u stanje isključenosti	10 Min.
trajanje do automatskog prebacivanja u umreženo stanje spremno za rad	10 Min.

Informacijski list proizvoda

U nastavku su priloženi informacijski listovi modela koji su opisani u ovim uputama za uporabu i montažu.

Informacije za kućanske električne ploče za kuhanje

prema Uredbi (EU) br. 66/2014

MIELE	
Identifikacijska oznaka modela	KMDA 7676-1/7876-1
Vrsta ploče za kuhanje	Ugradbena
Broj zona i/ili površina za kuhanje	4
Za kružne zone ili površine za kuhanje: promjer iskoristive površine/zone za kuhanje Za nekružne zone ili površine za kuhanje: dužina i širina iskoristive površine/zone za kuhanje L/W	1. = 230x460 mm 2. = 230x460 mm
Potrošnja energije po zoni ili površini za kuhanje izračunana po kg ($EC_{\text{kuhanje na električnu energiju}}$)	1. = 180,1 Wh/kg 2. = 180,7 Wh/kg
Potrošnja energije za ploču za kuhanje izračunana po kg ($EC_{\text{električna ploča za kuhanje}}$)	180,4 Wh/kg
- PowerFlex XL polje za kuhanje / lijevo / Indukcija	
- PowerFlex XL polje za kuhanje / desno / Indukcija	

Informacijski list za kućanske nape

prema delegiranoj Uredbi (EU) br. 65/2014 i Uredbi (EU) br. 66/2014

MIELE	
Identifikacijska oznaka modela	xxx

Tehnički podaci

Godišnja potrošnja energije (AEC_{napa})	31,3 kWh/god
Razred energetske učinkovitosti	A+
Indeks energetske učinkovitosti (EEI_{napa})	37,8
Iskorištenje dinamike fluida (FDE_{napa})	35,6
Razred iskorištenja dinamike fluida	
A (najviša učinkovitost) do G (najniža učinkovitost)	A
Učinkovitost osvjetljenja (LE_{napa})	0,0 lx/W
Razred učinkovitosti osvjetljenja	
A (najviša učinkovitost) do G (najniža učinkovitost)	NA
Učinkovitost filtriranja masnoća	95,1%
Razred učinkovitosti filtriranja masnoća	
A (najviša učinkovitost) do G (najniža učinkovitost)	A
Izmjerena stopa protoka zraka pri točki najvećeg stupnja iskorištenja	321,3 m^3/h
Protok zraka (najmanja brzina)	205 m^3/h
Protok zraka (najveća brzina)	533 m^3/h
Protok zraka (Intenzivna ili pojačana uporaba)	606 m^3/h
Maks.protok zraka (Q_{maks})	605,0 m^3/h
Izmjeren tlak zraka pri točki najvećeg stupnja iskorištenja	490 Pa
Akustične emisije A-ponderirane zvučne snage nošene zrakom (min. brzina)	41 dB
Akustične emisije A-ponderirane zvučne snage nošene zrakom (maks. brzina)	64 dB
Akustične emisije A-ponderirane zvučne snage nošene zrakom (Intenzivna ili pojačana uporaba)	68 dB
Izmjerena ulazna električna snaga pri točki najvećeg stupnja iskorištenja	122,7 W
Potrošnja energije u stanju mirovanja (P_s)	0,22 W
Nominalna snaga sustava za osvjetljavanje	W
Prosječno osvjetljenje sustava za osvjetljavanje površine za kuhanje	lx
Faktor povećanja vremena	0,7

Izjava o sukladnosti

Miele ovim putem izjavljuje da je ova staklokeramička ploča za kuhanje s indukcijom u skladu s direktivom 2014/53/EU.

Čitav tekst EU izjave o sukladnosti dostupan je na jednoj od sljedećih internetskih adresa:

- Proizvodi, Preuzimanje, na www.miele.hr
- Servis, Traženje informacija, Upute za uporabu, na https://miele.hr/upute navođenjem naziva proizvoda ili tvorničkog broja uređaja

Miele trgovina i servis d.o.o.
Buzinski prilaz 32
10 010 Zagreb
Telefon: 01 6689 000
Faks: 01 6689 090
Servis: 01 6689 010
E-mail: info@miele.hr
www.miele.hr

Njemačka
Miele & Cie. KG
Carl-Miele-Straße 29
33332 Gütersloh

Miele

KMDA 7676-1 FL

hr-HR

M.-Nr. 13 021 290 / 01 / 002