Kullanım Kılavuzu ve Montaj Talimatı
Buzdolabı



Makinenin yerleştirilmesi, kurulması ve ilk kez çalıştırılmasından önce kullanım kılavuzunu **mutlaka** okuyunuz.
Bu şekilde kendinizi korumuş olur ve oluşabilecek zararların önüne geçersiniz.

tr-TR

M.-Nr. 12 799 260

İçindekiler

Güvenlik talimatları ve uyarılar **4**

Sürdürülebilirlik ve çevre koruma . **12**
Enerji tasarrufu için: 13

Tanıtım **14**
Cihaz tanıtımı 14
Başlangıç ekranı 15
Ayar modu 16
Tatil modu 16
Kilitleme fonksiyonu 16
Cihazın gücünün kapatılması . 16
Şabat modu 16
Şabat modu ile ilgili bilgiler 16
Kapı alarmı verilmesi için geçmesi gereken süre 16
Ağ bağlantısı 16
Tuş sesi 16
Uyarı ve sinyal sesleri 16
Ekran parlaklığı 17
Sıcaklık birimi °C/°F 17
Fuar modu 17
Fabrika ayarları 17
Cihaz ile ilgili bilgiler 17
Güvenlik 17
Kapı alarmı 17
Ağ bağlantısı 18
Cihaz fonksiyonları 18
Süper Soğutma 18
Dolap içinin düzenlenmesi 18
Rafların/şişe raflarının yerinin değiştirilmesi 18
Rafların yerinin değiştirilmesi 19
Bölmeli rafın kaydırılması 19
Bölmeli rafın yerinin değiştirilmesi 19
Sonradan satın alınabilen aksesuarlar 19

İlk çalıştırma **20**
İlk kullanımdan önce 20
Cihazın elektrik bağlantısı 20
Cihazın gücünün açılması 20
Cihazın gücünün kapatılması 20
Cihazın uzun süre kullanılmaması durumunda 20
Ağ bağlantısı için ön koşullar 20
Ağ bağlantısının 1. kez kurulumu. 21
Scan & Connect uygulaması 21

Kullanım **22**
Sıcaklık ayarı 22
Olası sıcaklık ayar değerleri 22
Sıcaklık göstergesi 22
Gıdaların soğutucu bölmede saklanması 23
Farklı soğutma bölgeleri 23
Gıdalar ambalajlı mı ambalajsız mı saklanmalıdır? 24
Gıdaların DailyFresh çekmecesinde saklanması 24
DailyFresh çekmecesi 24

Ayarların uyarlanması **26**

Temizlik ve bakım **31**
Temizlik ürünlerine ilişkin bilgiler 31
Cihazın temizlik için hazırlanması 31
İç mekanı temizleme 31
Aksesuarların elde veya bulaşık makinesinde yıkanması 32
Temizlenmesi için aksesuarların çıkarılması ve parçalarına ayrılması 32
Kapı lastiğinin temizlenmesi 33
Havalandırma açıklıklarının temizlenmesi 34
Temizlikten sonra 34
Otomatik buz çözme 34

Sorunların giderilmesi **35**
İç aydınlatma 39
Seslerin sebepleri 39

Müşteri hizmetleri **41**
Arızalarda iletişim 41
EPREL Veritabanı 41
Garanti 41

İçindekiler

Kurulum **42**
Kurulum yeri 42
İklim sınıfı 43
Hava girişi ve çıkışı 43
Yan Yana Yerleştirme 43
Kapı açılma yönünün değiştirilmesi 44
Basılı montaj kılavuzunun sipariş edilmesi 44
Dekor kapak 44
— Boşluk ölçüsü 44
Dekor kapak ağırlığı [kg] 45
Cihaz kapısının açılma açısının sınırlandırılması 45
Montaj ölçüleri 46
Tezgah altı nişi/yandan görünüm 46
Bağlantılar 48
Cihazın montajı 49
Cihazın montajı için şu aletlere ihtiyacınız olacaktır: 49
Cihazın hazırlanması 49
Cihazın içeri sokulması 50
Cihazın hizalanması 51
Cihazın niş içinde sabitlenmesi.. 52
Dekor kapak montajı 53
Elektrik bağlantısı 57

Bilgiler **58**
Uygunluk Beyanı 58
Telif hakları ve lisanslar 58

Güvenlik talimatları ve uyarılar

Bu cihaz öngörülen güvenlik şartlarına uygundur. Bununla birlikte uygunsuz bir kullanım bedensel yaralanmalara ve mal zararına sebep olabilir.
Cihazı çalıştırmadan önce kullanım ve montaj kılavuzunu dikkatli bir şekilde okuyunuz. Bu kılavuz montaj, güvenlik, kullanım ve bakıma yönelik önemli bilgiler içermektedir. Bu bilgiler sayesinde kendinizi korumuş olur ve cihazdaki hasarların önüne geçersiniz.
IEC 60335-1 standardı uyarınca Miele, cihazın kurulumu ile ilgili tüm bilgilerin, güvenlik talimatlarının ve uyarılarının mutlaka okunması ve bunlara uyulması gerektiğine dikkat çeker.
Miele bu talimatlara uyulmamasından kaynaklanan zararlardan sorumlu tutulamaz.
Kullanım ve montaj kılavuzunu güvenli bir yerde saklayınız. Kullanım ve montaj kılavuzunu cihazın sizden sonraki sahibine veriniz.

Amacına uygun kullanım

▶ Bu cihaz evde ve ev benzeri kurulum yerlerinde kullanıma yöneliktir, örneğin:
-Mağazalar, ofisler ve benzeri çalışma ortamları
-zirai mülkler
-otel, motel, oda kahvaltı pansiyonlar ve diğer tipik yaşam ortamları.
Bu cihaz dış mekanlarda kullanıma yönelik değildir.

▶ Cihazınızı sadece evsel ortamlarda gıdaları soğutmak ve saklamak için kullanınız.
Cihaz gıdaların dondurulmasına uygun değildir.
Cihaz, entegre tezgah altı kuruluma uygundur.
Başka hiçbir kullanım amacına izin verilmez.

▶ Cihaz ilaç, kan plazması, laboratuvar preparatları veya benzeri Tıbbi Cihazlar Direktifine tabi madde ve ürünlerin saklanması ve soğutulmasına uygun değildir. Cihazın amacına aykırı kullanımı içinde saklanan ürünlerin zarar görmesine veya bozulmasına sebep olabilir. Ayrıca, bu cihaz patlama tehlikesi bulunan alanlarda kullanıma uygun değildir. Miele, amacına aykırı kullanım veya hatalı işletim sonucu meydana gelen hasarların sorumluluğunu üstlenmez.

▶ Fiziksel, algısal veya ruhsal kapasiteleri ya da deneyimsizlik veya bilgisizlikleri dolayısıyla cihazı güvenli bir şekilde kullanabilecek durumda olmayan (çocuklar dahil) kişilerin cihazı kullanırken gözetim altında olmaları gerekir.
Bu kişiler cihazı, sadece kendilerine kullanım hakkında bilgi verilmiş olması ve bundan kaynaklanan tehlikeleri anlamaları halinde gözetimsiz olarak kullanabilirler.

Evdeki çocuklar

▶ 8 yaşından küçük çocuklar, sürekli gözetim altında olmadıkları sürece cihazdan uzak tutulmalıdır.

▶ Çocuklar sekiz yaşından itibaren, sadece güvenli bir şekilde kullanabilmeleri için gerekli bilgiler kendilerine verildikten sonra cihazı gözetimsiz olarak kullanabilirler. Çocukların hatalı bir kullanımın olası tehlikelerini tanımaları ve anlayabilmeleri gerekir.

▶ Çocukların gözetimsiz olarak cihazın temizliğini veya bakımını gerçekleştirmesine izin verilmemelidir.

▶ Cihazın yakınlarındaki çocuklara göz kulak olunuz. Çocukların cihaz ile oynamasına asla izin vermeyiniz.

▶ Boğulma tehlikesi. Çocuklar oyun oynarken ambalaj malzemelerini (örneğin folyo) etraflarına dolayabilir veya ambalaj malzemesini başlarına geçirebilir ve boğulabilirler. Ambalaj malzemelerini çocuklardan uzak tutunuz.

Teknik güvenlik

▶ Soğutucu devresi sızdırmazlık açısından kontrol edilmiştir. Cihaz ilgili güvenlik şartlarına ve karşılık gelen AT direktiflerine uygundur.



Soğutma devresi hasar görürse: Soğutucu madde ve yağ sızabilir ve tutuşabilir.

▶ Uyarı: Yangın tehlikesi/yanıcı malzemeler. Bu sembol, kompresör üzerinde bulunur ve yanıcı malzemelere karşı uyarır. Bu etiketi çıkarmayınız.

Soğutma devresinin içerdiği soğutucu madde (veriler tip etiketinde sunulmuştur) çevre dostu olmakla birlikte yanıcıdır.
Bu çevre dostu soğutucu maddenin kullanımı, cihaz çalışırken çıkan seslerin kısmen artmasına sebep olur. Kompresörün çalışma seslerinin yanı sıra soğutma devresinin tamamından da akış sesleri çıkabilir. Bu seslerin önüne geçmek maalesef mümkün değildir, ancak cihazın performansı üzerinde herhangi bir etkisi yoktur.
Cihazın taşınması ve kurulumu/yerleştirilmesi sırasında soğutma devresinin parçalarının zarar görmemesine dikkat ediniz. Dışarı fışkıran soğutucu madde gözlere zarar verebilir ve dışarı sızan soğutucu madde tutuşabilir.
Hasar durumunda:

- Açık ateş veya parlayıcı maddelerden kaçınınız.
- Cihazın elektrik bağlantısını kesiniz.
- Cihazın bulunduğu odayı birkaç dakika havalandırınız.
- Yetkili servise haber veriniz.

▶ Bir cihazda ne kadar fazla soğutucu madde varsa, cihazın bulunduğu odanın da o kadar büyük olması gerekir. Olası bir sızıntı durumunda küçük odalarda yanıcı bir gaz-hava karışımı oluşabilir. 8 gram soğutucu başına oda en az 1 m^3 büyüklüğünde olmalıdır. Soğutucu madde miktarı cihazın içindeki tip etiketinde verilmiştir.

▶ Havalandırma açıklıklarının kapatılması veya önlerinin kapanması halinde soğutma devresi hasar görürse, yanıcı bir gaz-hava karışımı oluşabilir. Belirtilen havalandırma açıklıklarına mutlaka uyunuz. Havalandırma açıklıklarının önü kapanmamalı veya açıklıklar kapatılmamalıdır.

▶ Cihazın tip etiketi üzerinde belirtilen bağlantı verileri (frekans ve gerilim) elektrik şebekesi verileri ile mutlaka uyuşmalıdır, aksi takdirde cihaz zarar görebilir. Bu verileri elektrik bağlantısı öncesinde kontrol ediniz.
Şüphe halinde uzman bir elektrikçiye danışınız.

▶ Cihazın elektrik güvenliği sadece usulüne uygun olarak tesis edilmiş bir koruyucu iletken sistemine bağlanması halinde sağlanır. Bu temel güvenlik donanımı mutlaka mevcut olmalıdır. Şüphe halinde elektrik tesisatını uzman bir elektrikçiye kontrol ettiriniz.

▶ Bağımsız veya şebeke senkronizasyonu olmayan bir enerji besleme sisteminde (örneğin mikro şebekeler, yedekleme sistemleri) kesintili veya kesintisiz işletim mümkündür. Bu türden bir işletim için enerji besleme sisteminin, EN 50160 standardının gerekliliklerini ve benzeri gereklilikleri karşılaması zorunludur.
Ev tesisatında ve bu Miele ürününde öngörülen koruyucu tedbirler, fonksiyon ve çalışma şekli bakımından mikro şebeke işletiminde veya şebeke senkronizasyonu olmayan işletimde de sağlanmalı veya tesisatta eşdeğer tedbirler uygulanmalıdır.

▶ Hasarlı bir güç kablosu, sadece aynı türden özel bir güç kablosu ile değiştirilmelidir (Miele Webshop veya Miele müşteri hizmetlerinden edinilebilir). Güvenlik sebeplerinden dolayı güç kablosu, sadece Miele tarafından yetkilendirilmiş uzman bir teknisyen veya Miele müşteri hizmetleri tarafından değiştirilmelidir.

▶ Çoklu prizler ve uzatma kabloları gerekli güvenliği sağlamaz (yangın tehlikesi). Cihazı elektrik şebekesine bunlar vasıtasıyla bağlamayınız.

▶ Gerilim altındaki parçalara veya güç kablosuna nem nüfuz etmesi kısa devreye sebep olabilir. Bu sebeple cihazı nemli veya su sıçrama riski olan alanlarda kullanmayınız (ör. garaj, çamaşır odası).

▶ Bu cihaz hareketli bir yerde (örneğin: tekne gibi) çalıştırılmamalıdır.

▶ Cihazda meydana gelen hasarlar güvenliğinizi tehlikeye sokabilir. Cihazın gözle görünür bir hasarı olup olmadığını kontrol ediniz. Hasarlı bir cihazı asla çalıştırmayınız.

▶ Güvenli bir şekilde çalışabilmesi için cihaz ancak monte edildikten sonra kullanılmalıdır.

▶ Kurulum ve bakım çalışmaları ve tamir sırasında cihaz elektrik şebekesinden tamamen ayrılmalıdır. Cihaz sadece şu durumlarda elektrik şebekesinden ayrılmış olur:

- elektrik sigortası kapatıldığında veya
- telli elektrik sigortası yuvasından tamamen çıkarıldığında veya
- güç kablosu elektrik şebekesinden ayrıldığında. Fişli güç kablosunu kablodan tutarak değil, fişten tutarak çekiniz.

▶ Hatalı montaj ve bakım çalışmaları veya onarımlar sonucunda kullanıcı için ciddi tehlikeler ortaya çıkabilir ve bu konuda üretici hiçbir sorumluluk üstlenmez.
Montaj ve bakım çalışmaları veya onarımlar yalnızca yetkili bir uzman teknisyen veya Miele Müşteri Hizmetleri tarafından gerçekleştirilmelidir.

▶ Cihazın yetkili bir uzman teknisyen veya Miele Müşteri Hizmetleri tarafından onarılmaması durumunda garanti ile ilgili haklar ortadan kalkar.

▶ Güvenlikle ilgili arızalı parçaların değiştirilmesi durumunda, Miele yalnızca Miele Orijinal yedek parçalarının güvenlik gerekliliklerini tam olarak karşıladığını garanti eder.

▶ Bu cihaz, özel gereklilikler (ör.: sıcaklık, nem, kimyasal dayanıklılık, aşınma dayanıklılığı ve titreşim) nedeniyle özel bir ışık kaynağı ile donatılmıştır. Bu ışık kaynağı, sadece öngörülen uygulama için kullanılmalıdır. Işık kaynağı mekan aydınlatmasına uygun değildir. Değiştirme işlemi sadece yetkili bir uzman teknisyen veya Miele müşteri hizmetleri tarafından gerçekleştirilmelidir. Bu cihaz, en az G enerji verimliliği sınıfından birden fazla ışık kaynağı içermektedir.

Usulüne uygun kurulum

▶ Cihazı, montaj kılavuzunda öngörülen şekilde monte ediniz.

▶ Cihazın taşınması ve monte edilmesi sırasında daima koruyucu eldivenler takınız.

▶ Cihazı 2. bir kişinin yardımı ile kurunuz.

▶ Kapı açılma yönünü (gerekirse), montaj kılavuzunda öngörülen şekilde değiştiriniz.

Doğru kullanım

▶ Bu cihaz belirli bir iklim sınıfına (ortam sıcaklığı aralığı) yönelik olarak üretilmiştir ve bu iklim sınıfının sınırlarına uyulmalıdır. İklim sınıfı cihazın içinde bulunan tip etiketinde yazılıdır. Düşük bir ortam sıcaklığı kompresörün daha uzun süre durmasına, bu da cihazın gerekli sıcaklığı koruyamamasına sebep olur.

▶ Havalandırma açıklıklarının önü kapanmamalı veya açıklıklar kapatılmamalıdır. Aksi takdirde sorunsuz bir hava girişi sağlanamaz. Enerji tüketimi artar ve bunun sonucunda bileşenler hasar görebilir.

▶ Katı veya sıvı yağ içeren yiyecekler sonucu hasar tehlikesi. Cihazın içinde veya cihaz kapısında katı veya sıvı yağ içeren gıdalar saklıyorsanız; sızan yağın, cihazın plastik parçalarına temas etmemesine dikkat ediniz. Bu, plastikte gerilim çatlaklarına neden olarak plastiğin kırılmasına veya yarılmasına yol açabilir.

▶ Yanıcı gaz karışımları nedeniyle yangın ve patlama tehlikesi. Patlayıcı ve yanıcı gazlar içeren ürünleri (sprey gibi) cihazın içinde muhafaza etmeyiniz. Yanıcı gaz karışımları elektrikli bileşenler tarafından tutuşturulabilir. Bu türden sprey kutuları, üstlerinde belirtilen içerdikleri maddelerden veya bir alev sembolünden anlaşılır. Sızan gazlar elektrikli bileşenler nedeniyle tutuşabilir.

▶ Patlama tehlikesi. Cihazın içinde elektrikli aletler (ör. dondurma yapmak için) kullanmayınız. Bu durum kıvılcım oluşumuna neden olabilir.

▶ Bir soğutma cihazında çok uzun süre muhafaza edilmiş gıdaların yenilmesi durumunda gıda zehirlenmesi riski oluşur.
Muhafaza süresi gıdanın tazelik derecesi, kalitesi ve muhafaza sıcaklığı gibi birçok faktöre bağlıdır. Gıda üreticisinin saklamaya ilişkin uyarılarını ve son tüketim tarihini dikkate alınız!

Aksesuarlar ve yedek parçalar

▶ Miele, Miele orijinal aksesuarları dışındaki aksesuarların kullanımından dolayı herhangi bir sorumluluk kabul etmez. Hasar veya kusurların Miele tarafından üretilmeyen veya Miele tarafından onaylanmayan aksesuarların kullanımı veya montajından kaynaklanması durumunda Miele, garanti, kusur sorumluluğu ve/veya ürün sorumluluğuna dayalı taleplerden sorumlu değildir.

▶ Miele orijinal yedek parçaları, cihazınızın seri üretiminin sonlandırılmasının ardından en az 10 yıl olmak üzere 15 yıla varan bir süre boyunca stokta tutulur.

Temizlik ve bakım

▶ Kapı lastiğini yağ ile herhangi bir işleme tabi tutmayınız.
Aksi takdirde lastik zaman içinde geçirgenleşir.

▶ Buharlı temizlik aletinin buharı, akım taşıyan parçalara sızarak kısa devreye sebep olabilir.
Cihazın temizliği ve buzlarını çözmek için asla buharlı bir temizlik aleti kullanmayınız.

▶ Uyarı. Buz çözme işlemini hızlandırmak için mekanik yardımcı araçlar veya üretici tarafından önerilmeyen başka araçlar kullanmayınız.

▶ Sivri veya keskin kenarlı nesneler soğutma sistemine zarar verir ve bunun sonucunda cihaz işlevini yerine getiremez. Bu sebeple şu işlemler için sivri ve keskin kenarlı nesneler kullanmayınız:

- karlanma ve buz tabakalarını temizlemek,
- donarak yapışmış buz kaplarını ve gıdaları yapıştıkları yerden ayırmak.

▶ Buzları çözmek için cihazınızın içine asla elektrikli ısıtıcı veya mum koymayınız. Aksi takdirde plastik zarar görür.

▶ Buz çözücüler veya buz çözme spreyleri kullanmayınız. Buz çözme spreyleri veya buz çözücü maddeler patlayıcı gazlar oluşturabilir, plastiğe zarar veren çözücü veya itici maddeler içerebilir ya da sağlığa zararlı olabilir.

Nakliye

▶ Zarar görmemesi için cihazı daima dik olarak ve ambalajı içinde taşıyınız.

▶ Bedensel yaralanma ve hasar tehlikesi. Çok ağır olması nedeniyle cihazı 2. bir kişinin yardımı ile taşıyınız.

Eski cihazınızın bertaraf edilmesi

▶ Oyun oynayan çocuklar cihaz içinde mahsur kalabilir ve boğulabilir.

- Cihaz kapısını (kapılarını) sökünüz.
- Çekmeceleri çıkarınız.
- Rafları, çocuklar kolayca tırmanamayacak şekilde cihazın içinde bırakınız.
- Gerekirse eski cihazınızın kapı kilidini tahrip ediniz. Bu şekilde, oyun oynayan çocukların kendilerini cihazın içine kilitleyerek hayatlarını tehlikeye atmalarını önlemiş olursunuz.

▶ Elektrik çarpması tehlikesi!

- Elektrik fişini güç kablosundan keserek ayırınız.
- Güç kablosunu eski cihazdan keserek ayırınız.

Elektrik fişini ve elektrik kablosunu eski cihazdan ayrı olarak bertaraf ediniz.

▶ Bertaraf edilirken, cihazın benzin veya başka yanıcı gazların ve sıvıların yakınına koyulmamasına dikkat ediniz.

▶ Dışarı sızan yağ veya soğutucu madde nedeniyle yangın tehlikesi. Cihazdaki soğutucu madde ve yağ yanıcıdır. Dışarı sızan soğutucu madde veya yağ, yüksek konsantrasyonlarda ve harici bir ısı kaynağıyla temas etmesi halinde tutuşabilir.
Cihazı bertaraf ederken soğutma devresinin hasar görmediğinden emin olunuz. Böylece, soğutucu maddenin (tip etiketinde belirtilen bilgiler) ve yağın kontrolsüz bir şekilde dışarı akmasını önleyebilirsiniz.

▶ Dışarı fışkıran soğutucu madde gözlere zarar verebilir! Soğutma devresinin parçalarına, örneğin:

- Buhar sisteminin soğutucu kanallarını delerek
- Boruları kıvırarak
- Üst yüzey kaplamalarını kazıyarak zarar vermeyiniz.

Kompresördeki sembol (modele bağlı)

Bu uyarı sadece geri dönüşüm için anlam taşır. Normal işletim sırasında tehlike yoktur.



▶ Kompresördeki yağ, yutulması veya solunum yollarına kaçması halinde ölüme sebep olabilir.

Sürdürülebilirlik ve çevre koruma

Nakliye ambalajının bertaraf edilmesi

Ambalaj cihazı nakliye hasarlarına karşı korur.

Ambalajın malzeme döngüsüne geri kazandırılması hammadde tasarrufu sağlar ve atık oluşumunu azaltır. Bayiniz ambalajı geri alabilir.

Eski cihazın bertaraf edilmesi

Elektrikli ve elektronik cihazlar birçok değerli materyal içerir. Bu tür cihazlar aynı zamanda işleyişleri ve güvenlikleri için gerekli belirli maddeler, karışımlar ve bileşenler de içerir. Bunlar evsel atıklar içinde ve uygunsuz işlem görmeleri halinde insan sağlığına ve çevreye zarar verebilirler. Bu sebeple eski cihazınızı hiçbir suretle evsel atıklarla birlikte elden çıkarmayınız.



Soğutma cihazınızın çevreye uygun şekilde bertaraf edilene kadar zarar görmemesine dikkat ediniz.
Bu şekilde soğutma devresinde bulunan soğutucunun ve kompresörde bulunan yağın çevreye sızmaması sağlanır.

Bunun yerine varsa belediyeler, bayiler veya Miele'de bulunan elektrikli ve elektronik cihazların ücretsiz teslimi ve değerlendirilmesine yönelik resmi toplama ve geri alma merkezlerinden yararlanınız. Bertaraf edilecek eski cihaz üzerindeki olası kişisel verilerin silinmesinden yasalar uyarınca siz sorumlusunuzdur. Yasal olarak, cihaz tarafından sıkıca kapatılmamış kullanılmış pilleri ve akümülatörleri ve ayrıca tahribatsız bir şekilde çıkarılabilen lambaları tahribatsız bir şekilde çıkarmakla yükümlüsünüz. Bunları ücretsiz olarak teslim edilebilecekleri uygun bir toplama merkezine götürünüz. Lütfen eski cihazın, evden çıkarılıncaya kadar çocukların erişemeyeceği güvenli bir yerde muhafaza edilmesini sağlayınız.

Enerji tasarrufu için:

Kurulum yeri

Cihaz yüksek ortam sıcaklıklarında daha sık soğutmak zorunda kalır ve bu sırada daha fazla enerji tüketir. Bu nedenle:

- Cihazı iyi havalandırılan bir odaya yerleştiriniz.
- Cihazı bir ısı kaynağının (kalorifer radyatörü, ocak) yanına yerleştirmeyiniz.
- Cihazı doğrudan güneş ışınlarına maruz bırakmayınız.
- Ortam sıcaklığının yaklaşık 20 °C civarında olmasını sağlayınız.
- Havalandırma açıklıklarını açık durumda tutunuz ve düzenli olarak tozdan arındırınız.

Sıcaklık ayarı

Ayarlanan sıcaklık ne kadar düşükse, enerji tüketimi de o kadar yüksek olur. Aşağıda belirtilen ayarların yapılması tavsiye edilir:

- Soğutucu bölme: 4 ila 5 °C.

Kullanım

Maruz kalınan ısı ve engellenen hava sirkülasyonu nedeniyle enerji tüketimi artar. Bu nedenle:

- Cihaz kapısını/kapılarını sadece gerektiğinde ve mümkün olduğunca kısa süreliğine açınız. Gıdaları düzenli yerleştirmeniz, daha sonra aradığınızı kolayca bulmanızı sağlar.
- Cihaz kapısını/kapılarını açtıktan sonra tamamen kapatınız.
- Sıcak gıdaları ve içecekleri cihaza koymadan önce soğumaya bırakınız.
- Gıdaları düzgün ambalajlanmış ve üzeri kapatılmış olarak saklayınız.
- Hava sirkülasyonunun sağlanabilmesi için bölmeleri aşırı doldurmayınız.
- Çekmecelerin ve rafların yerleştirilmesinde teslimat anındaki düzene sadık kalınız.
- Dondurulmuş ürünleri çözülmesi için soğutucu bölmeye koyunuz.

Tanıtım

Cihaz tanıtımı

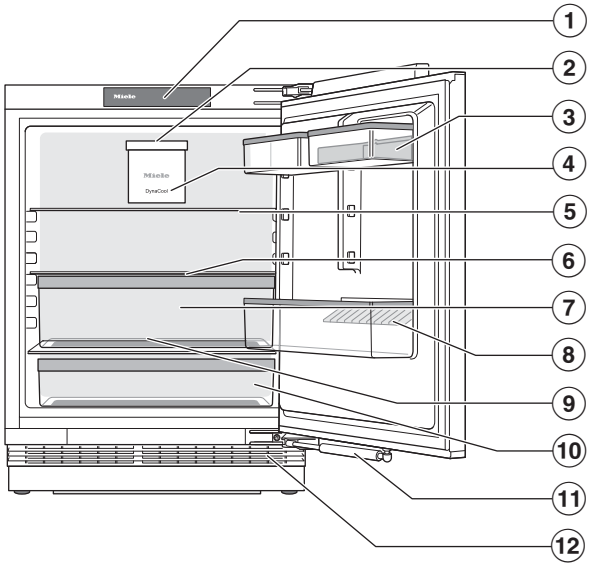

① Ekran

② İç aydınlatma

③ Cihaz kapısındaki yumurtalıklı raflar

④ Fan

⑤ Bölmeli raf (FlexiBoard):
Cam tablanın ön parçasını arkaya doğru kaydırarak ön tarafta büyük kaplar için yer açabilirsiniz.

⑥ Raf

⑦ Meyve ve sebzeler için DailyFresh çekmecesi (nem ayarlı)

⑧ Tutuculu şişe rafı:
Şişe tutucuyu, sağ veya sol tarafa kaydırabilir ve kutu içecekler için yer açabilirsiniz.

⑨ Çözülme suyu oluğu ve çözülme suyu çıkışı:
Oluşan yoğuşma suyu tahliye edilir ve kendiliğinden buharlaşır.

⑩ Meyve ve sebze çekmecesi (VeggieBox)

⑪ Kapı stoperi (SoftClose)

⑫ Havalandırma ızgarası

Başlangıç ekranı

Kalem gibi sivri veya keskin nesneler ekranı çizebilir.
Ekrana sadece parmak uçları ile dokununuz.
Eğer parmaklarınız soğuksa, ekranın tepki vermemesi mümkündür.



① Soğutucu bölme sıcaklık göstergesi

② Ayar modu sensörlü tuşu ⚙
Ayar modunda çeşitli fonksiyonların seçilmesi için

③ Bağlantı durumu göstergesi
(yalnızca ağ bağlantısı kurulmuşsa görünür)

④ Fuar modu göstergesi
(sadece fuar modu fonksiyonu açık olduğunda gösterilir)

Soğutma cihazının ekrandan kullanımı

- Başlangıç ekranında istediğiniz alana/istediğiniz sembole dokununuz.
- İstediğiniz değer/istediğiniz sembol ortada gösterilene kadar ekranı sola veya sağa kaydırınız.
- Onaylamak için ekranda istediğiniz seçeneğe dokununuz.

Seçilen değer/seçilen sembol turuncu renkte yanar (birkaç istisna haricinde).

- Ayar seviyesinden çıkmak için ⮌ veya *OK* üzerine dokununuz.

Ayar modu

Tatil modu

Tatil modu fonksiyonu, örneğin tatile çıkarken, soğutucu bölmenin gücünü kapatmak istemiyorsanız veya yüksek bir soğutma gücü gerekmiyorsa tavsiye edilir (bkz. “Ayarların değiştirilmesi” bölümü).

Tatil modu etkinleştirildiğinde soğutucu bölme 15 °C sıcaklığa ayarlanır. Bu sayede soğutucu bölme enerjiden tasarruf ederek çalışmaya devam eder.

Bu soğutucu bölme sıcaklığında kolay bozulmayan gıdalar bir süre daha cihazda kalabilir. Enerji tüketimi normal işletimdeki enerji tüketiminden daha düşüktür.
Aynı şekilde, kapısı kapalı ve gücü kapatılmış soğutucu bölmede olduğu gibi koku ve küf oluşmaz.

Kilitleme fonksiyonu

Kilitleme fonksiyonu etkinleştirildiğinde, cihazın gücünün yanlışlıkla kapatılması ve çocuklar vs. gibi yetkisiz kişiler tarafından ayarların değiştirilmesi önlenir.

Örneğin hızlı bir şekilde sıcaklık ayarını değiştirmek istediğinizde kilitleme fonksiyonunu kısa süreliğine devre dışı bırakılabilirsiniz.

Cihazın gücünün kapatılması

Bkz. “İlk çalıştırma” – “Cihazın gücünün kapatılması” bölümü.

Şabat modu

Cihaz, dini gerekliliklerin yerine getirilebilmesi için Şabat modu fonksiyonuna sahiptir (bkz. “Ayarların değiştirilmesi” bölümü).

Şabat modu etkinleştirildiğinde, aşağıda belirtilenler geçici olarak devre dışı bırakılır:

- Cihaz kapısı açıkken iç aydınlatmanın yanması
- Tüm sesli ve görsel sinyaller
- Ekran
- Etkin bir Wi-Fi bağlantısı

Daha önce etkinleştirilmiş olan tüm diğer fonksiyonlar etkin durumda kalır.

Şabat modu etkin olduğu sürece, cihazda hiçbir ayar gerçekleştiremezsiniz.

Şabat modu ile ilgili bilgiler

Buradan Şabat modu sürümünü görüntüleyebilirsiniz.

Kapı alarmı verilmesi için geçmesi gereken süre

Burada, cihaz kapısı açıldıktan sonra kapı alarmı verilmesi için geçmesi gereken süreyi ayarlayabilirsiniz.

Ağ bağlantısı

Burada ağ bağlantısını 1. kez kurabilir, Wi-Fi bağlantısını devre dışı bırakabilir ve etkinleştirebilir veya ağ yapılandırmasını sıfırlayabilirsiniz (bkz. "Ayarların uyarlanması" bölümü).

Tuş sesi

Tuş sesini buradan açabilir veya kapatabilirsiniz (bkz. “Ayarların değiştirilmesi” bölümü).

Uyarı ve sinyal sesleri

Buradan (örneğin kapı alarmı veya hata bildirimi durumunda verilen) uyarı ve sinyal seslerinin seviyelerini değiştirebilirsiniz. Veya sizi rahatsız ediyorsa, uyarı

ve sinyal seslerini tamamen kapatabilirsiniz (bkz. “Ayarların değiştirilmesi” bölümü).

Ekran parlaklığı ☼

Buradan ekran parlaklığını ortamdaki ışık durumuna göre ayarlayabilirsiniz.

Sıcaklık birimi °C/°F

Buradan istediğiniz sıcaklık birimini (°Santigrat veya °Fahrenhayt) ayarlayabilirsiniz.

Fuar modu

Fuar modu varsayılan fabrika ayarı olarak etkinse (ekranda gösterilir), fuar modunu buradan devre dışı bırakabilirsiniz.

Fuar modu bayiye, soğutmayı çalıştırmadan cihazı tanıtma imkanını verir. Özel kullanımda bu ayara gerek yoktur.

Fabrika ayarları

Cihazın ayarlarını fabrika çıkış ayarlarına sıfırlayabilirsiniz.

Faydalı bilgi: Cihazı bertaraf ederken, satarken ya da ikinci el bir cihazı işletime alırken ayarları varsayılan fabrika çıkış ayarlarına geri getiriniz. Bu şekilde, modele bağlı olarak ağ yapılandırması da sıfırlanır ve kişisel bilgileriniz cihazdan silinir. Ayrıca cihazın daha önceki sahibi cihaza artık erişemez.

Cihaz ile ilgili bilgiler i

Buradan cihazınızın model tanımını ve seri numarasını görüntüleyebilirsiniz.

Cihaz bilgilerini aşağıda belirtilen durumlarda hazır bulundurunuz:

- Cihazın Wi-Fi ağınıza bağlanması için.
- Miele Müşteri Hizmetlerine arıza bildirimi için.
- EPREL veritabanında bilgilerin sorgulanması için.

Güvenlik

Kapı alarmı

Cihaz kapısının açık kalarak enerji kaybına sebep olmaması ve cihazın içindeki gıdaların sıcaktan zarar görmemesi için soğutma cihazı bir kapı alarmı ile donatılmıştır.

Cihaz kapısı uzun bir süre açık kaldığında sıcaklık göstergesinde turuncu renkte yanar. Buna ek olarak, bir uyarı sinyali duyulur ve iç aydınlatma yanıp söner.

Kapı alarmının verilmesi için geçmesi gereken süre değiştirilebilir (bkz. “Ayarların değiştirilmesi” – “Kapı alarmı verilmesi için geçmesi gereken sürenin değiştirilmesi” bölümü).

Kapı alarmının sesi kapatılabilir (bkz. “Ayarların değiştirilmesi” – “Uyarı ve sinyal sesi seviyesinin değiştirilmesi” bölümü).

Cihaz kapısı kapatıldığında uyarı sinyali kesilir ve ekranda sembolü söner.

Kapı alarmının kendiliğinden sonlanmadan önce kapatılması

■ üzerine dokununuz.

Uyarı sinyali kapatılır, söner ve iç aydınlatma kesintisiz olarak yanar.

Cihaz kapısı kapatılmazsa kapı alarmı kısa bir süre sonra tekrar verilir.

Ağ bağlantısı

Cihazınız entegre bir Wi-Fi modülü ile donatılmıştır. Wi-Fi modülü, ev ağınıza bağlanmanızı ve Miele uygulamasını bir mobil cihazda kullanmanızı sağlar.

Cihazınız Wi-Fi üzerinden bir kez bağlandıktan sonra, cihazın gücü her açıldığında bağlantı otomatik olarak yeniden kurulur.

Cihazınızın kurulum yerinde, Wi-Fi ağınızın sinyalinin yeterince güçlü olduğundan emin olunuz.

Cihazın Wi-Fi ağınıza bağlanması sonucunda, cihazın gücü kapalı olsa bile enerji tüketimi artar.

Miele Uygulaması* aracılığıyla Smart Extra fonksiyonları

Miele Uygulaması aracılığıyla ağa bağlanmak, aşağıdakiler de dahil olmak üzere çok sayıda Smart Extra fonksiyonuna erişim sunar:

- Durum bilgilerini görüntüleme
- Ek yardımcı fonksiyonları kullanma
- Yazılım güncellemeleri aracılığıyla cihazı en son Miele gelişmeleriyle güncelleme

Smart Extras hakkında daha fazla bilgiyi Miele web sitesinde, Apple App Store® veya Google Play Store™ mağazalarında bulabilirsiniz.

*Miele & Cie. KG'nin sunduğu ek dijital hizmet. Modele ve ülkeye bağlı olarak fonksiyon kapsamı farklılık gösterebilir. Miele uygulamasında Miele dijital ürünleri ve hizmetlerine yönelik Genel Şartlar ve Koşullar ile Gizlilik Politikasını onaylamanız gerekir. Miele, dijital teklifleri istediği zaman değiştirme veya durdurma hakkını saklı tutar.

Cihaz fonksiyonları

Süper Soğutma ❄

Süper Soğutma fonksiyonu ❄ etkinleştirildiğinde, **soğutucu bölme** çok hızlı bir şekilde en düşük sıcaklık değerine soğutulur (ortam sıcaklığına bağlı olarak). Cihaz mümkün olan en yüksek soğutma gücünde çalışır ve sıcaklık düşer. Bu fonksiyonu, özellikle cihaza yeni koyulan çok miktarda yiyeceği veya içeceği hızlı bir şekilde soğutmak istediğinizde seçiniz.

Süper Soğutma fonksiyonu ❄ etkinken, cihazdan gelen sesler artabilir.

Süper Soğutma fonksiyonu ❄, gıdalar veya içecekler cihaza **koyulmadan 4 saat önce** etkinleştirilmelidir.

Süper Soğutma fonksiyonu ❄ yaklaşık 18 saat sonra otomatik olarak kapanır. Cihaz tekrar normal soğutma gücünde çalışır.

Faydalı bilgi: Yiyecekler ve içecekler yeterli derecede soğuduktan sonra, enerjiden tasarruf etmek için Süper Soğutma fonksiyonunu ❄ kendiniz de kapatabilirsiniz.

Dolap içinin düzenlenmesi

Rafların/şişe raflarının yerinin değiştirilmesi

Cihaz kapısındaki rafların/şişe raflarının yerini sadece içlerini boşaltarak değiştiriniz.

- Rafı/şişe rafını yukarı doğru kaydırınız ve öne doğru çekerek çıkarınız.
- Rafı/şişe rafını istediğiniz yere tekrar yerleştiriniz.

Rafların yerinin değiştirilmesi

Rafların yerini soğutucudaki malzemenin yüksekliğine göre değiştirebilirsiniz.

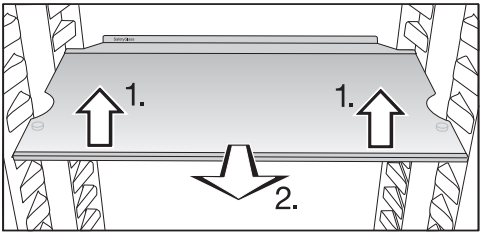

- Rafı önden hafifçe yukarıya doğru kaldırınız ve biraz öne çekiniz.
- Girintiler raf destekleri aynı hizaya geldiğinde rafı yukarı veya aşağıya kaydırınız.
- Rafı içeri doğru itiniz.

Raflar yanlışlıkla dışarı çekilmeye karşı durdurucular ile emniyet altına alınmıştır.

Rafın arka kenarı yukarı doğru durmalıdır, böylece yiyecekler arka panele temas etmez ve donmazlar.

Bölmeli rafın kaydırılması

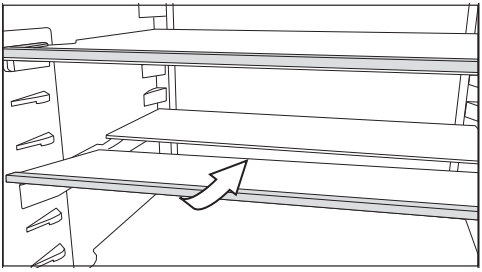

- Cam tablanın ön yarısını ön kısımdan hafifçe yukarı kaldırınız ve cam tablayı dikkatle cam tablanın arka yarısının altına sürünüz.

Bölmeli rafın yerinin değiştirilmesi

- Cam tablanın her iki parçasını çıkarınız.

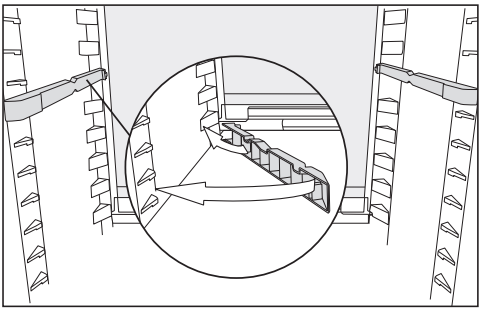

- Her iki adaptörü istediğiniz yükseklikte sol ve sağ tarafta raf desteklerine takınız.

Dayanma kenarlı cam tabla arkada olmalıdır.

Sonradan satın alınabilen aksesuarlar

Miele ürün yelpazesinde cihaza uygun yardımcı aksesuarlar ve temizlik ve bakım ürünleri bulunur.

Miele Webshop'tan, Miele Müşteri Hizmetlerinden veya Miele bayinizden, cihaz bakım ürünleri ve aksesuarlar gibi cihaz için özel olarak tasarlanmış ürünler satın alabilirsiniz.

Miele Webshop'a aşağıdaki QR kod aracılığıyla erişebilirsiniz:

İlk kullanımdan önce

- Tüm ambalaj malzemelerini ve koruyucu folyoları çıkarınız.
- Dolabın içini ve aksesuarları temizleyiniz (bkz. “Temizlik ve bakım” bölümü).

Cihazın elektrik bağlantısı

- Cihazı, “Elektrik bağlantısı” bölümünde belirtilen şekilde elektrik şebekesine bağlayınız.

Ekranda önce Miele, ardından ⏻ gösterilir.

Cihazın gücünün açılması

- Cihazın kapısını açınız.
- Ekranda ⏻ üzerine dokununuz.

Cihaz soğutmaya başlar ve cihaz kapısı açıldığında iç aydınlatma lambası yanar.

Cihazın sıcaklığı önceden ayarlanmış değere getirilir.

Sıcaklığın yeterince düşük olması için cihazın birkaç saat soğumasını bekleyiniz. Cihaza ancak önceden ayarlanmış sıcaklığa ulaşıldıktan sonra gıda koyunuz.

Cihazın gücünün kapatılması

- Ekrandaki sıcaklık göstergesine dokunuz.
- ⏻ ortada gösterilene kadar ekranı sağa kaydırınız.
- ⏻ üzerine dokununuz.

İç aydınlatma ve soğutma kapanır.

Ekranda ⏻ görüntülenir.

Lütfen dikkat ediniz: Cihazın gücü kapatıldığında, elektrik şebekesiyle bağlantısı kesilmez.

Cihazın uzun süre kullanılmaması durumunda

Eğer cihazın gücü uzun bir süre kullanılmayacağı için kapatılır ancak cihaz temizlenmezse, kapıların kapalı bırakılması durumunda küf oluşması mümkündür.
Cihazı mutlaka temizleyiniz.

Cihazı uzun bir süre kullanmayacaksanız, şunlara dikkat ediniz:

- Cihazı tamamen boşaltınız.
- Cihazın gücünü kapatınız.
- Elektrik fişini çekiniz veya elektrik sigortasını kapatınız.
- Cihazı temizleyiniz.
- Cihazın yeterince havalandırılması ve koku oluşmaması için cihaz kapısını açık bırakınız.

Ağ bağlantısı için ön koşullar

Ağ bağlantısı için aşağıdaki ön koşulları dikkate alınız:

1. Kurulum yerinde bir ev ağı mevcut olmalıdır.
   Wi-Fi şifresini hazır bulundurunuz.
2. Miele uygulaması bir mobil cihazda mevcut olmalıdır.
3. Miele uygulamasında bir kullanıcı hesabınız mevcut olmalıdır.

Miele Uygulaması

Miele uygulamasını Apple App Store® veya Google Play Store™ mağazalarından indirebilirsiniz.

App Store’dan İndirin

Google Play ‘DEN ALIN

Ağ bağlantısının 1. kez kurulumu

- ⚙ sembolüne dokununuz.
- @ sembolü ortada gösterilene kadar ekranı sola veya sağa kaydırınız.
- @ sembolüne dokununuz.
- İstediğiniz bağlantı yöntemine (Uygulama veya WPS) dokununuz.

Giriş yaptıktan sonra ekranda ᯤ sembolü gösterilir.

Bağlantı kurulamadığında ⊗ sembolü gösterilir.

- Bu durumda işlemi yeniden başlatınız.
- Ayar seviyesinden çıkmak için ⮌ sembolünün üzerine dokununuz.

Scan & Connect uygulaması

- QR kodu okutunuz.

Miele uygulamasını kurduysanız ve bir kullanıcı hesabına sahipseniz, doğrudan ağ bağlantısına yönlendirilirsiniz.

Miele uygulamasını henüz kurmadıysanız, Apple App Store® veya Google Play Store™ mağazasına yönlendirilirsiniz.

- Miele uygulamasını kurunuz ve bir kullanıcı hesabı oluşturunuz.
- QR kodu tekrar okutunuz.

Miele uygulaması, sizi ayarlama adımlarında yönlendirir.

(modele bağlı)

Sıcaklık ayarı

Soğutucu bölme için önerilen sıcaklık **4 °C**'dir.

- Ekrandaki sıcaklık göstergesine dokunuz.
- İstediğiniz sıcaklık ortada gösterilene kadar ekranı sola veya sağa kaydırınız.
- Onaylamak için istediğiniz sıcaklık değerinin üzerine dokununuz.

Sıcaklık göstergesi, tekrar o anda cihazda hakim olan gerçek sıcaklığa geçer.

Soğutucu bölmedeki sıcaklık şu durumlarda artar:

- Cihaz kapısı ne kadar sık açılır ve ne kadar uzun süre açık kalırsa.
- Cihaza ne kadar fazla miktarda gıda yerleştirilirse.
- Yeni konulan gıdalar ne kadar sıcaksa.
- Cihazın bulunduğu ortamın sıcaklığı ne kadar yüksekse. Bu cihaz belirli bir iklim sınıfına (ortam sıcaklığı aralığı) yönelik olarak üretilmiştir ve bu iklim sınıfının sınırlarına uyulmalıdır.

Olası sıcaklık ayar değerleri

Soğutucu bölmedeki sıcaklık 2 °C ila 9 °C arasında bir değere ayarlanabilir.

Sıcaklık göstergesi

Normal çalışma şeklinde ekranda, cihazda o anda hakim olan **ortalama, gerçek soğutucu bölme sıcaklığı** gösterilir.

Ortam sıcaklığına ve yapılan ayara bağlı olarak istenilen sıcaklıklara ulaşılması ve bu sıcaklığın göstergede sürekli olarak gösterilmesi birkaç saat sürebilir.

Süper Soğutma ❄ fonksiyonunun etkinleştirilmesi

Süper Soğutma fonksiyonu ❄, gıdalar veya içecekler cihaza **koyulmadan 4 saat önce** etkinleştirilmelidir.

Süper Soğutma fonksiyonu ❄ etkinken, cihazdan gelen sesler artabilir.

- Soğutucu bölme sıcaklık göstergesine dokununuz.
- ❄ üzerine dokununuz.

❄ sembolü turuncu renkte yanar.

- Bu ayar seviyesinden sıcaklık göstergesine dokunarak çıkınız.

Süper Soğutma ❄ fonksiyonunun kapatılması

Süper Soğutma fonksiyonu ❄ yaklaşık 18 saat sonra otomatik olarak kapanır. Cihaz tekrar normal soğutma gücünde çalışır.

Faydalı bilgi: Yiyecekler ve içecekler yeterli derecede soğuduktan sonra, enerjiden tasarruf etmek için Süper Soğutma fonksiyonunu ❄ kendiniz de kapatabilirsiniz.

- Soğutucu bölme sıcaklık göstergesine dokununuz.
- ❄ üzerine dokununuz.

❄ artık turuncu renkte yanmaz.

- Bu ayar seviyesinden sıcaklık göstergesine dokunarak çıkınız.

Gıdaların soğutucu bölmede saklanması

⚠ Yanıcı gaz karışımları sonucu patlama tehlikesi.

Yanıcı gaz karışımları elektrikli bileşenler tarafından tutuşturulabilir.

Patlayıcı ve yanıcı gazlar içeren ürünleri (sprey gibi) cihazın içinde muhafaza etmeyiniz. Bu türden sprey kutuları, üstünde belirtilen, içerdiği maddelerden veya bir alev sembolünden anlaşılır. Çıkması muhtemel gazlar elektrikli bileşenler tarafından tutuşturulabilir.

⚠ Katı veya sıvı yağ içeren yiyecekler sonucu hasar tehlikesi.

Cihaz içinde veya cihaz kapısında katı veya sıvı yağ içeren gıdalar muhafaza ettiğinizde, plastikte gerilme çatlakları oluşabilir, bunun sonucunda da plastik kırılabilir veya kopabilir.

Dışarı akan katı ve sıvı yağların cihazın plastik parçalarıyla temas etmemesine dikkat ediniz.

Hava sirkülasyonu yeterli olmadığında, soğutma gücü azalır ve enerji tüketimi artar.

İyi bir hava sirkülasyonu için gıdaları birbirlerine çok yakın yerleştirmeyiniz.

Arka paneldeki fanın önünü kapatmayınız.

Farklı soğutma bölgeleri

Doğal hava sirkülasyonu nedeniyle soğutucu bölme içinde farklı sıcaklık bölgeleri oluşur.

Soğuk ve ağır hava soğutucu bölmenin alt bölgelerine çöker. Yiyeceklerin yerleştirilmesi sırasında farklı soğutma bölgelerinden yararlanınız.

Bu cihaz, otomatik sıcaklık dağılımı (DynaCool) özelliğine sahiptir. Cihaz, soğutucu bölmenin soğutması çalışmaya başladıktan sonra fanı otomatik olarak devreye sokar. Bu şekilde soğuk hava, soğutucu bölmenin her yerine eşit bir şekilde dağıtılır ve farklı bölgeler arasındaki fark daha az olur. Böylece yerleştirilmiş tüm gıdalar, yaklaşık olarak eşit sıcaklık ile soğutulur.

En sıcak bölge

Soğutucu bölmenin en sıcak bölgesi, bölmenin en üstünün ön tarafı ve cihaz kapısıdır. Bu bölgeyi, ör. sürülebilir kıvamda kalması için tereyağı ve aromasını koruması için peynir muhafaza etmek için kullanınız.

En soğuk bölge

Soğutucu bölme içinde en soğuk bölge, DailyFresh çekmecesinin hemen üstü ve arka panelin önüdür.

4 °C'lik sıcaklık ayarında ve uygun hijyen koşullarında, örneğin salmonella ve listeriya gibi ciddi gıda zehirlenmelerine sebep olması mümkün bakterilerin üremesi gecikir.

Bu nedenle bu bölgeleri tüm hassas ve çabuk bozulan gıdalar için kullanınız, örneğin:

- Balık, et, kümes hayvanları
- Salam, sosis, hazır yemekler
- Yumurtalı veya kremalı yiyecekler/hamur işleri
- Taze hamur, kek, pizza, kiş hamuru
- Pastörize edilmemiş sütten yapılan peynir ve diğer pastörize edilmemiş süt ürünleri
- Humus, sebze ezmeleri, taze peynire alternatif bitkisel ürünler

- Folyoya sarılı hazır sebze
- Genel olarak tüm taze gıdalar (muhafaza süreleri asgari 4 °C'lik bir saklama sıcaklığı gerektiren tüm taze gıdalar)

Faydalı bilgi: Gıdaları soğutucu bölmenin arka paneline temas etmeyecek şekilde yerleştiriniz. Aksi takdirde gıdalar donarak arka panele yapışabilir.

Gıdalar ambalajlı mı ambalajsız mı saklanmalıdır?

Gıdaları soğutucu bölme içinde paketli veya üstü iyice örtülü bir şekilde muhafaza ediniz (DailyFresh çekmecesinde istisnalar mevcuttur).
Bu şekilde yiyeceklerin kokularının birbirine geçmesi, yiyeceklerin kuruması ve mevcut olması muhtemel bakterilerin aktarılması önlenmiş olur. Bunu, hayvansal gıdaların muhafazasında özellikle dikkate alınız. Özellikle çiğ et ve balık gibi gıdaların diğer gıdalara temas etmemesine dikkat ediniz.

Sıcaklığın doğru ayarı ve uygun hijyen şartlarıyla gıdaların saklanma ömrü belirgin bir şekilde uzar. Gıda atıkları önlenir.

Protein zengini gıdalar

Protein zengini gıdaların daha çabuk bozulduğunu dikkate alınız. Yani, kabuklu deniz ürünleri balıklara ve balıklar da etlere göre daha çabuk bozulur.

Gıdaların DailyFresh çekmecesinde saklanması

DailyFresh çekmecesi

DailyFresh çekmecesinde sebze ve meyveler için ideal saklama koşulları hakimdir.

DailyFresh çekmecesindeki nem, içinde saklanan gıdalara göre ayarlanabilir. Yüksek nem oranı gıdaların kendi nemlerini korumalarını ve böylece çok hızlı bir şekilde su kaybetmemelerini sağlar. Sıcaklık yaklaşık olarak geleneksel soğutucu bölme sıcaklığına karşı gelir.

Gıdanın başlangıçtaki durumunun iyi bir saklama sonucu için belirleyici olduğunu unutmayınız.

Meyve ve sebze için DailyFresh çekmecesindeki nem ayarının değiştirilmesi

Nem oranı esas olarak, paketlenmeden saklanan gıdaların türüne ve miktarına bağlıdır.
Az miktarda gıda saklanıyorsa, nem düşük olabilir.

Faydalı bilgi: Az miktarda gıda durumunda, gıdaları hava geçirmez paketlere koyunuz.

Düşük nem oranının ◊ seçilmesi

Cihaz teslim edildiğinde nem yüksek, bölme kapağı da arkaya itilmiş haldedir ◊◊◊.

Teslimat anındaki bu ayarı, sadece DailyFresh çekmecesindeki nem oranı çok yüksekse değiştiriniz.

■ DailyFresh çekmecesini açınız.

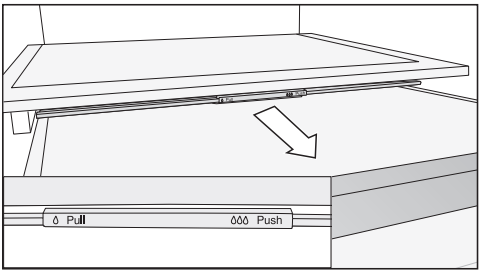

- Bölme kapağını çekebildiğiniz kadar öne çekiniz.

Bölme kapağı açılır ve nem azalır.

Yüksek nem oranının seçilmesi

- DailyFresh çekmecesini açınız.

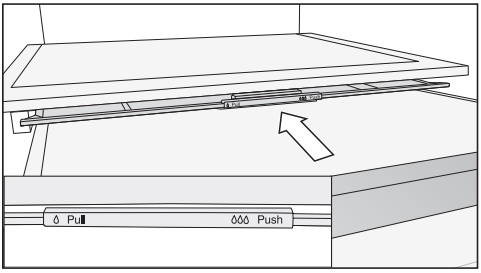

- Bölme kapağını itebildiğiniz kadar arkaya itiniz.

Bölme kapağı kapatılır ve nem bölmede kalır.

Ayarların uyarlanması

	Ayar modu
	Tatil modunun etkinleştirilmesi veya devre dışı bırakılması.
	Kilitleme fonksiyonunun etkinleştirilmesi, kısa süreliğine devre dışı bırakılması veya tamamen devre dışı bırakılması.
	Cihazın gücünün kapatılması.
	Şabat modunun etkinleştirilmesi veya devre dışı bırakılması.
	Şabat modu sürümünün görüntülenmesi.
	Kapı alarmının verilmesi için geçmesi gereken sürenin değiştirilmesi.
	Ağ bağlantısı
APP / WPS	Ağ bağlantısının 1. kez kurulumu.
	Wi-Fi bağlantısının etkinleştirilmesi veya devre dışı bırakılması.
	Ağ yapılandırmasının sıfırlanması.
	Tuş sesinin açılması veya kapatılması.
	Uyarı ve sinyal seslerinin ses seviyesinin değiştirilmesi veya uyarı ve sinyal seslerinin tamamen kapatılması.
	Ekran parlaklığının değiştirilmesi.
°C/°F	Sıcaklık biriminin değiştirilmesi.
	Fuar modunun devre dışı bırakılması (sadece etkin olduğunda gösterilir).
	Ayarların varsayılan fabrika ayarlarına geri getirilmesi.
	Cihazınıza ilişkin bilgilerin görüntülenmesi.
	Temizlik modunun etkinleştirilmesi veya devre dışı bırakılması.

Ayar modundayken ⚙ kapı alarmı ve diğer uyarı bildirimleri otomatik olarak bastırılır.

Tatil modunu 🌞 etkinleştirme

Tatil modu 🌞 etkinleştirildiğinde soğutucu bölme 15 °C sıcaklığa ayarlanır. Bu sayede soğutucu bölme enerjiden tasarruf ederek çalışmaya devam eder.

- ⚙ üzerine dokununuz.
- 🌞 ortada gösterilene kadar ekranı sola veya sağa kaydırınız.
- 🌞 üzerine dokununuz.

Tatil modu etkinken 🌞 turuncu renkte yanar.

- Ayar seviyesinden çıkmak için ⮌ üzerine dokununuz.

⚠ Bozulmuş yiyeceklerin tüketilmesi sonucu sağlık riski.

Soğutucu bölmedeki sıcaklığın uzun süre 4 °C üzerinde kalması durumunda, gıdaların muhafaza süresi ve kalitesi bundan olumsuz etkilenebilir.

Tatil modu fonksiyonunu 🌞 daima sadece sınırlı bir süre için etkinleştiriniz.

Bu süre içinde hassas ve çabuk bozulabilen meyve, sebze, balık, et ve süt ürünleri gibi gıdaları dolaba koymayınız.

Tatil modunun 🌞 devre dışı bırakılması

- ⚙ sembolüne dokununuz.
- 🌞 sembolü ortada gösterilene kadar ekranı sola veya sağa kaydırınız.
- 🌞 sembolüne dokununuz.

Tatil modu devre dışı bırakıldığında, 🌞 sembolü beyaz renkte yanar.

- Ayar seviyesinden çıkmak için ⮌ sembolünün üzerine dokununuz.

Kilitleme fonksiyonunun 🔒/🔓 etkinleştirilmesi

- ⚙ sembolüne dokununuz.
- 🔓 sembolü ortada gösterilene kadar ekranı sola veya sağa kaydırınız.
- 🔓 sembolüne dokununuz.

Kilitleme fonksiyonu etkinleştirildiğinde, 🔒 sembolü turuncu renkte yanar.

- Ayar seviyesinden çıkmak için ⮌ sembolünün üzerine dokununuz.
- Cihazın kapağını kapatınız. Kilitleme fonksiyonu 🔒 ancak bundan sonra etkinleşir.

Kilitleme fonksiyonunun 🔒/🔓 kısa süreliğine devre dışı bırakılması

Örneğin sıcaklık ayarını değiştirmek istediğinizde kilitleme fonksiyonunu kısa süreliğine devre dışı bırakılabilirsiniz:

- Sıcaklık göstergesine dokununuz.
- Yaklaşık 6 saniye 🔒 üzerine dokununuz.

Gösterge sıcaklık ayarına geçer.

- Şimdi istediğiniz ayarları gerçekleştiriniz.

Cihazın kapısı kapatıldığında kilitleme fonksiyonu 🔒 tekrar etkinleştirilir.

Kilitleme fonksiyonunun 🔒/🔓 tamamen devre dışı bırakılması

- ⚙ sembolüne dokununuz.
- 🔒 sembolüne 6 saniye boyunca dokununuz.

- sembolü ortada gösterilene kadar ekranı sola veya sağa kaydırınız.
- sembolüne dokununuz.

Kilitleme fonksiyonu devre dışı bırakıldığında sembolü beyaz yanar.

- Ayar seviyesinden çıkmak için sembolünün üzerine dokununuz.

Şabat modunun etkinleştirilmesi

Şabat modu etkin olduğu sürece, ayarları değiştiremezsiniz.

- sembolüne dokununuz.
- sembolü ortada gösterilene kadar ekranı sola veya sağa kaydırınız.
- sembolüne dokununuz.

sembolü turuncu renkte yanar.

- Ayar seviyesinden çıkmak için sembolünün üzerine dokununuz.

Şabat modunun etkin olduğu, ekranda yaklaşık 3 saniye boyunca gösterilir.

Ardından ekran kapanır.

Sesli ve görsel sinyaller devre dışı bırakıldığından, cihaz kapısının sıkı bir şekilde kapalı olmasına dikkat ediniz.

Şabat modunun devre dışı bırakılması

Şabat modu fonksiyonu yaklaşık 80 saat sonra otomatik olarak devre dışı bırakılır.

Şabat modu fonksiyonunu istediğiniz zaman devre dışı bırakabilirsiniz.

- Siyah ekran üzerine dokununuz.

sembolü görüntülenir.

- sembolüne dokununuz.

sembolü turuncu renkte yanar.

- Yeniden sembolüne dokununuz.

Şabat modu devre dışı iken, sembolü beyaz renkte yanar.

- Ayar seviyesinden çıkmak için üzerine dokununuz.

Kapı alarmı verilmesi için geçmesi gereken sürenin değiştirilmesi

- sembolüne dokununuz.
- sembolü ortada gösterilene kadar ekranı sola veya sağa kaydırınız.
- sembolüne dokununuz.
- 30 saniye ile 3 dakika: 30 saniye arası bir süre ortada gösterilene kadar ekranı sola veya sağa kaydırınız.
- Onaylamak için istediğiniz ayarın üzerine dokununuz.
- Ayar seviyesinden çıkmak için sembolünün üzerine dokununuz.

Wi-Fi bağlantısının devre dışı bırakılması

- sembolüne dokununuz.
- @ sembolü ortada gösterilene kadar ekranı sola veya sağa kaydırınız.
- @ sembolüne dokununuz.
- Wi-Fi bağlantısını devre dışı bırakmak için sembolüne dokununuz.

sembolü görüntülenir.

- Ayar seviyesinden çıkmak için sembolünün üzerine dokununuz.

Wi-Fi bağlantısının etkinleştirilmesi

- sembolüne dokununuz.
- @ sembolü ortada gösterilene kadar ekranı sola veya sağa kaydırınız.
- @ sembolüne dokununuz.

- Wi-Fi bağlantısını etkinleştirmek için sembolüne dokununuz.

sembolü görüntülenir.

- Ayar seviyesinden çıkmak için sembolünün üzerine dokununuz.

Wi-Fi bağlantısı etkin olduğunda, ekranda sembolü yanar.

Ağ yapılandırmasının sıfırlanması

- sembolüne dokununuz.
- sembolü ortada gösterilene kadar ekranı sola veya sağa kaydırınız.
- sembolüne dokununuz.
- sembolü ortada gösterilene kadar ekranı sağa kaydırınız.
- sembolüne dokununuz.
- sembolüne dokununuz.
- Ayar seviyesinden çıkmak için sembolünün üzerine dokununuz.

Yapılan tüm ayarlar ve girilen değerler sıfırlanır.

Wi-Fi bağlantısı devre dışı bırakılır, başlangıç ekranındaki sembolü söner.

Cihazınızı bertaraf edeceğiniz, satacağınız veya ikinci el bir cihazı işletime alacağınız zaman ağ yapılandırmasını varsayılan fabrika ayarına geri getiririz. Cihazda kayıtlı tüm kişisel bilgiler silinir. Ayrıca cihazın daha önceki sahibi bundan böyle cihaza erişemez.

Tuş sesinin kapatılması

- sembolüne dokununuz.
- sembolü ortada gösterilene kadar ekranı sola veya sağa kaydırınız.
- sembolüne dokununuz.

Tuş sesi kapalıyken sembolü beyaz renkte yanar.

- Ayar seviyesinden çıkmak için sembolünün üzerine dokununuz.

Tuş sesinin açılması

- sembolüne dokununuz.
- sembolü ortada gösterilene kadar ekranı sola veya sağa kaydırınız.
- sembolüne dokununuz.

Tuş sesi açıkken sembolü turuncu renkte yanar.

- Ayar seviyesinden çıkmak için sembolünün üzerine dokununuz.

Uyarı ve sinyal sesi seviyesinin / değiştirilmesi

- sembolüne dokununuz.
- sembolü ortada gösterilene kadar ekranı sola veya sağa kaydırınız.
- sembolüne dokununuz.
- Çubuk göstergeyi sola veya sağa kaydırarak istediğiniz ses seviyesini ayarlayınız (seviye 1–7).
- Uyarı ve sinyal seslerini tamamen kapatmak istiyorsanız, çubuk göstergeyi tamamen sönene kadar sola kaydırınız.
- İstediğiniz ayarı, çubuk göstergeye dokunarak onaylayınız.

Uyarı ve sinyal sesleri kapalıyken sembolü beyaz renkte gösterilir.

Uyarı ve sinyal sesleri açıkken sembolü turuncu renkte gösterilir.

- Ayar seviyesinden çıkmak için sembolünün üzerine dokununuz.

Ayarların uyarlanması

Ekran parlaklığının ☼ değiştirilmesi

- ⚙ sembolüne dokununuz.
- ☼ sembolü ortada gösterilene kadar ekranı sola veya sağa kaydırınız.
- ☼ sembolüne dokununuz.
- Çubuk göstergeyi sola veya sağa kaydırarak istediğiniz parlaklık seviyesini ayarlayınız (seviye 1–7).
- İstediğiniz ayarı, çubuk göstergeye dokunarak onaylayınız.
- Ayar seviyesinden çıkmak için ⮌ sembolünün üzerine dokununuz.

Sıcaklık biriminin °C/°F değiştirilmesi

- ⚙ sembolüne dokununuz.
- °C veya °F ortada gösterilene kadar ekranı sola veya sağa kaydırınız.
- Sıcaklık birimini değiştirmek için °C veya °F üzerine dokununuz.

°C veya °F gösterilir.

- Ayar seviyesinden çıkmak için ⮌ sembolünün üzerine dokununuz.

Fuar modunun ▮ devre dışı bırakılması

- ⏻ sembolüne dokununuz.
- ⚙ sembolüne dokununuz.
- ▮ sembolü ortada gösterilene kadar ekranı sola veya sağa kaydırınız.
- ▮ sembolüne dokununuz.

Fuar modu ▮ devre dışı bırakıldıktan sonra cihazın gücü kapatılır ve tekrar açılması gerekir.

Ayarların varsayılan fabrika ayarlarına geri getirilmesi

- ⚙ sembolüne dokununuz.
- sembolü ortada gösterilene kadar ekranı sola veya sağa kaydırınız.
- sembolüne dokununuz.

sembolü görüntülenir.

- ✓ sembolüne dokununuz.

Cihazın gücü kapatılır ve cihazın gücü tekrar açılmalıdır.

Cihazın içindeki tip etiketi çıkarılmamalıdır. Tip etiketi bir arıza durumunda gerekli olacaktır.

Cihazın elektronik devrelerine veya aydınlatmanın içine su girmemesine dikkat ediniz.

⚠ Nüfuz eden nem sonucu hasar tehlikesi.
Buharlı temizlik makinesinin buharı plastiklere ve elektrikli bileşenlere zarar verebilir.
Cihazı temizlemek için buharlı temizleyici kullanmayınız.

Çözülme suyu çıkışından temizlik suyu akmamalıdır.

Temizlik ürünlerine ilişkin bilgiler

Cihazın içinde sadece, gıdalar için zararlı olmayan temizlik ve bakım maddeleri kullanınız.

Yüzeylere zarar vermemek için şu ürünleri **kullanmayınız:**

- Soda, amonyak, asit veya klorür içeren temizlik maddeleri
- Kireç çözücü temizlik maddeleri
- Aşındırıcı temizlik maddeleri (örneğin ovma tozu, ovma kremi, ovma macunu)
- Çözücü içeren temizlik maddeleri
- Paslanmaz çelik temizlik maddeleri
- Bulaşık makinesi temizleyici
- Fırın spreyleri
- Cam temizleme maddeleri
- Aşındırıcı sert süngerler ve fırçalar (örneğin bulaşık süngeri)
- Kir silgileri
- Keskin metal kazıyıcılar

Temizlik için temiz bir sünger bez, ılık su ve bir miktar elde bulaşık deterjanı kullanmanızı tavsiye ederiz.

Cihazın temizlik için hazırlanması

Faydalı bilgi: Temizlik modunu etkinleştiriniz. Soğutucu bölmenin soğutması kapatılır, iç aydınlatma açık kalır.

- ⚙ üzerine dokununuz.
- ortada gösterilene kadar ekranı sola veya sağa kaydırınız.
- üzerine dokununuz.
- Ayar düzeyinden çıkmak için ⮌ üzerine dokununuz.

Temizlik modunun etkinleştirildiği başlangıç ekranında gösterilir.

- Yiyecekleri buzdolabından çıkartınız ve serin bir yerde muhafaza ediniz.
- Çıkarılabilecek aksesuarları temizlemek için çıkarınız (bkz. “Tanıtım” – “Cihazın içinin tasarımı” bölümü).

İç mekanı temizleme

Cihazı en az ayda bir defa olmak üzere düzenli olarak temizleyiniz.

Uzun süre temizlenmeyen kirlerin, bazı durumlarda artık çıkartılması mümkün olmayabilir.
Yüzeyler renk değiştirebilir veya değişime uğrayabilir.
Kirleri hemen temizlemeniz en iyisidir.

- **İç mekanı** temiz bir sünger bez, ılık su ve biraz elde bulaşık deterjanı ile temizleyin.
- Temizlikten sonra temiz suyla silin ve her şeyi bir temizlik beziyle kurulayın.

Çözülme suyu oluğu ve çıkışını temiz tutunuz. Çözülme suyu daima engellenmeden akabilmelidir.

- Çözülme suyu oluğunu ve tahliye deliğini bir çubuk veya benzeri bir aletle temizleyin.
- Soğutma cihazının yeterince havalandırılması ve koku oluşumunun önlenmesi için, cihazı kısa bir süre daha açık bırakın.

Aksesuarların elde veya bulaşık makinesinde yıkanması

Aşağıdaki parçalar sadece **elde** yıkanmalıdır:

- Paslanmaz çelik görünümlü dekor çıtalar
- Raflardaki arka koruyucu çıtalar
- Baskılı raf
- Meyve ve sebze bölmesi (VeggieBox)
- Tüm çekmeceler ve bölme kapakları (modele bağlı olarak mevcuttur)
- Değişken şişe rafı (sonradan satın alınabilen aksesuar olarak mevcut)
- Düzenleme kabı (sonradan satın alınabilen aksesuar)

Aşağıdaki parçalar **bulaşık makinesinde yıkanabilir**:

⚠ Bulaşık makinesindeki çok yüksek sıcaklıklar sonucu hasar tehlikesi.
Bulaşık makinesinde 55 °C üstü sıcaklıklarda yıkandıkları takdirde cihazın parçaları kullanılmaz hale gelebilir ve örneğin parçaların biçimleri bozulabilir.
Bulaşık makinesinde yıkanmaya uygun parçalar için sadece en fazla 55 °C sıcaklıkta yıkayan bulaşık makinesi programları seçiniz.

Bulaşık makinesinde havuç, domates ve ketçap gibi gıdalardaki doğal boyalarla temas eden plastik parçaların rengi değişebilir. Bu renk değişimi parçaların sağlamlığını olumsuz etkilemez.

- Şişe tutucu, yumurtalık
- Cihaz kapısındaki raflar ve şişe rafları (paslanmaz çelik görünümlü dekor çıtasız)
- Raflar (çıtasız ve baskısız)
- Koku filtresinin kaseti (sonradan satın alınabilen aksesuar olarak temin edilebilir)

Temizlenmesi için aksesuarların çıkarılması ve parçalarına ayrılması

Rafların /şişe rafının parçalarına ayrılması

Rafı/şişe rafını bulaşık makinesinde yıkamadan önce paslanmaz çelik görünümlü dekor çıtayı sökün.

Dekor çıtayı sökmek için aşağıdaki işlemleri uygulayınız:

- Rafı/şişe rafını tezgaha koyunuz.
- Dekor çıtayı bir ucundan başlayarak çekip çıkarınız.
- Temizliğin ardından dekor çıtayı tekrar rafa/şişe rafına takınız.

Rafın parçalarına ayrılması

Rafın temizliğinden önce dekor çıtayı ve arka koruyucu çıtayı çıkarınız. Aşağıda belirtilen işlem adımlarını uygulayınız:

- Rafı, yumuşak bir altlığın (ör. bulaşık bezinin) üstüne koyunuz.

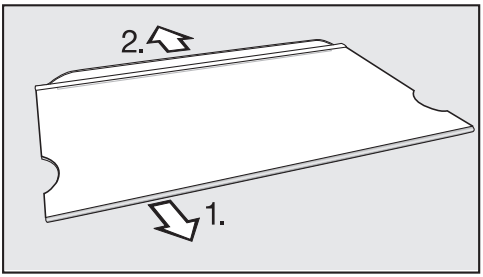

- Dekor çıtayı bir ucundan başlayarak çekip çıkarınız.
- Koruyucu çıtayı çekerek çıkarınız.
- Temizledikten sonra çıtayı ve koruyucu çıtayı tekrar rafa takınız.

DailyFresh çekmecesinin çıkarılması

- DailyFresh çekmecesini ön taraftan biraz yukarı kaldırınız ve ardından çekerek çıkarınız.

Ayırıcı panelin çıkarılması

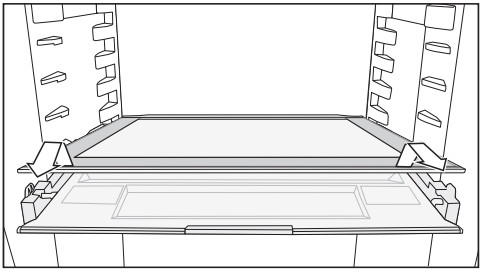

- Ayırıcı paneli çıkarınız.
- Temizlikten sonra ayırıcı paneli tekrar yerine itiniz.

Bölme kapağının çıkarılması

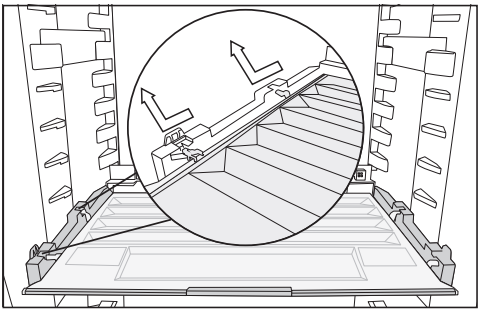

- Kapağı ön taraftan yukarı kaldırınız ve çekerek çıkarınız.
- Temizlikten sonra bölme kapağını tekrar yerine itiniz.

Kapı lastiğinin temizlenmesi

⚠ Hatalı temizlik sonucu hasar tehlikesi.
Kapı lastiği yağlanırsa veya greslenirse geçirgenleşebilir.
Kapı lastiğini yağ ile herhangi bir işleme tabi tutmayınız.

- Kapı lastiğini düzenli olarak sadece duru su ile temizleyiniz ve ardından bir bez ile iyice kurulayınız.

Havalandırma açıklıklarının temizlenmesi

Biriken tozlar enerji tüketimini artırır.

- Havalandırma açıklıklarını bir fırça veya elektrikli süpürge ile temizleyiniz (bunun için ör. Miele elektrikli süpürgenin fırçasını kullanınız).

Temizlikten sonra

- Başlangıç ekranında 🖐 üzerine dokunarak temizlik fonksiyonunu kapatınız.
- Yeniden 🖐 üzerine dokununuz.

Temizlik fonksiyonu kapatıldığında, 🖐 sembolü beyaz renkte yanar.

Cihaz tekrar soğutmaya başlar.

- Tüm parçaları cihaza yerleştiriniz.
- Cihazdaki sıcaklığın hızla düşmesi için Süper Soğutma fonksiyonunu ❄ bir süreliğine etkinleştiriniz.
- Cihaza yiyecekleri, sıcaklık yeterince düştüğünde koyunuz.
- Cihaz kapısını (kapılarını) kapatınız.

Otomatik buz çözme

Cihazin otomatik buz çözme özelliğine sahiptir.

Arızaların ve hataların çoğunu kendiniz giderebilirsiniz. Çoğu durumda yetkili servisi çağırmak zorunda kalmayacağınızdan zaman ve masraftan tasarruf edersiniz.

www.miele.com.tr/support/customer-assistance adresinde arızaların kullanıcı tarafından giderilmesine ilişkin ek bilgiler bulabilirsiniz.

Soğuk kaybını mümkün olduğunca düşük tutmak için arıza giderilene dek cihazın kapısını mümkün olduğunca açmayınız.

Problem	Sebep ve Çözüm
Cihaz soğutmuyor.	Cihazın gücü açılmamıştır. ■ Cihazın gücünü açınız.
	Fiş prize tam oturmamış olabilir veya elektrik kablosunun cihaz konektörü cihazdaki sokete tam oturmamış olabilir. ■ Fişi prize ve cihaz konektörünü de cihaz soketine takınız.
	Elektrik sigortası atmıştır. Cihazda, bina elektrik tesisatında veya başka bir cihazda arıza meydana gelmiş olabilir. ■ Bir elektrik teknisyeni veya yetkili servisi çağırınız.
Kompresör devamlı çalışıyor.	Bu bir hata değildir. Enerjiden tasarruf etmek üzere, kompresör düşük soğutma ihtiyacında daha düşük bir devire geçer. Bunun sonucunda kompresörün çalışma süresi uzar.
Kompresör giderek daha sık ve daha uzun çalışıyorsa ve cihaz içindeki sıcaklık çok düşükse?	Havalandırma açıklıklarının önü kapanmış veya açıklıklar tozlanmış olabilir. ■ Havalandırma açıklıklarının önünü kapatmayınız. ■ Havalandırma açıklıklarını düzenli olarak tozdan arındırınız.
	Cihazın kapısı çok sık açılmıştır. Veya cihaza yüksek miktarda gıda yeni konulmuştur. ■ Cihaz kapısını sadece gerektiğinde ve mümkün olduğunca kısa bir süre için açınız. Gerekli sıcaklık bir süre sonra kendiliğinden tekrar ayarlanır.
	Cihaz kapısı düzgün kapanmamıştır. ■ Cihaz kapısını kapatınız.

Sorunların giderilmesi

Problem	Sebep ve Çözüm
	Gerekli sıcaklık bir süre sonra kendiliğinden tekrar ayarlanır.
	Ortam sıcaklığı çok yüksektir. Ortam sıcaklığı ne kadar yüksekse, kompresör de o kadar uzun çalışır. ■ "Kurulum" – "Kurulum yeri" bölümünde verilen bilgileri dikkate alınız.
	Cihaz niş içine doğru monte edilmemiştir. ■ Cihazı, montaj kılavuzundaki talimatlarda öngörüldüğü gibi monte ediniz.
	Cihazın içindeki sıcaklık çok düşük bir değere ayarlanmıştır. ■ Sıcaklık ayarını düzeltiniz.
	Süper Soğutma fonksiyonu ❄ halen daha açıktır. ■ Enerjiden tasarruf etmek için Süper Soğutma fonksiyonunu ❄ zamanından önce kapatınız.
Cihazdaki sıcaklık çok yüksek. Dondurulmuş gıdalar (modele bağlıdır) çözülüyor.	Bu bir hata değildir. Ayarlanan sıcaklık değeri çok yüksektir. ■ Sıcaklık ayarını düzeltiniz. ■ Sıcaklığı 24 saat sonra tekrar kontrol ediniz.
	Cihaz için öngörülmüş ortam sıcaklığının altına düşülmüştür. Ortam sıcaklığı çok düşük ise kompresör daha ender çalışır. Cihazdaki sıcaklık yükseliyor. ■ "Kurulum" – "Kurulum yeri" bölümünde sunulan uyarıları dikkate alınız. ■ Ortam sıcaklığını yükseltiniz.
Cihaz buzlanıyor veya cihazın içinde yoğuşma suyu oluşuyor. Cihaz kapısı düzgün kapanmıyor.	Kapı lastiği yuvasından çıkmıştır. ■ Kapı lastiğinin düzgün bir şekilde yerine oturup oturmadığını kontrol ediniz.
	Kapı lastiği hasar görmüştür. ■ Kapı lastiğinin hasarlı olup olmadığını kontrol ediniz.
Kapı lastiği zarar görmüş veya değiştirilmesi gerekiyor.	Kapı lastiği alet kullanılmaksızın değiştirilebilir. ■ Kapı lastiğini değiştiriniz. Kapı lastiğini yetkili bayiden veya yetkili servisten edinebilirsiniz.

Cihazda ortaya çıkabilecek genel sorunlar

Problem	Sebep ve Çözüm
Cihaz kapısı uzun bir süredir açık olduğu halde bir uyarı sinyali verilmiyor.	Bu bir hata değildir. Uyarı sesi ayar modunda kapatılmıştır. Sesli alarmı tekrar açmak istediğiniz takdirde: ■ ⚙ sembolüne dokununuz. ■ 🔇 sembolü ortada gösterilene kadar ekranı sola veya sağa kaydırınız. ■ 🔇 sembolüne dokununuz. ■ Çubuk göstergeyi sağa kaydırarak istediğiniz ses seviyesini ayarlayınız. ■ İstediğiniz ayarı, çubuk göstergeye dokunarak onaylayınız. Uyarı ve sinyal sesleri açıkken 🔊 orange sembolü turuncu renkte gösterilir.

Ekran bildirimleri

Uyarı	Sebep ve Çözüm
Başlangıç ekranında ▮ sembolü yanıyor, cihaz soğutmuyor ancak cihaz kumandası ve iç aydınlatma çalışıyor.	Fuar modu etkinleştirilmiştir. ■ ⏻ sembolüne dokununuz. ■ ⚙ sembolüne dokununuz. ■ ▮ sembolü ortada gösterilene kadar ekranı sola veya sağa kaydırınız. ■ ▮ sembolüne dokununuz. Fuar modu ▮ devre dışı bırakıldıktan sonra cihazın gücü kapatılır ve tekrar açılması gerekir.
Ekranda 🖐 yanıyor ve cihaz kumanda edilemiyorsa?	Temizlik fonksiyonu halen etkindir. ■ Başlangıç ekranında 🖐 üzerine dokunarak temizlik fonksiyonunu kapatınız. ■ Yeniden 🖐 üzerine dokununuz. Temizlik fonksiyonu kapatıldığında, 🖐 sembolü beyaz renkte yanar. Cihaz tekrar soğutmaya başlar.

Sorunların giderilmesi

Uyarı	Sebep ve Çözüm
Ekranda hiçbir şey gösterilmiyor. Ekran karanlık.	Şabat modu etkindir. İç aydınlatma kapalıdır ve soğutma cihazı soğutmaya devam ediyordur. ■ Siyah ekran üzerine dokununuz. Ekranda sembolü görüntülenir. ■ sembolüne dokununuz. sembolü turuncu renkte yanar. ■ Yeniden sembolüne dokununuz. Şabat modu devre dışı iken, sembolü beyaz renkte yanar.
	Enerji tasarruf modu etkinleştirilmiştir: Ekrana belirli bir süre dokunulmazsa, ekran enerji tasarrufu moduna geçer ve kararır.
Ekranda sembolü yanıyor, cihaz kullanılamıyor.	Kilitleme fonksiyonu etkindir. ■ Cihazın kilidini kısa süreliğine kaldırınız veya kilitleme fonksiyonunu tamamen devre dışı bırakınız.
Ekranda sarı renkte yanıyor, ayrıca bir uyarı sinyali veriliyor ve iç aydınlatma yanıp sönüyor.	**Kapı alarmı** etkinleştirilmiştir. ■ üzerine dokununuz. Uyarı sinyali kapatılır, söner ve iç aydınlatma tekrar kesintisiz olarak yanar.
Ekranda sembolü kırmızı renkte yanıyor ve F harfini ve rakamlar içeren bir hata kodu gösteriliyor. Ayrıca bir sinyal sesi duyuluyorsa?	Bir arıza söz konusudur. ■ Ekrandaki sembolü üzerine dokunarak uyarı sinyalini kapatınız. ■ Müşteri hizmetlerini arayınız. Arıza bildirimi için görüntülenen hata koduna ek olarak cihazın model tanımı ve seri numarası da gereklidir. Bu bilgileri doğrudan görüntüleyebilirsiniz: ■ Bunun için ekranda **i** sembolüne dokununuz. Ekranda gerekli cihaz verileri gösterilir. sembolünü onaylayarak bilgi ekranından çıkarsınız ve hata kodu yeniden gösterilir. Cihazın gücünü, ayrıca doğrudan hata göstergesi üzerinden de kapatabilirsiniz.

İç aydınlatma

⚠ Açıkta duran elektrik taşıyan parçalar sonucu elektrik çarpma tehlikesi.
Lamba kapağının çıkarılması sonucunda elektrik taşıyan parçalara temas edebilirsiniz.
Lamba kapağını çıkarmayınız. LED aydınlatma sadece yetkili servis tarafından tamir edilmeli ve değiştirilmelidir.

⚠ LED aydınlatma sonucu yaralanma tehlikesi.
Bu aydınlatma RG2 risk grubuna karışılık gelmektedir. Kapak hasarlıysa gözler zarar görebilir.
Lamba kapağı hasarlı ise aydınlatmaya optik aletlerle (büyüteç vb.) yakından bakmayınız.

Problem	Sebep ve Çözüm
İç aydınlatma çalışmıyor.	Cihazın gücü açılmamıştır. ■ Cihazın gücünü açınız.
	Şabat modu açıktır: Ekran kararmıştır ve cihaz soğutmaktadır. ■ Siyah ekran üzerine dokunununuz. Ekranda sembolü görüntülenir. ■ sembolüne dokununuz. sembolü turuncu renkte yanar. ■ Ayar modunda sembolüne dokununuz. Şabat modu devre dışı iken, sembolü beyaz renkte yanar.
	İç aydınlatma kapı açıkken, aşırı ısınmaya karşı yaklaşık 15 dakika sonra otomatik olarak kapanır. Eğer sebep bu değilse bir arıza söz konusudur. ■ Müşteri hizmetlerini arayınız.
İç aydınlatma yanıp sönüyor.	Bu bir hata değildir. Kapı alarmı etkinleştirilmiştir.

Seslerin sebepleri

Cihaz çalışma sırasında çeşitli sesler çıkarır.
Düşük soğutma gücünde cihaz enerji tasarrufludur ancak daha uzun süre çalışır.
Ses seviyesi azalır.
Yüksek soğutma gücünde gıdalar daha hızlı soğutulur.
Ses seviyesi artar.

Sorunların giderilmesi

Normal sesler	Sesler neden oluşur?
Tıslama, Islık	Soğutucu madde soğutma devresine püskürtülüyor.
Fokurdama, Lıkırdama, Şıpırdama	Borulardan soğutucu madde geçiyor.
Homurdama	Cihaz soğutuyor.
Tıklama	Termostat, kompresörün gücünü açıyor veya kapatıyor.
Vınlama, Cızıldama	Fan çalışıyor. Otomatik kapı açma mekanizması (modele bağlı) cihaz kapısını açıyor veya kapatıyor.
Çıtırdama	Cihazdaki malzemeler genleşiyor.
Takırdama	Valfler veya klapeler etkindir.
Vızıldama (su tankı donanımlı cihazlar)	Su tankından dışarı su pompalanıyor.
Sıyırma (kapı stoperi donanımlı cihazlar)	Kapı stoperi donanımlı cihaz kapısı açılıyor veya kapatılıyor.
Kompresör seslerinin ve soğutma devresinde oluşan akış seslerinin kaçınılmaz olduğu unutulmamalıdır.	

Sesler	Sebep ve çözüm
Titreşim, Tıngırdama, Şıkırdama	Cihaz düz durmuyordur. Cihazı bir su terazisi yardımıyla düzeltiniz. Bunun için cihazın altındaki ayar ayaklarını (cihaz modeline bağlı) kullanınız. 140 cm'lik bir niş boyutundan itibaren: Cihazla birlikte verilen sabitleme çubuklarını cihaz tabanının altına sokunuz.
	Çekmeceler, sepetler veya raflar sallanıyor veya sıkışıyordur. Çıkarılabilir parçaları kontrol ediniz ve parçaları tekrar yerine takınız.
	Şişeler ve kaplar birbirine temas ediyordur. Şişeleri ve kapları hafifçe birbirinden ayırınız.
	Nakliye kablo tutucusu (cihaz modeline bağlı) hala cihazın arka panelinde asılıdır. Nakliye kablo tutucusunu çıkarınız.

www.miele.com/service adresinde, arızaların kullanıcı tarafından giderilmesine ve Miele yedek parçalarına ilişkin bilgiler sunulmaktadır.

Arızalarda iletişim

Kendi başınıza gideremediğiniz arızaları, örneğin Miele bayiinize veya Miele yetkili servisine bildiririz.

Miele yetkili servisi için www.miele.com/service adresinden randevu talebinde bulunabilirsiniz.

Miele yetkili servisinin iletişim bilgilerini bu dokümanın sonunda bulabilirsiniz.

Yetkili servisin cihazın model tanımına ve seri numarasına (İmalat/Seri/No.) ihtiyacı olacaktır. Her iki bilgiyi, cihazın iç kısmındaki tip etiketinde veya modele bağlı olarak ayar modunda 'Bilgiler' i altında bulabilirsiniz.

EPREL Veritabanı

1 Mart 2021 tarihinden itibaren, enerji tüketimi işaretine ve Eko-tasarım gerekliliklerine ilişkin bilgiler Avrupa Ürün Veritabanı'nda (EPREL) bulunabilir. Ürün veritabanına https://eprel.ec.europa.eu/ bağlantısından erişebilirsiniz. Burada sizden model kodunu girmeniz istenir.

Model kodunu, cihazın iç kısmındaki tip etiketinde veya modele bağlı olarak ayar modunda 'Bilgiler' i altında bulabilirsiniz.

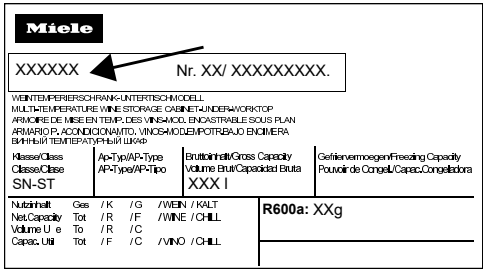
Miele

XXXXXX Nr. XX/ XXXXXXXXX.

WEINTEMPERIERSCHRANK-UNTERTISCHMODELL
MULTI-TEMPERATURE WINE STORAGE CABINET-UNDER-WORKTOP
ARMOIRE DE MISE EN TEMP. DES VINS-MOD. ENCASTRABLE SOUS PLAN
ARMARIO P. ACONDICIONAMTO. VINOS-MODELO POTRABAJO ENCIMERA
ВИННЫЙ ТЕМПЕРАТУРНЫЙ ШКАФ

Klasse/Class Classe/Clase SN-ST	Ap-Typ/AP-Type AP-Type/AP-Tipo	Bruttoinhalt/Gross Capacity Volume Brut/Capacidad Bruta XXX l	Gefriervermoegen/Freezing Capacity Pouvoir de Congel./Capac. Congeladora

Nutzinhalt	Ges	/ K	/ G	/ WEIN	/ KALT	**R600a:** XXg
Net Capacity	Tot	/ R	/ F	/ WINE	/ CHILL	
Volume U e	To	/ R	/ C			
Capac. Util	Tot	/ F	/ C	/ VINO	/ CHILL	

Garanti

Garanti süresi 2 yıldır.

Bu konuda daha fazla bilgiyi cihazla birlikte verilen garanti şartları kitapçığından edinebilirsiniz.

Kurulum yeri

⚠ Devrilen cihaz sonucu yararlanma ve maddi zarar tehlikesi.
Cihaz çok ağırdır ve cihaz kapısı açıkken öne doğru devrilmeye meyillidir.
Cihaz monte edilene kadar cihaz kapısını (kapılarını) kapalı tutunuz. Cihaz kullanım ve montaj kılavuzuna uygun olarak montaj nişine tespit edilmiş olmalıdır.

⚠ Isı yayan cihazlar sonucu yangın ve hasar tehlikesi.
Isı yayan cihazlar tutuşabilir ve cihazın alev almasına sebep olabilir.
Güç kablosu, ısı kaynaklarına temas etmemelidir.
Cihaz, bir ocağın altına monte edilmemelidir.

⚠ Açık alev sonucu yangın ve hasar tehlikesi.
Açık alevler cihazı tutuşturabilir.
Mum gibi açık alev kaynaklarını cihazdan uzak tutunuz.

⚠ Buhar tahliye eden cihazlar nedeniyle hasar tehlikesi.
Soğutma cihazının arkasında bulunan buhar tahliye eden cihazlar soğutma cihazına hasar verebilir.
Soğutma cihazının arkasında hava veya buhar tahliye eden cihazlar bulunmamalıdır. Ayrı bir hava tahliyesi sağlayın veya cihazlar arasına bir ayırıcı panel monte ediniz.

Kuru ve iyi havalandırılan bir yere kurulması uygundur.

⚠ Yüksek nem oranı sonucunda hasar tehlikesi.
Havadaki nem oranı yüksekse, cihazın dış yüzeylerinde yoğuşma suyu oluşabilir.
Bu yoğuşma suyu cihazın dış yüzeylerinde korozyona sebep olabilir.
Cihazı kuru ve/veya yeterli havalandırmaya sahip bir mekana kurunuz.
Montajın/kurulumun ardından cihaz kapısının/kapılarının doğru kapandığından ve cihaz montajının/kurulumunun açıklandığı şekilde yapıldığından emin olunuz. Belirtilen havalandırma açıklıklarına uyulmalıdır.

Kurulum yeri seçiminde, soğutma cihazının bir radyatörün, sobanın veya başka bir ısı kaynağının hemen yanına kurulması durumunda enerji tüketiminin arttığını unutmayınız. Doğrudan güneş ışığından kaçınınız.
Ortam sıcaklığı ne kadar yüksekse, kompresör de o kadar uzun çalışır ve enerji tüketimi de o kadar fazla olur.

Cihazın montajı sırasında ayrıca şunları da dikkate alınız:

- Priz cihazın arkasında kalmamalı ve acil bir durumda ulaşılabilir bir yerde olmalıdır.
- Titreşim sonucu zarar görebileceğinden, cihazın güç kablosu ve fişi cihazın arka yüzüne temas etmemelidir.
- Ayrıca, bu cihazın arkasındaki prizlere başka cihazlar da bağlanmamalıdır.
- Cihazın kurulumu sırasında, güç kablosunun sıkışmamasına veya zarar görmemesine dikkat ediniz.

- Grup prizler veya elektrik dağıtım panoları ve başka elektronik cihazlar (örneğin halojen trafolar gibi), cihazın arkasında konumlandırılmamalı ve kullanılmamalıdır.
- Kurulum yerinin zemini yatay, düz ve çevresindeki zemin ile aynı yükseklikte olmalıdır.

İklim sınıfı

Bu cihaz belirli bir iklim sınıfına (ortam sıcaklığı aralığı) yönelik olarak üretilmiştir ve bu iklim sınıfının sınırlarına uyulmalıdır.
Daha düşük bir ortam sıcaklığı kompresörün daha uzun sürelerle durmasına sebep olur. Bu da cihazın içindeki sıcaklığın yüksek olmasına ve hasar oluşmasına sebep olabilir.

İklim sınıfı cihazın içinde bulunan tip etiketinde yazılıdır.

İklim sınıfı	Ortam sıcaklığı
SN	10 ila 32 °C arası
N	16 ila 32 °C arası
ST	16 ila 38 °C arası
T	16 ila 43 °C arası
SN-ST	10 ila 38 °C arası
SN-T	10 ila 43 °C arası

Hava girişi ve çıkışı

Havalandırma, cihaz bazasında bulunan havalandırma ızgarası üzerinden gerçekleşir.

⚠ Yetersiz havalandırma nedeniyle yangın ve hasar tehlikesi.
Cihaz yeterince hava almazsa, kompresör daha sık devreye girer ve daha uzun sürelerle çalışır. Bu da enerji tüketiminin artmasına ve kompresörün çalışma sıcaklığının yükselmesine neden olur. Bu, cihazın hasar görmesine neden olabilir.
Cihaz için yeterli havalandırma sağlandığından emin olunuz:
Öngörülen havalandırma açıklıklarına mutlaka uyunuz.
Havalandırma açıklıklarının önü kapanmamalı veya açıklıklar kapatılmamalıdır.
Havalandırma alanlarını düzenli olarak toz ve kirden temizleyiniz.

Yan Yana Yerleştirme

⚠ Cihaz dış panellerinde yoğuşma sonucu hasar tehlikesi.
Havadaki nem oranı yüksek olduğunda cihazın dış panellerinde yoğuşma suyu oluşup korozyona sebep olabilir.
Esas olarak, cihazı başka modelden soğutucu cihazlar ile doğrudan yan yana veya üst üste yerleştirmeyiniz.

Yan panelleri entegre ısıtıcılar ile donatılmış olmadığından, cihazınız hiçbir suretle başka cihazlar ile yan yana yerleştirilmemelidir.

Bununla birlikte bu cihaz, yan panellerinde entegre ısıtıcıya sahip bazı cihaz modelleri ile birlikte, ayrı tezgah altı nişlere “yan yana” (side-by-side) yerleştirilebilir.

Cihazınız için hangi kombinasyonların mümkün olduğunu bayinizden öğreniniz!

Kapı açılma yönünün değiştirilmesi

⚠ Kapının ağır olması nedeniyle yaralanma ve hasar tehlikesi.
Kapının açılma yönü tek bir kişi tarafından değiştirilirse, yaralanma ve hasar tehlikesi artar.
Kapının açılma yönünü mutlaka 2. bir kişinin yardımıyla değiştiriniz.

⚠ Kapak menteşesinde ezilme tehlikesi.
Parmaklar menteşe alanında sıkışabilir.
Kapıyı açarken ve kapatırken elinizi kapak menteşesinden uzak tutunuz.

Cihaz sağa doğru açılan bir kapı ile teslim edilir. Kapının sola doğru açılması gerekiyorsa, soğutma cihazını nişin içine monte etmeden önce kapının açılma yönü değiştirilmelidir (bkz. montaj talimatı).

Faydalı bilgi: Kapı açılma yönü değiştirilirken cihaz kapısının ve zemininizin zarar görmesini önlemek için cihazın önüne uygun bir örtü seriniz.

Kapı lastiğine zarar vermemeye dikkat ediniz. Kapı lastiği zarar gördüğünde, cihaz kapısı doğru kapanmayabilir veya soğutma yetersiz kalabilir!

Kapı açılma yönünü, montaj kılavuzunda açıklanan şekilde değiştiriniz (bkz. QR kod).

Malzeme No. 12 849 620

Basılı montaj kılavuzunun sipariş edilmesi

Basılı montaj kılavuzunu Miele'den ücretsiz olarak sipariş edebilirsiniz.

Tüm Miele iletişim bilgilerini bu dokümanın sonunda bulabilirsiniz. Model tanımını ve tip etiketindeki seri numarasını belirtiniz.

Dekor kapak

– Boşluk ölçüsü

Mutfak tasarımına bağlı olarak dekor kapağın kalınlığı ve kenar yarıçapı ile dikey boşluk ölçüsü belirlenir.

Bu sebeple şunlara mutlaka dikkat ediniz:

Cihazın dekor kapağı ile menteşe tarafındaki mutfak dolabı kapağı veya kapatıcı yan panel arasındaki mesafe çok düşükse, cihaz kapısı açılırken mutfak dolabı kapağına/yan panele çarpabilir.

Dekor kapağın kalınlığına ve kenar yarıçapına bağlı olarak özel bir boşluk mesafesi gerekir.

Faydalı bilgi: Mutfağı planlarken veya cihazı değiştirirken bunu, uygun bir montaj çözümü belirleyerek dikkate alınız.

Dekor kapak kalınlığı **A** [mm]	Farklı kenar yarıçapları **B** için boşluk ölçüsü **X** [mm]			
	R0	R1,2	R2	R3
≥16–19	en az 3			
20	5	4	4	3,5
21	5,5	5	4,5	4
22	6,5	6	5,5	5

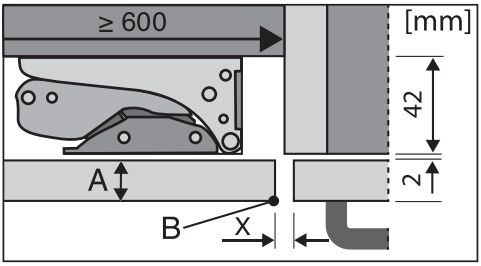

Yandaki mutfak dolabı kapağı

A = Dekor kapak kalınlığı
B = Kenar yarıçapı
X = Boşluk ölçüsü

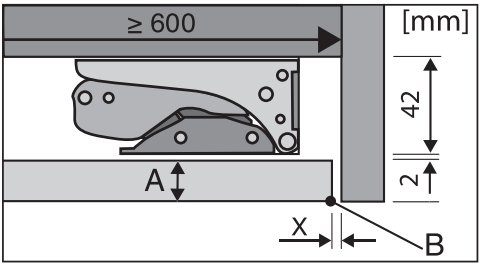

Kapatıcı yan panel

A = Dekor kapak kalınlığı
B = Kenar yarıçapı
X = Boşluk ölçüsü

Faydalı bilgi: Dolap gövdesi ile yan panel arasına bir mesafe parçası monte ediniz. Bu şekilde yeterli genişlikte bir boşluk elde edersiniz.

Dekor kapak ağırlığı [kg]

⚠ Çok ağır dekor kapak sonucu hasar tehlikesi.
Monte edilen dekor kapak izin verilen ağırlığı aşıyorsa, cihazın menteşeleri zarar görebilir. Bu zararlar, diğerlerinin yanı sıra, çalışma bozukluklarına yol açabilir.
Dekor kapak montajından önce, monte edilecek dekor kapağın izin verilen ağırlığı aşmadığından emin olunuz.

İzin verilen maks. dekor kapak ağırlığı 10 kg.

Cihaz kapısının açılma açısının sınırlandırılması

Kapı menteşeleri fabrikada, cihaz kapısı geniş açıyla açılabilecek şekilde ayarlanmıştır.

Açılma açısı, gerektiğinde birlikte verilen pimler ile yaklaşık 90°'ye sınırlandırılabilir.

Kapı açılma açısı sınırlandırma pimleri, cihaz monte edilmeden önce takılmalıdır.

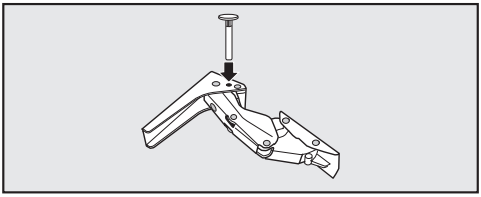

- Pimi üst taraftan kapı menteşesine takınız.

Kurulum

Montaj ölçüleri

Tezgah altı nişi/yandan görünüm

Tüm ölçüler mm olarak verilmiştir.

Cihazın doğru çalışması, belirtilen havalandırma açıklıklarına uyulduğu sürece sağlanabilir.

KU 7035

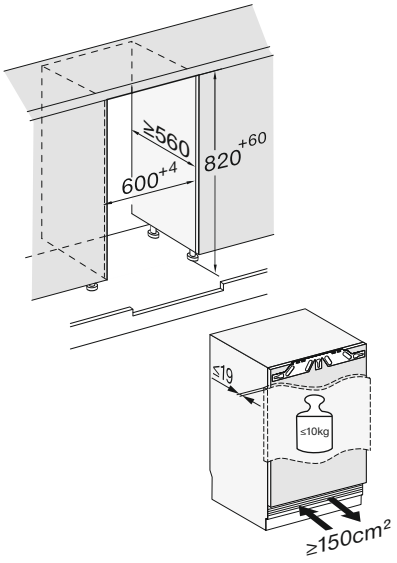

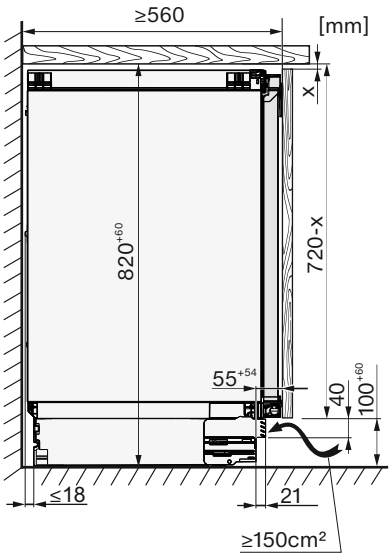

KU 7135

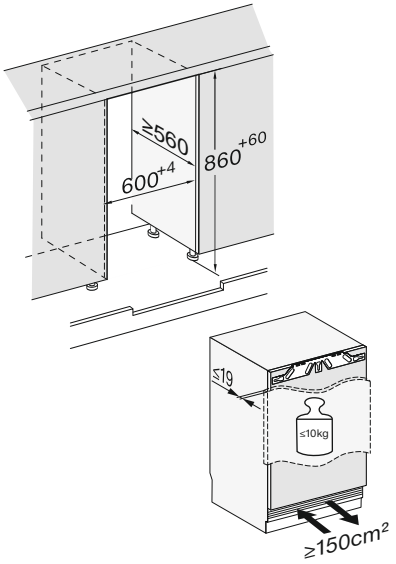
≥560
600+4
860+60
≤19
≤10kg
≥150cm²

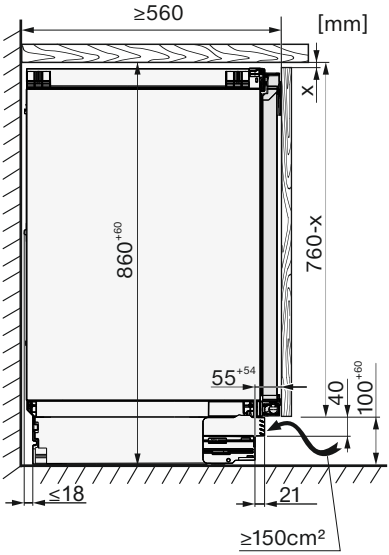
≥560
[mm]
x
860+60
760-x
55+54
40
100+60
≤18
21
≥150cm²

Kurulum

Bağlantılar

Tüm ölçüler mm olarak verilmiştir.

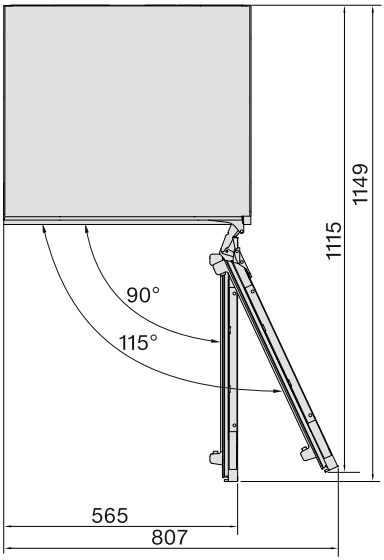

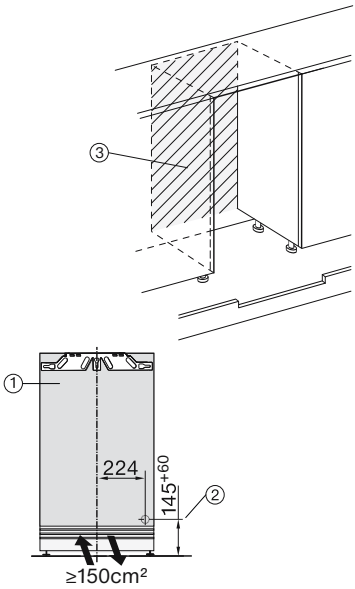

① Önden görünüm

② Güç kablosu, uzunluk = 2.200 mm

③ Arka panel kısmında bağlantıya izin verilmez

Cihazın montajı

Cihazın montajı için şu aletlere ihtiyacınız olacaktır:

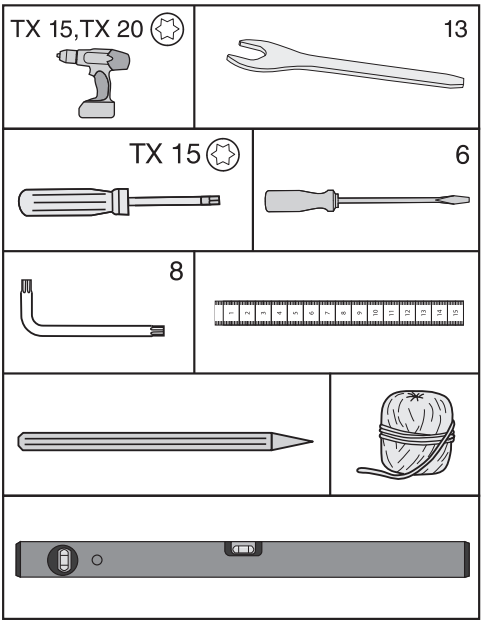

Faydalı bilgi: Birlikte verilen metal çubuğu güvenli bir yerde saklayınız. Arka cihaz ayaklarının ayarlanması için gerekecektir.

Cihazın hazırlanması

- Cihazı tezgah altı nişinin hemen önüne yerleştiriniz.
- Baza panelini yandan tutunuz ve öne doğru çekerek çıkarınız.

Cihazınızı sabitlemek için iki farklı olanağınız bulunur:

1. Üstten sabitleme
   Bu sabitleme şekli, örneğin plastik (laminat) gibi mutfak tezgahlarının altına sabitleme için uygundur. Bunun için tespit braketinin vidalanabileceği bir mutfak tezgahı olmalıdır.
   Cihaz, ayaklar çevrilerek tamamen uzatılmış durumdayken zemin ile tezgah arasında sıkı bir şekilde durur.
2. Yandan sabitleme
   Bu sabitleme şekli, örneğin sert (granit) gibi mutfak tezgahlarının altına sabitleme çin uygundur. Bunun için cihazın sağ ve sol yanında, tespit braketinin vidalanabileceği dolap panelleri olmalıdır.
   Cihaz, ayakları çevrilerek tamamen uzatılmış durumdayken çalışma tezgahından daha alçakta durur.

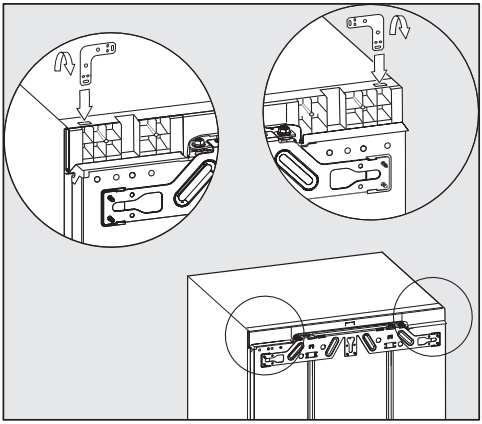

1. Üstten sabitleme

- Braketi cihazın üst panelindeki yuvaya sokunuz.
- Braketi delikli yerden bükünüz.

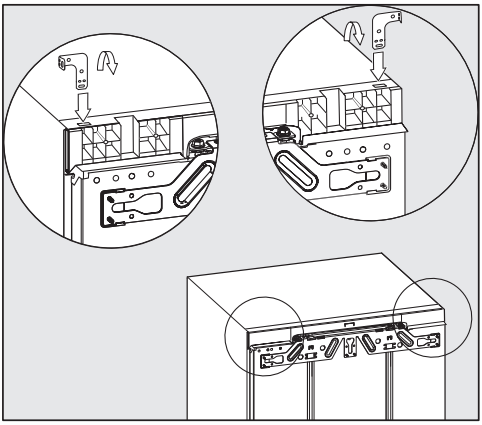

2. Yandan sabitleme

Braket, her iki ucundan bükülmelidir.

- Braketi cihazın üst panelindeki yuvaya sokunuz.
- Braketi delikli yerden bükünüz.
- Braketi yuvadan çıkarınız ve braketin düz ucunu sokunuz.
- Şimdi braketin bu ucunu da delikli yerden bükünüz.

Cihazın içeri sokulması

⚠ Elektrik kablosu için hasar tehlikesi.
Cihazın içeri itilmesi sırasında elektrik kablosu sıkışabilir ve hasar görebilir.
Cihazı dikkatli bir şekilde nişin içine itiniz.

⚠ Zeminde hasar tehlikesi.
Cihazın hareket ettirilmesi zeminde hasara yol açabilir.
Cihazı hassas zeminler üzerinde dikkatli bir şekilde hareket ettiriniz.

⚠ Ayaklarda hasar tehlikesi.
Ayaklar kırılabilir.
Cihazı, sadece ayaklar neredeyse tamamen içeri sokulmuş durumdayken tezgah altı nişinin içine sokunuz.

Faydalı bilgi: İçeri sokmadan önce her iki arka ayağı yarım tur çevirerek gevşetiniz. Böylece, cihaz içeri sokulduktan sonra ayaklar ön taraftan daha kolay ayarlanabilir (bkz. “Cihazın hizalanması” bölümü).

- Elektrik kablosunu, monte edildikten sonra cihazın elektrik bağlantısı kolayca yapılabilecek şekilde yerleştiriniz.

Faydalı bilgi: Fişe bir parça ip bağlayınız ve bu şekilde, cihazın içeri itilmesini kolaylaştırmak üzere elektrik kablosunu “uzatınız”.
Ardından elektrik kablosunu ipin diğer ucundan çekerek dolaptan geçiriniz.

Cihaz tezgah altı nişin içine çok fazla itilirse, montajın ardından dekor kapak, cihaz kapısını düzgün bir şekilde kapatamaz. Bu da buzlanmaya, yoğuşma suyu oluşmasına ve enerji tüketiminin artmasına yol açabilecek başka fonksiyon bozukluklarına sebep olabilir.
Cihazı, cihaz gövdesi ile dolap yan panellerinin ön kenarı arasında her yerden **42 mm** mesafe kalacak şekilde nişin içine itiniz.

- Cihazı, menteşelerin ön kenarları mutfak dolabı yan panelinin üst ve alt ön kenarı ile sıfır oluncaya kadar montaj nişinin içine itiniz.

Bu şekilde dolap panellerinin ön kenarları ile **42 mm**'lik bir mesafe her yerde korunur.

Kapak durdurma parçaları (ses stoperleri, kapak lastiği vb.) olan mutfak dolaplarında, **42 mm**'lik mesafenin korunması için bu kapı durdurma parçalarının montaj ölçüleri dikkate alınmalıdır.

- Cihazı ilgili montaj ölçüsü kadar öne çekiniz.
- Kapak durdurma parçalarının ön yüzleri ile **42 mm**'lik mesafenin korunup korunmadığını bir kez daha kontrol ediniz.

Faydalı bilgi: Mümkünse, kapak durdurma parçalarını çıkarınız ve cihazı, tüm tespit braketleri mutfak dolabı yan panelinin üst ve alt ön kenarına dayanıncaya kadar montaj nişinin içine itiniz.

Cihazın hizalanması

Cihaz tezgah altı nişine üstten sabitlendiğinde, cihaz zemin ile mutfak tezgahı arasında sıkı durmalıdır.

- Niş yüksekliğine uygun olarak ön ve arka ayakları dönüşümlü olarak çevirerek uzatınız ve cihazı teraziye alınız.

Yapmanız gereken işlem adımları:

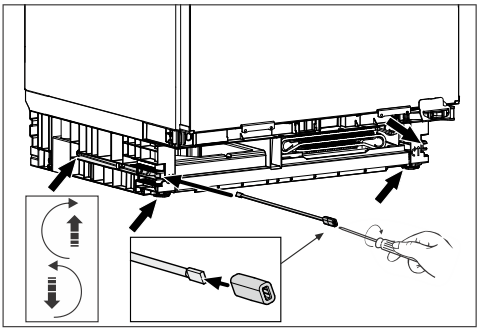

- Her iki arka ayağı, cihazla birlikte verilen çubuğu ve bir düz tornavida kullanarak cihaz bazasının sağ ve sol ön tarafında bulunan iki vidayla ayarlayınız.
- Her iki ön ayağı, arka ayaklarla dönüşümlü şekilde çevirerek açınız. Maksimum ayar aralığı 6 cm'dir.

Faydalı bilgi: Ayaklar çevrilerek bir miktar açıldıktan sonra, bunlar bir tornavida ile ayağın alt tarafından da ayarlanabilir.

Havalandırma ızgarasına takılan köpük parça ① ile birbirinden ayrı hava kanalları oluşturulur ve cihaz arızası önlenir.

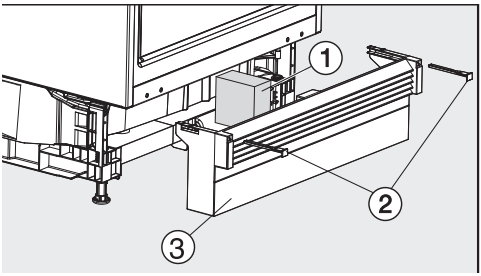

- Havalandırma ızgaralı ③ baza panelini tekrar takınız, fakat baza panelini henüz sabitlemeyiniz.

Kesintisiz dolap süpürgeliği monte edilmiyorsa:

- Baza panelini ③, havalandırma açıklığı ve bitişik dolap süpürgeliği tek bir hat oluşturacak şekilde öne doğru çekiniz.

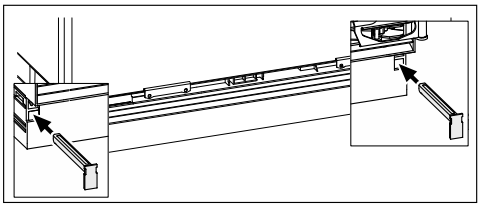

- Baza panelini sıkıca tutunuz ve birlikte verilen kilit sürgüleri ② ile sağ ve sol taraftan sabitleyiniz.

Baza paneli takılıyken, arka ayaklar yalnızca baza paneli tamamen içeri sokulmuş durumdaysa ayarlanabilir. Aksi takdirde çubuğun uzunluğu yeterli olmaz.

Kesintisiz bir dolap süpürgeliği monte ediliyorsa:

- Havalandırma ızgaralı ③ baza panelini cihaza kadar bastırınız ve kilit sürgüleri ② ile sağ ve sol taraftan sabitleyiniz.

Kesintisiz bir dolap süpürgeliği takılacaksa bu süpürgelik, cihazın havalandırılması için baza yüksekliğine göre kesilmelidir.

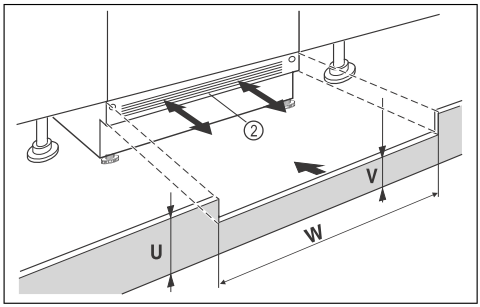

- Dolap süpürgeliğini uygun yükseklikte (U) kesiniz.
- Niş genişliği (W) boyunca, cihaz baza panelinin ② altında kalan süpürgelik yüksekliğini (V) ayarlayınız.

Cihazın niş içinde sabitlenmesi

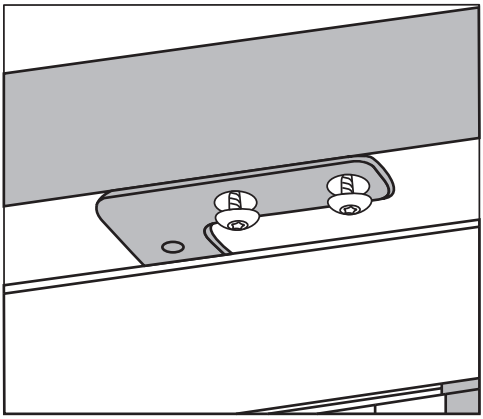

1. Üstten sabitleme

- Cihazı, iki vida ile tezgahın altına vidalayınız.

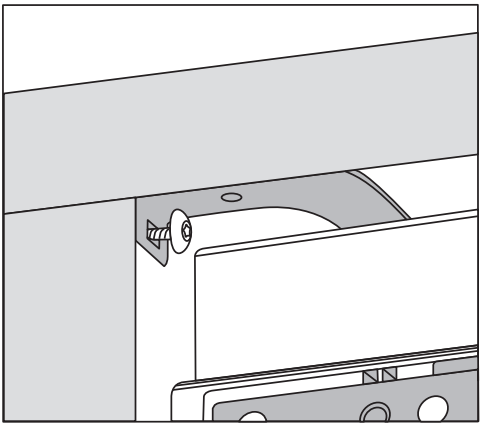

2. Yandan sabitleme

- Cihazı niş içinde birer vida ile sağ ve sol tarafa vidalayınız.

Dekor kapak montajı

Dekor kapağın üst kenarı yandaki dolap kapakları ile aynı hizada olmalıdır.

Dekor kapak düz bir şekilde ve elektrik bağlanmadan monte edilmelidir.

Takip eden bölümde en az 16 - 19 mm kalınlığında bir panele sahip dekor kapak montajı açıklanmıştır.

Baza panelinin tekrar monte edilmesine dikkat ediniz.

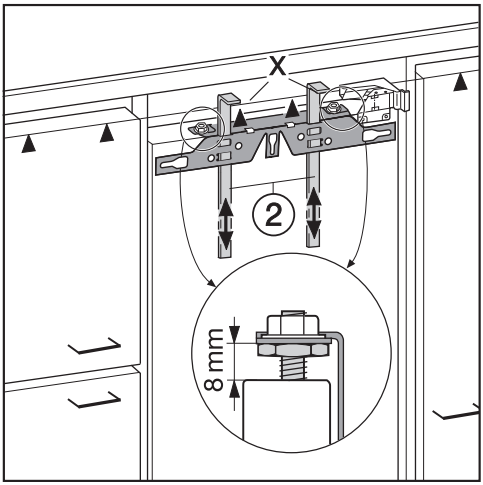

- Cihaz kapısıyla tespit parçası arasındaki mesafe fabrikada 8 mm olarak ayarlanmıştır. Bu mesafeyi kontrol ediniz ve gerekirse ayarlayınız.
- Montaj yardımcılarını ② dolap kapağı yüksekliğine kaydırınız. Montaj yardımcılarının alt dayanma kenarı X, monte edilecek dekor kapağın üst kenarı ile aynı yükseklikte olmalıdır (▲ işareti).

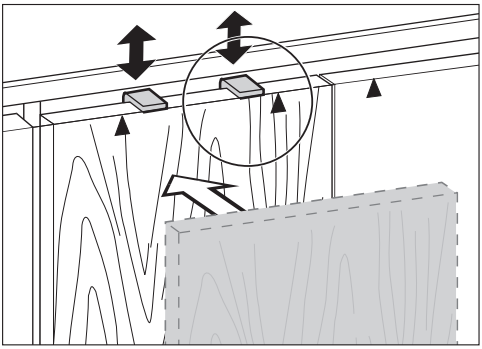

Faydalı bilgi: Dekor kapakla montaj yardımcılarını ② yandaki dolapların dolap kapağı yüksekliğine kaydırınız.

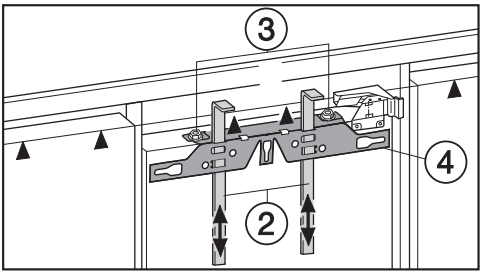

- Somunları ③ sökünüz ve tespit parçasını ④ montaj yardımcılarıyla ② birlikte çıkarınız.

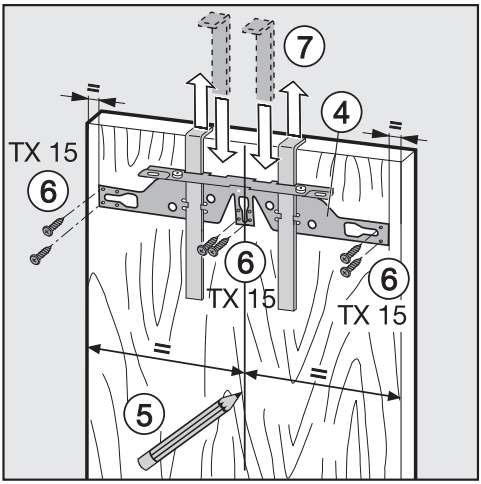

- Dekor kapağın iç yüzüne, kurşun kalemle tam ortadan geçen ince bir çizgi çiziniz ⑤.
- Tespit parçasını ④ montaj yardımcılarıyla dekor kapağın **iç yüzüne** asınız. Tespit parçasını ortalayarak hizalayınız.
- Tespit parçasını en az 6 adet kısa sunta vidası ⑥ ile vidalayınız. (Çerçeveli kapılarda, kenarda sadece 4 adet vida kullanınız). Gerekirse dekor kapakta önceden delik açınız.
- Montaj yardımcılarını ⑦ yukarı doğru çekerek çıkarınız.
  Montaj yardımcılarını ters çeviriniz ve (muhafaza etmek üzere) tespit parçasının ortasındaki oyuğa tamamen sokunuz.

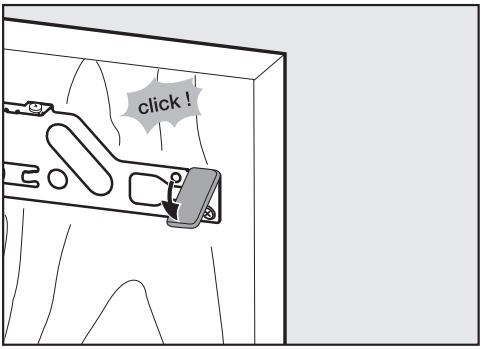

- Yan kapağı tespit parçasının menteşenin karşı tarafındaki ucuna takınız.
- Dekor kapağı çeviriniz ve (gerekiyorsa) kulpu takınız.
- Cihaz kapağını açınız.

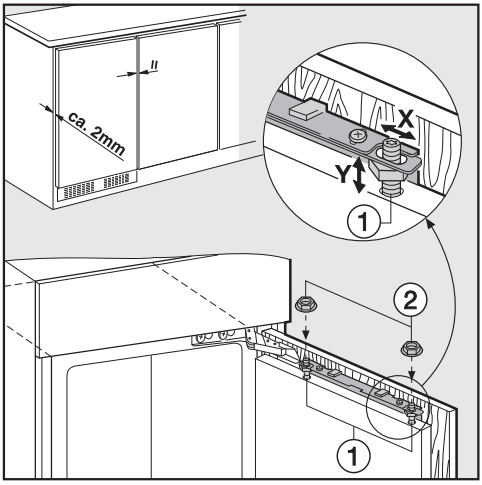

- Dekor kapağı ayar cıvatalarına ① asınız.
- Somunları ② ayar cıvatalarına gevşek bir şekilde takınız.
- Cihaz kapısını kapatınız ve kapının, etrafındaki dolap kapakları ile olan mesafesini kontrol ediniz.
- Dekor kapağı çevredeki dolap kapakları ile aynı hizaya getiriniz:
  Kenar eşitliğini X, dekor kapağı kaydırarak ve yükseklik eşitliğini Y, ayar cıvatasını ① bir tornavida ile çevirerek sağlarsınız.

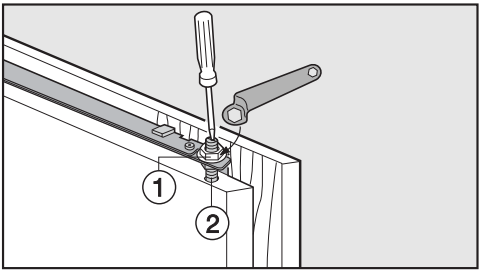

- Üst cihaz kapısındaki somunları ① sıkınız, bunu yaparken ayar cıvatasını ② bir tornavida ile sabit tutunuz.

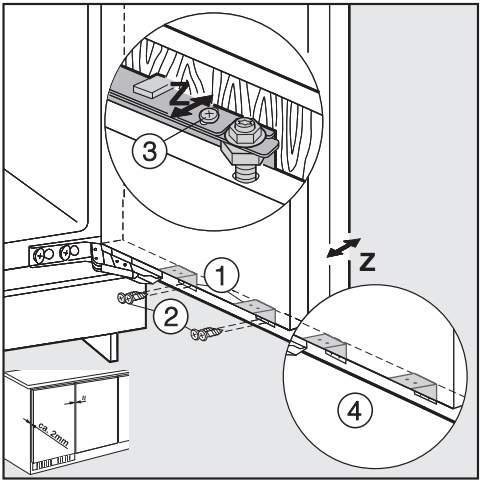

- Cihaz kapısını tespit braketi ① ile dekor kapağa vidalayınız.
- Dekor kapağa montaj deliklerini önceden açınız (gerektiğinde bir pim zımbası ile delik yerlerini işaretleyiniz).
- Kısa sunta vidalarını ② (4 x 14 mm) vidalayınız.
- Dekor kapağı **Z** derinliğinde hizalayınız: Cihaz kapısının ③ üst ve ④ alt tarafındaki uzunlamasına deliklerdeki vidaları gevşetiniz. Dekor kapağı kaydı-

rarak, dekor kapakla niş ön kenarı arasında 2 mm'lik bir hava boşluğu ayarlayınız. Yan taraflardaki dolap kapaklarına göre hizalayınız.

- Kapıyı kapatınız, kapının oturmasını kontrol ediniz ve yan taraflardaki dolap kapaklarına göre hizalayınız.
- Tüm vidaları bir kez daha iyice sıkınız.

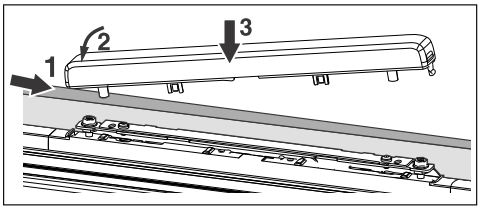

- Kapağı yerleştiriniz ve yerine oturtunuz.

Cihazın düzgün monte edildiğinden şöyle emin olabilirsiniz:

- Kapı düzgün kapanıyor.
- Kapı dolap gövdesine dayanmıyor.
- Kulp tarafında üst köşede bulunan conta tam oturuyor.

- Test için açık bir cep lambasını cihazın içine koyunuz ve cihazın kapısını kapatınız.
  Mutfaktaki ışığı söndürünüz ve cihazın yanlarından dışarıya ışık sızıp sızmadığını kontrol ediniz. Eğer ışık sızarsa, montaj adımlarını tekrar gözden geçiriniz.

Elektrik bağlantısı

Cihaz, sadece cihaz ile birlikte verilen güç kablosuyla topraklı bir prize bağlanmalıdır.

Cihazı prize erişim mümkün olacak şekilde yerleştiriniz. Prize kolayca erişim mümkün değilse, kurulum yerinde tüm kutuplar için bir yalıtım donanımı bulunmasını sağlayınız.

⚠ Aşırı ısınma sonucu yangın tehlikesi.
Cihazın çoklu priz ve uzatma kablosu üzerinden çalıştırılması kablonun aşırı yüklenmesine sebep olabilir.
Güvenlik sebeplerinden dolayı çoklu priz ve uzatma kablosu kullanmayınız.

Elektrik tesisatı geçerli standartlara (Almanya'da VDE 0100) uygun olmalıdır.

Güvenlik sebeplerinden dolayı cihazın elektrik bağlantısı için ev tesisatında, tipi bir kaçak akım rölesinin (RCD) kullanılmasını tavsiye ederiz.

Hasarlı bir güç kablosu, sadece aynı türden özel bir güç kablosu ile değiştirilmelidir (Miele yetkili servisinden edinilebilir). Güvenlik sebeplerinden dolayı güç kablosu, sadece Miele tarafından yetkilendirilmiş uzman bir teknisyen veya Miele yetkili servisi tarafından değiştirilmelidir.

Anma gücü ve uygun sigorta değerlerine dair bilgiler bu kullanım kılavuzunda veya tip etiketinde verilmiştir. Bu verileri kurulum yerindeki elektrik bağlantısı verileri ile karşılaştırınız. Şüphe halinde bir elektrik teknisyenine danışınız.

Bağımsız veya şebeke senkronizasyonu olmayan bir enerji besleme sisteminde (örneğin mikro şebekeler, yedekleme sistemleri) kesintili veya kesintisiz işletim mümkündür. Bu türden bir işletim için enerji besleme sisteminin, EN 50160 standardı gerekliliklerini veya benzeri gereklilikleri karşılaması zorunludur.
Ev tesisatında ve bu Miele ürününde öngörülen koruyucu tedbirler, fonksiyon ve çalışma şekli bakımından mikro şebeke işletiminde veya şebeke senkronizasyonu olmayan işletimde de sağlanmalı veya tesisatta eşdeğer tedbirler uygulanmalıdır. Bunlar, örneğin güncel VDE-AR-E 2510-2 yayınında açıklanmıştır.

Cihazın elektrik bağlantısı

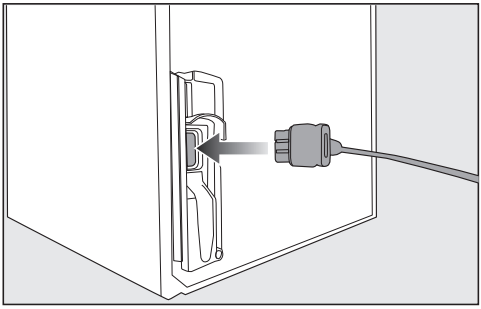

- Cihaz konektörünü cihazın arka yüzüne takınız.

Cihaz konektörünün yerine düzgün oturmasına dikkat ediniz.

- Cihazın elektrik fişini prize takınız.

Cihaz artık elektrik şebekesine bağlanmıştır.

Bilgiler

Uygunluk Beyanı

Miele, bu cihazın 2014/53/AB Direktifine uygun olduğunu beyan eder.

AB Uygunluk Beyanı'nın tam metni aşağıdaki İnternet adreslerinden birinden edinilebilir:

- miele.com.tr adresinde Ürünler/Karşıdan İndirmeler sayfasından
- https://miele.com.tr adresindeki Bayi/Servis, Bilgi talebi sayfasından ürün adı veya seri numarası girilerek

Frekans bandı	2,4000 GHz – 2,4835 GHz
Maksimum iletim gücü	<100 mW

Telif hakları ve lisanslar

İletişim modülünün kullanımı ve kumandası için Miele, kendi yazılımlarını ya da Açık Kaynak lisans koşulları kapsamında olmayan üçüncü taraf yazılımlarını kullanmaktadır. Bu yazılımlar/yazılım bileşenleri telif hakları ile korunur. Miele'nin ve üçüncü tarafların telif haklarına saygı gösterilmesi gerekmektedir.

Ayrıca cihaza entegre edilmiş iletişim modülünde Açık Kaynak lisans koşulları bağlamında aktarılabilir olan yazılım bileşenleri de mevcuttur. İlgili telif hakkı bildirimleriyle birlikte, mevcut Açık Kaynak bileşenlerine, geçerli lisans koşullarının kopyalarına ve diğer bilgilere, bir web tarayıcısı üzerinden IP ile yerel olarak (http[s]://<ip adresi>/Licenses) ulaşabilirsiniz. Orada ifade edilen Açık Kaynak lisans koşullarıyla ilgili yükümlülük ve garanti düzenlemeleri, sadece ilgili hak sahipleriyle ilgili olarak geçerlidir.

Satış ve Pazarlama Şirketinin Adresi:
Miele Elektrikli Aletler Dış Ticaret ve Pazarlama Ltd. Şti
Fatih Sultan Mehmet Mah. Poligon Cad. Buyaka 2 Sitesi
C Kule 2. Blok, No.8/B Kat 1
34771 Tepeüstü-Ümraniye / İstanbul
Türkiye

Müşteri Hizmetleri: 444 11 22
E-Mail: info@miele.com.tr
Internet: www.miele.com.tr

EEE yönetmeliğine uygundur

Üretici Adresi:
Almanya
Miele & Cie. KG
Carl-Miele-Straße 29
33332 Gütersloh

Miele

KU 7035 ..., KU 7135 ...

tr-TR

M.-Nr. 12 799 260 / 07 / 002