Miele



hr Upute za uporabu Baterijski usisavač za prašinu

sl Navodila za uporabo Brezžični ročni sesalnik

HS23

M.-Nr. 13 189 510

hr - Sadržaj

Sigurnosne napomene i upozorenja **3**
Sigurnosne upute i upozorenja za bateriju AP11 i punjač LG02/LG04. 6

Upoznavanje **10**
Opis uređaja 10
Održivost i zaštita okoliša **12**

Upoznavanje **13**
Opće napomene o bateriji 13
Prikaz razine punjenja baterije(tijekom punjenja) 13
Indikator razine baterije (tijekom usisavanja) 14
Isporučeni pribor 15
Podni nastavak AllFloor 16
3D4U 16
Dodatni pribor 16
MultiFloor električna četka (dostupna za kupnju zasebno; kupon za popust priložen zasebno) 16
Ručna električna četka Electro Compact HX-EC 20 16
Produženje crijeva (HX-FSH 20) 17
Univerzalna četka (HX-UB) 17

Puštanje u rad **17**
Sastavljanje usisavača 17
Odvajanje komponenti 17
Punite bateriju izravno (bez zidne montaže) 17
Punjenje baterije na zidnom držaču 18
Odabir mjesta postavljanja 18
Pričvršćivanje držača na zid 18
Pričvršćenje kabela za punjenje u zidnom držaču 18
Uklonite zidni držač sa zida (ako je potrebno) 19

Rukovanje **20**
Vađenje usisavača sa zidnog držača 20
Početak usisavanja 20
PowerUnit Solo 20

Dobro je znati **21**
Savjeti za čišćenje 21

Čišćenje i održavanje **21**
Održavanje usisavača i pribora 21
Sustav filtracije 21
Korištenje funkcije samočišćenja ComfortClean 23
Pražnjenje spremnika za prašinu 23
Čišćenje spremnika za prašinu i predfiltra 23
Čišćenje filtra za finu prašinu 24
Čišćenje električne četke/ručne električne četke (dodatni pribor) 25
Vađenje valjka s četkicama iz električne četke 26
Vađenje valjka s četkicama iz ručne električne četke 26
Zamjena baterije 26

Rješavanje problema **27**

Servis **28**
Kontakt u slučaju smetnji 28
Jamstvo 28

Ovaj usisavač odgovara propisanim sigurnosnim odredbama. Neprimjerena uporaba može dovesti do materijalne štete te je opasna za ljude.

Prije prve uporabe usisavača pročitajte upute za uporabu. U njima se nalaze važne napomene o sigurnosti, uporabi kao i čišćenju i održavanju usisavača. Na taj način štitite sebe i druge te izbjegavate oštećenja.

U skladu sa standardom IEC 60335-1, Miele vas izričito savjetuje da bez iznimke pročitate i slijedite upute za puštanje u rad, kao i sigurnosne upute i upozorenja.
Tvrtka Miele ne može preuzeti odgovornost za štete uzrokovane nepoštivanjem ovih napomena.

Sačuvajte ove upute za uporabu i predajte ih eventualnom budućem vlasniku uređaja.

Isključite usisavač nakon svake uporabe, prije promjene dodatnog pribora, prije svakog čišćenja, održavanja i uklanjanja smetnji. Za navedeno koristite tipku za uključivanje/isključivanje.

Namjenska uporaba

▶ Ovaj usisavač predviđen je za uporabu u kućanstvima i kućanstvu sličnim okruženjima. Ovaj usisavač nije predviđen za uporabu na gradilištu.

▶ Ovaj usisavač nije namijenjen korištenju na otvorenom.

▶ Ovaj usisavač je pogodan za svakodnevno čišćenje tepiha i tvrdih podova.
Pridržavajte se uputa za čišćenje i održavanje podne površine koje preporučuje proizvođač.

▶ Ovaj usisavač namijenjen je uporabi na visini do 4000 m nadmorske visine.

▶ Usisavač upotrebljavajte isključivo za usisavanje suhe prašine. Nemojte usisavati ljude i životinje. Sve ostale vrste korištenja, neovlaštena pregradnja i izmjene nisu dopuštene.

▶ Osobe (uključujući djecu) koje zbog svog fizičkog, senzornog ili duševnog stanja, ili nedostatka iskustva ili neznanja nisu u stanju sigurno rukovati usisavačem, ne smiju upotrebljavati ovaj usisavač bez nadzora ili uputa odgovorne osobe.

Djeca u kućanstvu

▶ Djeca mlađa od 8 godina ne smiju biti u blizini usisavača, osim kad su pod stalnim nadzorom.

▶ Djeca starija od 8 godina smiju koristiti usisavač bez nadzora samo ako im je objašnjeno kako ga sigurno koristiti. Djeca moraju biti u mogućnosti prepoznati i razumjeti opasnosti koje proizlaze iz pogrešnog rukovanja uređajem.

▶ Djeca ne smiju čistiti ni održavati usisavač bez nadzora.

▶ Nadgledajte djecu koja se zadržavaju u blizini usisavača. Nemojte djeci dopustiti da se igraju s usisavačem.

▶ Opasnost od gušenja! Igrajući se s ambalažom (primjerice folijom) djeca se u istu mogu zamotati ili ju navući preko glave i ugušiti se. Držite ambalažu izvan dosega djece.

Tehnička sigurnost

▶ Usisavač i sav pribor pohranite pri temperaturi okoline od 0°C do 45°C.

▶ Čuvajte usisavač isključivo u ležećem položaju ili ga odložite u zidni držač.

▶ Utičnica mora imati sustav zaštite u skladu s važećim propisima.

▶ Usisavač se napaja sa 25,2 V/25,69 V.
Usisavač je uređaj klase zaštite II ⧈ te konstrukcijski izveden u klasi zaštite III ⏀.
Riječ je o uređaju kod kojeg se zaštita od električnog udara ostvaruje priključivanjem na sigurnosnu sklopku najmanje iznosa sigurnosnog napona koji ne generira napone većeg iznosa. Usisavač se puni punjačem klase zaštite II ⧈.

▶ Usporedite priključne podatke na tipskoj naljepnici punjača (mrežni napon i frekvenciju) s podacima distribucijske mreže. Ovi se podaci moraju podudarati u potpunosti. Punjač je bez izmjena namijenjen korištenju na 50 Hz ili 60 Hz.

▶ Prije uporabe provjerite usisavač i pripadajući pribor na eventualna vidljiva oštećenja. Ne koristite oštećeni usisavač ili oštećeni pribor.

▶ Pravo na jamstvo gubite kada usisavač popravljaju nestručne osobe ili osobe koje nije ovlastila tvrtka Miele.

▶ Popravke neka vrše isključivo Miele kvalificirane stručne osobe ili Miele servis. Nepravilni popravci mogu uzrokovati ozbiljne opasnosti za korisnika za koje proizvođač ne preuzima odgovornost.

Pravilna uporaba

▶ Usisavač ne upotrebljavajte bez predfiltra i filtra za finu prašinu.

▶ Usisavač ne dovodite u kontakt s otvorenom vatrom ili drugim izvorima topline. Ne zagrijavajte usisavač. Usisavač ne izlažite izravnoj sunčevoj svjetlosti.

▶ Nemojte usisavati goruće ili užarene predmete, primjerice opuške ili žeravicu, odnosno prividno ugašen pepeo ili ugljen.

▶ Ne usisavajte tekućinu. Ostavite tepihe koji su bili mokro čišćeni ili šamponirane tepihe da se potpuno osuše prije usisavanja.

▶ Nemojte usisavati prašinu od tonera. Toner koji se koristi u pisačima i kopirnim uređajima može biti električki vodljiv.

▶ Nemojte usisavati lako zapaljive ili eksplozivne materijale, odnosno plinove, te nemojte usisavati na mjestima gdje se takvi materijali čuvaju.

▶ Pazite da Vam zračna struja nije u blizini glave.

Sigurnosne upute i upozorenja za bateriju AP11 i punjač LG02/LG04

Djeca u kućanstvu

▶ Osobe (uključujući djecu) koje zbog svog fizičkog, senzornog ili duševnog stanja, ili nedostatka iskustva ili neznanja nisu u stanju sigurno rukovati punjačem LG02/LG04 ne smiju upotrebljavati ovaj usisavač bez nadzora ili uputa odgovorne osobe.

▶ Baterija AP11 nije za dječje ruke.

▶ Djeca ne smiju biti u blizini punjača LG02/LG04, osim kad su pod stalnim nadzorom.

Tehnička sigurnost

▶ Baterija AP11 i punjač LG02/LG04 upotrebljavaju se za ovaj Miele usisavač HS23. Iz sigurnosnih razloga nije dozvoljena uporaba usisavača s drugom baterijom ili nekim drugim punjačem.

▶ Kod primjene mrežnog adaptera takav mora biti dozvoljen za trajnu uporabu.

▶ Za punjenje baterije AP11 koristite samo punjač LG02/**xx** ili LG04/**xx**.

xx je oznaka za 01 ili 07 te time za varijantu Vašeg punjača LG02/LG04:

xx	
01	AT, BE, BG, CH, CL, CZ, DE, DK, EE, ES, FI, FR, GR, HR, HU, IT, KZ, LT, LU, LV, NL, NO, PL, PT, RO, RS, RU, SE, SI, SK, TR, UA, ZA
07	IE, UK

▶ Mogući je povremeni ili trajni pogon na samodostatnom ili ne mrežno sinkroniziranom sustavu napajanja energijom (poput primjerice pojedinačne mreže, back up sustavi). Preduvjet za rad je da sustav opskrbe energijom bude u skladu sa specifikacijama EN 50160 ili s njima usporediv.
Zaštite predviđene za kućnu ugradnju i za ovaj Miele proizvod u svojoj funkciji i načinu rada moraju biti sigurne i u pojedinačnom pogonu ili pogonu koji nije mrežno sinkroniziran ili se moraju zamijeniti istovjetnim mjerama u ugradnji. Kao što je primjerice opisano u trenutnoj publikaciji VDE-AR-E 2510–2.

▶ Bateriju AP11 punite pri temperaturi okoline od 10°C do 40°C.

▶ Koristite bateriju AP11 na temperaturi okoline od 0 °C do 45 °C.
Ako se bateriju AP11 koristi izvan temperature okoline, njezine će se performanse smanjiti.

▶ Sadržaj akumulatora može iscuriti. Pripazite da Vam sadržaj kiseline ne dospije u oči ni na kožu. U slučaju kontakta s medijem isperite mjesto dodira vodom i potražite medicinsku pomoć.

▶ Litij ionska baterija AP11 podliježe odredbama zakona o opasnoj robi. Korisnik može bateriju AP11 prevoziti na cesti bez ikakvih daljnjih ograničenja. Kontaktirajte servis prije nego što pošaljete staru bateriju AP11. Šaljite samo potpuno ispražnjenu i neoštećenu bateriju AP11. Izolirajte metalne kontakte na način da preko njih zalijepite traku kako bi se izbjegla mogućnost dovođenja u kratki spoj. Zapakirajte bateriju AP11 tako da se u pakiranju ništa ne pomiče.

▶ Ni u kojem slučaju nemojte nastaviti upotrebljavati bateriju AP11 ako primijetite da se iz nje širi neugodan miris, curi tekućina, da se previše zagrijava, da je promijenila boju ili oblik. Baterija AP11 se mora odmah baciti (pogledajte „Zbrinjavanje baterije AP11“ na kraju sljedećeg odlomka „Pravilna uporaba“ i poglavlje „Održivost i zaštita okoliša“, odlomak „Povrat starih baterija i akumulatora“).

Pravilna uporaba

▶ Baterija AP11 ne smije pasti niti se smije bacati. Oštećena baterija AP11 se iz sigurnosnih razloga ne smije se koristiti.

▶ Baterija AP11 ne smije doći u kontakt s otvorenim plamenom ili drugim izvorima topline. Baterija AP11 se ne smije zagrijavati. Baterija se ne smije izlagati direktnoj sunčevoj svjetlosti.

▶ Nemojte rastavljati bateriju AP11.

▶ Ne smijete prouzročiti kratki spoj baterije AP11 namjernim ili slučajnim premošćivanjem kontakata.

▶ Upotrebljavajte punjač LG02/LG04 samo u suhim, zatvorenim i dobro prozračenim prostorijama.

▶ Punjač LG02/LG04 držite dalje od tekućina i prljavštine.

▶ Baterija AP11 ne smiju doći u kontakt s tekućinama.

▶ Isključite punjač LG02/LG04 iz električne mreže ako ga nećete koristiti dulje vrijeme.

▶ Zbrinjavanje baterije AP11: izvadite bateriju AP11 iz usisavača. Izolirajte metalne kontakte na način da preko njih zalijepite traku kako bi se izbjegla mogućnost dovođenja u kratki spoj. Zbrinite bateriju AP11 preko komunalnog sustava zbrinjavanja. Nikada ne bacajte bateriju AP11 u kućanski otpad.

Čišćenje

▶ Usisavač i pribor nikada ne potapajte u vodu. Usisavač i pribor čistite samo suhom ili blago navlaženom krpom.

▶ PowerUnit, usisna cijev i drška sadrže električne vodove. Kontakti utikača ne smiju doći u kontakt s vodom.

▶ Provjerite da svi ulazi za zrak usisavača ostanu čisti. Redovito čistite dodatke i zamijenite filtar za sitnu prašinu nakon otprilike 3 godine.

Pribor i rezervni dijelovi

▶ Upotreba električne četke Miele MultiFloor (dostupna za kupnju zasebno; vaučer za popust priložen je zasebno) ili ručne električne četke Electro Compact (dostupna za kupnju zasebno):

Obje električne četke su motorizirani dodaci posebno dizajnirani za ovaj Miele usisavač.
Korištenje usisavača s nekom drugom Miele električnom četkom/ručnom električnom četkom ili električnom četkom/ručnom električnom četkom nekog drugog proizvođača nije dozvoljeno iz sigurnosnih razloga.

- Prije prve uporabe i tijekom usisavanja uvjerite se da se na donjoj strani serijski priložene električne četke/ručne električne četke nije zaglavila gruba prljavština.
- Nemojte stavljati ruke u rotirajući valjak s četkicama.
- Nemojte usisavati blizu glave.
- Obje električne četke sadrže električne vodove. Spojevi ne smiju doći u dodir s vodom – stoga nije dozvoljeno čišćenje električnih četki vlažnom krpom.

▶ Miele ne preuzima odgovornost za uporabu pribora koji nije originalni Miele pribor. Miele ne odgovara za zahtjeve koji proizlaze iz jamstva, zakonskog jamstva i/ili odgovornosti za proizvod ako su štete ili nedostaci nastali zbog uporabe ili ugradnje pribora koji Miele nije proizveo ili odobrio.

▶ U slučaju zamjene neispravnih sigurnosno važnih dijelova, Miele jamči samo za originalne Miele rezervne dijelove, da takvi u potpunosti ispunjavaju propisane sigurnosne zahtjeve.

▶ Miele Vam jamči isporuku rezervnih dijelova bitnih za funkcioniranje uređaja minimalno 10 godina, a maksimalno 15 godina od dana prestanka proizvodnje Vašeg usisavača.

Opis uređaja

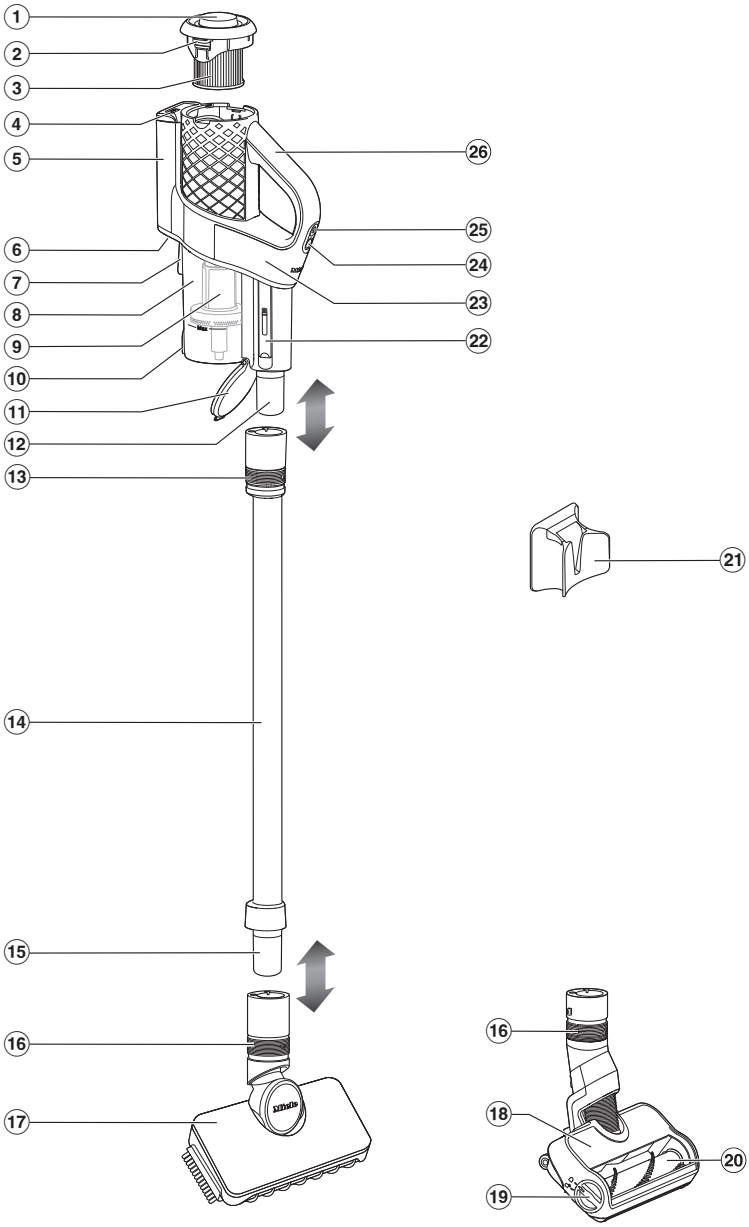

① Okretni pokrov funkcije samočišćenja ComfortClean
② Mehanizam za otpuštanje filtra za sitnu prašinu
③ Filtar za finu prašinu
④ Indikator napunjenosti baterije
⑤ Pretinac za bateriju
⑥ Utičnica (na donjoj strani)
⑦ Nastavak za postavljanje na zidni držač
⑧ Spremnik za prašinu
⑨ Predfiltar
⑩ Deblokada za poklopac spremnika za prašinu
⑪ Poklopac spremnika za prašinu
⑫ Nastavak PowerUnit
⑬ Klizni prsten za otključavanje PowerUnita
⑭ Usisna cijev
⑮ Nastavak usisne cijevi
⑯ Klizni prsten za otključavanje usisne cijevi
⑰ Podna četka AllFloor
⑱ MultiFloor električna četka (dostupna za kupnju zasebno; vaučer za popust priložen zasebno)
⑲ Deblokada za otvaranje električne četke
⑳ Uklonjivi valjak s četkicama
㉑ Zidni držač
㉒ Alat za čišćenje
㉓ PowerUnit
㉔ Regulator za podešavanje usisne snage
㉕ Tipka za uključivanje/isključivanje
㉖ Drška

Održivost i zaštita okoliša

Zbrinjavanje ambalaže

Ambalaža služi za rukovanje i štiti uređaj od oštećenja tijekom transporta.

Recikliranjem ambalažnog materijala štede se sirovine. Koristite odgovarajuća mjesta za prikupljanje ambalaže, ovisno o vrsti materijala ambalaže koju predajte na zbrinjavanje. Bilo koje Miele prodajno mjesto od Vas će preuzeti transportnu ambalažu.

Preporučujemo da sačuvate ambalažu za slučaj transporta.

Zbrinjavanje dotrajalog uređaja

Prije zbrinjavanja dotrajalog uređaja izvadite filtar za finu prašinu te filtar za finu prašinu bacite u kućni otpad.

Električni i elektronički uređaji sadrže brojne korisne materijale. Sadrže i određene tvari, mješavine i dijelove, koji su neophodni za njihovo funkcioniranje i sigurno korištenje istima. S obzirom da mogu sadržavati opasne tvari, ako se navedeni materijali odlažu u otpad iz kućanstva ili se zbrinjavaju na drugi nepropisani način, mogu naškoditi zdravlju ljudi i okolišu. Stoga je važno poštovati zakonsku obvezu odvojenog sakupljanja električnog i elektroničkog otpada.
Dotrajali električni i elektronički uređaj ne smijete bacati u otpad iz kućanstva, već ste isti obvezni odvojiti od miješanog komunalnog otpada i od ostalih vrsta otpada. Umjesto odlaganja dotrajalih električnih i elektroničkih uređaja u otpad iz kućanstva, navedene uređaje predajte na zbrinjavanje u službene sabirne centre za prihvat i daljnju obradu dotrajalih električnih i elektroničkih uređaja u Vašem gradu, ili u prodajno mjesto na kojem ste kupili navedeni uređaj ili u jedno od drugih prodajnih mjesta društva Miele.
Ako se na dotrajalom električnom ili elektroničkom uređaju nalaze osobni podaci, preporučamo, radi Vaše sigurnosti, iste izbrisati u cijelosti prije predaje navedenih uređaja na zbrinjavanje. Ako osobne podatke ostavite na navedenim uređajima, to činite na vlastitu odgovornost.
Dotrajale električne i elektroničke uređaje obvezni ste predati na zbrinjavanje u cijelosti i u stanju iz kojeg je vidljivo da navedeni uređaji nisu prethodno rastavljani radi vađenja zasebnih komponenti ili dijelova.
Molimo pobrinite se da Vaši dotrajali električni i elektronički uređaji do predaje na zbrinjavanje bude izvan dohvata djece.
Ovisno o konkretnom uređaju, dotrajale električne i elektroničke uređaje moguće je reciklirati. Navedeni uređaji mogu sadržavati dijelove koji se mogu iskoristiti za popravak drugih proizvoda. Na taj način, štede se sirovine i omogućava se razumno iskorištavanje prirodnih resursa.



Ova oznaka, koja se sastoji od prekriženog spremnika za sakupljanje otpada s kotačima, ima značenje odvojenog sakupljanja električnog i elektroničkog otpada. Ako se takva oznaka nalazi na Vašem uređaju, takav uređaj ne smijete odlagati u kantu za smeće u Vašem kućanstvu u koju odlažete miješani komunalni otpad, već ste uređaj obvezni zbrinuti sukladno ovdje navedenim uputama i primjenjivim propisima za zbrinjavanje električnih i elektroničkih uređaja.

Povrat starih baterija i akumulatora

Električni i elektronički uređaji često sadrže baterije i akumulatore, za koje postoji zakonska obveza odvojenog sakupljanja, a u cilju olakšavanja procesa recikliranja i obrade otpadnih baterija i akumulatora.

One baterije i akumulatore koji nisu fiksni dio uređaja odnesite u odgovarajući sabirni centar u Vašem gradu (koji prikuplja baterije i akumulatore) ili u bilo koje Miele prodajno mjesto, gdje ih možete predati bez naknade.

Baterije i akumulatori mogu sadržavati tvari koje, zbog nepropisnog odlaganja, mogu naštetiti ljudskom zdravlju i okolišu.



Ova oznaka, koja se sastoji od prekriženog spremnika za sakupljanje otpada s kotačima, ima značenje odvojenog sakupljanja i zabrane odbacivanja u miješani komunalni otpad. Takva oznaka na baterijama ili akumulatorima označava da iste ne smijete odlagati u kantu za smeće u Vašem kućanstvu u koju odlažete miješani komunalni otpad, već ste baterije i akumulator obvezni zbrinuti sukladno ovdje navedenim uputama i primjenjivim propisima za zbrinjavanje baterija i akumulatora.

Simboli Pb, Cd, Hg navedeni na gornjoj oznaci označavaju: olovo (Pb), kadmij (Cd) i/ili živu (Hg). Baterija koja sadrži, odnosno akumulator koji sadrži više od: - 0,0005% masenog udjela žive bit će označen(a) simbolom Hg, - 0,002% masenog udjela kadmija bit će označen(a) simbolom Cd, - 0,004% masenog udjela olova bit će označen(a) simbolom Pb. Zasebno prikupljanje starih baterija i akumulatora, osim što je zakonska obveza, također olakšava njihovu obradu i reciklažu. Odgovarajućim zbrinjavanjem i reciklažom baterija i akumulatora doprinosite očuvanju sirovina i pridonosite razumnom iskorištavanju ograničenih prirodnih resursa.

Upoznavanje

Opće napomene o bateriji

Usisavač se isporučuje s baterijom koja nije do kraja napunjena.
Prije prve uporabe bateriju potpuno napunite. Za navedeno planirajte oko 3,5 sata.

Maksimalan kapacitet napunjenosti baterije postiže se tek nakon od prilike petog punjenja i pražnjenja.

Ako koristite potpuno sastavljen usisavač možete usisavati do 17 minuta. Ukoliko pak koristite PowerUnit Solo („Rukovanje“ - „PowerUnit Solo“), možete usisavati do 55 minuta.

Izvođenje programa ovisi o odabranom stupnju snage rada, podnoj oblozi, navikama korištenja kao i o stupnju zaprljanja filtra.

Prikaz razine punjenja baterije (tijekom punjenja)

Stanje napunjenosti baterije se prikazuje gore na PowerUnit.

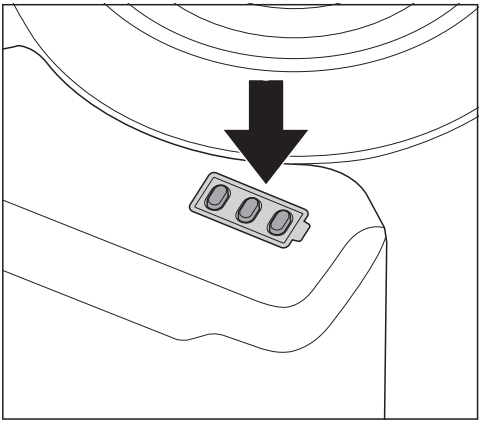

Kapacitet punjenja	Indikatori
najniži kapacitet napunjenosti	treperi lijevo
sve veći kapacitet napunjenosti	svijetli lijevo, treperi u sredini
još veći kapacitet napunjenosti	svijetli lijevo i u sredini, treperi desno
Kapacitet napunjenosti oko 91 % – 99 %	svijetli lijevo, u sredini i desno
100%	isključuje se

Kada je baterija potpuno napunjena, indikator punjenja baterije se isključuje radi uštede energije.

Ako se baterija dugo ne koristite te se ispraznila, prebacuje se u sigurnosni način rada. Tijekom punjenja, indikator razine napunjenosti baterije ažurira se tek nakon otprilike 30–60 minuta.

Indikator razine baterije (tijekom usisavanja)

Stanje napunjenosti baterije se prikazuje gore na PowerUnit.

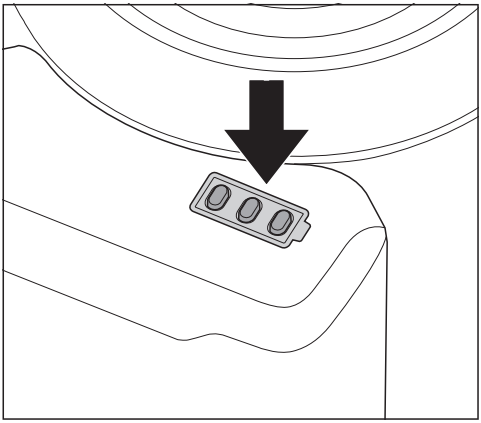

Kapacitet punjenja	Indikatori
najviši kapacitet napunjenosti	svi indikatori svijetle
smanjujući kapacitet napunjenosti	svijetle dva indikatora
nadalje smanjujući kapacitet napunjenosti	svijetli jedan indikator
najniži kapacitet napunjenosti	treperi jedan indikator

Punjenje provodite samo u zatvorenim, suhim i dobro prozračenim prostorijama. Baterija i punjač ne smiju doći u dodir s tekućinama ili prljavštinom.

Isporučeni pribor

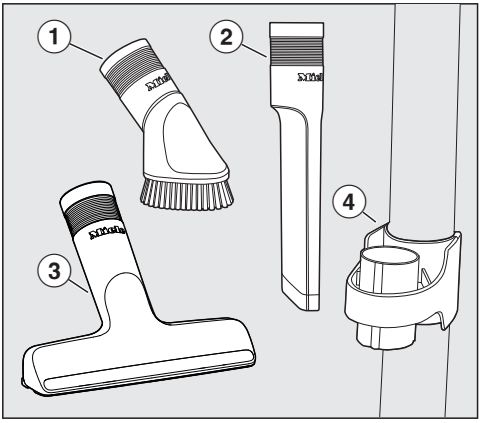

① **Usisni kist**

Dodatni pribor za usisavanje profiliranih letvica, ukrašenih ili izrezbarenih predmeta.
Vrh usisnog kista je okretan i može se lako podesiti u željeni položaj.

② **Uski nastavak**

Dodatni pribor za usisavanje preklopa, utora i kutova.

③ **Nastavak za tapecirani namještaj**

Dodatni pribor za usisavanje tapeciranog namještaja, madraca i jastuka.

④ **Držač dodatnog pribora za usisnu cijev**

Za pohranu 2 predmeta iz trodijelnog seta dodataka.
Možete pričvrstiti držač dodataka na usisnu cijev i tijekom usisavanja sa sobom nositi dva od tri dodatka.

Fleksibilni XL usisni nastavak, 60 cm

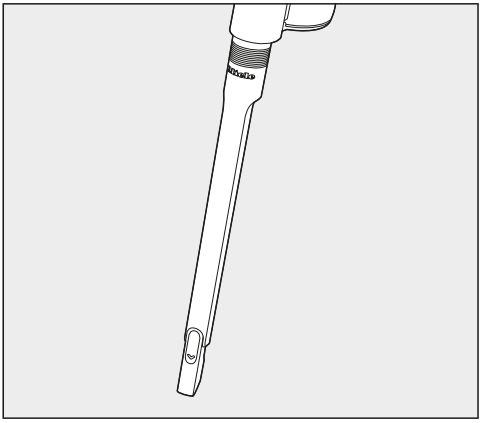

Fleksibilni alat za pukotine za čišćenje teško dostupnih mjesta.

Podni nastavak AllFloor

(pogledajte „Opis uređaja“)

S ovim ravnim, laganim podnim nastavkom usisavač je idealan za temeljito i jednostavno čišćenje tepiha i tvrdih podova.

3D4U

Sa 3D4U Miele Vam nudi besplatni pribor za preuzimanje za 3D printer (www.miele.de, Service, 3D4U).

Dodatni pribor

Preporučujemo Vam dodatni pribor s Miele logotipom na pakiranju. Samo tako se može osigurati optimalna uporaba snage usisavanja usisavača i postići najbolji mogući rezultat čišćenja. Vodite računa o tome da smetnje i šteta na usisavaču nastale kao posljedica uporabe pribora bez Miele logotipa na pakiranju ne podliježu jamstvu.

Ove i brojne druge proizvode možete naručiti na Miele internet stranicama, u Miele servisu i kod Vašeg Miele prodavača.

MultiFloor električna četka (dostupna za kupnju zasebno; kupon za popust priložen zasebno)

(pogledajte „Opis uređaja“)

⚠ Šteta uzrokovana prikliještenim usisanim predmetima.
Površina koja se usisava može se ogrebati.
Uvjerite se da se na donjoj strani električne četke ne nalazi gruba prljavština, kao primjerice krhotine ili kamenčići.

Sa svojom električnom četkom, usisavač je pogodan za neometano čišćenje svih vrsta podova, ali je osobito dobro prilagođen intenzivnom čišćenju izdržljivih tekstilnih podnih obloga.

Ručna električna četka Electro Compact HX-EC 20

⚠ Šteta uzrokovana prikliještenim usisanim predmetima.
Površina koja se usisava može se ogrebati.
Uvjerite se da se na donjoj strani ručne električne četke ne nalazi gruba prljavština, kao primjerice krhotine ili kamenčići.

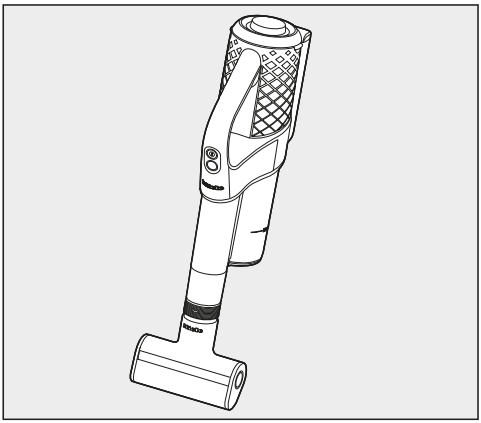

Usisavač je s ručnom električnom četkom prikladan za intenzivno čišćenje auto sjedala i stuba obloženih tapisonom.

Najbolje rezultate usisavanja na tapeciranom namještaju postižete korištenjem nastavka za tapecirani namještaj.

Produženje crijeva (HX-FSH 20)

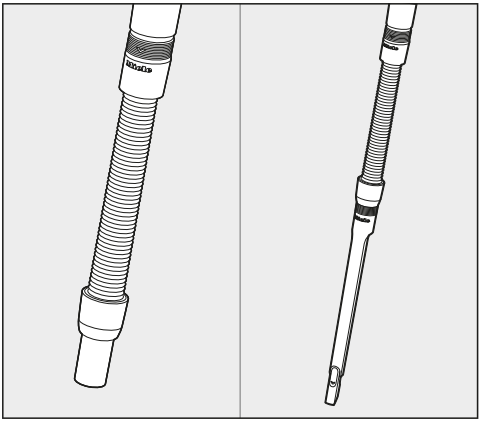

Produžetak crijeva ima maksimalnu duljinu izvlačenja od 120 cm. Navedena se može dalje produljiti izvlačnim fleksibilnim nastavkom.

Univerzalna četka (HX-UB)

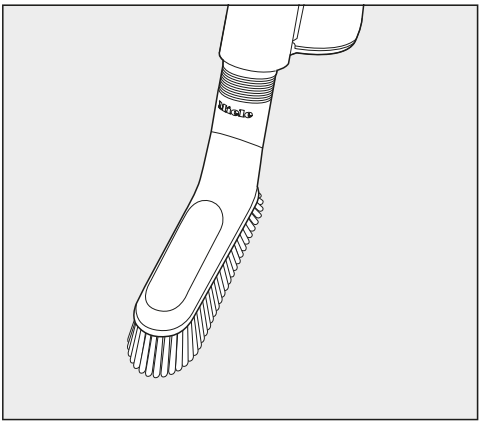

Za nježno usisavanje knjiga, polica i sličnog.

Puštanje u rad

Sastavljanje usisavača

(pogledajte „Upoznavanje s uređajem – Opis uređaja'")

- Umetnite odgovarajući nastavak u usisnu cijev ili podnu četku, držeći je na mjestu, dok čvrsto ne klikne.

Odvajanje komponenti

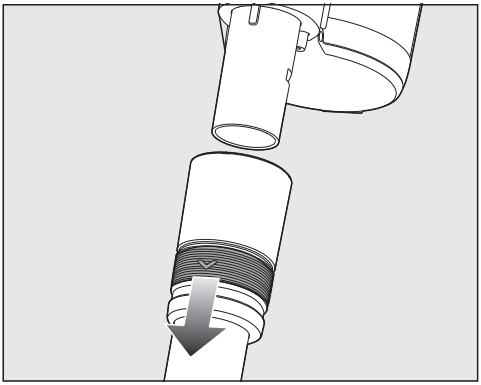

- Gurnite klizni prsten na usisnoj cijevi ili podnoj četki prema dolje i izvucite odgovarajući nastavak.

Punite bateriju izravno (bez zidne montaže)

Prije prvog punjenja baterije obavezno pročitajte poglavlje „Upoznavanje s uređajem - Opće napomene o bateriji".

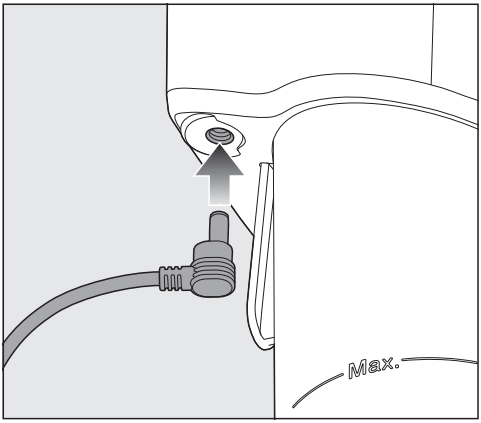

- Utikač za punjenje priloženog kabela za punjenje utaknite u utičnicu dolje na poleđini PowerUnit.

■ Utaknite punjač u mrežnu utičnicu.

Započinje postupak punjenja.

Punjenje baterije na zidnom držaču

Prije prvog punjenja baterije obavezno pročitajte poglavlje „Upoznavanje s uređajem - Opće napomene o bateriji“.

Odabir mjesta postavljanja

Za zidnu montažu trebate prikladno mjesto u blizini slobodne mrežne utičnice.

Odaberite razmak od 106 cm od donjeg ruba zidnog držača do poda.

Provjerite da kablovi koji prolaze unutar zida nisu oštećeni.

Pričvršćivanje držača na zid

Za pričvršćenje zidnog držača priložene su 2 tiple i 2 TORX vijka.
Ujedno Vam je potreban akumulatorski odvijač ili bušilica (promjer svrdla 6 mm).

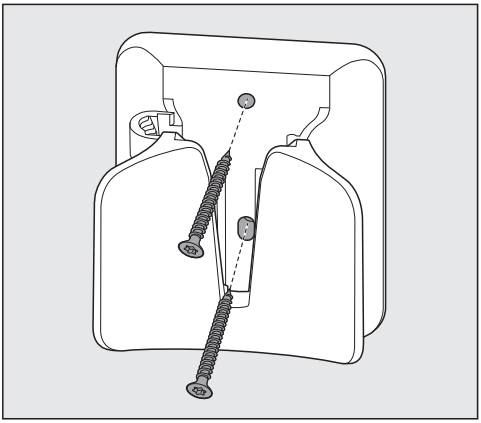

■ Zidni držač pričvrstite na zid.

Pričvršćenje kabela za punjenje u zidnom držaču

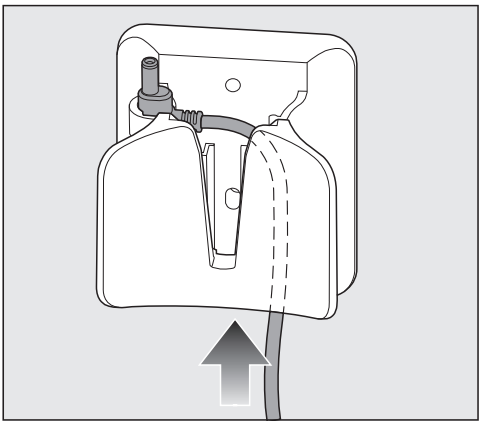

■ Provucite utikač kabela za punjenje odozdo kroz zidni držač.

■ Utaknite utikač za punjenje u držač utikača te ga čvrsto pritisnite.

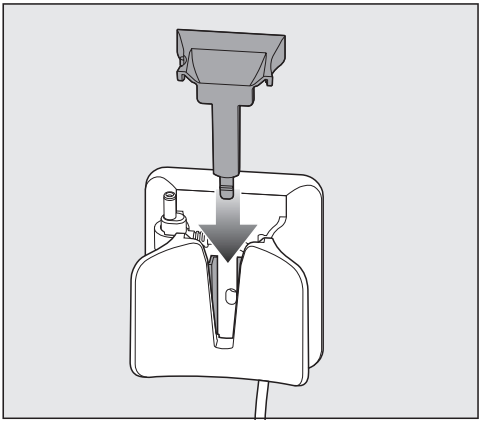

■ Utaknite pokrov odozgo na zidni držač dok isti jasno ne sjedne na svoje mjesto.

Kabel za punjenje je fiksiran u zidni držač.

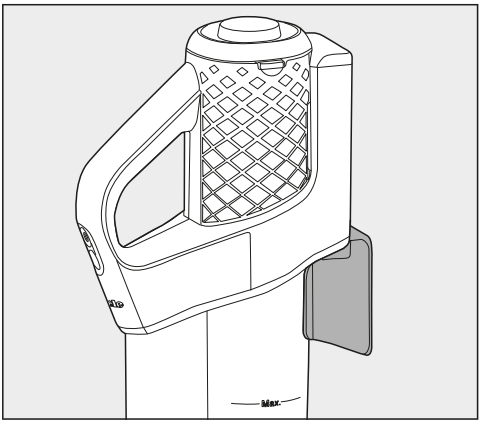

- Usisavač odozgo postavite u zidni držač.
- Punjač utaknite u mrežnu utičnicu.

Započinje postupak punjenja.

Uklonite zidni držač sa zida (ako je potrebno)

Deblokada poklopca nalazi se dolje u praznom prostoru.

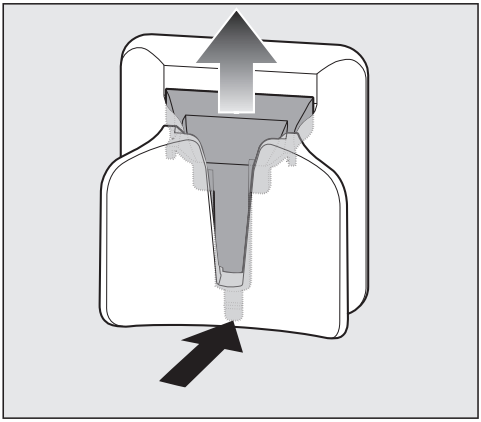

- Pritisnite gumb za otpuštanje palcem prema zidu i podignite poklopac prema gore da ga uklonite.
- Izvadite utikač za punjenje.

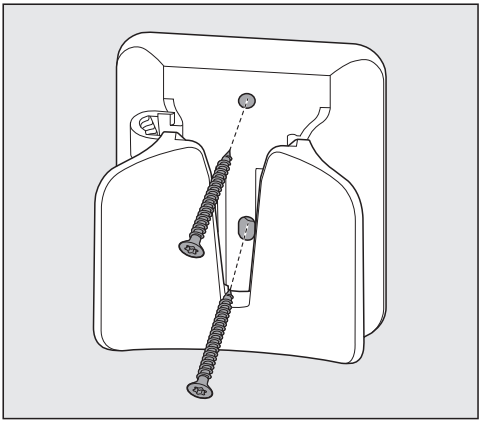

- Otpustite vijke.

Rukovanje

Vađenje usisavača sa zidnog držača

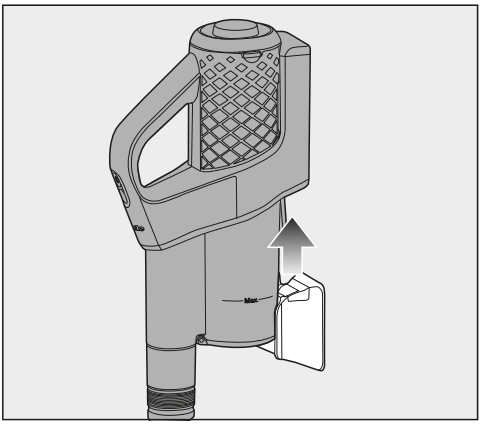

Početak usisavanja

■ Ako ste izravno napunili bateriju, povucite utikač za punjenje iz utičnice dolje na poleđini PowerUnit.

Savjet: Za najbolje rezultate čišćenja prije svakog usisavanja koristite funkciju samočišćenja ComfortClean („Čišćenje i održavanje“ - „Korištenje funkcije samostalnog čišćenja ComfortClean“).

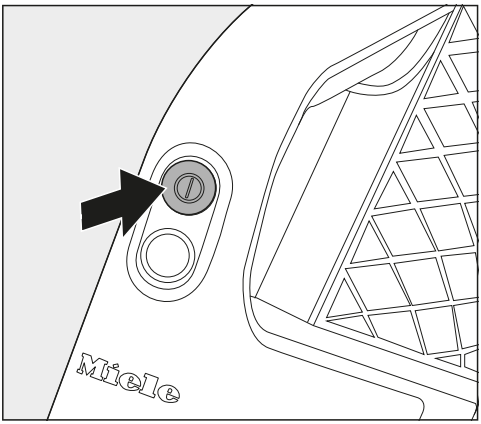

■ Pritisnite gornju tipku na drški.

Usisavač se uključuje na najnižem stupnju snage rada.

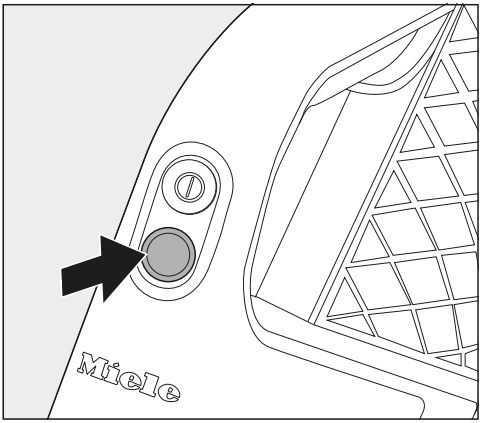

■ Pritisnite donje tipke na drški da biste po potrebi povećali snagu usisavanja.

LED je upaljen.

PowerUnit Solo

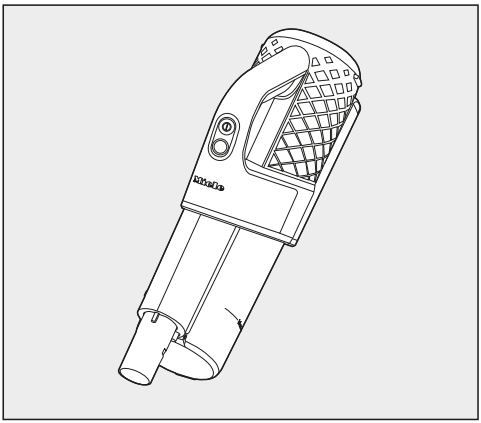

PowerUnit bez usisne cijevi i podnog nastavka prikladan je za brzo i ciljano usisavanje mrvica i mucica.

Savjet: Ova konfiguracija je osobito pogodna za upotrebu s trodijelnim setom dodataka („Početak rada – Priloženi dodaci”).

Dobro je znati

Savjeti za čišćenje

Savjet: Ako želite jednostavno usisavati stepenice ili auto sjedala nemojte upotrebljavati usisnu cijev.

Savjet: Ako želite usisavati stropove, možete to učiniti bez podnog nastavka.

Savjet: Ako ikada trebate usisati veliku količinu glomaznih predmeta, nemojte koristiti usisnu cijev ili podni nastavak.

Čišćenje i održavanje

Održavanje usisavača i pribora

⚠ Usisavač isključite prije svakog održavanja. Za navedeno pritisnite tipku za uključivanje/isključivanje na dršci.

⚠ Električni udar uzrokovan mrežnim naponom.
Vlaga u punjaču povećava opasnost od električnog udara.
Punjač nemojte uranjati u vodu.

Molimo slijedite specifične upute za čišćenje finog filtra za prašinu, spremnika za prašinu i predfiltra kako biste postigli najbolje moguće rezultate čišćenja.

- Usisavač i sav pribor od plastike čistite uobičajenim sredstvima za čišćenje umjetnih materijala.

⚠ Šteta uzrokovana neprikladnim sredstvima za čišćenje.
Sve su površine osjetljive na ogrebotine. Sve površine mogu promijeniti boju ili se promijeniti ako dođu dodir s neprikladnim sredstvima za čišćenje.
Nemojte koristiti abrazivna sredstva ili sredstva za čišćenje stakla kao ni univerzalna sredstva za čišćenje ni sredstva za održavanje na uljnoj bazi.

Sustav filtracije

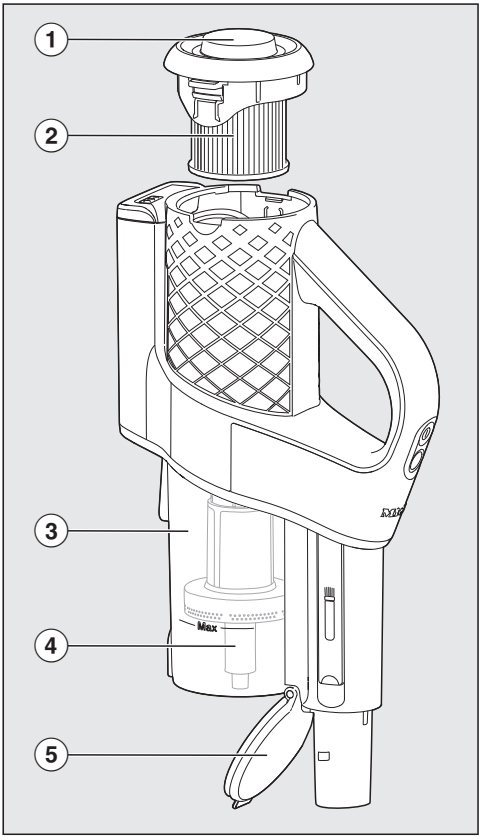

① Okretni pokrov
② Filtar za finu prašinu
③ Spremnik za prašinu
④ Predfiltar
⑤ Poklopac spremnika za prašinu

Korištenje funkcije samočišćenja ComfortClean

Prije svakog pražnjenja spremnika za prašinu i kada se snaga usisavanja smanji, provedite među-čišćenje filtra za finu prašinu.
Time će usisavač odmah ponovo postići najbolji mogući rezultat čišćenja.

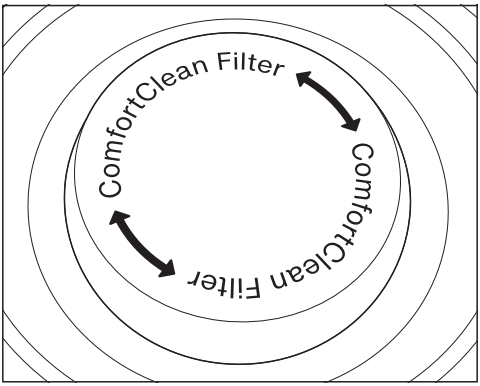

- Okrenite okretni pokrov 3 puta za 180°.

Kod okretanja čuje se zvuk koji odgovara normalnoj funkciji funkcije samočišćenja ComfortClean.

Pražnjenje spremnika za prašinu

Najkasnije kada prašina u spremniku za prašinu dođe do oznake **Max.** ispraznite spremnik za prašinu.

Ukoliko se u spremniku za prašinu ne nalazi nikakva prljavština koja je zabranjena za kućni otpad, sadržaj možete isprazniti u kućni otpad.

- Odspojite PowerUnit od usisne cijevi.
- Spremnik za prašinu držite što bliže kanti za otpatke, kako bi se uzvitlalo što manje prašine.

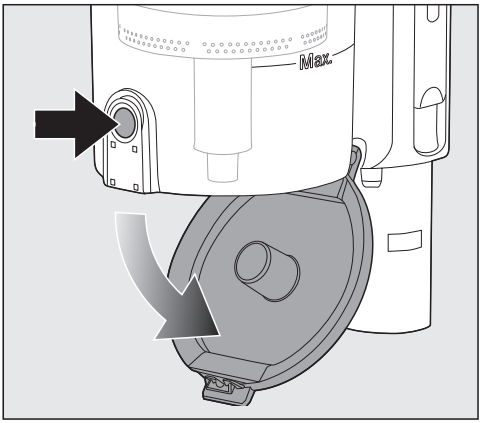

- Pritisnite tipku za otključavanje na donjem dijelu spremnika za prašinu.

Poklopac se otvara i prašina ispada.

Ako komadići prašine, dlake ili grubi dijelovi ne ispadaju, izvadite predfiltar prema dolje („Čišćenje spremnika za prašinu i predfiltra“).

- Zatvorite poklopac spremnika za prašinu dok jasno ne sjedne na svoje mjesto.

Čišćenje spremnika za prašinu i predfiltra

Spremnik za prašinu i predfiltar čistite po potrebi.

- Ispraznite spremnik za prašinu iznad kante za otpatke.

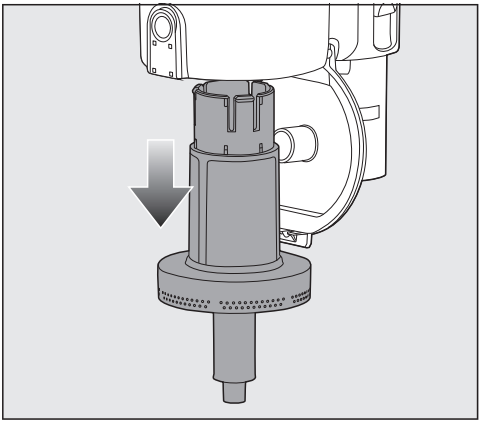

■ Predfiltar izvadite prema dolje.

⚠ Šteta uzrokovana pogrešnim čišćenjem.
Predfiltar se može oštetiti i izgubiti svoj učinak.
Predfiltar ne perite vodom. Za čišćenje ne upotrebljavajte šiljaste predmete ili predmete oštrih rubova.

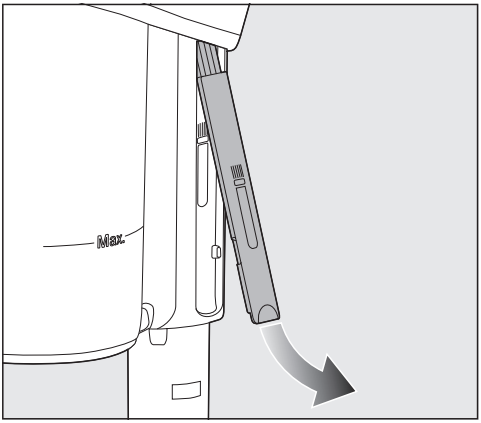

■ Spremnik za prašinu i predfiltar očistite suhom krpom ili priborom za čišćenje koji se nalazi na bočnoj strani PowerUnit.

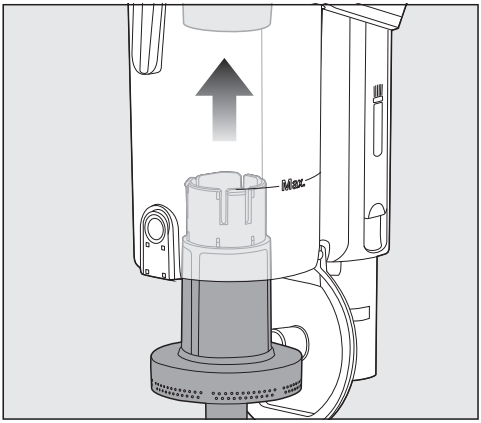

■ Očišćeni predfiltar postavite do graničnika u očišćeni spremnik za prašinu.

■ Zatvorite poklopac spremnika za prašinu dok jasno ne sjedne na svoje mjesto.

Čišćenje filtra za finu prašinu

Filtar za finu prašinu temeljito očistite minimalno svaka 3 mjeseca izvan PowerUnit jedinice.

⚠ Šteta uzrokovana pogrešnim čišćenjem.
Filtar za finu prašinu se može oštetiti i izgubiti svoj učinak.
Filtar za finu prašinu ne čistite iznutra niti vodom. Za čišćenje ne upotrebljavajte šiljaste predmete ili predmete oštrih rubova. Filtar za finu prašinu ne čistite četkicom, čak niti s priloženim priborom za čišćenje.

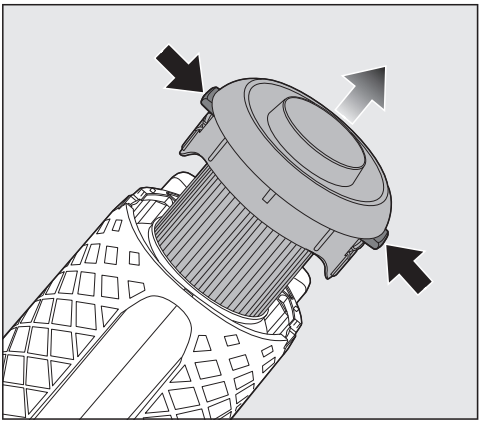

- Pritisnite obje tipke za otključavanje bočno na poklopcu filtra za finu prašinu te ga izvadite prema gore.
- Filtar za finu prašinu držite iznad kante za otpatke.

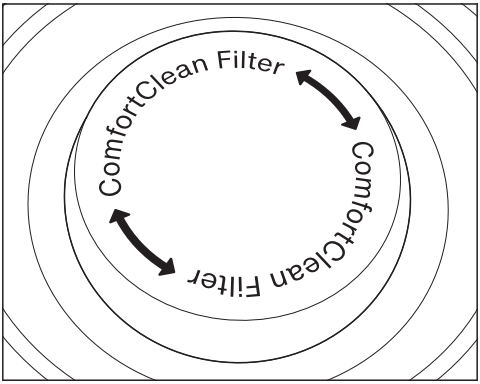

- Držite filtar za finu prašinu na crnoj površini ispod okretnog poklopca i okrenite poklopac 10 puta za 180°.

Kod okretanja čuje se zvuk koji odgovara normalnoj funkciji funkcije samočišćenja ComfortClean.

- Pažljivo istresite filtar za finu prašinu s donjim rubom.
- Pritom filtar za finu prašinu lagano zakrenite kako bi se oslobodila prašina iz međuprostora.
- Očišćeni filtar za finu prašinu postavite u PowerUnit dok ponovno jasno ne sjedne na svoje mjesto.

Filtar za finu prašinu (HX-FDF 20) zamijenite nakon od prilike 3 godine kako biste i dalje postizali najbolje moguće rezultate čišćenja.

Čišćenje električne četke/ručne električne četke (dodatni pribor)

- Električnu četku/ručnu električnu četku položite na ravnu i čistu površinu s donjom stranom prema gore.

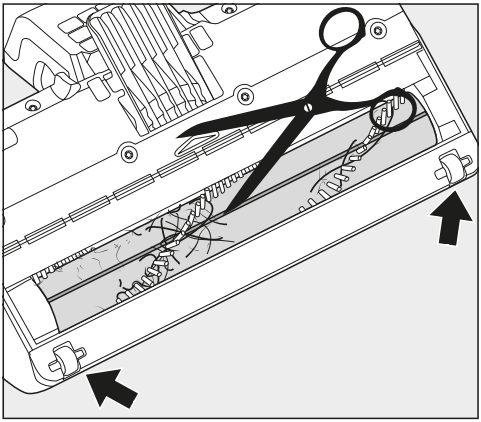

- Prerežite niti i kosu škarama. Na valjku s četkicama je izrađen utor za vođenje škara.

Odrezane niti i dlake bit će usisane tijekom sljedećeg usisavanja.

Kod vrlo jakog zaprljanja ili blokade male kotače električne četke možete skinuti i očistiti. Za uklanjanje upotrijebite plosnati odvijač.

Valjak s četkicama možete izvaditi kako biste uklonili tvrdokorna zaprljanja i očistili unutrašnjost. Iscrpne informacije o tome dostupne su Vam putem QR kôda na naslovnoj stranici.

Vađenje valjka s četkicama iz električne četke

Valjak s četkicama možete izvući iz elektro četke kako biste uklonili tvrdokorna zaprljanja i očistili unutrašnjost električne četke.

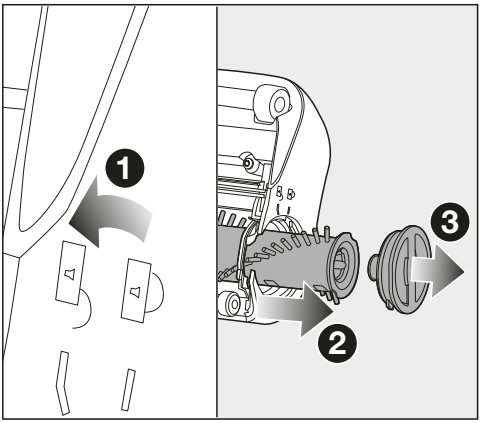

❶ Okrenite strelicu na drški za vađenje bočno na električnoj četki, na simbol 🔓.

Valjak s četkicama je otključan.

❷ Izvadite valjak s četkicama.

- Očistite valjak s četkicama i uklonite svu tvrdokornu prljavštinu iz unutrašnjosti električne četke.

U slučaju jakih zaprljanja između drške za vađenje i valjka s četkicama, možete otpustiti dršku za vađenje.

❸ Lagano povucite dršku za vađenje dok se ne otključa.

- Uklonite prljavštinu.
- Očišćenu dršku za vađenje ponovno zaključajte na valjak s četkicama.
- Pozicionirani valjak s četkicama umetnite do graničnika u elektro četku.
- Zaključajte valjak s četkicama.

Vađenje valjka s četkicama iz ručne električne četke

Valjak s četkicama možete izvući iz ručne elektro četke kako biste uklonili tvrdokorna zaprljanja i očistili unutrašnjost ručne električne četke.

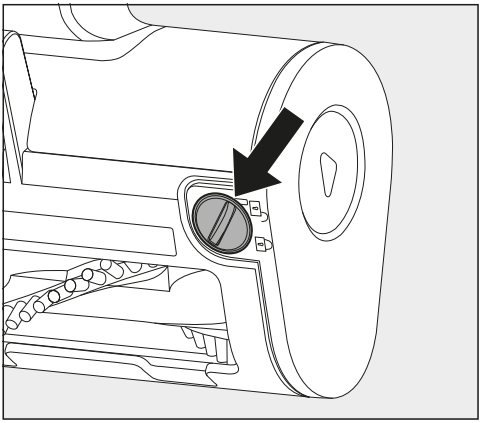

❶ Valjak s četkicama deblokirajte pomoću kovanice.

❷ Izvadite valjak s četkicama.

- Očistite valjak s četkicama i uklonite sva tvrdokorna zaprljanja iz unutrašnjosti ručne električne četke.
- Ručnu električnu četku ponovo sastavite obrnutim redoslijedom.

Zamjena baterije

Ako je vijek trajanja baterije prošao, bateriju možete zamijeniti originalnom Miele litij ionskom baterijom AP11 (prodajna oznaka: HX-LA 21).

Molimo slijedite upute za rukovanje i zbrinjavanje baterije ('Sigurnosne upute i upozorenja', 'Održivost i zaštita okoliša' i 'Upoznavanje s baterijom – Opće informacije').

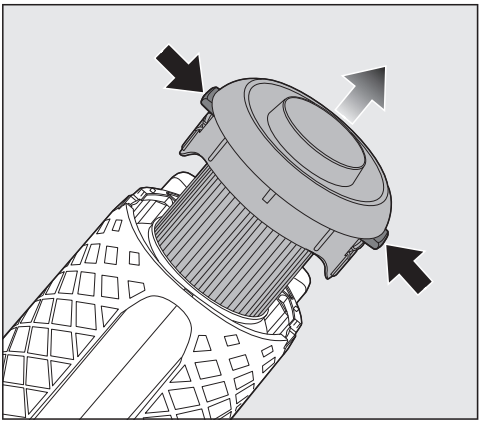

- Izvadite filtar za finu prašinu iz PowerUnit.

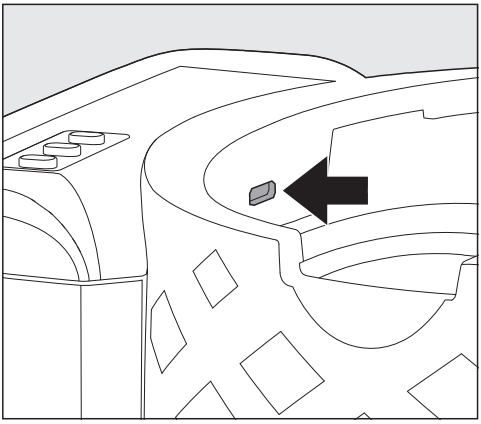

- Poklopac pretinca za baterije pažljivo otključajte ravnim odvijačem.

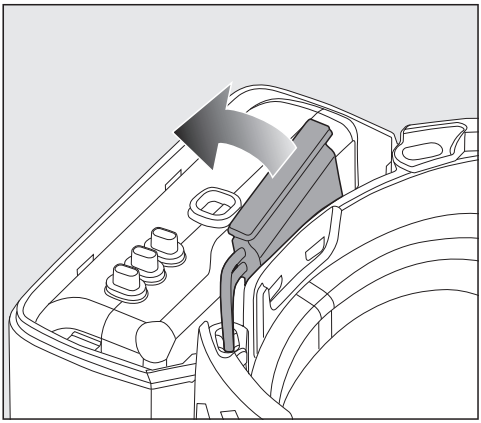

- Oprezno otpustite utikač te zamijenite bateriju.
- Odgovarajuće utaknite utikač.
- Zatvorite pretinac za bateriju te ponovno umetnite filtar fine prašine u PowerUnit dok jasno ne sjedne na svoje mjesto.

Rješavanje problema

Većinu smetnji i grešaka možete sami ukloniti. U mnogo slučajeva možete uštedjeti vrijeme i novac, jer nećete morati kontaktirati servis.

Na www.miele.hr/support/customer-assistance naći ćete dodatne informacije o tome kako sami riješiti probleme. Alternativno skenirajte QR kôd.

Prije svakog uklanjanja problema isključite usisavač. Za navedeno pritisnite tipku za uključivanje/isključivanje.

Problem	Uzrok i rješenje
Indikatori stanja napunjenosti baterije prilikom uključivanja: brzo treperenje lijevo i u sredini	Greška temperature ■ Pričekajte oko 30 minuta prije no što ponovo uključite usisavač.
Indikatori stanja napunjenosti baterije prilikom punjenja: brzo treperenje desno i u sredini	Greška baterije ■ Ako bateriju punite bez postavljanja na zid, povucite utikač za punjenje iz utičnice dolje na poleđini PowerUnit. ■ Skinite usisavač sa zidnog držača ako bateriju punite na zidnom držaču. ■ Pričekajte 5 minuta prije no što nastavite s punjenjem. Prilikom punjenja i uporabe baterije obavezno pazite na propisane temperature okoline („Sigurnosne napomene i upozorenja“).
Treperi LED na drški 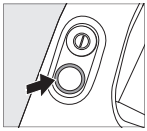	Greška „Baterija je prazna“ ■ Napunite bateriju.
	Interna sistemska greška ■ Provjerite prohodnost usisnih putova. ■ Očistite spremnik za prašinu, predfiltar i filtar za finu prašinu. ■ Pričekajte oko 30 minuta prije no što ponovo uključite usisavač.

Servis

Kontakt u slučaju smetnji

U slučaju problema koje ne možete sami riješiti obratite se Miele zastupniku ili Miele servisu.

Podatke o kontaktu Miele servisa naći ćete na zadnjoj stranici ovog dokumenta.

Jamstvo

Trajanje jamstva je 2 godine.

Ostale informacije naći ćete u priloženim uvjetima jamstva.

Varnostna navodila in opozorila **30**
Varnostna navodila in opozorila za akumulator AP11 in polnilnik LG02/ LG04 33
Trajnostnost in varovanje okolja ... **38**
Spoznavanje aparata **39**
Opis aparata 39
Spoznavanje aparata **41**
Splošna navodila za akumulator 41
Prikaz stanja napolnjenosti akumulatorja(med polnjenjem)..... 41
Prikaz stanja napolnjenosti akumulatorja(med sesanjem) 42
Priložena oprema 42
Talni nastavek AllFloor 44
3D4U 44
Dodatna oprema 44
Električna krtača MultiFloor(na voljo kot dodatna oprema, kupon za popust je priložen posebej)..... 44
Ročna krtača Electro Compact HX-EC 20 44
Podaljšek cevi (HX-FSH 20)..... 45
Univerzalna krtača (HX-UB)..... 45
Prvi zagon **45**
Sestavljanje sesalnika 45
Ločevanje sestavnih delov 45
Neposredno polnjenje akumulatorja (brez stenskega držala)..... 45
Polnjenje akumulatorja v stenskem držalu 46
Izbira lokacije..... 46
Privijanje stenskega držala na steno 46
Pritrditev polnilnega kabla v stensko držalo 46
Odstranjevanje stenskega držala s stene (po potrebi)..... 47
Uporaba..... **48**
Jemanje sesalnika iz stenskega držala 48
Začetek sesanja 48
PowerUnit Solo 48
Dobro je vedeti..... **49**
Nasveti za čiščenje 49
Čiščenje in vzdrževanje **49**
Vzdrževanje sesalnika in delov opreme..... 49
Filtrski sistem..... 49
Uporaba funkcije samočiščenja ComfortClean 51
Praznjenje posode za prah..... 51
Čiščenje posode za prah in predfiltra 51
Čiščenje filtra za fini prah..... 52
Čiščenje električne/ročne električne krtače (dodatna oprema) 53
Odstranjevanje valja krtače iz električne krtače..... 53
Odstranjevanje valja krtače iz ročne krtače 54
Zamenjava akumulatorja 54
Odpravljanje težav..... **55**
Servisna služba **56**
Kontakt v primeru motenj 56

Ta sesalnik ustreza predpisanim varnostnim določilom. Nepravilna uporaba lahko privede do poškodb oseb in materialne škode.

Pred prvo uporabo sesalnika preberite navodila za uporabo. V njih boste našli pomembne napotke za varnost, upravljanje ter čiščenje in vzdrževanje sesalnika. Tako boste zaščitili sebe in druge pred poškodbami in preprečili škodo na sesalniku.

Skladno s standardom IEC 60335-1 Miele izrecno opozarja, da je treba obvezno prebrati in upoštevati napotke za prvi zagon ter varnostna navodila in opozorila. Miele ne prevzema odgovornosti za škodo, ki je posledica neupoštevanja teh navodil.

Navodila za uporabo shranite in jih predajte morebitnemu naslednjemu lastniku aparata.

Po vsaki uporabi, pred vsako zamenjavo pribora in pred vsakim čiščenjem, vzdrževanjem ali odpravljanjem težav sesalnik izklopite. To storite s tipko za vklop/izklop na ročaju.

Uporaba v skladu s predpisi

▶ Ta sesalnik je namenjen uporabi v gospodinjstvu in podobnih okoljih. Ta sesalnik ni primeren za uporabo na gradbiščih.

▶ Ta sesalnik ni namenjen za uporabo na prostem.

▶ Ta sesalnik je namenjen za vsakodnevno sesanje preprog in trdih tal.
Upoštevajte navodila za čiščenje in nego, ki jih navaja proizvajalec talne obloge.

▶ Ta sesalnik je predviden za uporabo do nadmorske višine 4000 m.

▶ Sesalnik uporabljajte izključno za sesanje suhih snovi. Ne sesajte ljudi in živali. Vsi drugi načini uporabe ter predelave in spremembe aparata niso dovoljeni.

▶ Osebe (vključno z otroki), ki zaradi svojih fizičnih, zaznavnih ali duševnih zmožnosti oziroma svoje neizkušenosti ali neznanja niso sposobne varno uporabljati tega sesalnika, ga ne smejo uporabljati brez nadzora odgovorne osebe.

Če so pri hiši otroci

▶ Poskrbite, da se otroci, mlajši od osem let, ne zadržujejo v neposredni bližini aparata, razen če so pod stalnim nadzorom.

▶ Otroci, starejši od osem let, lahko uporabljajo sesalnik brez nadzora samo, če so z njim seznanjeni do te mere, da ga lahko varno uporabljajo. Poznati in razumeti morajo morebitne nevarnosti, ki jim pretijo zaradi napačnega upravljanja.

▶ Otroci ne smejo čistiti ali vzdrževati sesalnika brez nadzora.

▶ Otroci, ki se zadržujejo v bližini sesalnika, naj bodo vedno pod nadzorom. Nikoli ne pustite, da bi se otroci igrali z aparatom.

▶ Nevarnost zadušitve! Otroci se lahko med igro zavijejo v ovojni material (npr. folije) ali si ga povlečejo čez glavo. Embalažne materiale zato shranite izven dosega otrok.

Tehnična varnost

▶ Sesalnik in vse dele opreme hranite pri temperaturi okolice od 0 °C do 45 °C.

▶ Sesalnik hranite izključno v ležečem položaju ali ga odložite v stensko držalo.

▶ Omrežna vtičnica mora biti zaščitena s sistemom zaščite, ki ustreza predpisom.

▶ Sesalnik deluje z napetostjo 25,2 V/25,69 V.
Gre za aparat zaščitnega razreda II, ⧈ ki je konstrukcijsko izveden v zaščitnem razredu III ⋔.
To je aparat, ki je pred električnim udarom zaščiten s priklopom na varnostno malo napetost in ki ne proizvaja napetosti, višje od varnostne male napetosti. Polnjenje sesalnika poteka s polnilnikom zaščitnega razreda II ⧈.

▶ Priključne podatke na napisni ploščici polnilnika (napetost in frekvenca) primerjajte s podatki svojega električnega omrežja. Ti podatki se morajo obvezno ujemati. Polnilnik je brez sprememb primeren za frekvenco 50 Hz in 60 Hz.

▶ Pred uporabo sesalnika in vseh delov opreme preverite, če so na njih vidne poškodbe. Poškodovanega sesalnika in poškodovanih delov opreme ne smete uporabljati.

▶ Če sesalnika ne popravi usposobljen strokovnjak ali servisna služba Miele, prenehajo veljati pravice, ki izhajajo iz garancije.

▶ Popravila lahko izvaja samo usposobljen strokovnjak ali osebje servisa Miele. Nestrokovna popravila lahko povzročijo resno nevarnost za uporabnika, za katero proizvajalec ne prevzema odgovornosti.

Pravilna uporaba

▶ Sesalnika ne smete uporabiti brez predfiltra in filtra za fini prah.

▶ Sesalnik ne sme priti v stik z odprtim plamenom ali drugimi viri vžiga. Sesalnika ne segrevajte. Ne izpostavljajte ga neposrednim sončnim žarkom.

▶ S sesalnikom ne smete sesati gorečih ali žarečih predmetov, kot so cigarete ali navidez ugasel pepel oz. oglje.

▶ Ne sesajte tekočin. Počakajte, da se preproge in tekstilne talne obloge, ki ste jih mokro očistili ali nanje nanesli šampon, pred sesanjem popolnoma posušijo.

▶ S sesalnikom ne smete sesati prahu barv za tiskalnike in fotokopirne stroje (tonerjev)! Barva, ki se uporablja v tovrstnih napravah, je lahko električno prevodna.

▶ Ne sesajte nobenih lahko vnetljivih ali eksplozivnih snovi ali plinov in ne sesajte prostorov, v katerih so shranjene tovrstne snovi.

▶ Preprečite, da bi sesalni tok prišel v bližino glave.

Varnostna navodila in opozorila za akumulator AP11 in polnilnik LG02/LG04

Če so pri hiši otroci

▶ Osebe (vključno z otroki), ki zaradi svojih fizičnih, zaznavnih ali duševnih zmožnosti oziroma svoje neizkušenosti ali neznanja niso sposobne varno uporabljati polnilnika LG02/LG04, tega sesalnika ne smejo uporabljati brez nadzora ali navodil odgovorne osebe.

▶ Akumulator AP11 ne sme priti v otroške roke.

▶ Poskrbite, da se otroci ne zadržujejo v neposredni bližini polnilnika LG02/LG04, razen če so pod stalnim nadzorom.

Tehnična varnost

▶ Akumulator AP11 in polnilnik LG02/LG04 sta namenjena samo uporabi s tem sesalnikom Miele HS23. Uporaba tega sesalnika z drugim akumulatorjem ali drugim polnilnikom iz varnostnih razlogov ni dovoljena.

▶ Če uporabljate adapter omrežnega vtiča, mora biti ta odobren za dolgotrajno uporabo.

▶ Za polnjenje akumulatorja AP11 uporabljajte samo polnilnik LG02/**xx** ali LG04/**xx**.

xx nadomešča 01 ali 07 in s tem različici vašega polnilnika LG02/LG04:

xx	
01	AT, BE, BG, CH, CL, CZ, DE, DK, EE, ES, FI, FR, GR, HR, HU, IT, KZ, LT, LU, LV, NL, NO, PL, PT, RO, RS, RU, SE, SI, SK, TR, UA, ZA
07	IE, UK

▶ Možno je začasno ali trajno delovanje s priklopom na samostojno napravo za oskrbo z energijo ali tovrstno napravo, ki ni sinhronizirana z omrežjem (npr. avtonomno omrežje, sistemi za varnostno kopiranje). Pogoj za delovanje je, da naprava za oskrbo z energijo izpolnjuje pogoje EN 50160 ali primerljive.
Varnostni ukrepi, predvideni za hišno inštalacijo in ta izdelek Miele, morajo biti tako po funkciji kot načinu delovanja zagotovljeni tudi pri avtonomnem delovanju ali delovanju, ki ni sinhronizirano z omrežjem, ali morajo biti nadomeščeni z ustreznimi enakovrednimi ukrepi v inštalaciji. Kot je na primer opisano v aktualni objavi VDE-AR-E 2510-2.

▶ Akumulator AP11 polnite pri temperaturi okolice od 10 °C do 40 °C.

▶ Akumulator AP11 uporabljajte pri temperaturi okolice od 0 °C do 45 °C.
Če akumulator AP11 uporabljate izven tega temperaturnega območja, se poslabša zmogljivost.

▶ Iz akumulatorjev lahko izteče njihova vsebina. Preprečite stik jedke tekočine z očmi in kožo. V primeru stika sperite z vodo in poiščite zdravniško pomoč.

▶ Li-ion akumulator AP11 je podvržen predpisom o nevarnih snoveh. Akumulator AP11 lahko uporabnik prevaža po cesti brez dodatnih zahtev. Preden akumulator AP11 pošljete na servis, to sporočite osebju servisne službe. Pošljite samo popolnoma izpraznjen in nepoškodovan akumulator AP11. Izolirajte kovinske kontakte, tako da jih prelepite z lepilnim trakom, da preprečite kratki stik. Akumulator AP11 zapakirajte tako, da se v embalaži ne premika.

▶ Če opazite, da iz akumulatorja AP11 izhaja nenavaden vonj, izteka tekočina, če se zelo segreva ali spremeni barvo oziroma obliko, ga ne smete več uporabljati. Akumulator AP11 morate nemudoma zavreči (glejte „Odstranjevanje akumulatorja AP11“ na koncu naslednjega odstavka „Pravilna uporaba“ in „Trajnostnost in varovanje okolja – Vračanje starih baterij in akumulatorjev“).

Pravilna uporaba

▶ Pazite, da akumulator AP11 ne pade, prav tako ga ne smete vreči. Poškodovanega akumulatorja AP11 iz varnostnih razlogov ne smete več uporabljati.

▶ Akumulator AP11 ne sme priti v stik z odprtim plamenom ali drugimi viri vžiga. Akumulatorja AP11 ne segrevajte. Ne izpostavljajte ga neposrednim sončnim žarkom.

▶ Akumulatorja AP11 ne smete razstaviti.

▶ Ne povzročite kratkega stika akumulatorja AP11, tako da namerno ali nenamerno staknete kontakte.

▶ Polnilnik LG02/LG04 uporabljajte samo v suhih, zaprtih in dobro prezračevanih prostorih.

▶ Polnilnik LG02/LG04 hranite daleč od tekočin in umazanije.

▶ Akumulator AP11 ne sme priti v stik s tekočino.

▶ Če polnilnika LG02/LG04 dalj časa ne boste uporabljali, ga izključite iz električnega omrežja.

▶ Odstranjevanje akumulatorja AP11: akumulator AP11 vzemite iz sesalnika. Izolirajte kovinske kontakte, tako da jih prelepite z lepilnim trakom, da preprečite kratki stik. Akumulator AP11 odstranite skladno s sistemom zbiranja komunalnih odpadkov. Akumulatorja AP11 ne smete odvreči med gospodinjske odpadke.

Čiščenje

▶ Sesalnika in delov opreme ne smete potopiti v vodo. Sesalnik in dele pribora čistite le s suho ali rahlo navlaženo krpo.

▶ PowerUnit, sesalna cev in ročaj vsebujejo električne vodnike. Vtični kontakti ne smejo priti v stik z vodo.

▶ Poskrbite, da vse sesalne poti sesalnika ostanejo proste. Redno čistite pribor in po približno treh letih zamenjajte filter za fini prah.

Oprema in nadomestni deli

▶ Uporaba električne krtače Miele MultiFloor (na voljo kot dodatna oprema, kupon za popust je priložen posebej) ali ročne električne krtače Electro Compact (na voljo kot dodatna oprema):

Obe električni krtači sta dodatna dela pribora z motornim pogonom, razvita posebej za ta sesalnik Miele.
Uporaba sesalnika z drugimi Mielejevimi električnimi krtačami/ročnimi krtačami ali električnimi krtačami/ročnimi krtačami drugih proizvajalcev iz varnostnih razlogov ni dovoljena.

- Pred uporabo in med sesanjem se prepričajte, da na spodnji strani električne krtače/ročne električne krtače ni zataknjenih grobih delcev.
- Ne segajte v vrteči se valj krtače.
- Ne sesajte v bližini glave.
- Obe električni krtači vsebujeta električne vodnike. Priključni kontakti ne smejo priti v stik z vodo, zato mokro čiščenje električnih krtač ni dovoljeno.

▶ Miele ne prevzema nobene odgovornosti za uporabo opreme, ki ni originalna oprema Miele. Miele ne prevzema odgovornosti za zahtevke iz kakršne koli garancije, če so škoda ali napake posledica uporabe ali vgradnje opreme, ki ne izvira iz podjetja Miele ali ki je ni odobrilo podjetje Miele.

▶ V primeru zamenjave okvarjenih sestavnih delov, ki so pomembni za varnost, Miele samo pri originalnih nadomestnih delih Miele jamči, da v celoti izpolnjujejo varnostne zahteve.

▶ Miele vam nudi jamstvo za dobavo nadomestnih delov, potrebnih za delovanje, še do 15 let, najmanj pa 10 let po koncu serijske proizvodnje vašega sesalnika.

Odstranjevanje embalaže

Embalaža je namenjena lažjemu rokovanju in ščiti aparat pred poškodbami med transportom.

Z vračanjem embalaže v obtok materialov poskrbite za prihranek surovin. Uporabite ustrezna zbirališča in možnosti oddaje za specifične materiale.

Priporočamo vam, da embalažo shranite za morebiten poznejši transport.

Odstranjevanje starega aparata

Preden stari aparat odstranite, iz njega vzemite filter za fini prah in ga odvrzite med gospodinjske odpadke.

Električna in elektronska oprema pogosto vsebuje še uporabne materiale. Vsebuje tudi določene snovi, zmesi in sestavne dele, ki so potrebni za njeno delovanje in varnost. Vse navedeno pa lahko v navadnih gospodinjskih odpadkih ali ob nepravilnem ravnanju predstavlja nevarnost za zdravje ljudi in za okolje. Svojega starega aparata zato ne odvrzite med gospodinjske odpadke.



Namesto tega poskrbite za odvoz v uradne lokalne centre za zbiranje in prevzem električne in elektronske opreme, kjer bodo brezplačno poskrbeli za morebitno reciklažo, ali pa aparat odpeljite k svojemu trgovcu oziroma na podjetje Miele. Za izbris morebitnih osebnih podatkov, shranjenih v aparatu, ki ga boste odstranili, ste po zakonu odgovorni sami. Po zakonu ste dolžni iz aparata brez poškodb odstraniti stare baterije in akumulatorje ter lučke, ki niso fiksno zaprti in jih lahko odstranite nepoškodovane. Odnesite jih na ustrezna zbirna mesta, kjer jih lahko brezplačno oddate. Prosimo vas, da do odvoza starega aparata poskrbite za varnost otrok.

Vračanje starih baterij in akumulatorjev

Električni in elektronski aparati pogosto vsebujejo baterije in akumulatorje, ki tudi po uporabi ne spadajo med gospodinjske odpadke. Po zakonu morate stare baterije in akumulatorje, ki niso fiksno zaprti v aparat, odstraniti iz naprav in jih odnesti na ustrezna zbirna mesta (npr. v trgovinah), kjer jih lahko brezplačno oddate. Izolirajte kovinske kontakte, tako da jih prelepite z lepilnim trakom, da preprečite kratki stik. Baterije in akumulatorji lahko vsebujejo snovi, ki so škodljive za zdravje ljudi in za okolje.

Oznaka baterije ali akumulatorja podaja nadaljnje napotke, npr. oznaka „Li-ion“ opozarja na vsebnost litija. Prečrtan zabojnik pomeni, da baterije in akumulatorji v nobenem primeru ne sodijo med gospodinjske odpadke. Želimo opozoriti tudi na naslednje: če je prečrtani zabojnik označen z enim ali več kemijskimi simboli, vsebujejo svinec (Pb), kadmij (Cd) in/ali živo srebro (Hg).



Stare baterije in akumulatorji vsebujejo pomembne surovine in jih je mogoče predelati. Ločeno zbiranje starih baterij in akumulatorjev olajša ravnanje z njimi in reciklažo.

Opis aparata

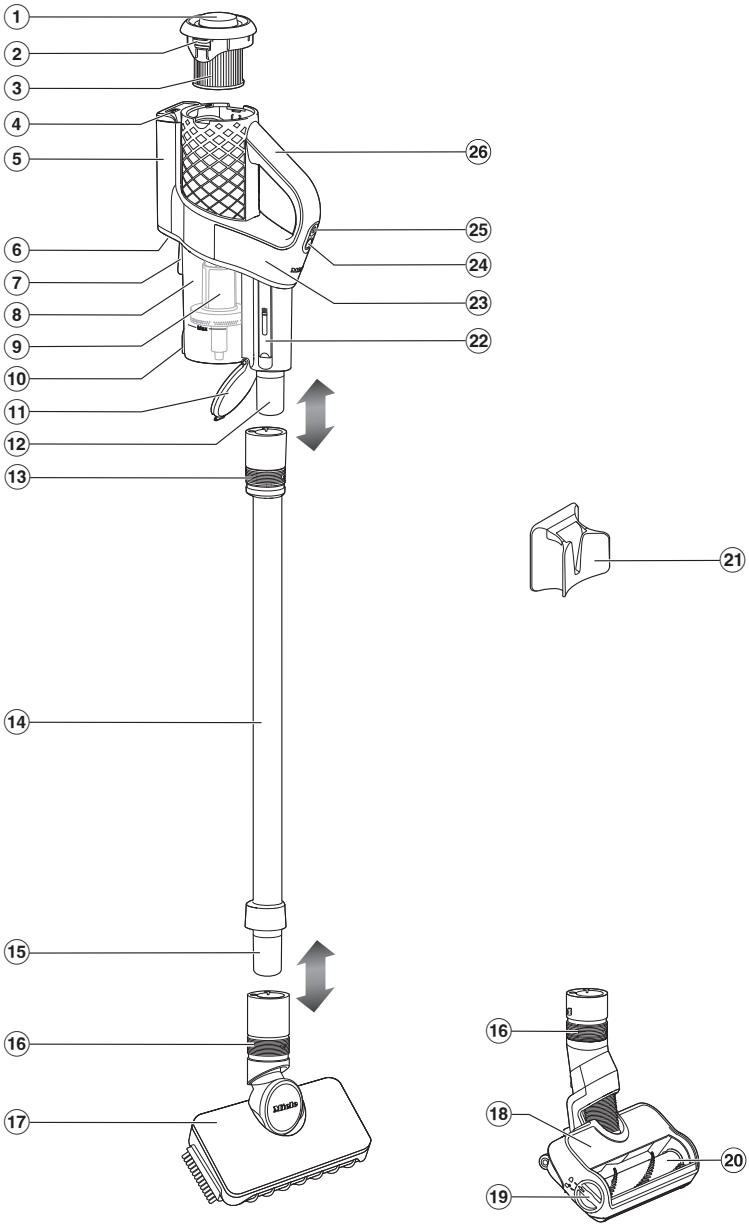

① Vrtljiv pokrov funkcije samočiščenja ComfortClean
② Zaskočka za odstranitev filtra za fini prah
③ Filter za fini prah
④ Prikaz napolnjenosti baterije
⑤ Prostor za akumulator
⑥ Polnilna vtičnica (na spodnji strani)
⑦ Priključni nastavek za stensko držalo
⑧ Posoda za prah
⑨ Predfilter
⑩ Tipka za sprostitev lopute posode za prah
⑪ Loputa posode za prah
⑫ Nastavek enote PowerUnit
⑬ Drsni obroč za sprostitev enote PowerUnit
⑭ Sesalna cev
⑮ Nastavek sesalne cevi
⑯ Drsni obroč za sprostitev sesalne cevi
⑰ Talna krtača AllFloor
⑱ Električna krtača MultiFloor (na voljo kot dodatna oprema, kupon za popust je priložen posebej)
⑲ Zaskočka za odpiranje električne krtače
⑳ Odstranljiv valj krtače
㉑ Stensko držalo
㉒ Čistilni pripomoček
㉓ PowerUnit
㉔ Gumb za nastavitev sesalne moči
㉕ Tipka za vklop/izklop
㉖ Ročaj

Spoznavanje aparata

Splošna navodila za akumulator

Akumulator ob dobavi ni povsem napolnjen.
Pred prvo uporabo sesalnika akumulator povsem napolnite. V ta namen načrtujte približno 3,5 ure časa.

Maksimalna kapaciteta napolnjenosti akumulatorja je dosežena šele po približno petem polnjenju in praznjenju.

Če uporabite v celoti sestavljen sesalnik, lahko sesate do 17 minut.
Če pa uporabite samostojno enoto PowerUnit Solo („Uporaba – PowerUnit Solo“), lahko sesate do 55 minut.

Trajanje je odvisno od izbrane stopnje moči, talne obloge, navad pri uporabi in stopnje umazanosti filtrskega sistema.

Prikaz stanja napolnjenosti akumulatorja (med polnjenjem)

Stanje napolnjenosti akumulatorja je prikazano zgoraj na enoti PowerUnit.

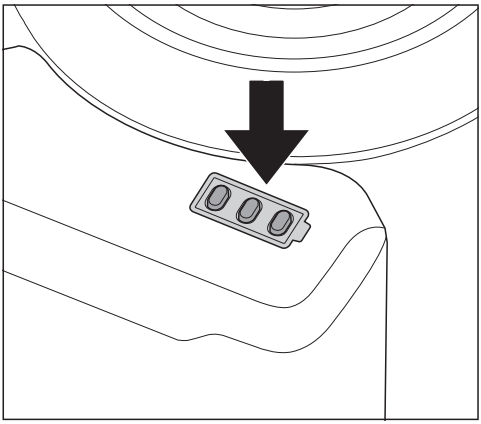

Kapaciteta napolnjenosti	Prikaz
najnižja kapaciteta	levo utripa
naraščajoča kapaciteta	levo sveti, v sredini utripa
še bolj naraščajoča kapaciteta	levo in v sredini sveti, desno utripa
Kapaciteta pribl. 91–99 %	levo sveti, v sredini in desno utripa
100 %	se izklopi

Ko je akumulator povsem napolnjen, prikaz stanja napolnjenosti akumulatorja ugasne, da varčuje z energijo.

Če akumulatorja dlje časa ne uporabljate in je izpraznjen, se preklopi v varnostni način. Ob polnjenju se prikaz stanja napolnjenosti akumulatorja v tem primeru odzove šele po pribl. 30–60 minutah.

Prikaz stanja napolnjenosti akumulatorja (med sesanjem)

Stanje napolnjenosti akumulatorja je prikazano zgoraj na enoti PowerUnit.

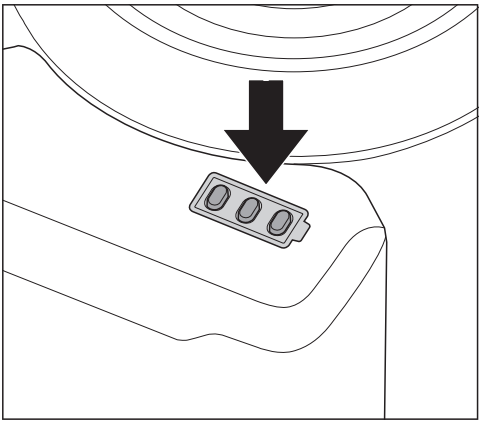

Kapaciteta napolnjenosti	Prikaz
najvišja kapaciteta	vsi prikazi svetijo
padajoča kapaciteta	dva prikaza svetita
še bolj padajoča kapaciteta	en prikaz sveti
najnižja kapaciteta	en prikaz utripa

Akumulator polnite samo v zaprtih, suhih in dobro prezračevanih prostorih. Akumulator in polnilnik ne smeta priti v stik s tekočinami ali umazanijo.

Priložena oprema

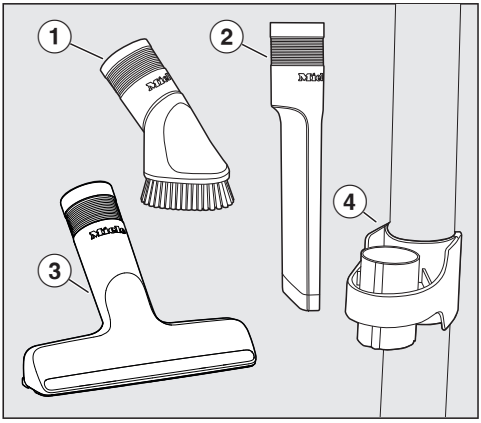

① **Sesalni čopič**

Del opreme za sesanje profilov, okrašenih ali izrezljanih predmetov. Glava čopiča je vrtljiva in jo lahko vedno obrnete v trenutno najustreznejši položaj.

② **Ozki nastavek**

Del opreme za sesanje prahu iz gub, rež in kotov.

③ **Nastavek za oblazinjeno pohištvo**

Del opreme za sesanje oblazinjenega pohištva, posteljnih vložkov in blazin.

④ **Držalo za pribor za sesalno cev**

Za shranjevanje dveh delov tridelnega pribora.
Držalo za pribor lahko namestite na sesalno cev, da imate med sesanjem dva dela tridelnega pribora vedno pri roki.

Izvlečni fleksibilni ozki nastavek XL, 60 cm

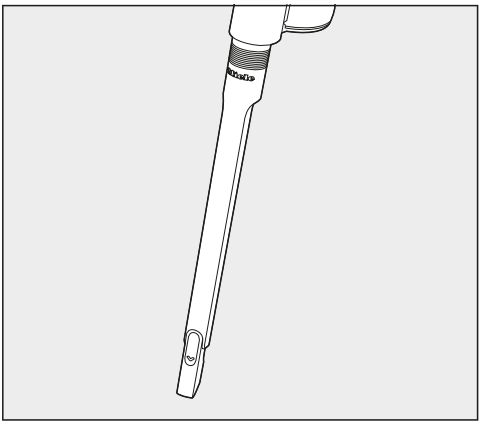

Fleksibilen ozki nastavek za čiščenje težko dostopnih mest.

Talni nastavek AllFloor

(glejte „Opis aparata“)

Sesalnik je s tem ploščatim in lahkim talnim nastavkom primeren za temeljito in enostavno čiščenje preprog in trdih tal.

3D4U

S 3D4U vam Miele nudi brezplačno opremo za prenos za 3D-tiskalnik (www.miele.si, Servis, 3D4U).

Dodatna oprema

Priporočamo, da uporabljate dele pribora, na embalaži katerih je logotip Miele. Tako boste lahko prepričani, da bo sesalna moč sesalnika optimalno izkoriščena in da bodo doseženi kar najboljši rezultati čiščenja.
Upoštevajte, da garancija za sesalnik ne pokriva motenj in škode na aparatu, katerih primarni vzrok je uporaba delov pribora, na embalaži katerih ni logotipa Miele.

Te in številne druge izdelke lahko kupite v spletni prodajalni Miele, na servisu Miele ali pri specializiranem prodajalcu opreme Miele.

Električna krtača MultiFloor (na voljo kot dodatna oprema, kupon za popust je priložen posebej)

(glejte „Opis aparata“)

⚠ Škoda zaradi zataknjenega vsesanega predmeta.
Podlaga, ki jo sesate, je lahko občutljiva za razenje.
Prepričajte se, da na spodnji strani električne krtače ni zataknjenih grobih delov, npr. črepinj ali kamenčkov.

Sesalnik je s priključeno električno krtačo primeren za enostavno čiščenje vseh vrst tal, še posebej za intenzivno čiščenje trpežnih tekstilnih talnih oblog.

Ročna krtača Electro Compact HX-EC 20

⚠ Škoda zaradi zataknjenega vsesanega predmeta.
Podlaga, ki jo sesate, je lahko občutljiva za razenje.
Prepričajte se, da na spodnji strani ročne električne krtače ni zataknjenih grobih delov, npr. črepinj ali kamenčkov.

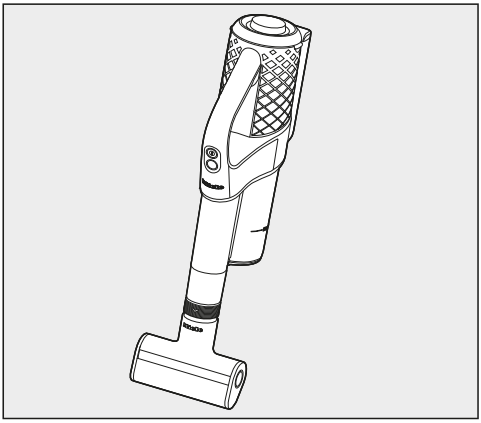

Sesalnik je z ročno krtačo posebej primeren za intenzivno čiščenje avtomobilskih sedežev in stopnic, obloženih s preprogo.

Najboljši rezultat čiščenja na oblazinjenem pohištvu dosežete z uporabo nastavka za oblazinjeno pohištvo.

Podaljšek cevi (HX-FSH 20)

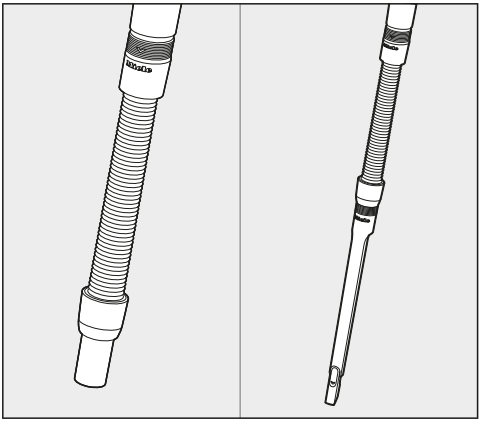

Izvlečen podaljšek cevi ima maksimalno dolžino 120 cm. Dodatno ga je mogoče podaljšati še s fleksibilnim ozkim nastavkom.

Univerzalna krtača (HX-UB)

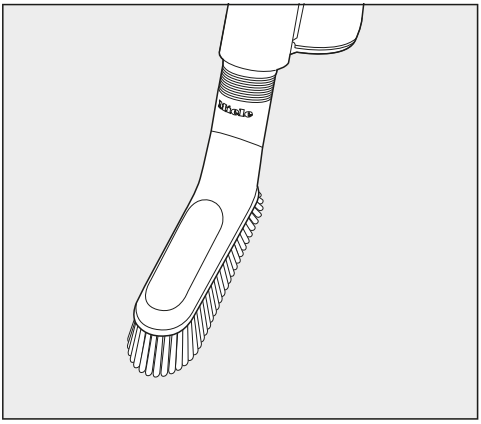

Za nežno sesanje knjig, polic regalov in podobnega.

Prvi zagon

Sestavljanje sesalnika

(glejte „Spoznavanje aparata – Opis aparata“)

- Vstavite ustrezni nastavek v sesalno cev/talni nastavek, tako da se občutno zaskoči.

Ločevanje sestavnih delov

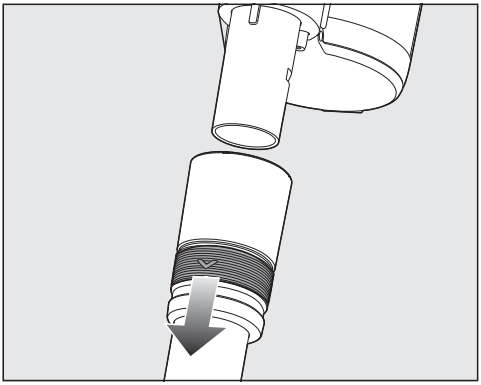

- Potisnite drsni obroč na sesalni cevi/talnem nastavku navzdol in izvlecite ustrezni nastavek.

Neposredno polnjenje akumulatorja (brez stenskega držala)

Pred prvim polnjenjem akumulatorja obvezno preberite „Spoznavanje aparata – Splošna navodila za akumulator“.

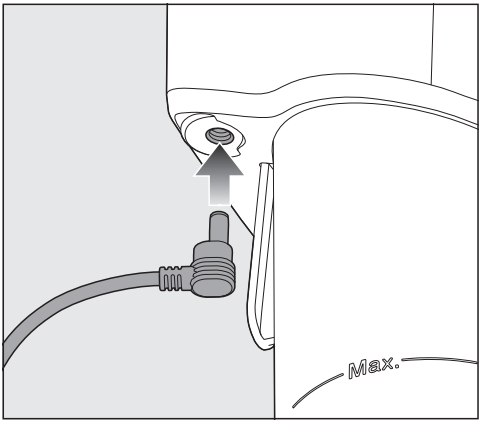

- Polnilni vtič priloženega kabla za polnjenje vstavite v polnilno vtičnico spodaj na hrbtni strani enote PowerUnit.
- Polnilnik priključite na omrežno vtičnico.

Polnjenje se začne.

Polnjenje akumulatorja v stenskem držalu

Pred prvim polnjenjem akumulatorja obvezno preberite „Spoznavanje aparata – Splošna navodila za akumulator“.

Izbira lokacije

Za stensko montažo potrebujete primerno mesto v bližini proste omrežne vtičnice.

Odmerite razdaljo 106 cm od spodnjega roba stenskega držala do tal.

Pazite, da ne morete poškodovati nobenega obstoječega vodnika v steni.

Privijanje stenskega držala na steno

Za pritrditev stenskega držala so priloženi dva vložka in dva TORX-vijaka. Poleg tega potrebujete akumulatorski vijačnik ali vrtalnik (premer svedra 6 mm).

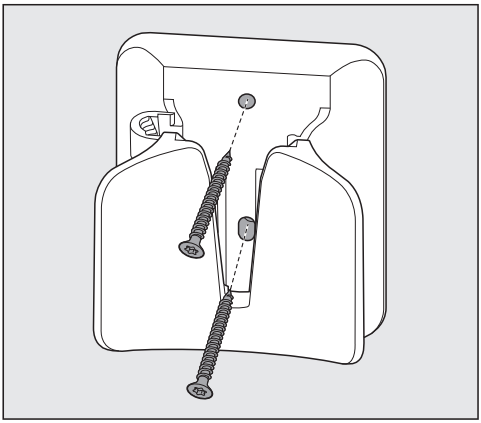

- Stensko držalo pritrdite na steno.

Pritrditev polnilnega kabla v stensko držalo

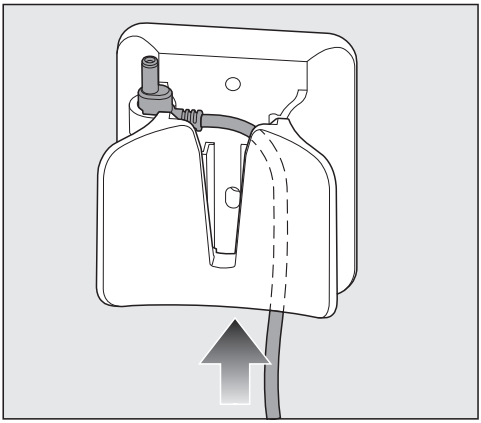

- Polnilni vtič kabla za polnjenje potisnite od spodaj v stensko držalo.
- Polnilni vtič vstavite v držalo vtiča in ga čvrsto pritisnite.

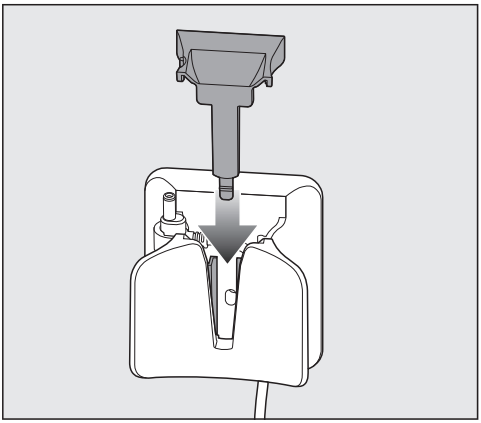

- Pokrov od zgoraj potisnite na stensko držalo, tako da se občutno zaskoči.

Polnilni kabel je tako fiksiran v stensko držalo.

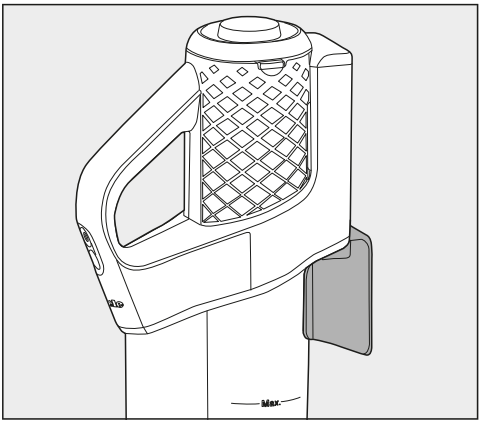

- Sesalnik namestite od zgoraj v stensko držalo.
- Polnilnik priključite na omrežno vtičnico.

Polnjenje se začne.

Odstranjevanje stenskega držala s stene (po potrebi)

Zaskočka pokrova je spodaj v odprtem delu stenskega držala.

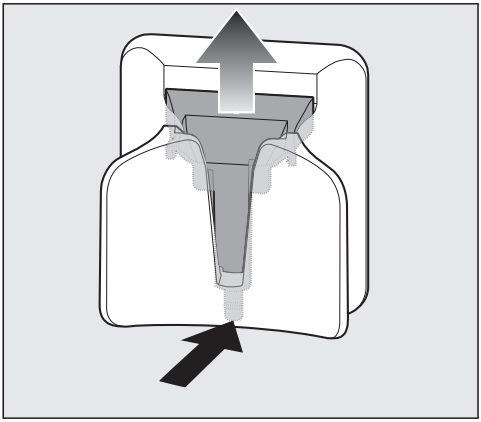

- S palcem pritisnite zaskočko proti steni in snemite pokrov navzgor.
- Odstranite polnilni vtič.

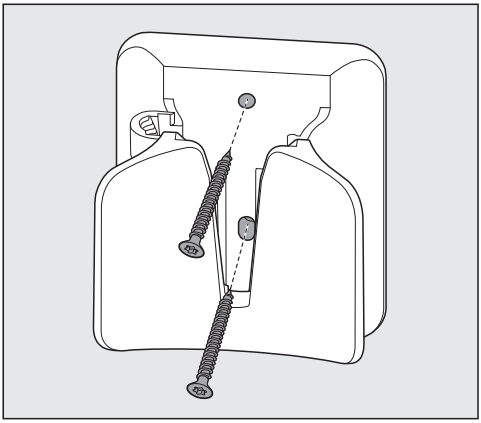

- Odvijte vijaka.

Uporaba

Jemanje sesalnika iz stenskega držala

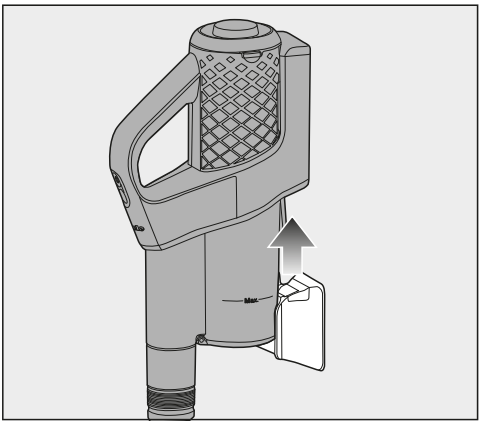

Začetek sesanja

- Če ste akumulator napolnili neposredno, izvlecite polnilni vtič iz vtičnice spodaj na hrbtni strani enote PowerUnit.

Nasvet: Najboljši rezultat čiščenja dosežete, če pred vsakim sesanjem zaženete funkcijo samočiščenja ComfortClean („Čiščenje in vzdrževanje – Uporaba funkcije samočiščenja ComfortClean“).

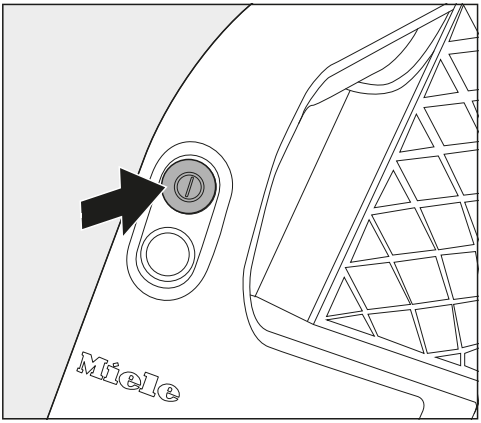

- Pritisnite zgornjo tipko na ročaju.

Sesalnik se vklopi z nizko stopnjo moči.

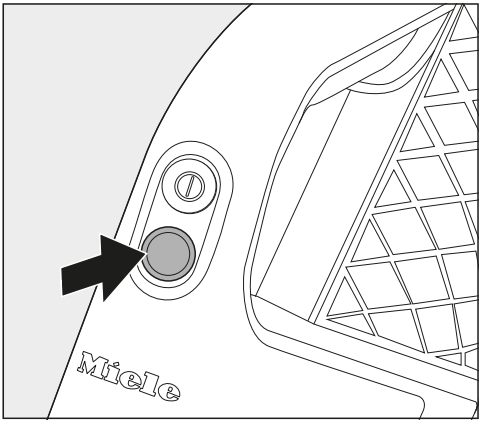

- Če je potrebno povečanje sesalne moči, pritisnite spodnjo tipko na ročaju.

Svetleča dioda sveti.

PowerUnit Solo

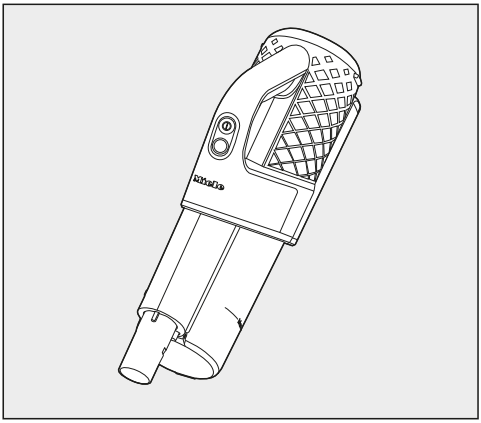

Za hitro in ciljno sesanje drobtin in puhastih kosmov lahko uporabite enoto PowerUnit brez sesalne cevi in talnega nastavka.

Nasvet: Takšna sestava je posebej primerna za uporabo tridelnega pribora („Spoznavanje aparata – Priložena oprema“).

Dobro je vedeti

Nasveti za čiščenje

Nasvet: Če želite udobno posesati stopnice ali avtomobilske sedeže, sesajte brez sesalne cevi.

Nasvet: Če želite posesati strop sobe, ne uporabite talnega nastavka.

Nasvet: Če želite posesati večjo količino grobih delcev, ne uporabite sesalne cevi in talnega nastavka.

Čiščenje in vzdrževanje

Vzdrževanje sesalnika in delov opreme

⚠ Sesalnik pred vsakim vzdrževanjem izklopite. To storite tako, da pritisnete tipko za vklop/izklop na ročaju.

⚠ Nevarnost električnega udara zaradi omrežne napetosti.
Zaradi vlage na polnilniku obstaja nevarnost električnega udara.
Polnilnika ne smete potopiti v vodo.

Upoštevajte posebna navodila za čiščenje filtra za fini prah, posode za prah in predfiltra, da boste dosegli kar najboljše rezultate sesanja.

- Sesalnik in vse plastične dele pribora čistite z običajnim čistilnim sredstvom za plastične površine.

⚠ Škoda zaradi neprimernega čistilnega sredstva.
Vse površine se lahko opraskajo. Če površine pridejo v stik z neprimernimi čistilnimi sredstvi, se lahko zabarvajo ali spremenijo.
Ne uporabljajte abrazivnih sredstev, sredstev za čiščenje stekla, univerzalnih čistil ali negovalnih sredstev z vsebnostjo olja.

Filtrski sistem

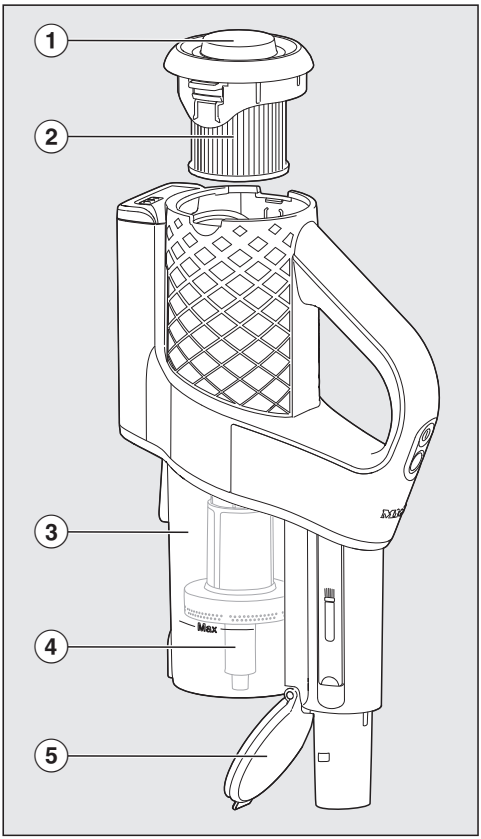

① Vrtljiv pokrov
② Filter za fini prah
③ Posoda za prah
④ Predfilter
⑤ Loputa posode za prah

Uporaba funkcije samočiščenja ComfortClean

Pred vsakim praznjenjem posode za prah in pri slabši sesalni moči izvedite vmesno čiščenje filtra za fini prah.
Tako bo sesalnik takoj spet dosegel svoj najboljši mogoč rezultat čiščenja.

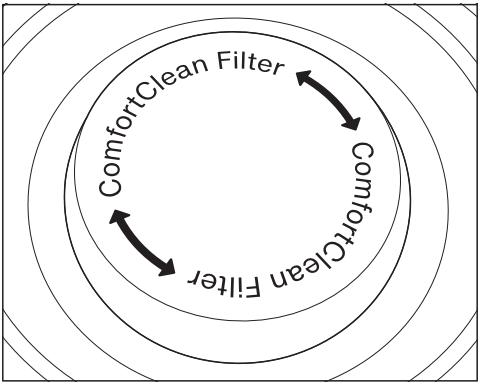

- Vrtljiv pokrov trikrat zavrtite za 180°.

Med vrtenjem nastaja zvok, ki spada k normalnemu delovanju funkcije samočiščenja ComfortClean.

Praznjenje posode za prah

Posodo za prah morate izprazniti najpozneje takrat, ko prah v posodi doseže oznako **Max**.

Če v posodi za prah ni umazanije, ki ne sodi med gospodinjske odpadke, lahko vsebino odvržete med gospodinjske odpadke.

- PowerUnit sprostite s sesalne cevi.
- Posodo za prah držite tako nizko nad košem za odpadke, da se bo zvrtinčilo čim manj prahu.

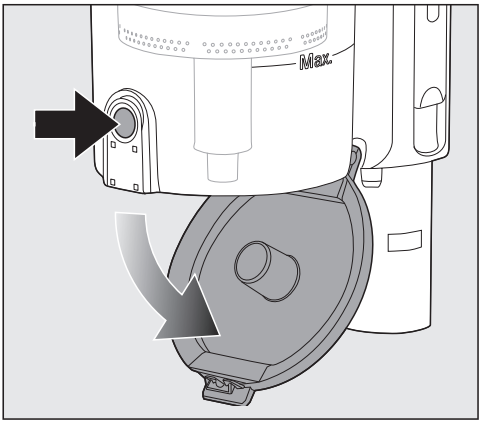

- Pritisnite tipko za sprostitev na spodnjem delu posode za prah.

Loputa se odpre in prah pade iz posode.

Če kosmi prahu, lasje ali grobi delci ne padejo iz posode, izvlecite predfilter navzdol („Čiščenje posode za prah in predfiltra“).

- Zaprite loputo posode za prah, tako da se občutno zaskoči.

Čiščenje posode za prah in predfiltra

Posodo za prah in predfilter očistite po potrebi.

- Posodo za prah izpraznite nad košem za odpadke.

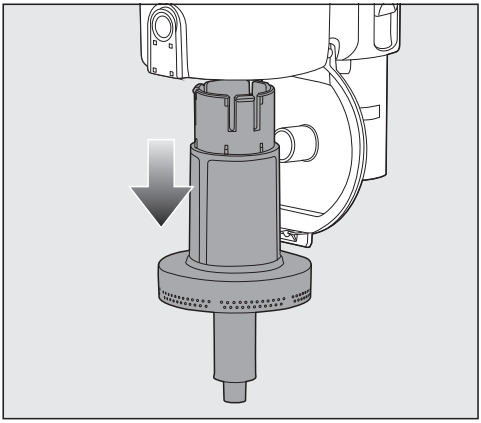

- Predfilter odstranite navzdol.

⚠ Škoda zaradi napačnega čiščenja.
Predfilter se lahko poškoduje in izgubi svoj učinek.
Predfiltra ne čistite z vodo. Za čiščenje ne uporabljajte nobenih ostrih ali koničastih predmetov.

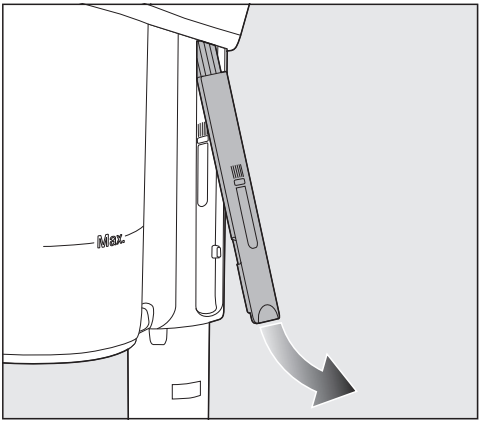

- Posodo za prah in predfilter očistite s suho krpo ali čistilnim pripomočkom, ki je nameščen ob strani enote PowerUnit.

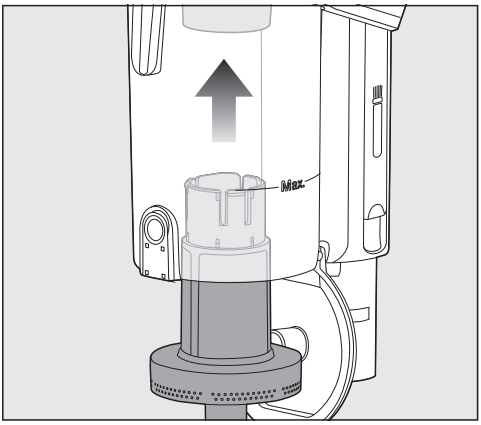

- Očiščen predfilter vstavite do konca v očiščeno posodo za prah.
- Zaprite loputo posode za prah, tako da se občutno zaskoči.

Čiščenje filtra za fini prah

Filter za fini prah temeljito očistite izven enote PowerUnit vsaj vsake tri mesece.

⚠ Škoda zaradi napačnega čiščenja.
Filter za fini prah se lahko poškoduje in izgubi svoj učinek.
Ne čistite njegove notranjosti in ne čistite ga z vodo. Za čiščenje ne uporabljajte nobenih ostrih ali koničastih predmetov. Filtra za fini prah ne čistite s ščetko in tudi ne s priloženim čistilnim pripomočkom.

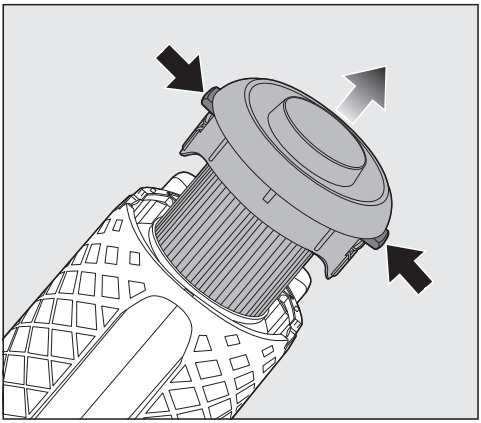

- Pritisnite tipki za sprostitev na obeh straneh pokrova filtra za fini prah in odstranite filter navzgor.
- Filter za fini prah držite nad košem za smeti.

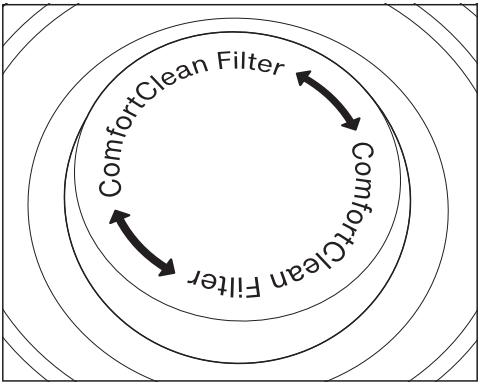

- Filter za fini prah držite za črno površino pod vrtljivim pokrovom in 10-krat zavrtite pokrov za 180°.

Med vrtenjem nastaja zvok, ki spada k normalnemu delovanju funkcije samočiščenja ComfortClean.

- Filter za fini prah s spodnjim robom previdno stresite.
- Filter za fini prah pri tem rahlo obrnite, tako da lahko umazanija pade iz vseh vmesnih prostorov.
- Očiščeni filter za fini prah namestite nazaj v enoto PowerUnit, tako da se občutno zaskoči.

Filter za fini prah (HX-FDF 20) zamenjajte po približno treh letih, da boste še naprej dosegali kar najboljše rezultate čiščenja.

Čiščenje električne/ročne električne krtače (dodatna oprema)

- Električno/ročno krtačo položite s spodnjo stranjo navzgor na ravno in čisto površino.

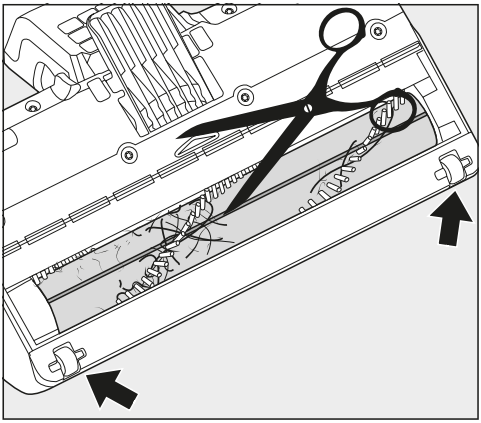

- S škarjami prerežite niti in lase. V valju krtače je vdelana posebna reža za vstavljanje škarij.

Prerezane niti in lasje se posesajo med naslednjim postopkom sesanja.

Če so mala kolesca električne krtače zelo umazana ali blokirana, jih lahko odstranite in očistite. Za odstranjevanje uporabite raven izvijač.

Da odstranite trdovratno umazanijo in očistite notranjost, lahko valj krtače vzamete iz električne krtače. Podrobne informacije o tem so vam na voljo prek QR kode na naslovni strani.

Odstranjevanje valja krtače iz električne krtače

Valj krtače lahko vzamete iz električne krtače, da odstranite trdovratno umazanijo, obenem pa očistite notranjost električne krtače.

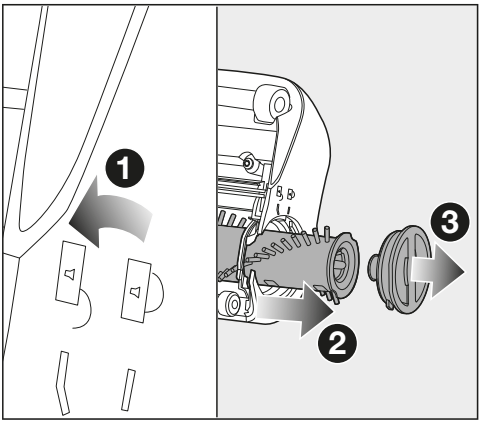

❶ Puščico na ročaju ob strani električne krtače obrnite do simbola 🔓.

Valj krtače je sproščen.

❷ Odstranite valj krtače.

- Očistite valj krtače in odstranite vso umazanijo iz notranjosti električne krtače.

Če je med ročajem in valjem krtače veliko umazanije, lahko ročaj ločite od valja.

❸ Zavrtite ročaj z rahlim potegom, dokler se ne sprosti.

- Odstranite umazanijo.
- Očiščen ročaj pritrdite nazaj na valj krtače.
- Valj krtače potisnite do konca nazaj v električno krtačo.
- Blokirajte valj krtače.

Odstranjevanje valja krtače iz ročne krtače

Valj krtače lahko vzamete iz ročne električne krtače, da odstranite trdovratno umazanijo, obenem pa očistite notranjost ročne krtače.

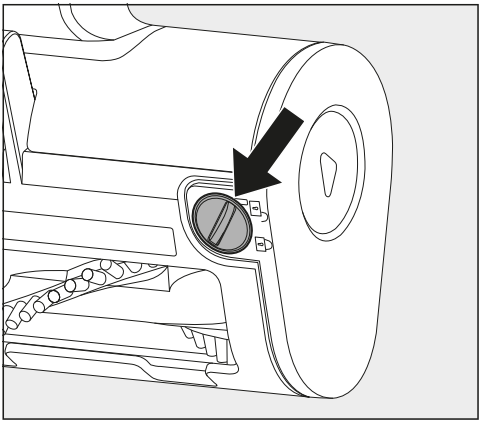

❶ Valj krtače sprostite s kovancem.

❷ Odstranite valj krtače.

- Očistite valj krtače in odstranite vso umazanijo iz notranjosti ročne krtače.
- Ročno krtačo sestavite v obratnem vrstnem redu.

Zamenjava akumulatorja

Ko se življenjska doba akumulatorja izteče, ga lahko zamenjate z novim, originalnim Mielejevim Li-ion akumulatorjem AP11 (prodajna oznaka: HX-LA 21).

Upoštevajte napotke za ravnanje z akumulatorji in njihovo odstranjevanje („Varnostna navodila in opozorila“, „Trajnostnost in varovanje okolja“ in „Spoznavanje aparata – Splošna navodila za akumulator“).

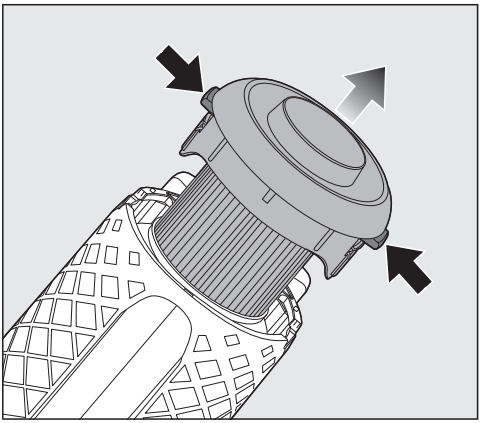

- Odstranite filter za fini prah iz enote PowerUnit.

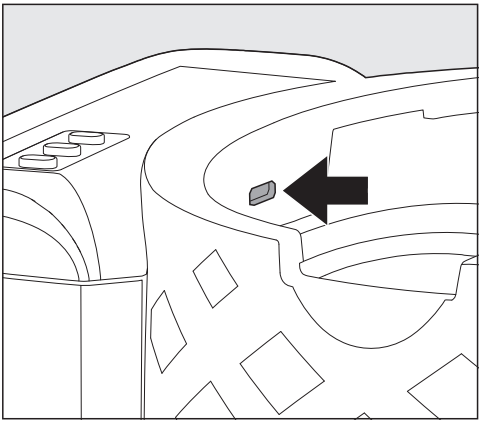

- Previdno sprostite pokrov prostora za akumulator z ravnim izvijačem.

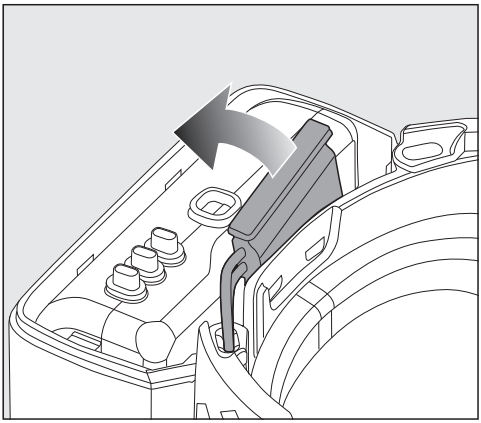

- Previdno izvlecite vtič in zamenjajte akumulator.
- Vtič vstavite v vtičnico.
- Zaprite prostor za akumulator in vstavite filter za fini prah nazaj v enoto PowerUnit, tako da se občutno zaskoči.

Odpravljanje težav

Večino motenj in napak lahko odpravite sami. Tako lahko pogosto prihranite čas in denar, ker se vam ni treba obrniti na servisno službo.

Na spletni strani www.miele.si/support/customer-assistance lahko poiščete dodatne informacije o samostojnem odpravljanju motenj. Lahko pa skenirate QR kodo.

Sesalnik pred vsakim odpravljanjem težav izklopite. V ta namen pritisnite tipko za vklop/izklop na ročaju.

Težava	Vzrok in rešitev
Prikaz kapacitete napolnjenosti akumulatorja ob vklopu: hitro utripanje levo in v sredini	Temperaturna napaka ■ Počakajte pribl. 30 minut, preden sesalnik ponovno vklopite.
Prikaz kapacitete napolnjenosti akumulatorja med polnjenjem: hitro utripanje desno in v sredini	Napaka akumulatorja ■ Če akumulator polnite brez stenske montaže, izvlecite polnilni vtič iz vtičnice na hrbtni strani enote PowerUnit. ■ Če akumulator polnite v stenskem držalu, vzemite sesalnik iz stenskega držala. ■ Počakajte približno pet minut, preden nadaljujete s polnjenjem. Pri polnjenju in uporabi akumulatorja obvezno upoštevajte predpisane temperature okolice („Varnostna navodila in opozorila“).

Težava	Vzrok in rešitev
Svetleča dioda na ročaju utripa 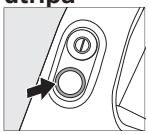	Napaka „Akumulator je izpraznjen“ ■ Napolnite akumulator.
	Interna sistemska napaka ■ Preverite, ali so vse sesalne poti proste. ■ Očistite posodo za prah, predfilter in filter za fini prah. ■ Počakajte pribl. 30 minut, preden sesalnik ponovno vklopite.

Servisna služba

Kontakt v primeru motenj

Če motnje ne morete odpraviti sami, se obrnite na svojega trgovca z opremo Miele ali na servis Miele.

Kontaktni podatki servisne službe Miele so navedeni na koncu tega dokumenta.

Garancija

Garancijska doba je 2 leti.

Podrobnejše informacije so navedene v priloženih garancijskih pogojih.

Republika Hrvatska:
Miele trgovina i servis d.o.o.
Buzinski prilaz 32,
10 010 Zagreb
Telefon: 01 6689 000
Faks: 01 6689 090
Servis: 01 6689 010
E-mail: info@miele.hr
www.miele.hr

Republika Slovenija:
Miele d.o.o.
Trgovina in servis
Brnčičeva ulica 41 g
1231 Ljubljana - Črnuče
Telefon: 01 292 63 33
E-pošta: info@miele.si
www.miele.si

Njemačka/Nemčija/Nemačka:
Miele & Cie. KG, Carl-Miele-Straße 29, 33332 Gütersloh