Miele

Bruks- och installationsanvisning
Varmmangel för professionellt bruk
PRI318
PRI418
PRI421

Läs **ovillkorligen** bruksanvisningen före installation och idrifttagning. På så vis undviker du skador och olyckor.

SV-SE

M.-Nr. 11 445 560

Innehåll

Säkerhetsanvisningar och varningar ... 4
Användningsområde ... 4
Försiktighetsåtgärder vid gaslukt ... 4
Teknisk och elektrisk säkerhet ... 5
Använda mangeln ... 5
Använda tillbehör ... 6
Regler för arbete vid varmmangeln ... 6

Bidra till att skona miljön ... 8

Beskrivning av maskinen ... 9
Översikt över varmmangeln ... 9
Touchdisplay ... 10
Displaysymboler ... 12
Fingerskyddslist ... 13
Nödstoppsbrytare ... 14

Första idrifttagningen ... 15
Rengöring och vaxning innan den första idrifttagningen ... 15

Förbereda tvätten ... 16
Mangla endast lämpliga textilier ... 16
Restfuktighet ... 16
Sortera tvätten ... 16

Använda mangeln ... 17
Förbereda mangeln för drift ... 17
Mangla ... 17
Mangeltemperatur ... 17
Ställa in mangeltemperatur ... 18
Ändra värde på en temperaturknapp ... 18
Valshastighet ... 18
Ställa in mangelhastighet ... 19
Ändra värdet på en varvtalsknapp ... 19
Spara och öppna favoritinställning ... 19
Mata in tvätt ... 20
Tvättmottagning ... 20
Pausa manglingen ... 21
ECO-läge ... 21
Standbyläge ... 21
Fotreglage FlexControl ... 21
Avsluta mangling ... 21
Undvika tomgång ... 22
Fortsätta mangling efter ett strömavbrott ... 22
Felmeddelanden ... 22

Rengöring och skötsel ... 23
Rengöra stryksulan ... 23
Starta rengöringsprogram ... 23
Använda rengöringsduk ... 23
Vaxa stryksulan ... 24
Starta vaxningsprogrammet ... 24
Använda vaxduk och mangelvax ... 25
Anvisningar för mangelduken ... 26

Ta bort mangelduken (endast valsbeklädnad med stålull) ... 26
Dra på mangelduken (endast valsbeklädnad med stålull) ... 26
Anvisningar för mangelduken för valsbeklädnad med stålull ... 27
Anvisningar för valsbeklädnad för vals med lamellbelägning ... 27
Rengöra tvättavstrykaren ... 27
Tvätta smutsig mangelduk ... 27
Underhåll av gasuppvärmda manglar ... 28
Miele service ... 28

Uppställning och anslutning ... 29
Förutsättningar för en installation ... 29
Förvaring ... 29
Driftvillkor ... 29
Uppställning ... 29
Fästa varmmangeln ... 30
Montera utmatningsbordet ... 30
1. Skruva loss utmatningsbordet ... 30
2. Ta loss hållarna från gavlarna ... 31
3. Montera hållare på gavlarnas insidor ... 32
4. Sätta in utmatningsbordet ... 33
Montera tvättlådan ... 34
Avlägsna transportsäkringen ... 37
Förvara transportsäkringen i gaveln ... 37
Elanslutning ... 38
Frånluftsledning ... 38
Gasanslutning (endast gasuppvärmda varmmanglar) ... 39
Avgasledning ... 39
Efter uppställning ... 40
Rikta varmmangeln ... 40

Tillbehör ... 41
Flexibel tvättåtermatning ... 41
Ställa om mangeln till tvättåtermatning, till inmatningssidan ... 41
Förlängning för utmatningsbordet ... 42
Effekttoppsbrytare/energimanagementsystem ... 42

Säkerhetsanvisningar och varningar

Läs bruksanvisningen noga innan du installerar och tar varmmangeln i bruk. Det är viktigt eftersom den innehåller information om inbyggnad, säkerhet, användning och underhåll.
Genom att läsa bruksanvisningen kan olyckor och skador på varmmangeln undvikas.
Om fler personer introduceras till att använda varmmangeln ska dessa viktiga säkerhetsföreskrifter finnas tillgängliga och/eller föredras för dem.
Miele tar inget ansvar för skador som har uppstått på grund av att säkerhetsanvisningarna och varningarna inte har följts.
Spara bruksanvisningen och överlämna den vid eventuellt ägarbyte.

Användningsområde

▶ Denna varmmangel är inte avsedd att användas i utrymmen med explosionsrisk.

Försiktighetsåtgärder vid gaslukt

Dessa försiktighetsåtgärder gäller bara för gasuppvärmda varmmanglar.

- Släck omdelbart brinnande eld och cigaretter.
- Utför inga aktiviteter som skapar elektriska gnistor: Använd inte längre strömbrytare, maskinbrytare eller ringklockor. Dra inte ut någon kontakt ur uttaget. Använd ingen telefon eller mobil.
- Öppna direkt alla fönster och dörrar och skapa drag.
- Stäng gasledningarnas avstängningsanordningar.
- Öppna flammor får inte tändas i rum där gaslukt förekommer.
- Tänd inga tändstickor eller tändare.
- Kontakta ansvarig gasleverantör.

Teknisk och elektrisk säkerhet

▶ Varmmangeln får inte placeras i samma rum som tvättmaskiner som arbetar med freonhaltiga lösningsmedel och/eller lösningsmedlet perkloretylen.

▶ Varmmangeln får bara användas i torra utrymmen.

▶ Använd endast varmmangeln när alla demonterbara delar är monterade, så att det inte är möjligt att komma åt strömförande, roterande eller varma maskindelar.

▶ Varmmangelns skyddsanordningar och manöverpanel får inte skadas, avlägsnas eller kringgås.

▶ Gör inga ändringar på varmmangeln som inte uttryckligen är godkända av Miele.

▶ Om varmmangelns manöverpanel eller kabelisoleringar är skadade, så måste mangeln repareras innan den får användas igen.

▶ Reparationer får endast utföras av en fackman. Ej fackmässigt utförda reparationer kan innebära allvarlig fara för användaren.

▶ Defekta delar får endast bytas ut mot originaldelar från Miele. Endast om originalreservdelar används garanterar Miele att alla säkerhetskrav som Miele ställer på varmmangeln uppfylls.

▶ Elsäkerheten för varmmangeln kan endast garanteras om den är ansluten till en jordad säkerhetsbrytare. Det är väldigt viktigt att dessa grundläggande säkerhetsförutsättningar kontrolleras, och i tveksamma fall kontrolleras av en fackman. Miele ansvarar inte för skador som förorsakats av att jordad säkerhetsbrytare saknas eller är felaktigt installerad.

▶ Varmmangeln är spänningsfri endast när huvudströmbrytaren är avstängd eller säkringarna (på uppställningsplatsen) är utskruvade/avstängda.

▶ Under mangelns drift kan det i vissa fall, beroende på textiltyp och restfukt, uppstå en elektrostatisk urladdning.

Använda mangeln

▶ Varmmangeln får inte användas utan uppsikt.

▶ Personer, som på grund av sina fysiska, sensoriska eller mentala förmågor eller på grund av oerfarenhet eller okunskap inte kan använda varmmangeln på ett säkert sätt, får endast använda den under uppsikt eller anvisning av en ansvarig person. Dessa personer får endast använda varmmangeln utan uppsikt om de har blivit instruerade i hur det ska användas samt förstått vad som kan gå fel.

▶ Håll uppsikt över barn som befinner sig i närheten av varmmangeln. Låt aldrig barn leka med den!

▶ När varmmangeln är uppvärmd och stryksulan ligger an mot valsen föreligger risk för brännskada om man skulle komma åt kanten på stryksulan på den sida där mangelgodset kommer ut.

▶ Ställ aldrig in en högre mangeltemperatur än den som anges på textiliernas tvättråd. Om mangeltemperaturen är för högt inställd så kan tvätten antända.

▶ Sätt inte in handen mellan de olika lagren på tvätt med flera lager för att spänna tvätten vid mangling. Det finns risk att du inte hinner dra undan händerna i tid och att du bränner dig på den varma stryksulan. Detta gäller även om du sätter in en hand i en fickor som ligger med de öppna sidorna mot den varma stryksulan.

▶ Den flexibla tvättutmatningen för att ta ut tvätten från baksidan (tillval) ska endast ändras från mangelns framsida.

▶ Vid mangling på manglar med bandinmatning får inga textilier med fransar, tunna band eller trådar användas. Det finns risk att dessa textilier utlöser en felfunktion i bandinmatningen.

▶ Greppa inte i området mellan gavlarna och valsen. Risk för klämskada på grund av roterande vals.

▶ Se till att du har tillräcklig belysning när du manglar.

▶ När varmmangeln inte används så ska den stängas av.

▶ Håll arbetsområdet kring varmmangeln fritt från föremål.

▶ Säkerställ att det finns en brandsläckare i mangelns omedelbara närhet och att den alltid är redo för användning. Brandrisk om mangeltemperaturen är för högt inställd och vid mangling av ej lämpliga textilier eller textilier som inte tvättats i vatten!

▶ Inbyggnad och montering av varmmangeln på uppställningsplatser som inte är fasta (till exempel på båtar) får endast utföras av en utbildad fackman, om det kan säkerställas att varmmangeln kan användas på ett säkert sätt.

▶ Beakta gällande nationella säkerhetsföreskrifter och normer.

Använda tillbehör

▶ Endast tillbehör som uttryckligen har godkänts av Miele får användas. Om ej godkända tillbehör används gäller inte längre garanti och/eller produktansvar och Miele kan inte längre garantera att säkerhetsbestämmelserna uppfylls.

Regler för arbete vid varmmangeln

▶ På inmatningssidan får endast personer över 16 år arbeta som är helt insatta i användningen av varmmangeln.

▶ När du arbetar vid varmmangeln ska du alltid ha åtsittande kläder. Löst åtsittande kläder (till exempel vida ärmar, förklädesband, slipsar och sjalar) kan fastna i valsen.

▶ Ta av dig ringar och armband innan du börjar arbeta med varmmangeln.

▶ Försök att släta ut tvätten på matarbordet så långt från inmatningsstället som möjligt. Mata in örngott och påslakan i varmmangeln med den öppna sidan först. Håll aldrig i hörn på insidan och håll aldrig i hängslen eller axelband.

▶ Kontrollera skyddsanordningarnas funktion varje dag. Varmmangeln får endast användas när skyddsanordningarna fungerar som de ska. På detta sätt garanteras att svåra olyckor, klämolyckor och brännskador undviks.

▶ Se till att ingen står farligt till innan omkoppling till bakåtdrift sker.

Om fler personer introduceras till att använda varmmangeln ska dessa viktiga säkerhetsföreskrifter finnas tillgängliga och/eller föredras för dem.
Spara bruksanvisningen och överlämna den vid eventuellt ägarbyte.

Bidra till att skona miljön

Transportförpackning

Förpackningen skyddar produkten mot transportskador. Förpackningsmaterialen är valda med hänsyn till miljön och är därför återvinningsbara.

Förpackning/emballage som återförs till materialkretsloppet innebär minskad råvaruförbrukning och mindre mängder avfall.

Hantering av uttjänt produkt

Uttjänta elektriska och elektroniska produkter innehåller i många fall material som kan återanvändas. Men de innehåller även skadliga ämnen som är nödvändiga beståndsdelar för dess funktion och säkerhet. Om sådana ämnen hamnar i hushållsavfallet eller hanteras på fel sätt kan det medföra skador på människors hälsa och på miljön. Kasta därför på inga villkor den uttjänta produkten i hushållsavfallet.

Lämna istället in uttjänta elektriska och elektroniska produkter till en återvinningsstation. Du är själv ansvarig för att radera eventuella personliga uppgifter som kan stå på maskinen. Se till att den uttjänta produkten förvaras barnsäkert tills den lämnas in.

Översikt över varmmangeln

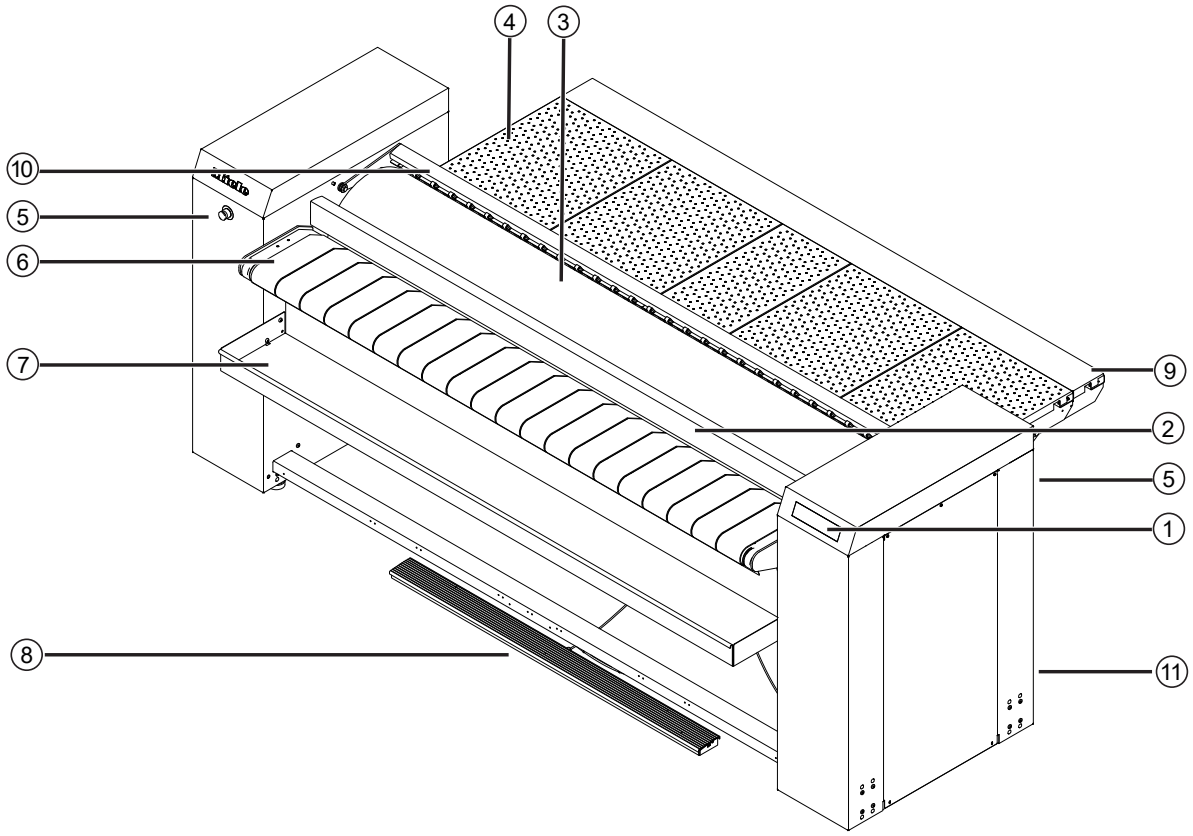

① Manöverpanel (touchdisplay)

② Fingerskyddslist

③ Vals med mangelduk

④ Utmatningsbord

⑤ Nödstoppsbrytare
(framme på vänster gavel och bak på höger gavel)

⑥ Matarbord
(beroende på variant med eller utan bandinmatning)

⑦ Tvättlåda
För att förbereda och försortera tvätten.

⑧ Fotreglage FlexControl

⑨ Förlängning för utmatningsbordet (tillval)

⑩ Tvättavstrykare

⑪ Gasbrännarlampa (endast gasuppvärmda manglar)
Lyser när gasbrännaren är aktiv.

Touchdisplay

Knapparna kan väljas med en lätt fingertryckning på touchdisplayen. Ett streck syns under den aktuellt valda knappen.

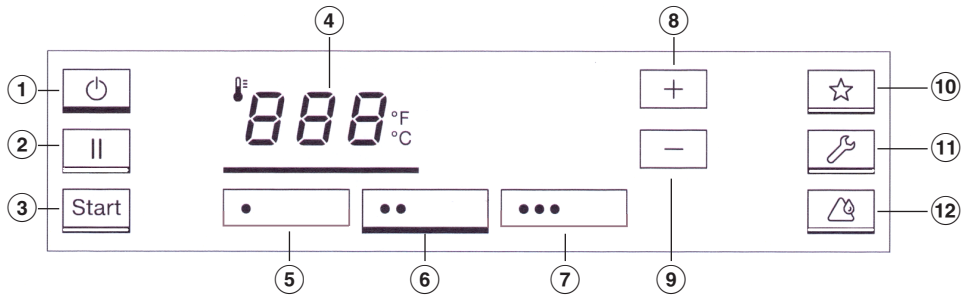

Displayvisning i urvalsläge för mangeltemperaturen

① Knapp ⏻
Startar respektive stänger av mangeln.

② Knapp ❚❚
Pausar manglingen.

③ Knapp Start
Startar manglingsprocessen när den inställda mangeltemperaturen har nåtts. Knappen blinkar när manglingen kan startas.

④ Knapp 888
Urvalsläge för mangeltemperaturen.

⑤ Temperaturknapp •
För textilier av perlon/konstsiden.

⑥ Temperaturknapp ••
För textilier av siden/ylle.

⑦ Temperaturknapp •••
För textilier av bomull/linne.

⑧ Knapp +
Höjer mangeltemperaturen.

⑨ Knapp –
Minskar mangeltemperaturen.

⑩ Knapp ☆
Favoritprogram

⑪ Knapp 🔧*
Servicelägeläge för service och underhåll. För aktivering respektive avaktivering måste knappen hållas intryckt i minst 3 sekunder.
* visas eller döljs beroende på maskintyp

⑫ Knapp
Rengörings- och vaxningsläge av stryksulan. För aktivering respektive avaktivering måste knappen hållas intryckt i minst 3 sekunder.

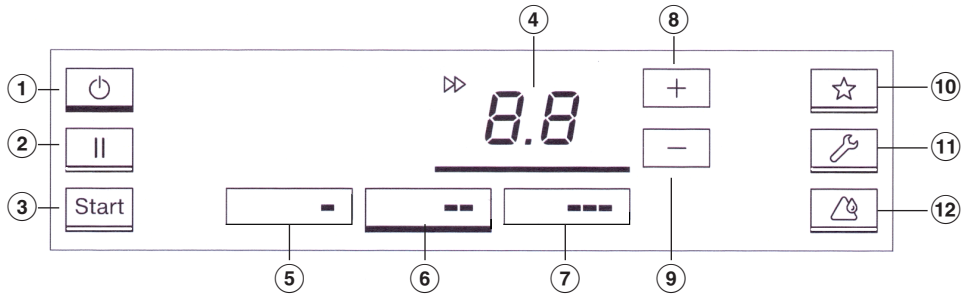

Displayvisning i urvalsläget för valshastighet

① Knapp ⏻
Startar respektive stänger av mangeln.

② Knapp ❚❚
Pausar manglingen.

③ Knapp Start
Startar manglingsprocessen när den inställda mangeltemperaturen har nåtts. Knappen blinkar när manglingen kan startas.

④ Knapp 8.8
Växlar till urvalsläget för valshastighet

⑤ Knapp för val av varvtal -
Lågt varvtal

⑥ Knapp för val av varvtal --
Medelvarvtal

⑦ Knapp för val av varvtal ---
Högt varvtal

⑧ Knapp +
Ökar valshastigheten

⑨ Knapp —
Minskar valshastigheten

⑩ Knapp ☆
Favoritprogram

⑪ Knapp 🔧*
Servicelägeläge för service och underhåll. För aktivering respektive avaktivering måste knappen hållas intryckt i minst 3 sekunder.
* visas eller döljs beroende på maskintyp

⑫ Knapp
Rengörings- och vaxningsläge av stryksulan. För aktivering respektive avaktivering måste knappen hållas intryckt i minst 3 sekunder.

Displaysymboler

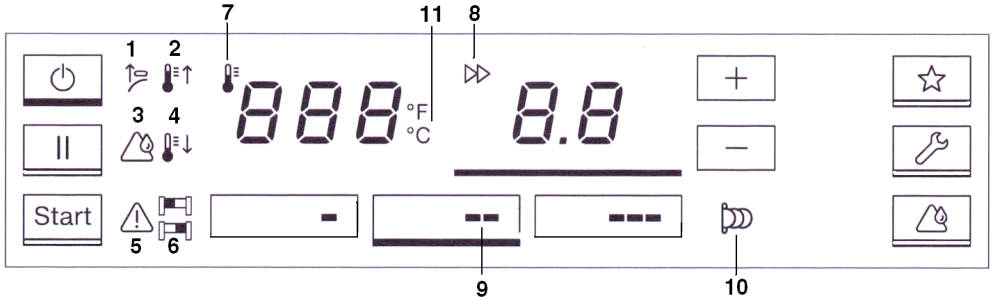

1
Tryck på fingerskyddslisten

2
Stryksulans aktuella temperatur är lägre än den valda börtemperaturen. Stryksulans temperatur höjs.

3
Serviceindikering Rengöring och vaxning (se avsnittet “Rengöring och skötsel”)

4
Stryksulans aktuella temperatur är högre än den valda börtemperaturen. Stryksulans temperatur sänks.

5
Ett fel har uppstått

6 eller
Ensidig tvättinmatning under längre tid på vänstra ( ) eller högra ( ) mangelsidan (se avsnittet “Mata in tvätt”).

7
Förval och temperaturvisning i °C/°F

8
Förval och visning av valshastighet

9 **-/--/---**
Valshastighetsspann

10
Använda betal-/bokningssystem (se avsnittet “Mangla med betal-/bokningssystem”)

11 °C/°F
Visning av mangeltemperaturen i °C eller °F. Kan ändras av Miele service.

Fingerskyddslist

Fingerskyddslisten är en säkerhetsanordning som dagligen måste kontrolleras innan varmmangeln används.

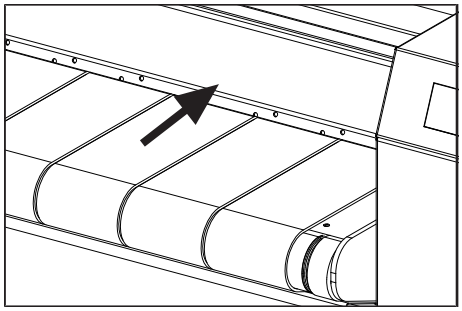

⚠ Risk för skador om fingerskyddsfunktionen inte fungerar.
Om inte fingerskyddsfunktionen fungerar kan det leda till svåra kroppskador.
Ta omedelbart mangeln ur drift.
Kontakta Miele service.
Säkerställ att inte varmmangeln tas i drift av andra personer och informera dem om den eventuella faran.

Efter inkopling går mangeln tillbaka till normalt driftläge först när fingerskyddslisten har aktiverats korrekt efter inkoppling av mangeln. I annat fall stängs varmmangeln automatiskt av igen efter en kort stund.

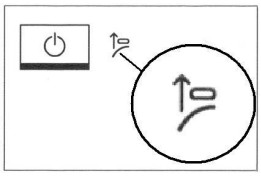

Displaysymbol “fingerskyddslist”

Tryck en gång lätt på den nedre sidan av fingerskyddslisten när displaysymbolen blinkar.

Om fingerspetsarna skulle hamna mellan valsen och fingerskyddslisten så kommer valsen att stanna direkt och stryksulan sänks. Symbolen lyser. Genom att trycka på knappen Start kan mangeln startas igen.

Använd inte fingerskyddslisten för att avbryta mangelns drift.
Tryck på knappen ❚❚ om du vill avbryta mangelns drift.

Nödstoppsbrytare

Nödstoppsbrytaren används för att snabbt sätta mangeln i säkert läge i en risksituation eller för att avvärja en fara.

Mangeln har två nödstoppsbrytare: En på framsidan av den vänstra gaveln och en på baksidan av den högra gaveln.

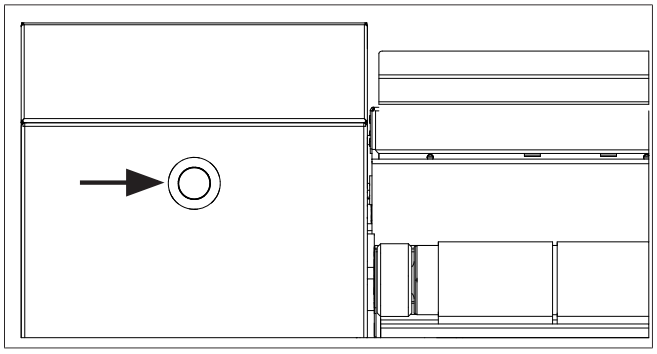

Nödstoppsbrytare på gavlarna

När du trycker på nödstoppsbrytaren stannar valsen direkt och stryksulan sänks från valsen. I displayen visas meddelandet StOP.

Du låser du upp brytaren genom att vrida den åt höger.

Använd inte nödstoppsbrytaren för att stanna stryksulan under normal drift. Nödstoppsbrytaren ska bara användas i nödfall.

Rengöring och vaxning innan den första idrifttagningen

Innan den första idrifttagningen måste stryksulan rengöras och vaxas (se avsnittet “Rengöring och skötsel” – “Rengöra stryksulan” och “Vaxa stryksulan”).

- Rengör stryksulan genom att flera gånger låta en rengöringsduk gå över hela valsbredden genom mangeln.
- Vaxa sedan den rengjorda stryksulan med vaxduken och lämpligt mangelvax. Använd sparsamt med vax så att inte mangelduken blir för glatt.

Mangla endast lämpliga textilier

Endast rena textilier som har tvättats i vatten ska användas i mangeln. Kontrollera alltid att textilierna kan manglas. Lämpliga textilier är märkta med en skötselsymbol på tvättrådet (, , eller).

Restfuktighet

Tvätt med 25–50 % restfukt är optimal att mangla och ger en bra finish. Restfukten gör att vävnadsfibrerna sväller upp och textilierna kan lättare slätas ut.

Den ideala restfuktigheten beror på textilens egenskaper.

Om tvätten tvättas med varmvatten under den sista sköljningen, så är tvätten fortfarande varm och har en mindre restfuktighet. Detta gör att tvätten har en kortare bearbetningstid och ett lägre energibehov.

Sortera tvätten

Sortera tvätten efter typ och material innan du manglar. **Beakta skötseletiketterna.** Vi rekommenderar att du sorterar tvätten i följande ordning:

Fibersort	Symbol	Temperatur
Perlon, nylon och så vidare	•	100–110 °C
därefter		
Ylle, siden	••	111–150 °C
och sedan		
Bomull, linne	•••	151–185 °C

Mangla alltid tvätten enligt skötselanvisningarna på tvättrådet.

Stärkt tvätt bör alltid manglas sist.
Annars kan kvarblivande stärkelserester på stryksulan påverka de andra textilierna.

Förbereda mangeln för drift

- Koppla in huvudströmbrytaren för strömförsörjningen.
- Tryck på knappen ⏻ för att starta mangeln.

Den röda symbolen blinkar.

- Tryck nu lätt på den nedre sidan av fingerskyddslisten.

Mangeln går nu till det normala driftläget.

Den är endast driftklar när fingerskyddslisten har aktiverats korrekt. I annat fall stängs varmmangeln automatiskt av igen efter en kort stund.

Den röda symbolen visas och mangeln värms upp.

⚠ Risk för brännskada vid kontakt med den uppvärmda stryksulan.
När den är varm finns risk för brännskada på stryksulans kant. Varningsmärkena på mangeln varnar för brännrisken.
Undvik att komma åt stryksulans kant.

- Vänta tills den inställda temperaturen är nådd.

Knappen Start börjar blinka när den lägsta möjliga temperaturen har uppnåtts.

Varmmangeln är redo för mangling när den inställda temperaturen har uppnåtts och symbolen inte längre lyser.

- Tryck nu på den blinkande knappen Start för att ta mangeln i drift.

Mangeln är nu redo för drift.

Mangla

Under mangling matas tvätten in i mangeln via inmatningsbordet. Den manglade tvätten tas ut på andra sidan. Efter mangling skiljer tvättavstrykaren tvätten från valsen. Sedan kan du vika ihop tvätten på utmatningsbordet.

⚠ Risk för brännskada på grund av att tvätten och stryksulans kant är varma.
Under mangling blir tvätten mycket varm. Manglad tvätt kan vara mycket varm när den kommer ut ur stryksulan.
Var alltid försiktig när du tar emot den manglade tvätten.
Ta aldrig på stryksulans kant.

Mangeltemperatur

Mangeltemperaturen väljs i enlighet med textilsorten som ska manglas.

Textilsort	Symbol	Temperatur	Förinställt värde
Perlon/konstsiden	•	100–110 °C	110 °C
Siden/Ylle	••	111–150 °C	125 °C
Bomull/Linne	•••	151–185 °C	180 °C

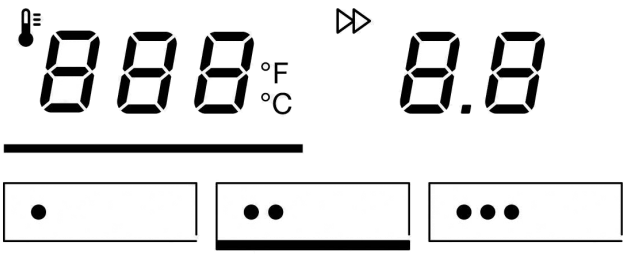

Knappar för inställning av temperatur

Stryksulans temperatur kan antingen ställas in med temperaturknapparna (•/••/•••) eller med knapparna + och –.

Om en lägre temperatur ställs in från en högre temperatur så måste stryksulan först svalna. I detta fall värms inte mangeln upp. Den röda symbolen signalerar att stryksulans temperatur ännu är för hög. Så fort symbolen slocknar, har den valda temperaturen uppnåtts.

Ställa in mangeltemperatur

- Tryck på knappen 888 på manöverpanelen för att komma till urvalsläget för mangeltemperatur.

Ett streck syns under knappen 888.

- Tryck nu på en av de tre temperaturknapparna.

(t. ex. temperaturknappen ••)

Ett streck syns under den valda temperaturknappen och stryksulan värms upp, respektive kyls ner, till den valda temperaturen.

Ändra värde på en temperaturknapp

- Tryck på den temperaturknapp vars temperaturvärde du vill ändra.

Under temperaturknappen syns ett streck och dess aktuella temperaturvärde visas.

- Tryck på knappen + eller – tills det temperaturvärde har uppnåtts som du vill spara på temperaturknappen.
- Sedan håller du fingret på den valda temperaturknappen (den som har ett streck under) tills den blinkar en gång.

Det nya temperaturvärdet är nu sparat på temperaturknappen.

Valshastighet

Mangeltyp	Symbol	Varvtal	m/min	Förinställt värde
PRI318:	-	lågt varvtal	1,5–2,4	2,0
	--	medelvarvtal	2,5–3,4	3,0
	---	högt varvtal	3,5–4,6	4,0
PRI418/421:	-	lågt varvtal	1,5–2,9	2,0
	--	medelvarvtal	3,0–3,9	3,5
	---	högt varvtal	4,0–5,4	4,5

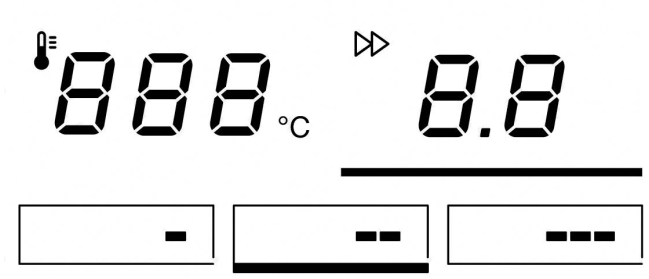

Varvtalsknappar

Valshastigheten kan ställas in antingen med varvtalsknapparna (**-**/**--**/**---**) eller knapparna +/–.

Ställa in mangelhastighet

■ Tryck på knappen *8.8* för att komma till urvalsläget för valshastigheten.

Ett streck syns under knappen.

■ Tryck nu på en av de tre varvtalsknapparna.

(t. ex. knapp **--**)

Ett streck syns under den valda varvtalsknappen och mangelhastigheten ställs in enligt knappvärdet.

Ändra värdet på en varvtalsknapp

■ Tryck på den varvtalsknapp, vars värde på varvtalet ska ändras.

Ett streck syns under den valda varvtalsknappen och dess aktuella varvtalsvärde visas.

■ Tryck på knappen + eller – tills det varvtal har uppnåtts som du vill spara på varvtalsknappen.

■ Håll varvtalsknappen intryckt tills den blinkar en gång.

Det nya valsvarvtalet är nu sparat på knappen.

Spara och öppna favoritinställning

I följande steg beskrivs hur du kan spara den mest använda kombinationen av temperatur och valshastighet på knappen ☆ för att snabbt kunna välja den.

Spara favoritinställning

■ Ställ in önskad mangeltemperatur och önskat valsvarvtal (se avsnittet “Använda mangeln – Mangla”).

■ Håll nu knappen ☆ intryckt tills knappen blinkar en gång.

Den inställda kombinationen av mangeltemperatur och valsvarvtal är nu sparad på knappen ☆.

Öppna favoritinställning

■ Tryck kort på knappen ☆ för att öppna favoritinställningen.

Kombinationen av mangeltemperatur och valsvarvtal som sparats på knappen övertas nu av mangeln.

Lämna favoritinställning

- Tryck kort på knappen ☆ för att lämna favoritinställningen.

Den tidigare inställda mangeltemperaturen och valsvarvtalet öppnas.

Mata in tvätt

- Tryck på knappen Start för att starta manglingen.

Stryksulan åker ner och valsen börjar rotera.

⚠ Skaderisk på grund av felaktig inmatning av tvätt.
Om textilier med knappar sätts in felaktigt i mangeln finns risk att de går sönder eller slits av vid inmatning i stryksulan.
Tvätt med knappar måste läggas så att knapparna pekar mot valsen, och kan tryckas in i valsens mangelduk vid mangling.
Lägg en handduk eller dylikt över blixtlås, metallknappar och metallhakar för att skydda stryksulan.
Mangla inte metall- och plastspännen eller höga knappar (till exempel kulknappar).

- Lägg tvätten parallellt med valsen på matarbordet.
- Sträck ut textilien så att den blir slät.
- Låt textilien åka in jämnt i mangeln.

Låt inte små textilier bara åka in på en sida av mangeln.
Om man bara manglar på ena sidan, tas värmen bara upp där och valsbeklädnaden slits på ett och samma ställe. Om tvätt bara matas in på en sida under en längre period hörs en signalton och den röda symbolen eller lyser.
Utnyttja om möjligt hela valsens bredd och fördela tvätten jämnt på matarbordet.

Tvättmottagning

⚠ Risk för brännskada på grund av att stryksulans kant är varm.
Under mangling blir tvätten mycket varm. Manglad tvätt kan vara mycket varm när den kommer ut ur stryksulan.
Var alltid försiktig när du tar emot den manglade tvätten.
Ta aldrig på stryksulans kant.

Den manglade tvätten skiljs från valsen med hjälp av avstrykarfjädrarna på tvättavstrykaren. Sedan kan du ta av tvätten.

⚠ Brandrisk på grund av tvätt som självantänder.
Varma textilier kan självantända och börja brinna.
Låt alltid de manglade textilierna svalna innan de förpackas eller läggs ovanpå varandra i högar.

Om en avstrykarfjäder lossnar från sin position så måste du stänga av mangeln. Sedan ska du sätta tillbaka avstrykarfjädern för hand i dess ursprungliga position på tvättavstrykaren.

⚠ Klämrisk på tvättavstrykaren.
Det finns risk att man klämmer sig när tvättavstrykaren flyttas.
Se till att ingenting finns i området mellan tvättavstrykaren och gavlarna innan du flyttar tvättavstrykaren.
Flytta tvättavstrykaren försiktigt.

Pausa manglingen

■ Tryck på knappen ❚❚ för att pausa manglingen och för att växla till pausläget.

I pausläget stannar valsen och stryksulan åker upp. Mangelns uppvärmning fortsätter att vara inkopplad. Varmmangeln är i pausläget redo att användas.

■ Tryck på knappen Start för att fortsätta mangla.

ECO-läge

Efter att mangeln inte använts under en inställbar tid (fabriksinställning = 10 minuter) reduceras temperaturen till ett värde mellan 50–70 °C (fabriksinställning = 60 °C). Dessa värden kan ställas in av Miele service i serviceläget.

Standbyläge

Efter en viss inställbar tidsperiod utan användning kan mangeln växla till standbyläge. I standbyläget sänks stryksulan och valsen stannar. Även uppvärmningen stängs av.

Genom att trycka på knappen ⏻ kan mangeln startas igen.

Standbyläget är avaktiverat vid leverans. Det kan aktiveras i serviceläget av Miele service. Tiden för när varmmangeln växlar till standbyläge kan ställas in på 1 till 30 minuter utan användning.

Fotreglage FlexControl

Med fotreglaget, som kan placeras där du vill, kan valsen stoppas en kortare stund. På så vis undviks fel vid inmatningen enkelt.

Använda fotreglage

■ Tryck med foten på fotreglaget FlexControl medan du manglar för att stanna valsen.

Valsen stannar. Stryksulan är kvar i sitt läge.

■ Ta bort foten från fotreglaget för att fortsätta manglingen.

Valsen börjar åter att rotera. Manglingen fortsätter.

Avsluta mangling

■ Låt valsen fortsätta att gå cirka 10 minuter efter manglingen med lägsta möjliga temperatur utan att tvätt matas in för att valsbeklädnaden ska torka helt.

■ Stäng av mangeln genom att trycka på knappen ⏻.

Stryksulan sänks och fläkten går i upp till 10 minuter för att kyla av mangeln. Knappen ⏻ blinkar.

■ Stäng av huvudströmbrytaren på plats.

Undvika tomgång

Om du vill avbryta manglingen för en viss tid, tryck på knappen ❙❙ för pausläget eller tryck på knappen ⏻ för att stänga av mangeln. Därmed undviks en onödig tomgång (mangeldrift utan tvätt) och mangeldukens såväl som motorns livslängd förlängs.

Om mangeln körs på tomgång under en längre tid så kan valsbeklädnadens livslängd fortkortas avsevärt.

Fortsätta mangling efter ett strömavbrott

- Tryck på knappen ⏻ efter ett strömavbrott.

Varmmangeln kopplas in igen.

- Tryck på fingerskyddslisten.
- Tryck på knappen Start

Manglingen kan fortsättas.

Felmeddelanden

Om ett fel uppstår avbryts manglingen och knappen ❙❙ blinkar. I displayen visas en kod med fyra siffror (till exempel F0001). Felet kvitteras när du trycker på den blinkande knappen ❙❙ (felet sparas i felminnet.) Knappen Start blinkar och manglingen kan åter startas.

Om felmeddelandet återkommer, upprepa processen eller starta om mangeln. Kontakta Miele service om felet fortfarande kvarstår.

Kontakta Miele service vid fel.

Rengöra stryksulan

För att skydda valsmotorn och valsbeklädnaden är det nödvändigt att rengöra och underhålla stryksulan regelbundet. Beakta anvisningarna om mangling och rengöring och skötsel. Stryksulan måste vaxas efter varje rengöring. Att inte göra detta leder till en betydligt kortare livslängd hos varmmangeln.

Mangelns stryksula består av aluminium.
Använd därför inga grovkorniga rengöringsmedel eller rengöringsdukar med slippapper.
Använd Mieles rengöringsset för rengöringen. Det innehåller en rengöringsduk, en vaxduk och mangelvax. Detta set finns att köpa som extra tillbehör.

Avlagringar (stärkelse- och tvättmedelsrester) kan fastna i stryksulan. Rengör därför stryksulan, beroende på hur smutsig den är, innan du börjar mangla eller oftare.

Den röda symbolen signalerar att stryksulan bör rengöras och vaxas i rengöringsläget (fabriksinställning = efter 80 drifttimmar). Vid den första idrifttagningen kan tidsintervallet efter önskemål anpassas eller avaktiveras av Miele service.

Starta rengöringsprogram

- Håll knappen intryckt i längre än 3 sekunder.

Mangeln befinner sig nu i rengöringsprogrammet. I displayen visas 80 °C.

Om den aktuella mangeltemperaturen är högre än 80 °C, visas symbolen och mangeln kyls av.

Rengöringen kan startas när knappen Start blinkar.

- Tryck nu på den blinkande knappen Start för att starta mangeln i rengöringsprogrammet.

Nu kan mangeln rengöras med rengöringsduken.

Använda rengöringsduk

- Använd rengöringsduken för rengöring av stryksulan.

Eftersom rengöringsduken är smalare än stryksulan, kan hela stryksulans bredd inte rengöras i en enda genomgång. Rengöringsduken måste gå igenom mangeln flera gånger och däremellan flyttas i sidled.

Tips! Avlagringar som stärkelserester kan lösas upp genom att en duk som doppats i ljummet vatten körs genom mangeln.

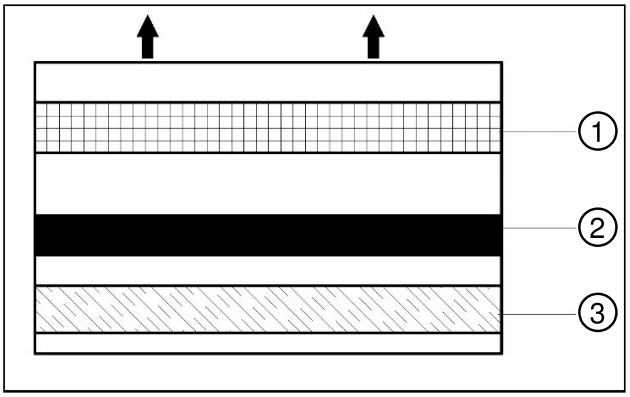

① Ficka

② Rengöringsremsa

③ Bomullsremsa

- Lägg rengöringsduken på den vänstra sidan på matarbordet, med rengöringsremsan neråt, det vill säga mot stryksulan.
- Låt rengöringsduken åka genom mangeln jämnt och rakt från den vänstra sidan av inmatningssidan, tills den kommer ut igen fullständigt.

Rengöringsremsan löser upp smuts. Den mjuka bomullsremsan avlägsnar smuts och polerar stryksulan.

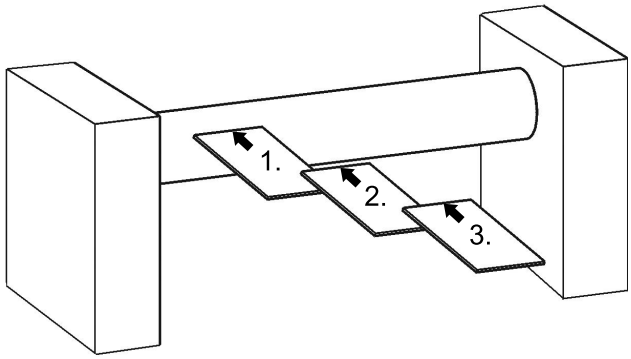

Genomkörning av rengöringsduken i mangeln från den vänstra till den högra sidan

- Lägg nu rengöringsduken åter på matarbordet, denna gång något förflyttad till höger. Rengöringsremsan måste vara neråt, det vill säga mot stryksulan.
- Låt rengöringsduken matas genom mangeln igen.
- Upprepa proceduren tills du har nått den högra sidan på matarbordet och hela stryksulans bredd har rengjorts.
- Tryck på knappen II för att avsluta rengöringsprogrammet.

Efter varje rengöring måste stryksulan ovillkorligen vaxas.

Genom att trycka på temperaturvalsknappen ••• kan du nu gå till direkt vaxningsprogrammet. Du kan även välja att avsluta rengöringsprogrammet genom att trycka på knappen ⚠ i minst 3 sekunder.

Vaxa stryksulan

Starta vaxningsprogrammet

- Håll knappen ⚠ intryckt i minst 3 sekunder.

I displayen visas 2 knappar för inställning av temperatur som inte är märkta med temperaturpunkter (till exempel ••).

- För att starta mangelns vaxningsprogram trycker du på höger temperaturknapp.

Mangeln befinner sig nu i vaxningsprogrammet. I displayen visas 180 °C.

För att avaktivera vaxningsprogrammet igen så trycker du på knappen II och håller sedan knappen ⚠ intryckt i minst 3 sekunder.

När mangeln har uppnått temperaturen 180 °C börjar knappen Start att blinka. Vaxningsprogrammet kan nu startas.

■ Tryck på den blinkande knappen Start för att starta vaxningsprogrammet.

Stryksulan kan nu vaxas med vaxduken.

När vaxningen har genomförts i vaxningsprogrammet i minst 40 sekunder återställs tidsintervallet för påminnelser om rengöring och vaxning av stryksulan (= röd symbol).

Använda vaxduk och mangelvax

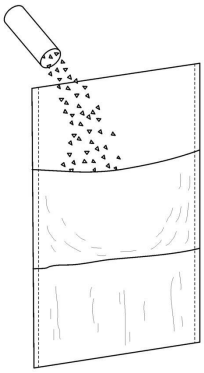

■ Strö lite mangelvax i fickan på vaxduken.

Använd sparsamt med vax så att inte mangelduken blir för glatt.

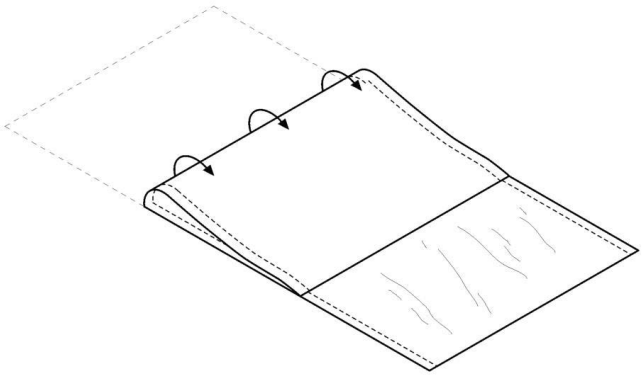

■ Fäll ihop vaxduken.

■ Starta vaxningsprogrammet (se avsnittet “Vaxa strykvalsen – Starta vaxningsprogrammet”).

■ Sätt vaxduken i mangeln **med den gummerade sidan av fickan mot valsen**.

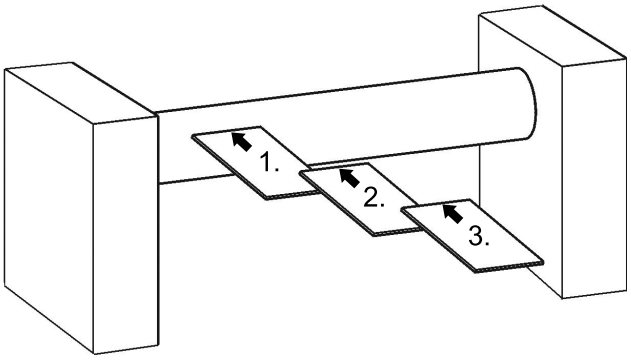

- Mata in vaxduken från vänster eller höger sida flera gånger med erforderligt avstånd över hela varmmangelns arbetsbredd. Om det syns fuktiga avtryck på vaxduken efter genomkörningen så fyller du på mer mangelvax i fickan på vaxduken.

Se vid mangling med inmatningsband till att inget mangelvax kommer på bandet.
Annars kan inmatningsbandet bli för glatt och fungerar inte längre som det ska.

- Håll knappen intryckt i minst 3 sekunder efter vaxningen.

Vaxningsläget avaktiveras.

- Låt en bomullsduk gå igenom mangeln efter vaxning så att alla vaxrester tas bort.
- För att bibehålla stryksulans glidförmåga rekommenderar vi att du vaxar in den efter varje arbetsdag.

Utför alltid rengöringen i rengöringsprogrammet respektive vaxningen i vaxningsprogrammet eftersom mangelns underhållsintervall annars inte återställs. Underhållsintervallet återställs bara när rengöringen och vaxningen har utförts minst 40 sekunder i tillhörande läge.

Anvisningar för mangelduken

Innan mangelduken kan tas av för rengöring eller utbyte måste mangeln stängas av och stryksulan svalna.

Ta bort mangelduken (endast valsbeklädnad med stålull)

⚠ Risk för skador om du tar av mangelduken från valsar **med lamellbeläggning**
Om du själv tar bort eller sätter på ny mangelduk, utan Miele service, kan lamellbeläggningen skadas.
För valsar med lamellbeläggning får mangelduken endast tas bort och sättas på av Miele service eller av utbildad personal från en av Miele godkänd återförsäljare.

Innan mangelduken kan tas av, måste avstrykarfingrarna som ligger an mot valsen dras tillbaka en efter en.

- Starta mangeln genom att trycka på knappen ⏻.
- Tryck på knappen 🔧 i mer än 3 sekunder.

Stryksulan sänks och spärras i detta läge.

- Vrid tillbaka valsen stegvis genom att upprepade gånger trycka på knappen -.
- Ta änden på mangelduken och lägg den på matarbordet.
- Dra nu ut mangelduken helt när valsen roterar bakåt.
- Tryck sedan på knappen 🔧 i mer än 3 sekunder för att avaktivera underhållsläget.

När man tar av respektive sätter på en mangelduk kan det hamna rester av stålull på matarbordet. Dessa rester måste tas bort.

Dra på mangelduken (endast valsbeklädnad med stålull)

- Starta mangeln genom att trycka på knappen ⏻.
- Välj den lägsta temperaturen (•) och den lägsta valshastigheten (▬).

- Lägg mangelduken på valsen, med utgångsläge från utmatningsbordet, parallellt mot valsens axel.
- Starta mangeln genom att trycka på knappen Start.

Det går att se på valsbeklädnadens diameter när valsen måste kläs om.
Fastsättning av en kompletterande eller ny valsbeklädnad med stålull ska endast utföras av Miele service eller en auktoriserad fackman.
När valsen kompletteras eller kläs på nytt ska detta alltid göras till maximal diameter (inklusive mangelduken).

PRI 318	PRI 418/421
298–303 mm	363–368 mm

Valsen ska kläs cylindriskt över hela sin längd inom dessa mått.

Vid byte av valsbeklädnad bör Miele service kontrollera om motorns kolborstar behöver bytas.

Anvisningar för mangelduken för valsbeklädnad med stålull

Valbeklädnaden med stålull täcks med en nålfiltsduk av polyester eller ARAMID. Valsen med denna duk pressar tvätten mot den uppvärmningsbara stryksulan under manglingen. Tvätten slätas ut och torkas av trycket och värmen.

En valsbeklädnad med stålull har fördelen att vara något fjädrad och därmed kan anpassa sig till olika tygtjocklekar. Den är även värme- och fuktgenomsläpplig.

Valsbeklädnaden med stålull trycks med tiden ihop mer och mer, vilket påverkar tvättens finish och mangeleffekten. Därför måste valsbeklädnaden med stålull bytas ut med jämna mellanrum.

Valsbeklädnanden får bara bytas av Miele Service eller av en auktoriserad fackman!

När man tar av eller sätter på en mangelduk kan det hamna rester av stålull på stryksulan.
Dessa rester måste tas bort.

Anvisningar för valsbeklädnad för vals med lamellbelägning

Med valsar med lamellbeläggning ska endast maximalt 3 mm tjocka textilier manglas. Tjockare textilier, höga knappar, gardinrullar och liknande kan skada lamellbeläggningen.

Rengöra tvättavstrykaren

Tvättavstrykaren måste fällas upp för att avstrykarfjädrarna eller mangelduken ska kunna rengöras. Tvättavstrykaren måste även fällas upp när valsen ska kläs om eller om tvätt ska manglas en kortare tid utan tvättavstrykare.

Efter en längre manglingstid ska avstrykarfjädrarnas spetsar rengöras från avlagringar (till exempel stärkelse, smuts, vax), så att tvättavstrykaren fungerar felfritt.

Tvätta smutsig mangelduk

Mangelduken ska inte tvättas om den bara är lite missfärgad. Det är normalt att mangelduken antar en lätt gul ton. Tvätta mangelduken så sällan som möjligt.

- Ta loss mangelduken från valsen.
- Tvätta mangelduken i ett program för vittvätt med en temperatur på 90–95 °C i en lämplig tvättmaskin.

⚠ Risk för skador orsakade av mangelduken.
Om mangelduken tvättas i en tvättmaskin som inte är avsedd för detta, så kan tvättmaskinen skadas.
Tvätta endast mangelduken när det behövs och i en tvättmaskin som är avsedd för detta.

Efter den sista sköljningen måste mangelduken vara helt fri från tvättmedel (alkalifri).

- Centrifugera inte mangelduken med för högt varvtal för att förhindra en ökad skrynkelbildning.
- Dra på den fuktiga mangelduken på valsen.

Underhåll av gasuppvärmda manglar

Hos gasuppvärmda manglar måste insidan, brännaren och brännarrummet kontrolleras och rengöras regelbundet av Miele service eller en auktoriserad fackman.

⚠ Brandrisk på grund av oregelbundet underhåll.
Om gasuppvärmda manglar inte underhålls regelbundet kan det uppstå funktionsstörningar. Luddavlagringar på insidan kan orsaka bränder.
Se till att gasuppvärmda manglar alltid underhålls i tid av Miele service eller en auktoriserad fackman.

Miele service

Kontakta Miele service vid fel. Kundservice behöver mangelns modell och serienummer. Bägge finner du angivna på typskylten på baksidan av den vänstra gaveln.

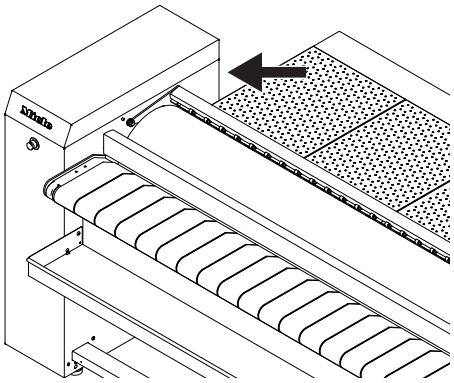

Typskylt på vänster gavel

⚠ Fara på grund av felaktigt utförda servicearbeten.
Ej fackmässigt utförda reparationer kan innebära allvarlig fara för användaren.
Låt alltid reparationer göras av Miele service eller en av Miele godkänd verkstad.

Förutsättningar för en installation

Varmmangeln får installeras och tas i bruk endast av Miele service eller av utbildad personal från en av Miele auktoriserad fackhandel.

▶ Varmmangeln måste installeras enligt gällande regler och normer. Det är även viktigt att lokala föreskrifter gällande vatten och el efterföljs.

▶ Använd endast varmmangeln i rum eller utrymmen med tillräcklig luftcirkulation och där det inte finns risk för frost.

Förvaring

Transport och förvaring av varmmangeln ska hålla sig inom följande:

- Omgivningstemperatur: -25 °C till +55 °C
- Luftfuktighet: 5 % till 75 %, icke-kondenserande

Driftvillkor

Allmänt gäller driftvillkoren DIN 60204 och EN 60204-1.

- Omgivningstemperatur: +5 °C till +40 °C
- Luftfuktighet: 10 % till 85 %
- Vid en rumstemperatur på +21 °C är den maximalt tillåtna relativa luftfuktigheten 70 %.
- Maximal uppställningshöjd över havet: 1 000 m

⚠ Mangeln får inte placeras i samma rum som tvättmaskiner som arbetar med freonhaltiga lösningsmedel och/eller lösningsmedlet perkloretylen.
Den ånga som bildas kan på grund av gnistbildningen i motorkollektorn omvandlas till saltsyra och därigenom förorsaka följdskador.
Se alltid till att ventilationen i uppställningsrummet är tillräcklig under varmmangelns drift.

Uppställning

Använd en låglyftande truck för att flytta varmmangeln till uppställningsplatsen. Ta bort transportförpackningen precis innan du ska ta den i drift.

Varmmangeln får endast transporteras eller lyftas upp från träramen med monterade skydd på gavlarna.

Tänk på att det fria utrymmet bredvid varmmangelns gavlar är minst 600 mm så att skyddsplåtarna på sidan är tillgängliga när den ställs upp.

Det fria utrymmet framför varmmangeln måste vara minst 1,5 meter för att undvika att föremål (inredning, väggar) blir varma. 1 meter ovanför mangeln ska också hållas fritt.

Se till att mangeln står säkert under hela transporten. Mangeln får inte transporteras utan träramen.
För en ny transport (till exempel vid flytt) måste mangeln lyftas upp på träramen och fästas på den.

Fästa varmmangeln

För denna varmmangel krävs en golvförankring.

Säkra mangeln efter uppställning genom att fästa den med de medföljande pluggarna och skruvarna i golvet.

Det medföljande fästmaterialet är avsett för att fästa en mangel med pluggar i betonggolv. Om golvet på uppställningsplatsen är konstruerat på annat sätt måste fästmaterialet beställas separat.

Montera utmatningsbordet

1. Skruva loss utmatningsbordet

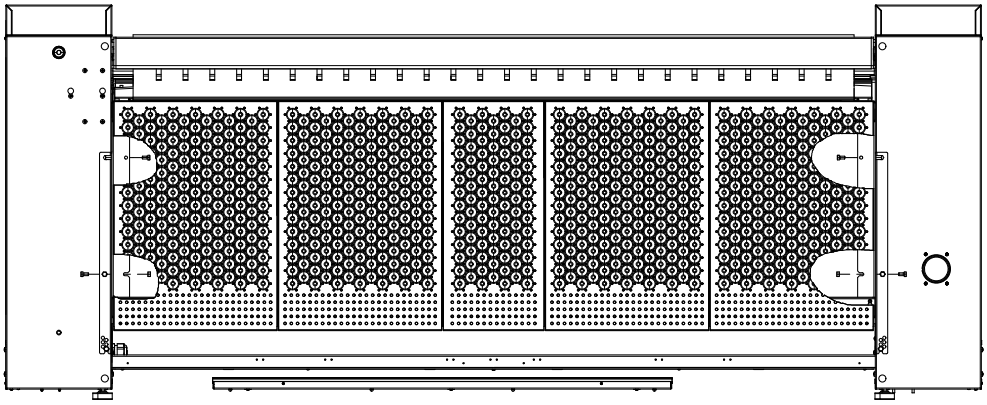

- Lossa skruvarna från insidan av utmatningsbordet med en nyckel nummer 13.
- Ta loss utmatningsbordet från mangelns baksida.

Hållarna på sidan ska lämnas kvar på gavlarnas baksidor så länge.

- Ställ utmatningsbordet på en säker plats under tiden. Se till att utmatningsbordet står stabilt och inte kan ramla ner.

2. Ta loss hållarna från gavlarna

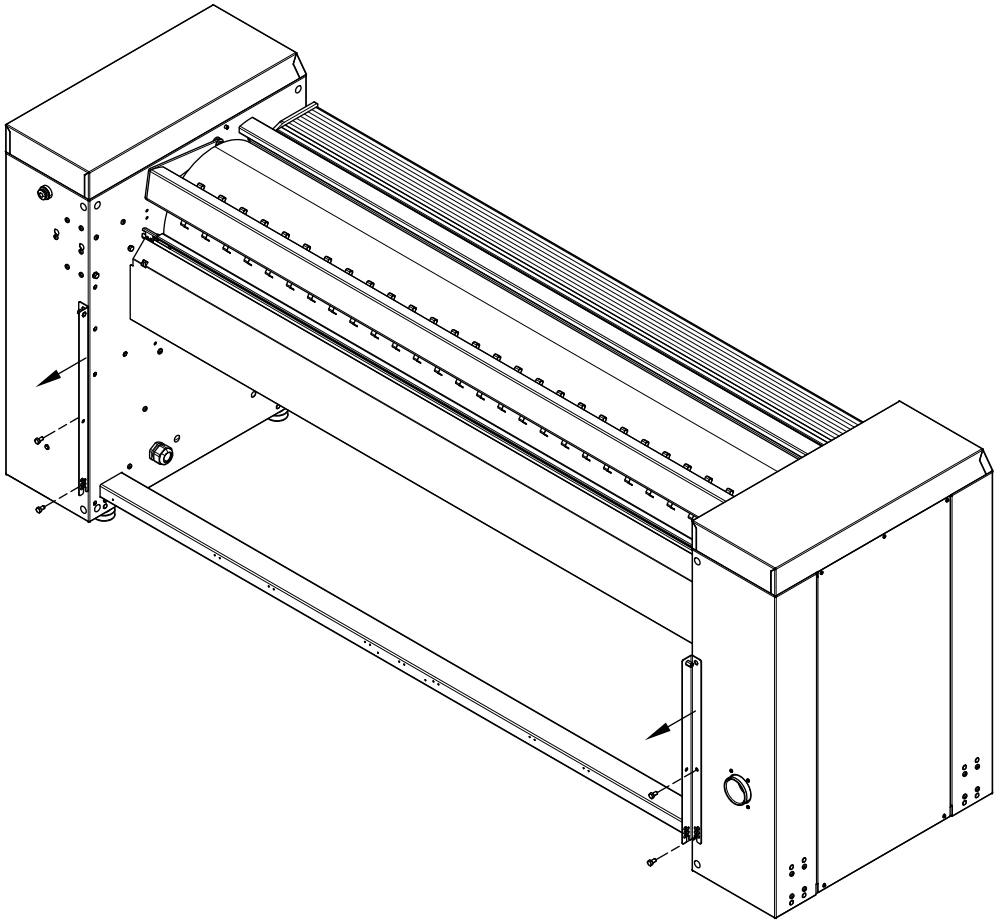

- Lossa skruvarna från hållarna.
- Ta loss hållarna från baksidan av gavlarna.

För montering av utmatningsbordet måste hållarna **med ombytta sidor** skruvas fast på gavlarnas insidor.

- Lägg hållaren från vänster gavel för montering på höger gavel.
- Lägg hållaren från höger gavel för montering på vänster gavel.

3. Montera hållare på gavlarnas insidor

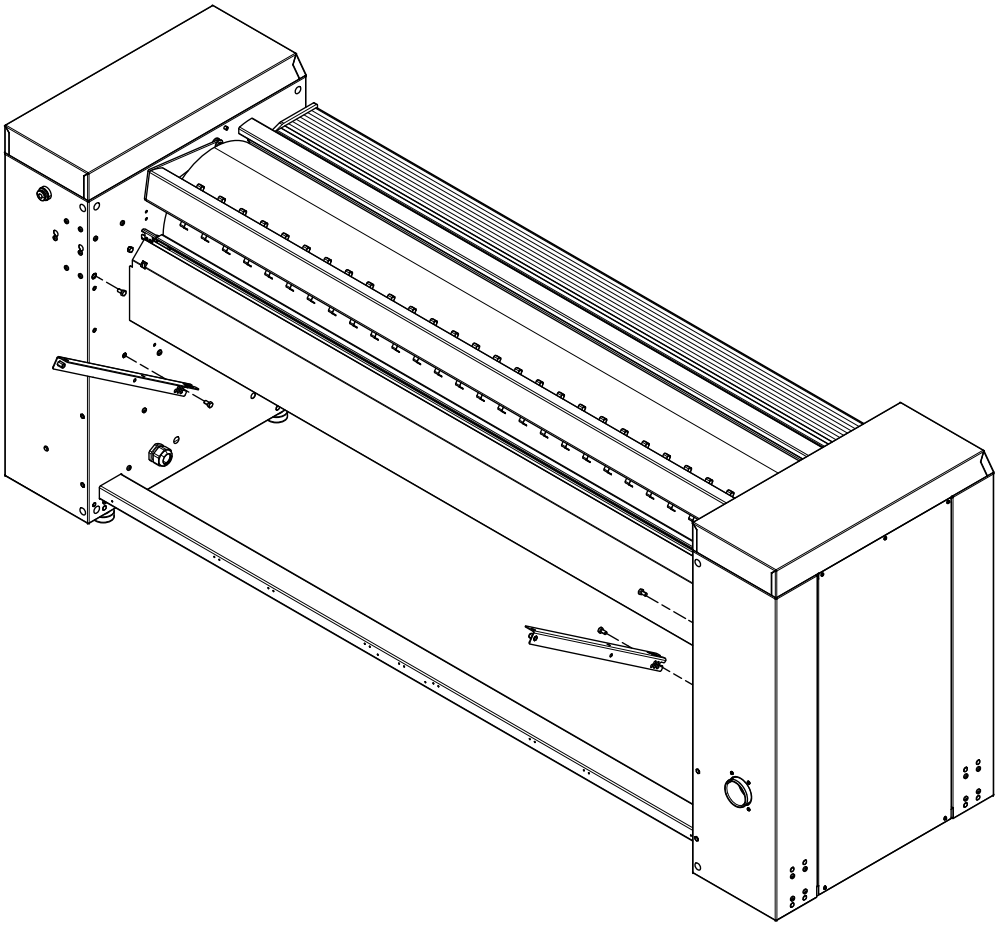

- Montera en av hållarnas sidor på insidan av respektive gavel. Den hållare som ursprungligen satt på vänster gavel ska skruvas fast på insidan av den högra gaveln. Den hållare som ursprungligen satt på höger gavel ska skruvas fast på insidan av den vänstra gaveln.

Monterad hållare på vänster gavel

- Skruva nu lätt fast den övre skruven på insidan av den högra gaveln.

Skruven står ut en aning så att utmatningsbordet kan sättas ner på skruvgängan i nästa steg.

- Lossa även den skruv som sitter något längre in vid behov.

4. Sätta in utmatningsbordet

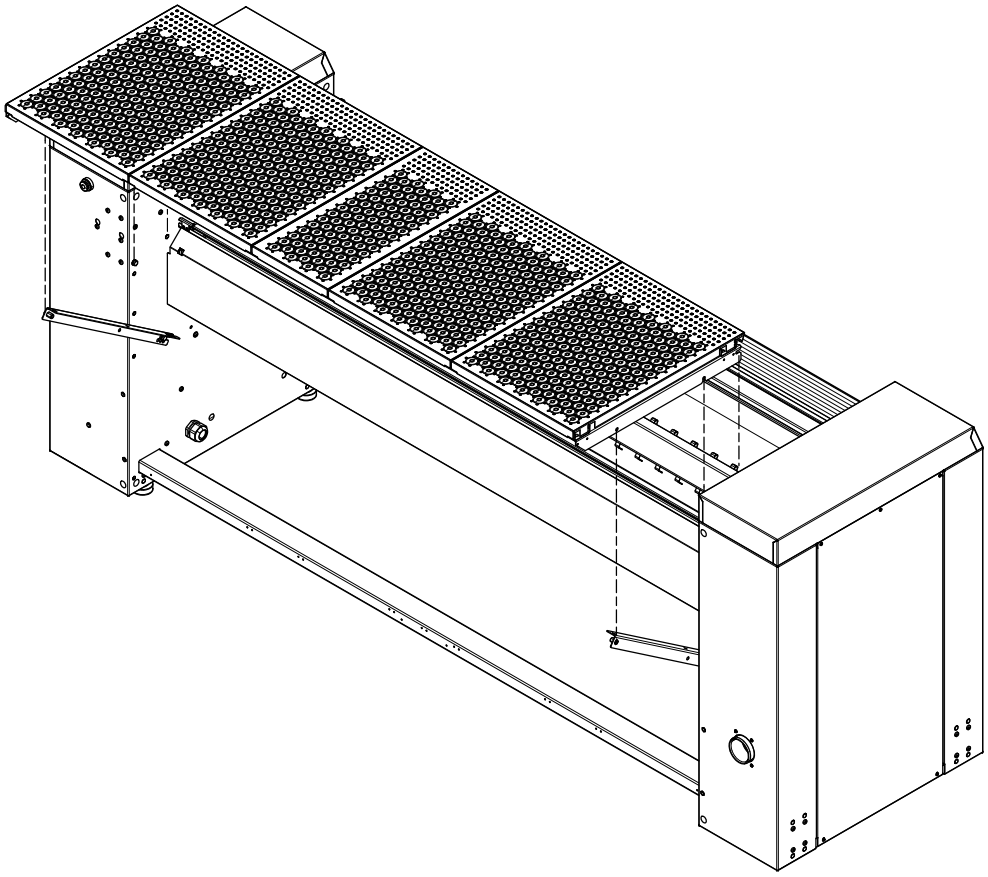

Sätt in utmatningsbordet på den vänstra gaveln.

- Sätt in utmatningsbordet på båda gavlarna mellan skruven och gavlarnas insida.

Montera tvättlådan

1. Ta bort tvättlådan

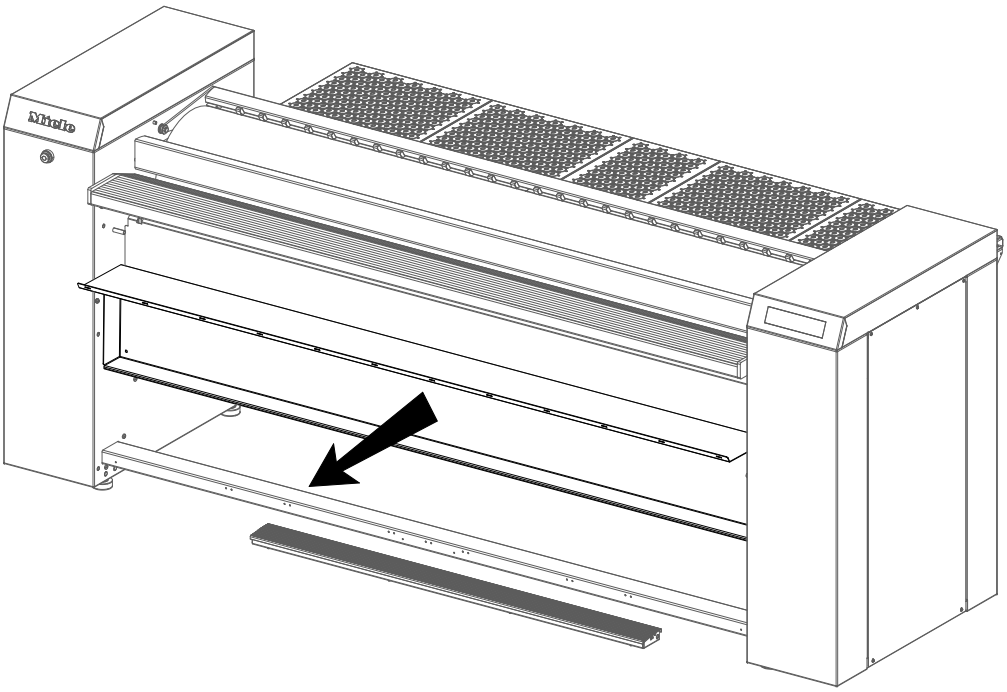

- Lossa skruvarna med en skruvmejsel.
- Ta bort tvättlådan.

2. Sätta in skruvar på gavlarna

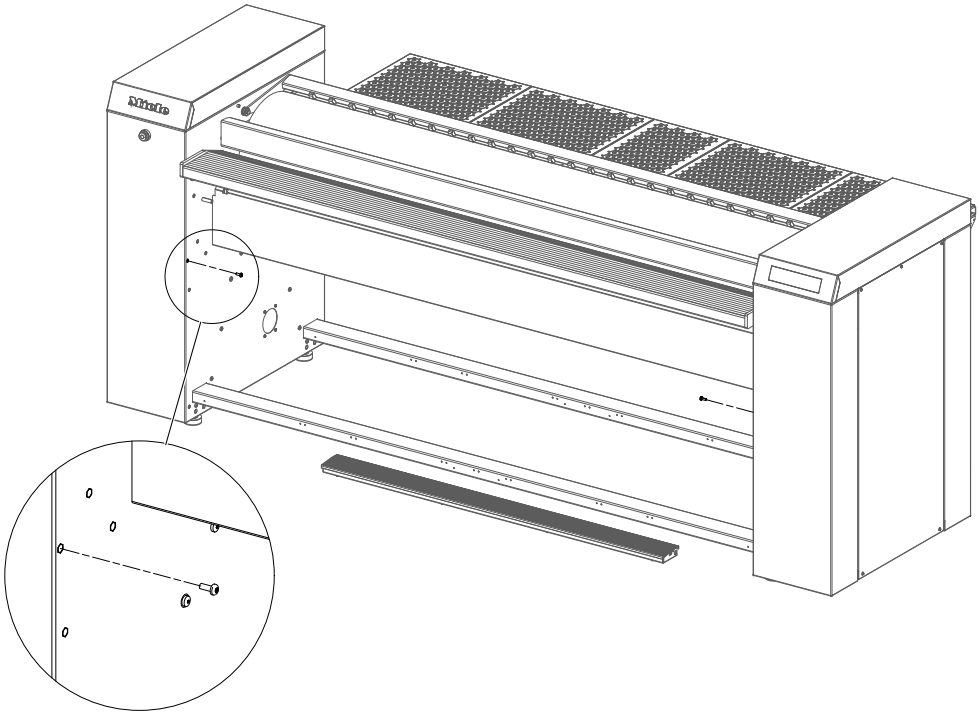

- Skruva lätt fast skruvarna på gavlarna, så att tvättlådan kan sättas ner på skruvarna.

3. Sätta ner tvättlådan

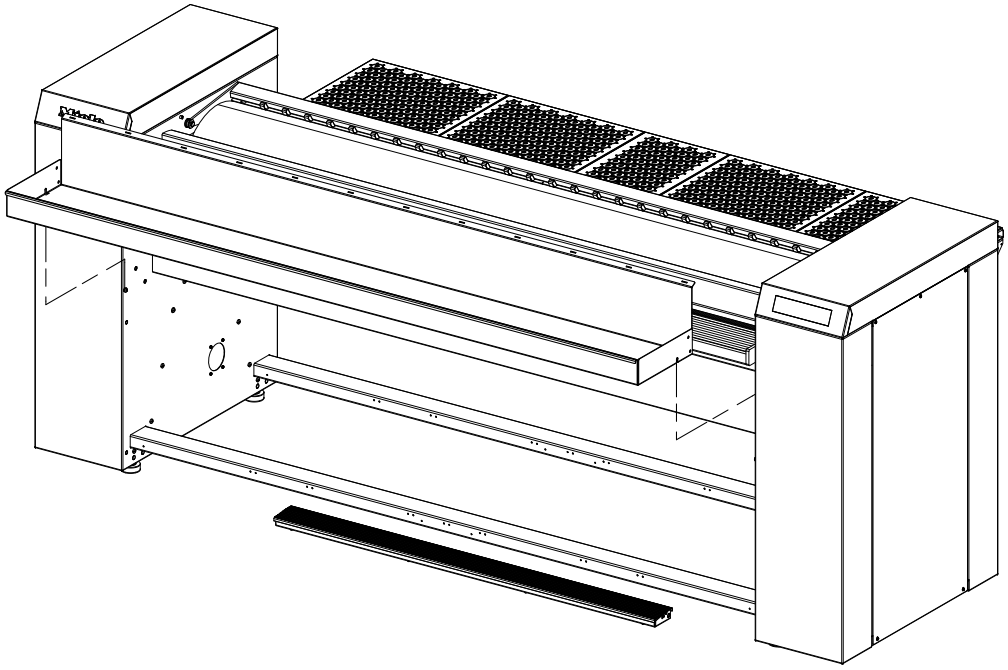

■ Sätt ner tvättlådan på skruvarna på gaveln.

4. Skruva fast tvättlådan

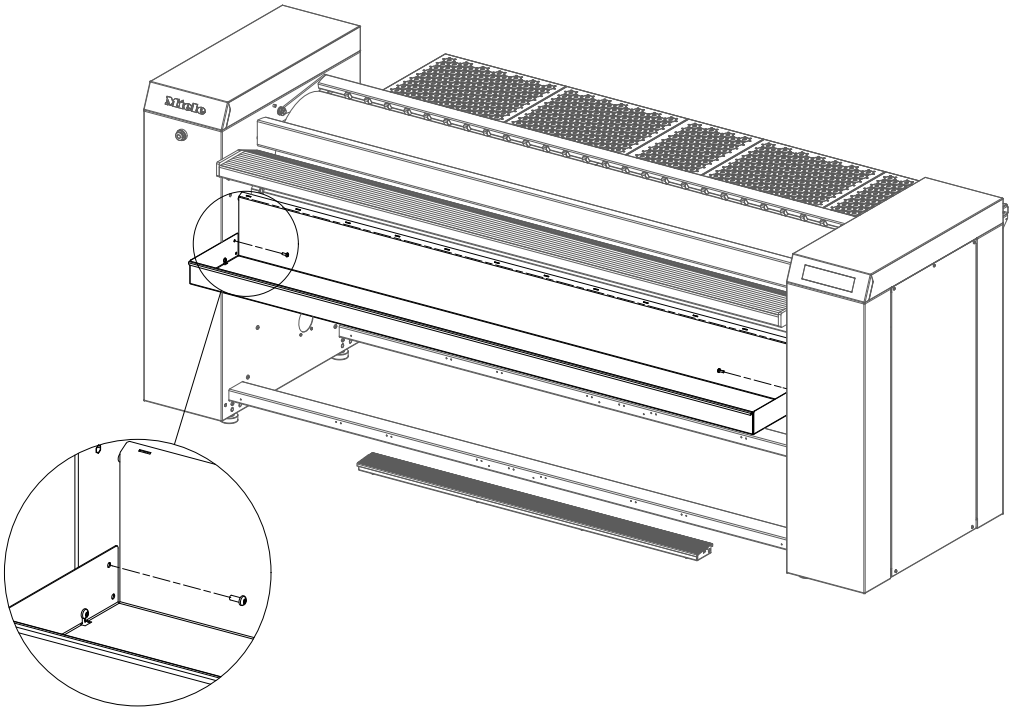

■ Skruva fast tvättlådan med skruvarna på gaveln. Dra åt alla skruvar ordentligt.

5. Skruva fast beröringsskyddet för maskiner utan bandinmatning

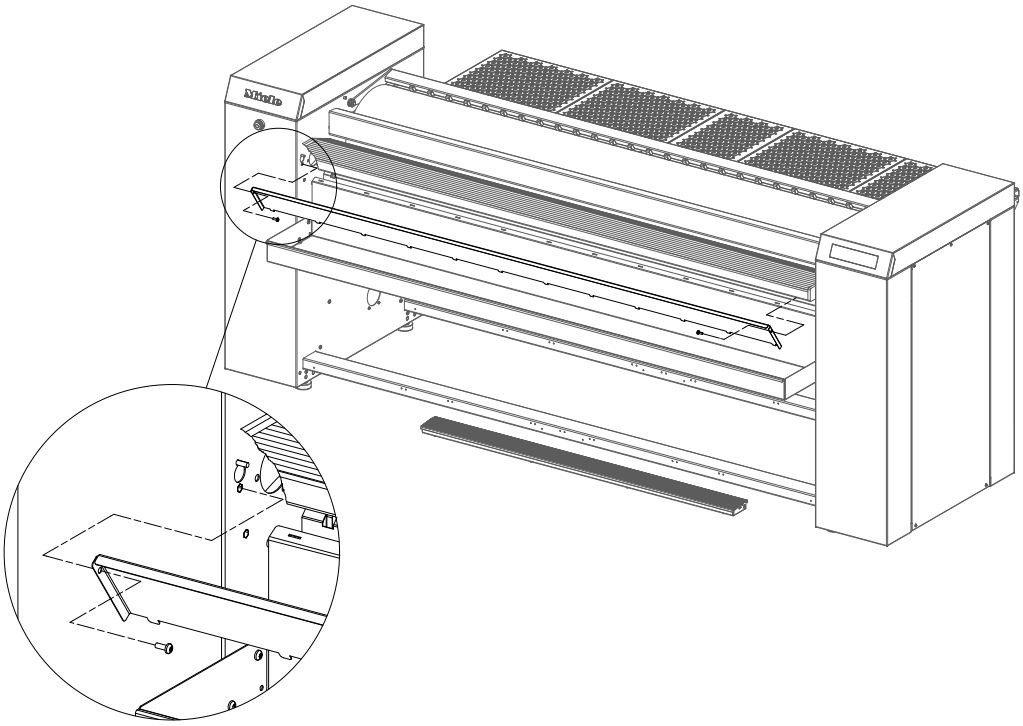

- Haka fast beröringsskyddet i den bakre öppningen.
- Skruva fast beröringsskyddet på gaveln.

5. Skruva fast beröringsskyddet för maskiner med bandinmatning

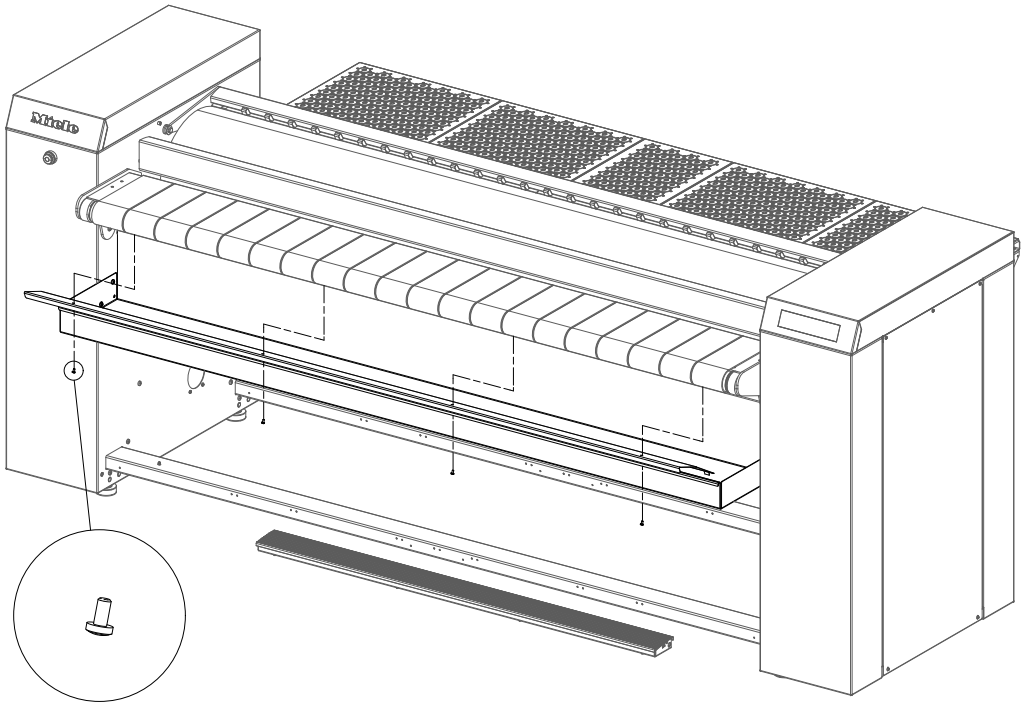

- Haka fast beröringsskyddet i den bakre öppningen.
- Skruva fast beröringsskyddet under bandinmatningen.

Avlägsna transportsäkringen

Avlägsna transportsäkringen från mangeln innan du tar maskinen i drift. Du tar bort transportsäkringen genom att demontera de markerade vinklarna i båda gavlarna.

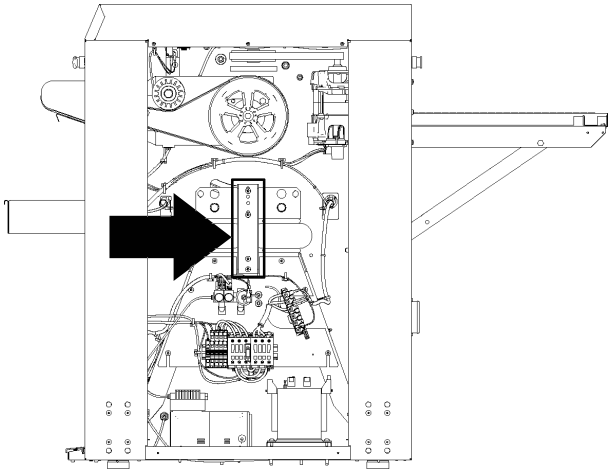

Transportsäkring i höger gavel.

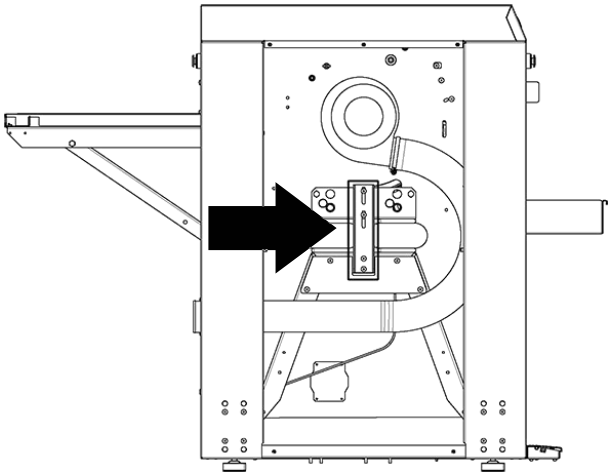

Transportsäkring i vänster gavel.

Transportsäkringen måste monteras tillbaka innan varmmangeln ska transporteras igen.

Förvara transportsäkringen i gaveln

Transportsäkringen ska sparas för framtida användning. På botten av den vänstra gaveln finns borrhål där transportsäkringen ska fästas.

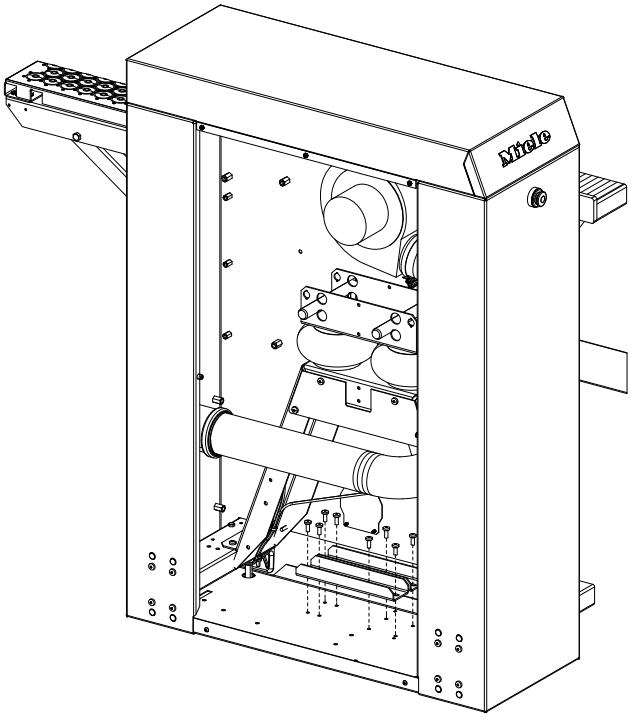

Transportsäkringens fäste för förvaring i vänster gavel.

- Skruva fast transportsäkringen för förvaring på botten i vänster gavel.

Uppställning och anslutning

Elanslutning

Alla arbeten som rör elanslutningen får endast utföras av en behörig fackman som ansvarar för att gällande normer och föreskrifter efterföljs.

Elanslutningen och kopplingsschemat finns bakom skyddet på höger gavel.

Nödvändig anslutningsspänning, effekt och information om extern säkring finns på varmmangelns typskylt.
Vid anslutning till en anslutningsspänning som avviker från typskylten kan detta leda till funktionsstörningar eller att varmmangeln går sönder.
Kontrollera att elnätets spänningsvärden överensstämmer med uppgifterna på typskylten innan varmmangeln ansluts till elnätet.

Varmmangelns elektriska utrustning motsvarar normerna IEC 61000-3-12, IEC/EN 60335-1, IEC/EN 60335-2-44, EN ISO 10472-1 och EN ISO 10472-5.

Ogynnsamma nätförhållanden kan leda till störande spänningsvariationer. Om nätimpedansen vid anslutningspunkten till det offentliga nätet är större än 0,265 Ohm, kan det behövas fler åtgärder innan mangeln kan användas med denna anslutning. Det lokala energiförsörjningsbolaget kan lämna information om nätimpedansen.

Vid fast anslutning måste strömmen kunna brytas allpoligt på uppställningsplatsen. Som frånkopplingsdon gäller en tillgänglig strömbrytare med ett kontaktavstånd på mer än 3 mm. Till detta hör till exempel skyddssäkring för strömbrytare, säkringar och kontaktorer (VDE 0660).

Kontakten eller frånkopplingsdonet måste alltid vara tillgängliga.

Om varmmangeln kopplas från elnätet måste brytaren kunna spärras, alternativt måste kopplingspunkten övervakas konstant.

Om det enligt de lokala föreskrifterna är obligatoriskt att en jordfelsbrytare (RCD) installeras, ska en jordfelsbrytare av typen A användas.

Frånluftsledning

Mangelns varma och fuktiga frånluften ska ledas ut kortast möjliga väg eller genom en för detta ändamål konstruerad ventilationskanal.

Frånluftsledningen får inte dras ut i skorstenar med anslutning till gas-, kol- eller oljeeldade värmekällor.
Frånluftskanalen för mangeln måste dras separat från frånluftskanalen för en torktumlare.

Frånluftsledningen ska förläggas på ett sätt som lämpar sig strömningstekniskt (med få böjar och korta kanaler, samt med välutformade anslutningar och övergångar). I frånluftskanalen får inga filter eller jalusier monteras.

Då den relativa luftfuktigheten kan uppgå till 100 % måste lämpliga åtgärder vidtas för att utesluta att kondensat som rinner tillbaka hamnar i varmmangeln.

Om det befintliga trycket i varmmangelns fläkt inte räcker till för att övervinna ledningsmotståndet, måste en tillräckligt dimensionerad tilläggsfläkt monteras in i skorstenen eller vid taköppningen där ångan åker ut.

Till uppställningsrummet ska tilluft motsvarande mängden frånluft tillföras (till exempel med icke förslutningsbara ventilationsöppningar).

Vid en frånluftsledning som leds uppåt ska det på det lägst liggande stället göras ett kondensavloppshål (3–5 mm i diameter).

Kontrollera frånluftskanalen och luftutsläppet med anledning av luddavlagringar. Rengör dessa vid behov.

Rörändar på frånluftskanaler som leder ut utomhus bör skyddas mot väder och vind (till exempel med en 90°-graders krök som är nedåtriktad).

Gasanslutning (endast gasuppvärmda varmmanglar)

Gasanslutningen får endast utföras av en auktoriserad installatör enligt gällande nationella föreskrifter. Det är även viktigt att lokala föreskrifter från gasleverantören beaktas.
Reparationsarbeten får utföras endast av behörig elfackman under beaktande av gällande säkerhetsföreskrifter. Innan underhållsarbeten utförs på mangeln måste den skiljas från gasnätet.

Beakta installationsanvisningen för gasanslutningen.

Gasuppvärmningen är vid leverans inställd enligt de gastekniska angivelserna på varmmangeln (se klisteretikett på maskinens baksida).

Vid byte av gasfamilj måste en motsvarande ombyggnadssats beställas från Miele service. Håll uppgifterna för mangelns modelltyp, maskinnummer, gasfamilj, gasgrupp, gasanslutningstryck och uppställningsland tillgängliga.

⚠ Fara på grund av felaktigt utförda servicearbeten.
Felaktigt utförda servicearbeten kan leda till omfattande skador på föremål och svåra personskador med möjlig dödlig utgång.
Utför aldrig själv reparationer på gasmaskiner.
Kontakta omedelbart Miele service eller en av Miele godkänd verkstad om en reparation krävs.

Om ett gassystemfel uppstår visas felmeddelandet *F0098* i displayen. Du kvitterar knappen genom att trycka på knappen **||**. Det tar då 1 minut innan de två gaständningsenheterna kan återställas och mangeln kan startas på nytt.

Avgasledning

Anslutningsstutsen för avgasuppsugningen (∅ 120 mm) sitter på varmmangelns baksida bredvid den högra gaveln.

Beakta installationsanvisningen.

Till uppställningsrummet ska tilluft motsvarande mängden frånluft tillföras (till exempel med icke förslutningsbara ventilationsöppningar).

Efter uppställning

Efter uppställning av mangeln måste samtliga demonterade ytterplåtar monteras igen.

⚠ Risk för skador på grund av friliggande maskindelar.
Strömförande eller rörliga maskindelar, som är fritt tillgängliga på grund av ytterplåtar som saknas, kan orsaka svåra skador med dödlig utgång.
Efter uppställning och anslutning av mangeln måste samtliga demonterade ytterplåtar monteras igen.

Rikta varmmangeln

Varmmangeln måste stå jämnt och vågrätt på alla fyra ställfötterna, för att garantera en säker och energieffektiv drift.

- Rikta varmmangeln vågrätt och i linje med hjälp av de justerbara fötterna, ett vattenpass och murarsnöre.

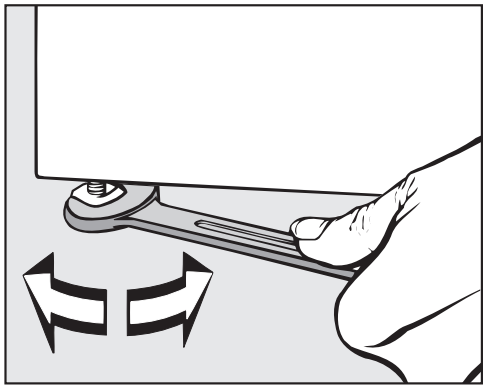

- Efter att ha riktat mangeln så drar du fast kontramuttern motsols så att inte ställfötterna ändrar sig.

Flexibel tvättåtermatning

Den flexibla tvättåtermatning gör det möjligt att mata ut den manglade tvätten från inmatningssidan. Eftersom tvättuttagningen inte längre sker på baksidan, så kan varmmangeln också användas av endast en person. Varmmanglar med tvättåtermatning kan ställas med baksidan mot en vägg.

⚠ Risk för brännskador på den varma stryksulans kant.
Om tvättåtermatning flyttas om från mangelns baksida så uppstår risk för brännskador.
Flytta endast tvättåtermatningen från mangelns framsida.
Berör under inga omständigheter den varma kanten på stryksulan.

Ställa om mangeln till tvättåtermatning, till inmatningssidan

⚠ Klämrisk på grund av rörlig tvättåtermatning.
I områdena mellan tvättåtermatning och den roterande valsen kan händer komma i kläm.
I områdena mellan tvättstyrplåten och gavlarna kan kroppsdelar komma i kläm.
Greppa aldrig i området mellan uppsamlingslådan och den roterande valsen.
Greppa inte i området mellan tvättstyrplåten och gavlarna.
Flytta försiktigt tvättstyrplåten.

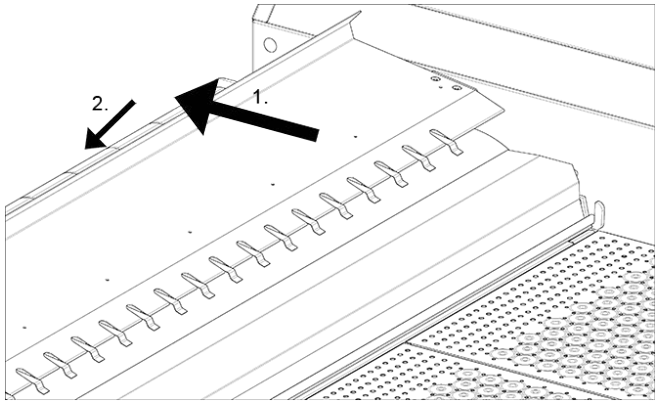

- Greppa tvättstyrplåten i mitten från framsidan.
- Dra tvättstyrplåten i riktning mot matarbordet.
- Fäll sedan tvättstyrplåten neråt i riktning mot valsen.

Ställa om mangeln till utmatning på baksidan

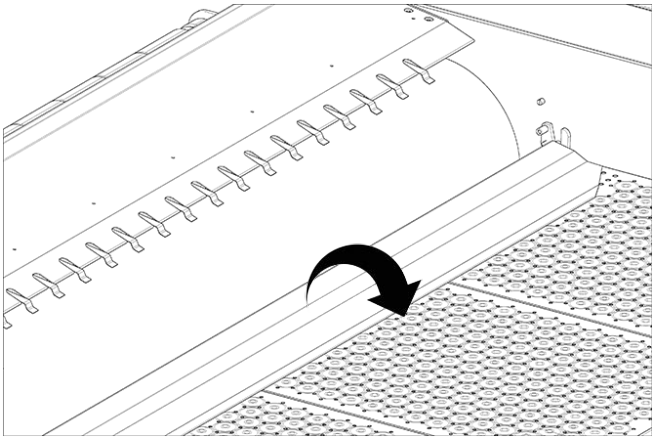

■ Fäll tvättstyrplåten bakåt på utmatningsbordet.

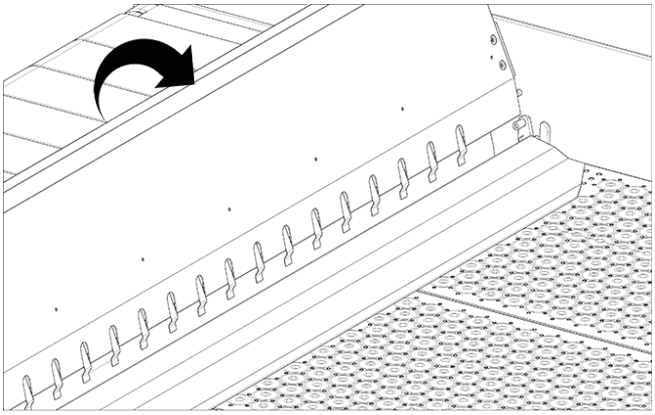

■ Skjut tvättåtermatningen från inmatningssidan i riktning mot utmatningsbordet.

Den manglade tvätten leds nu om till utmatningsbordet.

Förlängning för utmatningsbordet

Med den förlängning som finns som tillval kan utmatningsbordet förlängas med 132 mm.

Effekttoppsbrytare/energimanagementsystem

Som tillval kan mangeln anslutas till effekttoppsbrytare/energimanagementsystem. Om effekttoppsbrytaren/energimanagementsystemet är aktivt, stängs uppvärmningen av mangeln av och *888* respektive *8.8* blinkar. Med restvärmen i stryksulan kan mangeln fortsätta användas tills mangeln hamnar i pausläget (II).

Miele AB
Industrivägen 20, Box 1397
171 27 Solna

Tel 08-562 29 000
Serviceanmälan:
08-562 29 800
professionalservice@miele.se

www.miele.se/professional

Miele & Cie. KG
Carl-Miele-Straße 29, 33332 Gütersloh, Tyskland

Med reservation för ändringar / Tryckdatum: 43.21 M.-Nr. 11 445 560 / 01