Miele

Ръководство за експлоатация и монтаж
Автоматична кафемашина за вграждане



Преди поставяне – монтаж – пускане в експлоатация **задължително** прочетете ръководството за експлоатация. Така ще предпазите себе си и ще предотвратите евентуални щети.

bg-BG

M.-Nr. 12 860 931

Вашият принос към опазването на околната среда

Изхвърляне на опаковката

Опаковката служи за боравене с уреда и го предпазва от повреди при транспортирането.

Връщането на опаковката за рециклиране спестява суровини. Използвайте специфичните за съответните материали места за събиране за повторна употреба и възможности за връщане.

Енергоспестяване

Със следните съвети можете да спестите енергия и пари, както и да запазите околната среда:

- Експлоатирайте кафе машината в режим "Eco" (фабрична настройка).
- Изключете показанието за час от денонощието.
- Изберете намалена яркост на осветлението или се откажете изцяло от осветлението.
- Настройте осветлението при изключен уред.
- Изберете тъмната цветова схема за дисплея.
- Намалете яркостта на дисплея.
- Ако промените фабричните настройки на таймера, консумацията на енергия на кафе машината може да се увеличи.
- Следете по-конкретно за следното съобщение на дисплея: This setting increases energy consumption.
- Ако не използвате кафе машината, изключете уреда с бутона за включване/изключване ⏻.

Изхвърляне на употребяван уред

Електрическите и електронните уреди съдържат много ценни материали. Също така те съдържат и определени вещества, смеси и компоненти, които са били необходими за тяхната функционалност и безопасност. В битовите отпадъци, както и при неправилно третиране, те могат да бъдат опасни за човешкото здраве и за околната среда. Затова в никакъв случай не изхвърляйте остарелия уред в битовата смет.



Вместо това за безплатното предаване и рециклиране на електрически и електронни уреди се обърнете към официалните пунктове за предаване и обратно приемане, създадени към общината, търговеца или към Miele. По закон само Вие сте отговорни за изтриване на евентуално запаметените персонални данни на уреда, който изхвърляте. Вие сте задължени по закон да изваждате от уреда без разрушаване стари батерии и акумулатори, които не са неподвижно вградени в уреда, както и лампи, които могат да се отстраняват без разрушаване. Предавайте ги в подходящ събирателен пункт, където те трябва да бъдат приети безплатно. Погрижете се Вашият употребяван уред да бъде съхраняван безопасно за деца до неговото транспортиране.

Съдържание

Вашият принос към опазването на околната среда **2**
Енергоспестяване 2

Указания за безопасност и предупреждения **6**

Описание на уреда **16**
Съдът за мляко 18
Централна дюза със сензор за ръба на чашата 18
Символи на дисплея 19

Принцип на управление **20**
Сензорен дисплей 20
Действия за управление 21

Първо пускане в експлоатация .. **24**
Преди първото използване 24
Свързване в мрежа 24
Задължителни условия за свързването в мрежа 24
Първо включване 25
Настройка на системата за кафе на зърна 28

Системата за кафе на зърна **31**
Промяна на настройките на системата за кафе на зърна (Type of beans) 31
Преименуване на типове зърна 32
Промяна на причисляването на контейнерите за кафе на зърна 32

Пълнене на водния резервоар .. **33**

Включване и изключване **34**
Включване на автоматичната кафе машина 34
Изключване на автоматичната кафе машина 34
Подготвяне на по-продължително отсъствие 34

Приготвяне на напитки **35**
Кафе 35
Кафени напитки – подробен преглед 35
Мляко и алтернативни млечни продукти 36
Напълване и поставяне на съда за мляко 36
Приготвяне на кафена напитка 37
Прекъсване на приготвянето 37
Приготвяне на кафена напитка с DoubleShot 38
Приготвяне на 2 порции 38
Приготвяне на кана кафе 38
Чай 39
Приготвяне на чай 40
Ръчно стартиране на TeaTimer . 40
Приготвяне на кана чай 40
Приготвяне на топла и гореща вода 41

Expert mode **42**
Включване и изключване на експертния режим 42
Експертен режим: задаване на контейнер за кафе на зърна 42
Експертен режим: адаптиране на количеството на напитката 42

Степен на смилане **43**
Разпознаване на правилната степен на смилане 43
Регулиране на степента на смилане 43

Параметри **44**
Type of beans 44
Количество кафе, което се смила за една доза 44
Предварително запарване на смляното кафе 44
Температура на запарване при кафени напитки 44
Изходна температура при чаени напитки, топла и гореща вода 44
Количество на напитката 44

Съдържание

Показване и промяна на параметри ... 45
Промяна на количеството на напитката ... 45
Нулиране на напитки ... 46

Профили ... **47**
Профили ... 47
Създаване на профил ... 47
Редактиране на профил ... 47
Настройване на смяната на профил ... 47

MyMiele ... **49**

MobileStart ... **50**
Подготовка за MobileStart ... 50
Включване и изключване на MobileStart ... 50

Настройки ... **51**
Показване и промяна на настройките ... 51
Език ... 51
Час от денонощието ... 51
Дата ... 51
Начален екран ... 51
Таймер ... 52
- Appliance timer ... 52
- Maintenance timer ... 53
- TeaTimer ... 53

Сила на звука ... 53
Дисплей ... 53
- Яркост ... 53
- Цветова схема ... 53
- QuickTouch ... 53

Lighting ... 53
Info (показване на информация) ... 54
Прясна вода ... 54
Височина ... 54
Performance mode ... 54
- Eco mode ... 54
- Barista mode ... 54
- Latte mode ... 54
- Party mode ... 54

Твърдост на водата ... 55
Movement sensor ... 56
Блокировка на включването ... 57
Miele@home ... 57
Извършване на Scan & Connect ... 57
Дистанционно управление ... 58
SuperVision ... 58
RemoteUpdate ... 58
Версия на софтуера ... 59
Друга информация ... 59
Презентация в магазин (Демонстрационен режим) ... 59
Фабрични настройки ... 60

Почистване и поддръжка ... **61**
Преглед на интервалите за почистване ... 61
Почистване на ръка или в съдомиялна машина ... 62
Неподходящи почистващи препарати ... 63
Отваряне на вратата на уреда ... 63
Почистване на тавичката за изкапване и на контейнера за утайка ... 64
Почистване на капака на тавичката за изкапване ... 66
Почистване на водния резервоар 66
Почистване на централната дюза 67
Почистване на сензора за ръба на чашата ... 69
Почистване на съда за мляко с капак ... 69
Почистване на клапана за мляко (ежедневно) ... 70
Изваждане и почистване на клапана за мляко (месечно) ... 71
Почистване на контейнера за кафе на зърна ... 74
Ръчно почистване на модула за приготвяне и на вътрешността ... 74
Почистете вътрешното пространство, вътрешната страна на вратата на уреда и тавичката за изкапване ... 77

Съдържание

Почистване на предния панел на уреда ... 77
Програми за поддръжка ... 78
Извикване на меню Maintenance. 78
Изплакване на уреда ... 78
Изплакване на инсталацията за мляко ... 78
Clean the milk pipework ... 78
Обезмасляване на модула за приготвяне ... 80
Отстраняване на котления камък от уреда ... 82
Смазване на модула за приготвяне ... 84

Автоматично почистване и отстраняване на котлен камък ... **85**
На какво трябва да обърнете внимание преди и по време на автоматичните програми за поддръжка? ... 86
Автоматично почистване ... 86
Касетата за почистване Miele ... 86
Смяна на касетата за почистване 87
Автоматично отстраняване на котлен камък ... 88
Касетата за премахване на котлен камък Miele ... 88
Смяна на касетата за премахване на котлен камък ... 89
Изваждане на касетата за отстраняване на котлен камък ... 89
Поставяне на касета за премахване на котлен камък ... 90
Без употреба на касета за премахване на котлен камък ... 90
Таймер за поддръжка ... 90
Прекъсване на автоматично почистване и премахване на котлен камък ... 91

Отстраняване на проблеми ... **92**
Съобщения на дисплея ... 92
Неочаквано поведение на автоматичната кафемашина ... 95
Неизправности при автоматичното почистване и/или отстраняване на котлен камък ... 99
Незадоволителен резултат ... 100

Център за обслужване на клиенти и гаранция ... **104**
Контакт при неизправности ... 104
Гаранция ... 104

Аксесоари ... **105**

Монтаж ... **106**
Връзка за прясна вода ... 106
Електрическо свързване ... 108
Монтажни размери ... 109
Вграждане във висок шкаф ... 109
Монтаж и свързване ... 110
Вграждане на автоматичната кафе машина ... 111
Ограничител на отварянето на вратата ... 113

Технически данни ... **115**

Декларация за съответствие ... **116**

Авторски права и лицензи ... **117**

Авторски права и лицензи ... **118**

Указания за безопасност и предупреждения

Тази автоматична машина за кафе отговаря на предписаните изисквания за безопасност. Неправилното боравене с него може да причини нараняване на хора и материални щети.

Прочетете внимателно ръководството за експлоатация, преди да пуснете тази автоматична кафемашина в експлоатация. То съдържа важни указания за монтажа, безопасността, употребата и техническото обслужване. По този начин ще предпазите себе си и ще предотвратите възникването на повреди по машината за кафе.
Съгласно стандарта IEC 60335-1 Miele обръща изрично внимание на това, че главата за монтажа на автоматичната кафемашина, както и указанията за безопасност и предупрежденията трябва непременно да се прочетат и да се спазват.
Miele не носи отговорност за щети, които са причинени от неспазване на тези указания.

Запазете това “Ръководство за експлоатация” и го предайте на евентуалния следващ собственик.

Употреба по предназначение

▶ Тази автоматична кафемашина е предназначена за употреба в частни домакинства.

▶ Тази автоматична машина за кафе не е предназначена за употреба на открито.

▶ Автоматичната кафемашина може да се използва само на надморска височина под 2 000 m.

▶ Използвайте тази автоматична кафемашина в среда, подобна на домашната, за приготвяне на напитки като еспресо, капучино, лате макиато, чай и други. Не се разрешава никаква друга употреба.

▶ Лица, които поради ограничените си физически, сензорни или умствени способности или поради своята неопитност или незнание не са в състояние да използват правилно автоматичната машина за кафе, трябва да бъдат наблюдавани по време на експлоатация.
Тези лица могат да използват уреда без надзор само когато работата с него им е обяснена така, че да могат да го използват по безопасен начин. Те трябва да разпознават и разбират възможните опасности вследствие на неправилна употреба.

Деца в домакинството

⚠ Опасност от изгаряне от повърхността или парата на дюзите.

Детската кожа е по-чувствителна към високи температури, отколкото кожата на възрастните.

Не позволявайте на децата да докосват горещите елементи на машината за кафе или да държат части от тялото си под дюзите.

▶ Поставете автоматичната машина за кафе на място, недостъпно за деца.

▶ Деца под 8 години трябва да се пазят далеч от автоматичната кафемашина, освен ако не са под непрекъснато наблюдение.

▶ Деца над 8 години могат да използват уреда без надзор само когато работата с него им е обяснена така, че да могат да го използват по безопасен начин.
Децата над 8 години трябва да разпознават възможните опасности вследствие на неправилна употреба.

▶ Наблюдавайте децата, когато се намират в близост до автоматичната машина за кафе. Не позволявайте на децата да си играят с уреда.

▶ Не се допуска почистване на кафемашината от деца, освен ако не са навършили 8 или повече години и не са под непрекъснато наблюдение.

▶ Вземете под внимание, че еспресото и кафето не са напитки за деца.

▶ Опасност от задушаване. В процеса на игра децата могат да се увият в опаковъчния материал (например фолиото) или да го поставят на главата си и да се задушат. Дръжте опаковъчния материал на недостъпно за деца място.

Техническа безопасност

▶ Монтажните работи могат да се извършват само от квалифициран специалист или от отдела за обслужване на клиенти на Miele.

▶ Повреди по автоматичната машина за кафе могат да застрашат вашата безопасност. Проверете уреда за видими повреди, преди да го вградите. Никога не ползвайте повреден уред.

▶ Преди свързването на автоматичната кафемашина задължително сравнете данните за свързване (напрежение и честота), отбелязани на табелката с данни, с тези, на електрическата мрежа. Тези данни трябва да съвпадат, за да не възникнат повреди по уреда. При съмнение попитайте вашия електротехник.

▶ Електрическата безопасност на автоматичната кафемашина е гарантирана само ако тя е свързана към правилно монтирана електрическа система със защитен проводник. Тази основна предпоставка за безопасността трябва да е налице. При съмнение възложете проверка на електрическата инсталация на електротехник.

▶ Възможна е временна или постоянна работа към автономна или несинхронна с мрежата инсталация за захранване с енергия (като напр. островни мрежи, системи за архивиране на данни). Предпоставка за работата е спазването на предписанията на EN 50160 или на сходен стандарт от страна на инсталацията за захранване с енергия.
Функцията и начинът на работа на защитните мерки, предвидени в тази домашна инсталация и в този продукт на Miele, трябва да бъдат гарантирани и при островен режим на работа или при несинхронна с мрежата работа, или да бъдат заменени с равностойни мерки в инсталацията. Както например е описано в актуалната публикация на VDE-AR-E 2510-2.

▶ Не свързвайте автоматичната кафемашина към електрическа мрежа през разклонител или удължител. Те не осигуряват необходимата безопасност на уреда (съществува опасност от пожар).

▶ Автоматичната кафемашина не може да бъде използвана на нестационарни места (напр. кораби).

▶ Използвайте автоматичната машина за кафе само след окончателното ѝ вграждане, защото само така е гарантирано безопасното ѝ функциониране.

▶ При комбинирано вграждане е много важно кафе машината да бъде разделена от долните уреди със затворена междинна плоскост (освен при комбинация с чекмедже Gourmet или вакуумиращо чекмедже за вграждане).

▶ Използвайте автоматичната машина за кафе само при околна температура между +16 °C и +38 °C.

▶ Трябва да се спазва минимална височина за вграждане от 850 mm.

▶ Тази автоматична кафемашина не трябва да се монтира зад затворен мебелен панел. Зад затворения мебелен панел се натрупват топлина и влага. Вследствие на това уредът и/или мебелният шкаф могат да се повредят.

▶ Редовно проверявайте винтовите съединения между кафе машината и шкафа за вграждане. При необходимост затегнете винтовете на ръка.

▶ Гаранционните претенции се обезсилват, ако кафе машината не е ремонтирана от квалифициран специалист или от отдела за обслужване на клиенти на Miele.

▶ Неправилните монтажни работи или ремонти могат да доведат до значителна опасност за потребителя, за която производителят не носи отговорност. Поддръжката и ремонтът на кафе машината могат да се извършват само от квалифициран специалист или от отдела за обслужване на клиенти на Miele.

▶ При ремонти автоматичната кафемашина трябва да бъде изключена от електрическата мрежа.
Автоматичната кафемашина е изключена от електрическата мрежа само когато

- предпазителите на електротаблото са изключени.
- предпазителите на електротаблото са развити изцяло.
- щепселът е изключен от контакта.
  За да изключите машината, не дърпайте свързващия проводник, а щепсела.

▶ Повреденият захранващ кабел може да се сменя само със специален захранващ кабел от същия тип (предлаган в онлайн магазина на Miele или от отдела за обслужване на клиенти на Miele). От съображения за безопасност смяната трябва да се извършва само от квалифициран специалист или от отдела за обслужване на клиенти на Miele.

▶ Никога не отваряйте корпуса на автоматичната машина за кафе. Допирът до токопроводящите връзки, както и измененията по електрическата инсталация и механичната конструкция, са много опасни и могат да причинят повреда на автоматичната кафемашина.

Връзка за прясна вода

▶ Не свързвайте автоматичната кафемашина към връзка за топла вода.

▶ Спирателният вентил за водата трябва да е достъпен и при вградено състояние на автоматичната кафемашина.

▶ Защитната обвивка на захранващия маркуч за вода не трябва да се наранява или да се прегъва.

▶ Монтираната система за защита от протичане предпазва при следните условия надеждно от щети вследствие на вода:

- Автоматичната кафемашина е монтирана правилно (свързване към електричеството и водата).
- При установени повреди автоматичната кафемашина се ремонтира незабавно.
- Затворете водния кран при по-продължително отсъствие (напр. отпуск).

Употреба по предназначение

⚠ Опасност от изгаряне от повърхността или парата на дюзите.

Изтичащите течности и парата са много горещи.

Пазете се от дюзите, когато от тях излизат горещи течности или пара.

Не докосвайте нагорещените части на машината.

Дюзите могат да пръснат гореща течност или пара. Затова внимавайте централният изпускателен блок да бъде чист и правилно монтиран.

Отстранете съдовете, които стоят върху поставката за отцеждане, преди да отворите вратата на уреда.

Водата в тавичката за оттичане също може да бъде много гореща. Изливайте тавичката за оттичане внимателно.

⚠ Опасност от нараняване на очите!

Никога не гледайте към осветлението през оптични инструменти (увеличителна лупа или други подобни).

▶ Обърнете внимание на следното по отношение на водата:

- Качеството на водата трябва да съответства на разпоредбите за питейната вода на съответната страна, в която ще се ползва автоматичната кафемашина.
- При режим на работа с воден резервоар: наливайте само студена и прясна питейна вода във водния резервоар. Топла или гореща вода, както и топли и горещи течности, могат да повредят автоматичната кафемашина.
- Сменяйте водата всеки ден, за да предотвратите появата на микроорганизми.
  В режим на работа с прясна вода: изпразвайте водния резервоар веднъж дневно.
- Не използвайте вода, в която е добавена въглеродна киселина.

▶ Пълнете резервоарите за кафе на зърна само с печени кафени зърна. Не използвайте в резервоарите за цели кафени зърна кафени зърна, третирани с допълнителни вещества, както и мляно кафе.

▶ Не пълнете резервоарите за кафени зърна с течности.

▶ Не използвайте сурово кафе (зелени, неизпечени кафени зърна) или смеси, които съдържат сурово кафе. Суровите кафени зърна са много твърди и в тях се съдържа все още остатъчна влага. Мелачката на автоматичната кафемашина може да се повреди още при първото мелене.

▶ Не пълнете автоматичната машина за кафе с кафени зърна, третирани преди това със захар, карамел или други подобни, както и с течности, съдържащи захар. Захарта поврежда уреда.

▶ Когато след кафена напитка, съдържаща кофеин, се приготвят безкофеинови зърна, в мелачката или в камерата за запарване може все още да има остатъци от зърната, съдържащи кофеин. За безкофеиново кафе изхвърлете първата кафена напитка.

▶ Използвайте само мляко без добавки. Повечето добавки, които съдържат захар, зацапват инсталацията за мляко.

▶ Ако използвате животинско мляко, използвайте само пастьоризирано.

▶ Когато приготвяте чаени напитки, спазвайте указанията на производителя на хранителния продукт.

▶ Не поставяйте горящи алкохолни смеси под централния изпускателен блок. Пластмасовите части на автоматичната кафемашина могат да се запалят и да се стопят.

▶ Не се облягайте на отворената вратичка на уреда и не я натоварвайте с предмети, за да не повредите шарнирите.

▶ Не използвайте кафемашината за почистване на предмети.

▶ Уверете се, че кафе машината няма контакт с дезинфекциращ гел за ръце и слънцезащитни препарати/кремове, тъй като тези средства повреждат повърхностите.

Аксесоари и резервни части

▶ В случай на подмяна на дефектни компоненти, свързани с безопасността, Miele гарантира, че само оригиналните резервни части на Miele отговарят изцяло на изискванията за безопасност.

▶ Miele не носи отговорност за използването на аксесоари, които не са оригинални аксесоари на Miele. Miele не носи отговорност за претенции, свързани с гаранция, гаранционни задължения и/или отговорност за продукта, доколкото щетите или дефектите се дължат на използването или монтажа на аксесоари, които не са произведени от Miele или не са одобрени от Miele.

▶ Miele Ви предоставя до 15 години гаранция за доставка на функционалните резервни части след края на серийното производство на Вашата автоматична кафемашина, като срокът на тази гаранция е най-малко 10 години.

Почистване и грижа

▶ Почиствайте автоматичната кафемашина и резервоара за мляко ежедневно, особено преди първата употреба.

▶ Почиствайте млекопроводните елементи старателно и редовно. Млякото по природа съдържа микроорганизми, които при недостатъчно почистване се размножават интензивно.

▶ Когато не използвате автоматичното отстраняване на котлен камък и почистване, трябва редовно да извършвате програмите за поддръжка за почистване на инсталацията за мляко и на кафе групата и за отстраняване на котлен камък. Miele не носи отговорност за повреди, които са възникнали поради недостатъчно почистване и/или поради неотстранен котлен камък, поради използване на неподходящи препарати за почистване/отстраняване на котлен камък или поради прилагане на неправилна концентрация на последните.

▶ Не използвайте парочистачка за почистване. Парата може да попадне върху детайли, намиращи се под напрежение, и да предизвика късо съединение.

▶ Утайката от кафето/еспресото не бива да се изхвърля в мивката, а като биологичен отпадък, или да се използва за компост. В противен случай сифонът на мивката може да се запуши.

За уреди с повърхности от неръждаема стомана важи:

▶ Не залепвайте бележки, залепваща лента и не използвайте други лепила по повърхностите от неръждаема стомана. Покритието на повърхността от неръждаема стомана се повреждa от лепила и губи своята защитна функция срещу замърсявания.

▶ Покритието на повърхността от неръждаема стомана е чувствително на надраскване. Надраскванията могат да причинят дори магнитите.

Описание на уреда

Изглед отвън

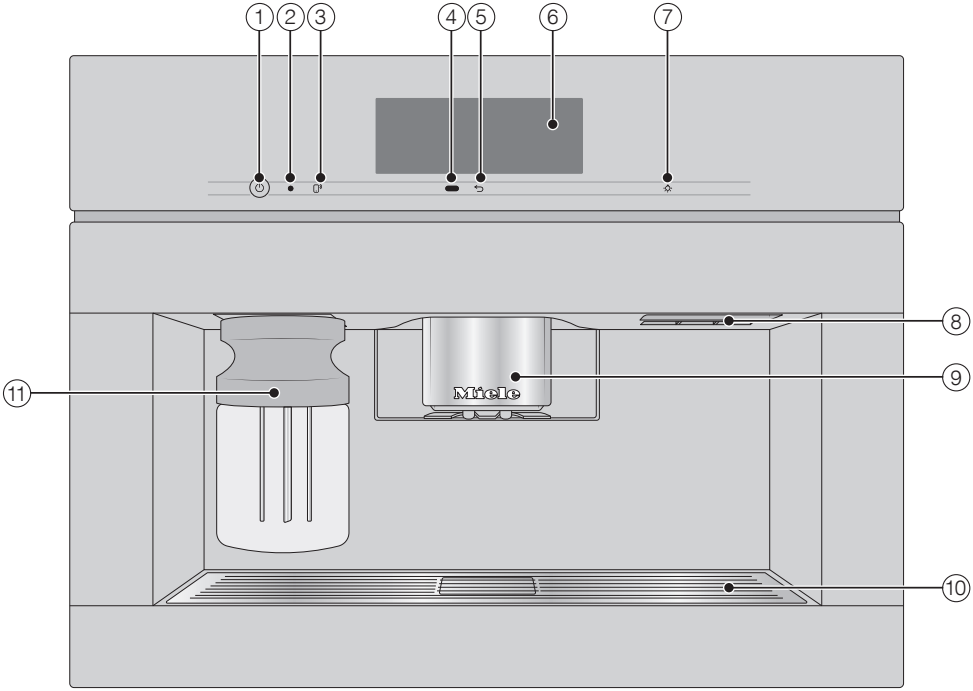

① Бутон вкл./изкл. ⏻
② Оптичен интерфейс (само за сервиза на Miele)
③ Сензорен бутон MobileStart
④ Сензор за приближаване
⑤ Сензорен бутон „Назад“ ⮌
⑥ Сензорен дисплей
⑦ Сензорен бутон “Осветление”
⑧ Дръжка на вратата
⑨ Централен изпускателен блок с осветление, регулируем на височина
⑩ Поставка за отцеждане
⑪ Резервоар за мляко

Изглед отвътре

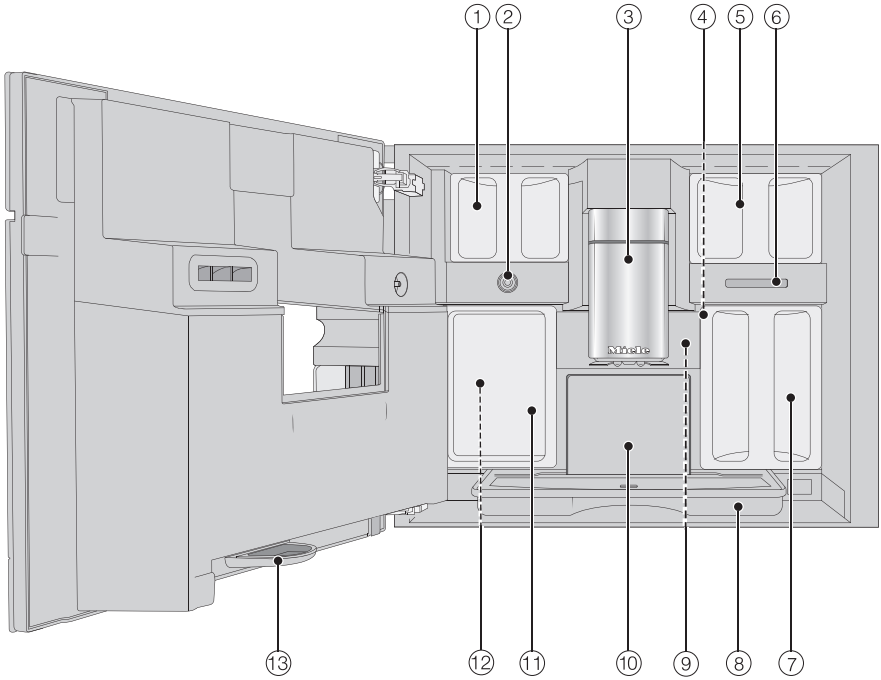

① Контейнер за кафе на зърна (Type A и Type C)

② Клапан за мляко

③ Централен изпускателен блок с осветление, регулируем на височина

④ Регулиране на степента на смилане

⑤ Резервоар за кафе на зърна (Type B)

⑥ Изход на вентилатора

⑦ Воден резервоар

⑧ Тавичка за оттичане с капак

⑨ Кафе група

⑩ Контейнер за утайка

⑪ Резервоар за поддръжка

⑫ Гнезда за касети за почистване и отстраняване на котлен камък (включително адаптер)

⑬ Тавичка за оттичане

Съдът за мляко

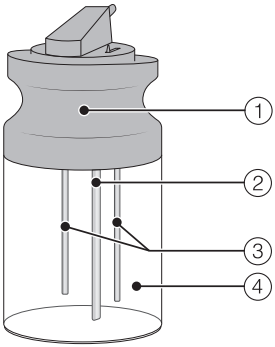

① Капак

② Тръба за засмукване на млякото

③ Сензорна пръчка

④ Стъклен съд

Централна дюза със сензор за ръба на чашата

Централната дюза със сензор за ръба на чашата разполага с автоматично регулиране на дозата. Чрез това регулиране на дозата в началото на приготвяне на напитка централната дюза се спуска автоматично надолу и спира чрез сензора за ръба на чашата точно на оптималната височина на използваните чаши.

Не можете да регулирате ръчно централната дюза със сензора за ръба на чашата.

Ако автоматичната кафемашина е изключена, централният изпускателен блок се намира в средна позиция.

Когато се изпълняват програми за поддръжка, централният изпускателен блок се премества до височината на съда за поддръжка или в ниска позиция за поддръжка.

Внимавайте, централният изпускателен блок да се намира в горна или средна позиция, преди да отворите вратата.

Символи на дисплея

Допълнително към текста се показват символи на дисплея.

Символ	Обяснение
	Символът обозначава информация и указания за управление. Потвърдете съобщенията с *OK*.
	Символът обозначава менюто “Настройки” и опцията на менюто “Език”.
	Символът се показва, когато блокировката на включването е задействана. Управлението е блокирано.
	Символът плюс желаното време за включване се показва 23:59 часа по-рано на дисплея, ако таймерът On at и показването на текущия час са активирани.
	Символът се показва по време на програмата за поддръжка Почистване на тръбите за мляко и при автоматичното почистване. Символът се намира и върху водния резервоар: наливайте вода до тази маркировка.
	Символът се показва по време на премахването на котлен камък. Освен това символът се намира върху водния резервоар: наливайте вода до тази маркировка.
	Ако възникне неизправност, се показват символът и код на неизправност.
  	Ако Miele@home е активирано за автоматичната кафемашина, WLAN връзката се показва чрез този символ. Освен това символите показват силата на WLAN връзката на нива от силна до няма връзка.
	Сензорният бутон “MobileStart” свети, ако Miele@home е настроена за кафе машината и MobileStart е включена. Ако сензорният бутон само мига, се сигнализира, че кафе машината все още не е свързана в мрежа. Можете да стартирате свързването в мрежа на готовата за работа кафе машина по всяко време чрез кратко докосване на сензорния бутон .
	Символът “SuperVision” се показва, когато Miele@home е настроено за кафе машината и е избрана настройката SuperVision | SuperVision display | On.

Сензорен дисплей

Чувствителният сензорен дисплей може да бъде надраскан от остри предмети, като например моливи.

Докосвайте сензорния дисплей само с пръсти.

Сензорният дисплей е разделен на няколко зони.

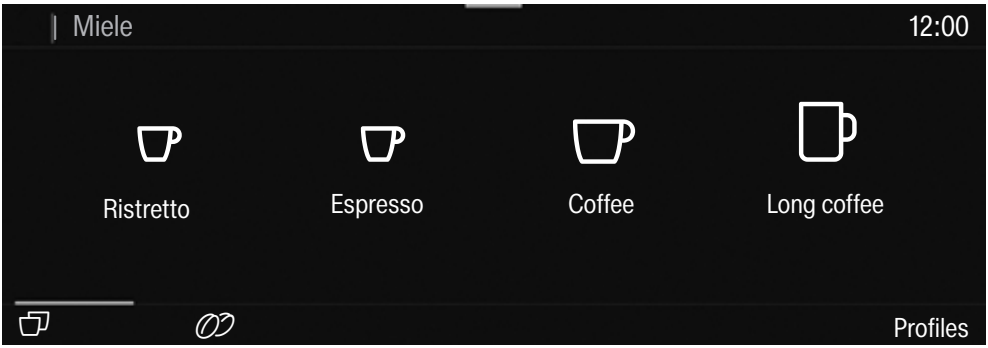

На **горния ред** отляво се появява пътят на менюто. Ако докоснете име на меню в горния ред, започва да се показва съответното меню. За да смените стартовия екран, докоснете ⌂.

Актуалният час се показва отдясно на горния ред. Допълнително могат да се появят други символи, напр. TeaTimer ⌛.

В **средата** ще намерите актуалното меню с опциите на менюто. Чрез придвижване на пръст по дисплея можете да превъртате в менюто надясно или наляво.

На **долния ред**, в зависимост от менюто, се появяват различни опции за управление, като напр. DoubleShot ⌀⌀, Save или *OK*.

Действия за управление

Всички опции, които могат да бъдат избрани, са представени в бяло или в черно в зависимост от това коя цветова схема сте избрали.

При всяко докосване на възможен избор съответните знаци (дума и/или символ) се оцветяват в **оранжево**.

Избор на опция от менюто

- Докоснете желаната опция на менюто или желаната стойност на сензорния дисплей.

Прелистване

Можете да превъртате наляво или надясно.

- Плъзнете пръст по екрана. За целта поставете пръста си върху сензорния дисплей и го преместете в желаната посока.

Лентата в долната зона Ви показва Вашата позиция в актуалното меню.

Напускане на нивото на менюто

- Докоснете сензорния бутон ⮌. Или в пътя на менюто докоснете името на висшестоящото меню.

Всички стойности, които сте въвели до момента и не сте потвърдили с *OK*, няма да бъдат запаметени.

Съвет: Когато докоснете три пъти последователно сензорния бутон ⮌, ще отидете в менюто с напитките.

Въвеждане на цифри с цифровата ролка

- Плъзнете пръст по цифровата ролка нагоре или надолу, докато желаната стойност застане в средата, оцветена в оранжево.
- Потвърдете с *OK*.

Въвеждане на цифри с цифровия блок

- Натиснете и задръжте оранжевата стойност в средата, докато се покаже цифровият блок.

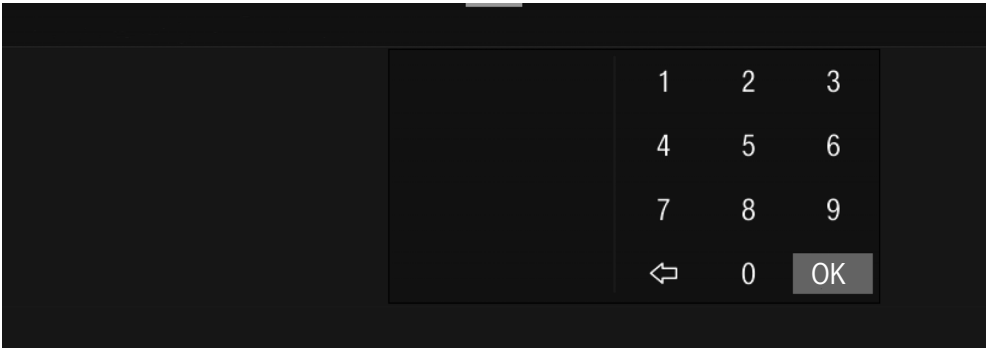

- Изберете желаната стойност: когато въведете валидна стойност, се показва *OK* на зелен фон. Със стрелката ⇦ ще изтриете последно въведената цифра.
- Потвърдете с *OK*.

Въвеждане на име

Буквите се въвеждат посредством клавиатура. Избирайте кратки и типични имена.

- Докоснете желаните букви или знаци.

Съвет: Със стрелката ⇦ ще изтриете последно въведения знак.

- Докоснете Save.

Показване на контекстното меню

В някои менюта можете да изведете контекстно меню, напр. за конфигуриране на напитки.

- Натиснете например име на напитка и задръжте, докато се отвори контекстното меню.
- Докоснете сензорния дисплей извън прозореца на менюто, за да затворите контекстното меню.

Преместване на записи

Можете да промените последователността на записите в менюто с напитки, в Profiles и в MyMiele.

- Докоснете даден запис и задръжте, докато не се появи контекстното меню.
- Изберете Move.

Около записа се появява оранжева рамка.

- Докоснете маркирания запис и задръжте пръст върху дисплея. Преместете записа на желаното място.

Помощ

При избраните функции има контекстна помощ. На долния ред се появява Help.

- Докоснете Help, за да извикате указанията с картинки и текст.
- Докоснете Close, за да се върнете на предишното меню.

Падащо меню

В падащото меню ще намерите напр. схематичното представяне на резервоара за кафе на зърна и Expert mode.

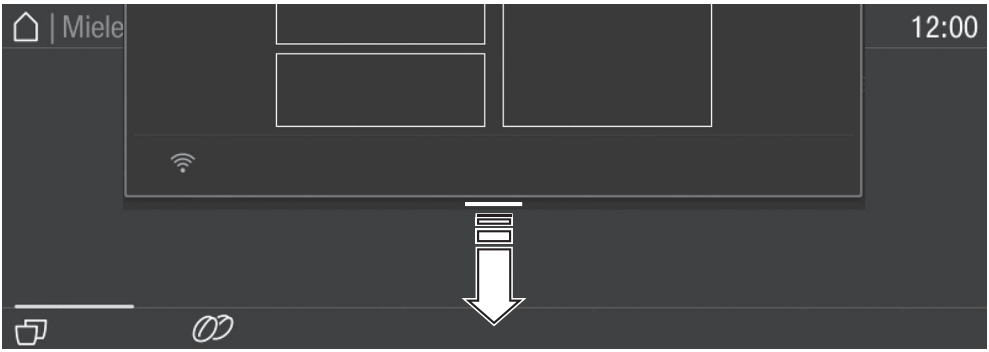

- Докоснете оранжевата линия на горната рамка на екрана и преместете пръста си надолу по дисплея.

Активните настройки са маркирани в оранжево.

- За да затворите падащото меню, докоснете сензорния дисплей извън прозореца на менюто или приберете падащото меню нагоре.

Първо пускане в експлоатация

Преди първото използване

- Свържете напълно автоматичната кафемашина към електрическата мрежа.
- Сглобете автоматичната кафемашина.
- Отстранете евентуално наличната листовка с указания.
- Отстранете предпазното фолио от поставката за отцеждане.
- Почистете водния резервоар, контейнера за кафе на зърна и централния изпускателен блок.

Свързване в мрежа

Вашата кафе машина е оборудвана с интегриран WiFi модул. WiFi модулът позволява свързването с Вашата домашна мрежа и използването на приложението на Miele на мобилно крайно устройство.

След като кафе машината Ви е била свързана чрез WiFi, връзката се възстановява автоматично при всяко ново включване.

Уверете се, че сигналът на Вашата WiFi мрежа е достатъчно силен на мястото на монтиране на Вашата кафе машина.

При свързването на кафе машината във Вашата WiFi мрежа се повишава разходът на енергия дори когато кафе машината е изключена.

Интелигентни екстри чрез приложението Miele*

Свързването в мрежа чрез приложението Miele Ви дава достъп до множество интелигентни екстри, включително:

- да извиквате информация за статуса
- Използване на допълнителни полезни функции
- Поддържайте кафе машината в крак с най-новите разработки на Miele чрез актуализации на софтуера

Повече информация за Smart Extras можете да намерите на уебсайта на Miele, в Apple App Store® или в Google Play Store™.

* Допълнителна дигитална оферта от Miele & Cie. KG. Обхватът на функциите може да се различава в зависимост от модела и държавата. От Вас се изисква да се съгласите с Общите търговски условия и Информацията за защита на данните за дигиталните продукти и услуги на Miele в приложението Miele. Miele си запазва правото да променя или прекратява дигиталните оферти по всяко време.

Задължителни условия за свързването в мрежа

За свързването в мрежа спазвайте следните задължителни условия:

1. На мястото на монтиране има домашна мрежа.
   Пригответе паролата за WiFi.
2. Приложението на Miele е инсталирано на мобилно крайно устройство.
3. Имате потребителски акаунт в приложението на Miele.

Приложение Miele

Приложението Miele можете да изтеглите безплатно от приложението на Apple Store® или Google Play Store™.



За първото пускане в експлоатация подгответе следното от обхвата на доставката:

- Касета за почистване Miele
- Касета за отстраняване на котлен камък Miele

Първо включване

■ Натиснете бутона за включване/изключване ⏻.

Избор на език на дисплея

■ Изберете желания език на дисплея.

Евентуално ще трябва да посочите и местоположението си.

Изборът на местоположение определя формата на показването на часа, напр. 12- или 24-часов, или представянето на мерни единици.

Настройване на свързването в мрежа (Miele@home)

По време на пускането в експлоатация на дисплея се появява Set up Miele@home?

Съвет: Може да настроите Miele@home и в по-късен момент, например с QR кода от вътрешната страна на вратата на уреда (вижте глава “Настройка на Scan & Connect”). Тогава изберете Skip.

■ Докоснете Continue.

■ Изберете желания метод на свързване.

■ Следвайте указанията на дисплея на кафе машината и в приложението Miele.

На дисплея се показва Connection successfully established.

Новият софтуер за Вашата кафе машина, ако е наличен, се изтегля при следващото ѝ включване чрез RemoteUpdate. В този случай ще получите известие, че може да инсталирате новия софтуер (вижте глава “RemoteUpdate”).

■ За да продължите с пускането в експлоатация, докоснете Continue.

Настройка на датата

■ Настройте актуалната дата.

■ Потвърдете с *OK*.

Настройка на часа

■ Настройте актуалния час.

■ Потвърдете с *OK*.

Ако автоматичната кафемашина е свързана с WLAN мрежа и е регистрирана в приложението на Miele, часът се синхронизира на базата на Вашите настройки за местоположението в приложението на Miele.

Настройка на твърдостта на водата

Относно местната твърдост на водата можете да получите информация от отговорната водоснабдителна компания.

Още информация за твърдостта на водата ще намерите в глава “Настройки”, раздел “Твърдост на водата”.

■ Въведете местната твърдост на водата (в °dH) и потвърдете с *OK*.

Избор на водоснабдяване (Mains water)

Автоматичната кафемашина е предвидена за работа с фиксирана връзка за свързване към прясна вода. Можете да избирате от следните възможности на водоснабдяване:

- **On**: Водният резервоар се пълни автоматично с питейна вода през извода за свързване с прясна вода.
- **Off**: Трябва да напълните водния резервоар ръчно. На дисплея се появява съответно съобщение.

■ Изберете желаната опция.

Настройване на автоматичното почистване и премахване на котлен камък

На дисплея се показва информация за "Автоматично почистване и премахване на котлен камък".

■ Потвърдете с *OK*.

Съвет: Докоснете Help, за да се покаже илюстрирана инструкция на дисплея.

Поставяне на касета за почистване

Ще бъдете подканени да поставите касетата за почистване.

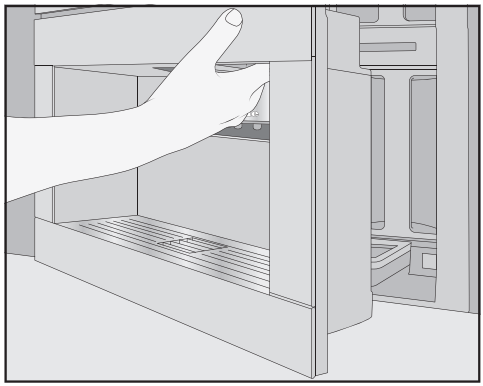

■ Отворете вратата на уреда.

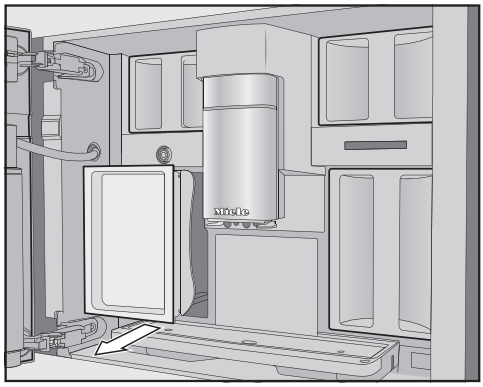

■ Извадете съда за поддръжка отляво.

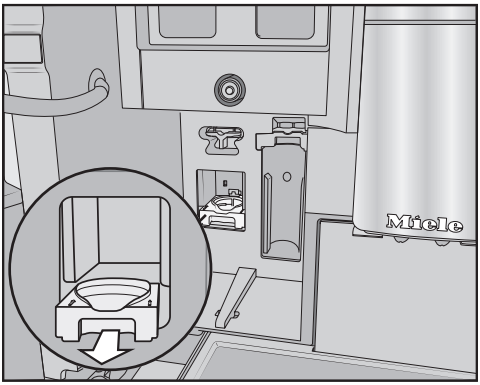

- Изтеглете поставката на касетата за почистване напред и я извадете.
- Извадете касетата за почистване от опаковката.
- Развийте винтовата капачка.

Повече не се нуждаете от винтовата капачка.

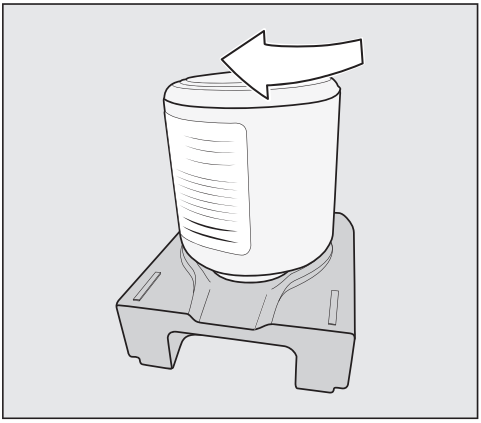

- Завийте касетата за почистване с главата надолу в поставката.
- Поставете поставката с касетата в автоматичната кафе машина, докато се фиксира с отчетливо щракване.

Поставяне на касета за премахване на котлен камък

- Извадете касетата за премахване на котлен камък от опаковката.

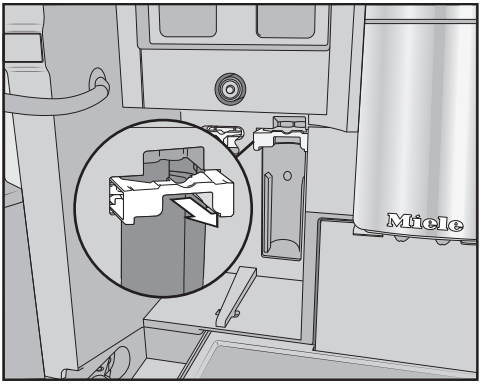

- Издърпайте държача на касетата за премахване на котлен камък напред.
- Поставете касетата за премахване на котлен камък и плъзнете касетата докрай нагоре.
- Плъзнете назад държача на касетата за премахване на котлен камък.
- Поставете отново съда за поддръжка.
- Затворете вратата на уреда.

При следващото изключване касетата за премахване на котлен камък се пълни с вода.

При всички случаи изчакайте, докато автоматичната кафе машина се изключи. В никакъв случай не извършвайте принудително изключване.

Промяна на времето за стартиране

Ако касетите за почистване и за премахване на котлен камък са поставени, се появява съобщение за актуално

настроеното време за стартиране на Автоматичното почистване и Автоматичното премахване на котлен камък.

- Ако искате да промените времето за стартиране, докоснете Timer.
- Изберете желания час.
- Потвърдете с *OK*.

Можете да промените времето за стартиране на Автоматичното почистване и премахване на котлен камък по всяко време.

Избор на Performance mode

Можете да изберете подходящия режим на изпълнение в съответствие с Вашите предпочитания за кафе (вижте глава “Настройки”, раздел “Режим на изпълнение”).

- **Eco mode**: Този режим изразходва най-малко енергия (фабрична настройка).
- **Barista mode**: Този режим е оптимизиран за перфектна наслада от кафето.
- **Latte mode**: В този режим могат значително по-бързо да се приготвят напитки с мляко.

- Изберете желания режим на изпълнение.

Ако изберете режим на изпълнение, различен от Eco mode, се повишава консумацията на енергия на кафе машината.

С това първото пускане в експлоатация е завършено. Сега можете да настроите системата за кафе на зърна.

Настройка на системата за кафе на зърна

След първото пускане в експлоатация се появява запитване дали искате да настроите системата за кафе на зърна. Автоматичната кафемашина Ви подпомага при първото пълнене и наименуване на контейнерите за кафе на зърна.

- Докоснете Yes.

Ако изберете No, повече няма да се показва асистентът за настройка на системата за кафе на зърна.

Пълнене на контейнерите за кафе на зърна

Автоматичната кафе машина има 2 чекмеджета на контейнера за кафе на зърна горе вляво и вдясно.

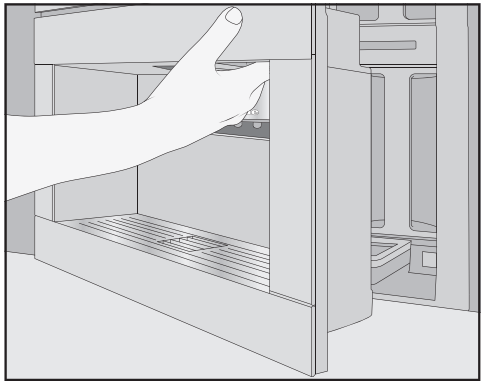

- Отворете вратата на уреда.

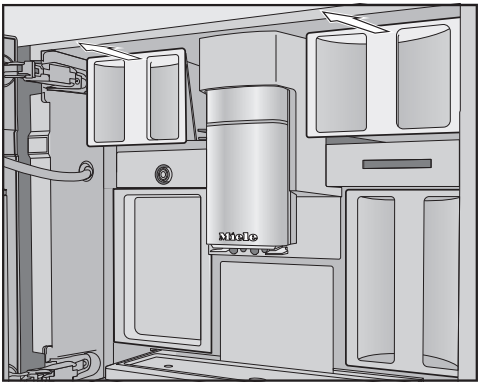

- Извадете контейнерите за кафе на зърна и свалете капаците.
- Напълнете контейнерите с кафе на зърна.
- Затворете контейнерите за кафе на зърна с капаците.
- Вкарайте контейнерите за кафе на зърна изцяло в автоматичната кафе машина. Затворете вратата на уреда.

Съвет: Отбележете си отделните типове зърна.

След като контейнерите за кафе на зърна са напълнени, наименувайте типовете зърна.

Наименуване на типовете зърна

3-те контейнера за кафе на зърна ще се показват на дисплея по следния начин и ще бъдат наименувани по подразбиране.

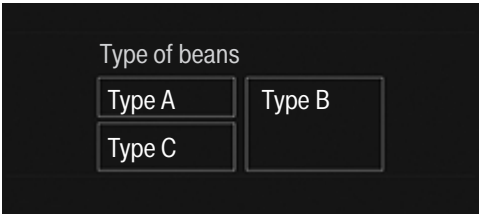

Когато преименувате контейнерите за кафе на зърна, обърнете внимание на следното:

- Избирайте кратки и типични имена.
- Ако наименувате 2 или всички контейнери за кафе на зърна еднакво (защото използвате само един тип зърна), внимавайте да бъдат изписани точно по един и същи начин.

На дисплея се появява Name type of beans for bean container? и Type A е маркиран в оранжево в схемата.

- Докоснете Yes.

На дисплея се отваря редакторът.

- Въведете желаното име за контейнера за кафе на зърна .
- Докоснете Save.
- Сега наименувайте другите 2 контейнера за кафе на зърна.

На дисплея се появява <Сорт XY>Allocate “” в заглавния ред.

Причисляване на типовете зърна

Причислете отделните типове зърна към желаните кафени напитки.

- Изберете кафените напитки, които трябва да се приготвят с този тип зърна.

Избраните кафени напитки са маркирани в оранжево.

- Потвърдете с *OK*.

Сега се причислява следващият тип зърна и все още не се показват причислените кафени напитки.

- Изберете кафените напитки, които трябва да се приготвят с този тип зърна.
- Потвърдете с *OK*.

Всички останали, неизбрани кафени напитки се причисляват към третия тип зърна.

Настроили сте системата за кафе на зърна и сега вече можете да приготвяте напитки.

Съвет: Когато докоснете All drinks, се маркират всички кафени напитки. Можете да отмените избора на кафените напитки, които не желаете.

Ако не зададете контейнерите за кафе на зърна към кафените напитки, при приготвянето на напитка ще бъдете попитани кой тип зърна искате да използвате.

Изхвърлете първите 2 кафета след първото пускане в експлоатация, за да може фабричният контрол да отстрани всички остатъци от кафе от кафе групата.

Можете да приготвите кафе или еспресо от цели печени зърна кафе, които автоматичната кафемашина мели прясно за всяка порция.
Вашата автоматична кафемашина има система за кафе на зърна с 3 контейнера за зърна, в които можете да напълните различни сортове кафе на зърна или само един сорт. След това можете по желание да причислите сортовете кафе на зърна към отделните кафени напитки. Можете и да създадете профили със собствени кафени напитки и да причислите към тях сорт кафе на зърна, различен от този в стандартния профил Miele.

⚠ Опасност от повреда на мелачката вследствие на неправилно използване.

Ако съдът за кафе на зърна се напълни с неподходящи продукти, като течности, смляно кафе или предварително обработени кафени зърна със захар, карамел или подобни, автоматичната кафемашина ще се повреди.
Сурово кафе (зелени, неизпечени кафени зърна) или смеси, които съдържат сурово кафе, също могат да повредят мелачката. Суровите кафени зърна са много твърди и в тях се съдържа все още остатъчна влага. Мелачката на автоматичната кафемашина може да се повреди още при първото мелене.
Пълнете съда за кафе на зърна само с печени кафени зърна.

Когато след кафени напитки, съдържащи кофеин, се приготвят безкофеинови зърна, в мелачката или в камерата за запарване може все още да има остатъци от кофеин.
Обърнете внимание, че в първата кафена напитка може да се съдържат минимални остатъчни количества кофеин.

Промяна на настройките на системата за кафе на зърна (Type of beans)

Показва се менюто с напитките.

- Докоснете сензорния бутон ⮌.
- Изберете Settings.
- Изберете Type of beans.

Показва се схематичното представяне на контейнерите за кафе на зърна.

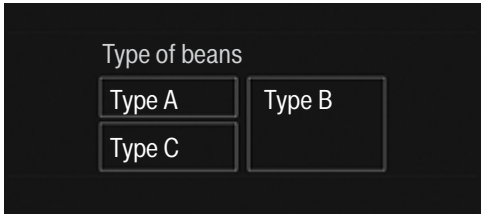

- Изберете тип зърна.

Сега можете да промените имената на типовете зърна или причисляването им.

Съвет: Ако искате да причислите друг тип зърна за дадена кафена напитка, можете да причислите наново типовете зърна и на “Промяна на параметри” (вижте глава “Параметри”, раздел “Типове зърна”).

Системата за кафе на зърна

Преименуване на типове зърна

Когато преименувате тип зърна, обърнете внимание на следното:

- Избирайте кратки и типични имена.
- Ако наименувате 2 или всички контейнери за кафе на зърна еднакво (защото използвате само един тип зърна), внимавайте да бъдат изписани точно по един и същи начин.

■ Докоснете Change name.

На дисплея се отваря редакторът.

■ Въведете желаното име.

■ Докоснете Save.

Когато наименувате различно типове зърна с преди това еднакви имена, след това трябва да причислите кафени напитки към преименувания тип зърна.

Промяна на причисляването на контейнерите за кафе на зърна

Ако сте създали други профили с кафени напитки в допълнение към профила Miele (стандартен), можете да причислявате индивидуално типове зърна към кафените напитки в съответните профили.

■ Докоснете Change allocation.

Ако сте създали 1 или няколко профила и сте запаметили поне 1 кафена напитка, изберете най-напред профила.

■ Изберете профила, в който искате да причислите типовете зърна.

Всички кафени напитки са изброени. Актуално причислените напитки са маркирани в оранжево.

■ Променете причисляването по желание.

■ Потвърдете с *OK*.

Съвет: Когато докоснете All drinks, всички кафени напитки се маркират и можете да отмените избора на тези, които не желаете.

Ако не зададете никакъв тип зърна, при приготвянето на напитка ще бъдете попитани кой тип зърна искате да се използва за кафената напитка.

⚠ Опасност за здравето вследствие на бактериално замърсена вода.

Вода, която стои във водния резервоар по-дълго време, може да развие микроорганизми и да застраши здравето Ви. Също така задържаната в подаващия маркуч вода може да е с нарушен вкус, ако подълго време не се приготвят напитки.

Сменяйте водата във водния резервоар **всеки ден**.

Изхвърлете първото напълване на водния резервоар, ако дълго време не сте приготвяли напитки.

Ако автоматичната кафемашина е свързана към извод за свързване на прясна вода, водният резервоар се пълни автоматично, щом автоматичната кафемашина се включи.

Можете да напълните водния резервоар по всяко време ръчно.

⚠ Опасност от повреда вследствие на неправилно използване.

Неподходящи течности, като горещa или топла вода, както и други течности, могат да повредят автоматичната машина за кафе.

Вода, в която е добавен въглероден диоксид, образува твърде много котлен камък в автоматичната кафемашина.

Когато пълните автоматичната кафемашина ръчно:

Използвайте само прясна, студена питейна вода във водния резервоар.

- Отворете вратата на уреда.

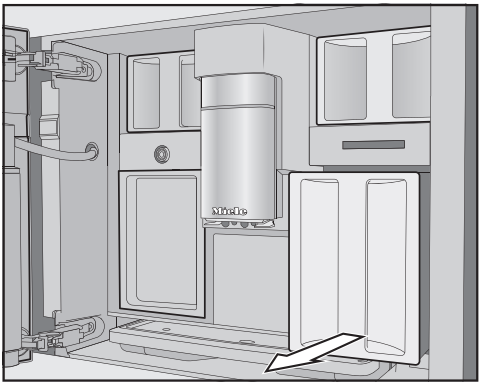

- Извадете водния резервоар, като го издърпате напред.
- Налейте студена, прясна питейна вода във водния резервоар до маркировката *max.*
- Плъзнете водния резервоар в уреда.
- Затворете вратата на уреда.

Включване на автоматичната кафе машина

■ Докоснете бутона за включване/изключване ⏻.

Автоматичната кафе машина започва да загрява и изплаква тръбопроводната система. От централната дюза изтича гореща вода.

След това вече можете да приготвяте желаните напитки.

Когато кафе машината вече е достигнала работната температура, изплакването на тръбопроводната система не се задейства при включване.

Изключване на автоматичната кафе машина

■ Докоснете бутона за включване/изключване ⏻.

Когато е била приготвена напитка, преди изключване автоматичната кафе машина изплаква всички тръбички.

При приготвяне на напитките или при процеси на поддръжката се образува влага в автоматичната кафе машина. Вентилаторът в уреда продължава да работи след приготвянето на напитките или след изключване, докато вътрешното пространство се обезвлажни в достатъчна степен. Ще чуете съответен шум.

Подготвяне на по-продължително отсъствие

Ако няма да използвате кафе машината повече от три дни, напр. по време на отпуск, обърнете внимание на следното:

■ Изпразнете тавичката за изкапване, контейнера за утайка и водния резервоар.

■ Почистете добре всички части, в това число и модула за приготвяне и вътрешността.

■ Изключете кафе машината.

⚠ Опасност от изгаряне от повърхността или парата на дюзите.
Изтичащите течности и парата са много горещи и могат да причинят попарвания.
Пазете се от дюзите, когато от тях излизат горещи течности или пара.
Не докосвайте нагорещените части на машината.

Кафе

Кафени напитки – подробен преглед

С автоматичната кафе машина можете да приготвяте следните кафе специалитети:

- **Ристрето** е концентрирано, силно еспресо. Същото количество смляно кафе, като за еспресо, се приготвя с много малко вода.
- **Еспресото** е силно, ароматно кафе с плътен слой пяна с цвят на лешник – каймак.
  За приготвянето на еспресо препоръчваме да използвате кафе на зърна, печено специално за еспресо.
- **Кафето** се различава от еспресото по това, че количеството вода е повече и кафените зърна са печени по друг начин.
  За приготвяне на кафе препоръчваме да използвате кафе на зърна, печени по подходящ начин.
- **Дългото кафе** е кафе със значително повече вода.
- **Дълго черно** се приготвя от гореща вода и две порции еспресо.
- **Кафе Американо** се състои от еспресо и гореща вода. Първо се приготвя еспресото, след това в чашата се налива гореща вода.
- **Капучиното** се състои от около 2 трети млечна пяна и 1 трета еспресо.
- **Лате макиато** се състои от по 1 трета горещо мляко, млечна пяна и еспресо.
- **Кафе лате** се приготвя от еспресо и горещо мляко.
- **Италианско капучино** има същото количество млечна пяна и еспресо като в капучино. Еспресото обаче се приготвя първо и след това се приготвя млечната пяна.
- **Еспресо макиато** е еспресо с малко млечна пяна отгоре.
- **Флет Уайт** е специален вариант на капучиното: Значително по-голямо количество еспресо, отколкото млечната пяна, осигурява интензивен аромат на кафе.
- **Френското “кафе о ле”** се състои от кафе и млечна пяна. Обикновено се сервира в купа.

Освен това можете да приготвите **Горещо мляко** и **Млечна пяна**.

Мляко и алтернативни млечни продукти

Съдържащите захар добавки в кравето мляко или алтернативни млечни продукти на растителна основа, напр. соеви напитки, могат да слепят тръбите за мляко и провеждащите мляко части. Остатъците от неподходящи течности могат да нарушат безупречното приготвяне.
Използвайте само мляко без добавки.

Животинското мляко по природа съдържа микроби.
Ако използвате животинско мляко, използвайте само пастьоризирано, като напр. пастьоризирано краве мляко.

Можете да приготвяте горещо мляко и млечна пяна с краве мляко или с алтернативни млечни продукти на растителна основа. В зависимост от използваното мляко обаче консистенцията на млечната пяна е много различна. Не всеки вид мляко е подходящ за хубава млечна пяна.

След фазата на загряване в централната дюза засмуканото мляко се затопля с пара и се разпенва допълнително с въздух за получаване на млечна пяна.

Съвет: За перфектна консистенция на млечната пяна използвайте студено краве мляко (< 10 °C) с минимално съдържание на белтъчини 3 %. Можете да изберете маслеността на млякото според Вашите лични предпочитания. С пълномаслено мляко (най-малко 3,5 % масленост) млечната пяна образува малко повече каймак, отколкото с нискомаслено мляко.

Алтернативните млечни продукти на растителна основа – по-нататък наричани накратко "алтернативни млечни продукти" – съдържат съставки, различни напр. от краве мляко. Поради естественото утаяване при алтернативните млечни продукти се образува сгъстяване. При приготвянето на горещо мляко или млечна пяна такова сгъстяване може да попречи на засмукването на алтернативния млечен продукт.

Разбърквайте добре алтернативните млечни продукти точно преди приготвянето.

Не разклащайте алтернативните млечни продукти. Разклащането води до нежелано образуване на пяна в опаковката и пречи на приготвянето.

Съвет: След приготвянето веднага изплакнете ръчно тръбите за мляко.

Напълване и поставяне на съда за мляко

Млякото **не** се охлажда в съда за мляко.
Ако оставите млякото да престои неохладено по-дълго време в съда за мляко, то може да се развали (в зависимост от вида мляко).
Не оставяйте особено краве мляко неохладено за по-дълго време в съда за мляко.
Съблюдавайте указанията на производителя относно срока на годност на използваното мляко.

Ако дълго време не сте приготвяли мляко, преди първото приготвяне на напитка изплакнете тръбите за мляко.

Съвет: За да приготвите млечна пяна с добро качество, използвайте студено мляко (< 10 °C).

- Ако използвате алтернативен млечен продукт, разбъркайте го добре. За оптимално приготвяне е необходимо алтернативният млечен продукт да бъде разбъркан, не разклатен.
- Напълнете съда за мляко до макс. 2 cm под ръба с мляко.
- Затворете съда за мляко с капака.

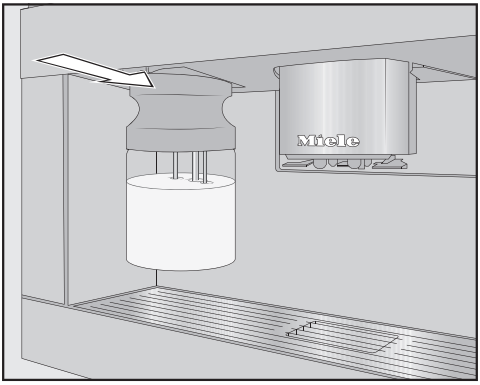

- Вкарайте съда за мляко в кафе машината от предната страна, докато се фиксира.

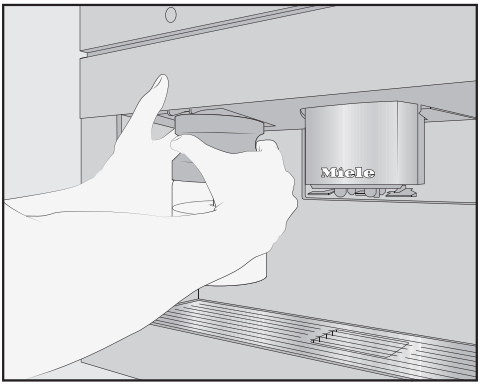

Съвет: Съдът за мляко може да се извади отново по-лесно с две ръце.

Приготвяне на кафена напитка

Когато след кафени напитки, съдържащи кофеин, се приготвят безкофеинови зърна, в мелачката или в камерата за запарване може все още да има остатъци от кофеин.

Обърнете внимание, че може да се съдържат минимални остатъчни количества кофеин от предишната кафена напитка в следващата кафена напитка.

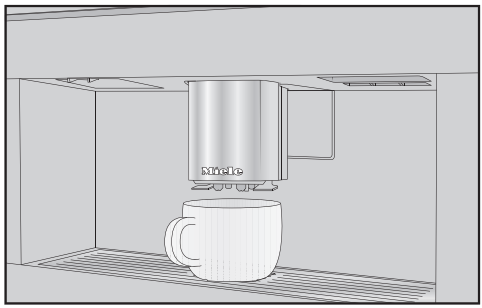

- Сложете съд под централната дюза.
- Ако желаете да приготвите кафена напитка с горещо мляко или млечна пяна, напълнете съда за мляко и го поставете.
- Изберете кафена напитка.

Приготвянето започва и кафената напитка изтича от централната дюза в съда.

Съвет: Когато сте приготвили кафена напитка с мляко, след приготвянето веднага изплакнете ръчно тръбите за мляко.

Прекъсване на приготвянето

- Докоснете Stop или Cancel.

Приготвяне на кафена напитка с DoubleShot

За особено силна и ароматна кафена напитка можете да изберете функцията DoubleShot. Така след средата на процеса по варене за втори път се смилат и варят кафени зърна. Поради съкратеното време за екстракция се освобождават по-малко нежелани аромати и горчиви вещества.

Сензорният бутон се показва по време на приготвянето на кафени напитки.

- Докоснете сензорния бутон непосредствено преди или след като сте стартирали приготвяне на кафена напитка.

Приготвянето стартира и сензорният бутон свети. 2 порции кафени зърна една след друга се смилат и се запарват.

Можете да активирате DoubleShot за всички кафени напитки с изключение на Ristretto и Long black.

Приготвяне на 2 порции

Можете да зададете приготвяне на 2 порции наведнъж и да ги приготвите в една чаша или да напълните 2 чаши едновременно.

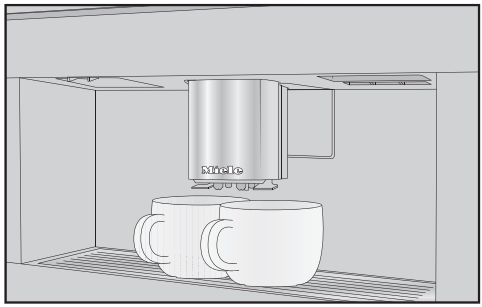

- Сложете по един съд под всяка дюза на централния изпускателен блок.
- Докоснете символа непосредствено преди или след като сте стартирали приготвяне на напитка.

Приготвянето стартира и символът е маркиран в оранжево на дисплея. Приготвят се 2 порции от желаната напитка.

Приготвяне на кана кафе

С функцията Coffee pot можете автоматично да приготвяте няколко чаши кафе една след друга (максимално 1 литър).

Показва се менюто с напитките.

Съвет: Контейнерите за кафе на зърна и водният резервоар трябва да са достатъчно напълнени, преди да стартирате Coffee pot.

- Сложете достатъчно голям съд под централната дюза.
- Изберете Coffee pot.

Съвет: Ще намерите Coffee pot в края на менюто с напитки.

- Изберете желания брой чаши (от 3 до 8).
- Следвайте указанията, които се показват на дисплея.

Всяка порция кафе се смила, запарва и изсипва отделно. По време на процеса на дисплея се показва неговият ход.

Можете да прекъснете приготвянето по всяко време.

- Докоснете Cancel.

Чай

Твърде високите или ниски температури на приготвянето, както и твърде дългите или къси времена на приготвяне могат да влошат вкуса на Вашия чай.
Спазвайте указанията за приготвяне на производителя на чая, който приготвяте.

Кафе машината не е подходяща за търговска или академична цел. При температурите на приготвяне се касае за приблизителни стойности, които могат да варират в зависимост от околните условия. Една степен на температурата създава разлика от около 2 °C.

При приготвянето на чай можете да избирате от гореща вода за следните чаени специалитети.

- **Japanese tea** е висококачествен зелен чай и се отличава с фин, свеж – “зелен” – вкус.
  Изходна температура: около 65 °C,
  Време за запарване: около 1,5 минути
- **White tea** е зелен чай, за който се използват младите, още затворени пъпки на чаения храст и се обработват особено щадящо. Белият чай има особено мек вкус.
  Изходна температура: около 70 °C,
  Време за запарване: около 2 минути
- **Green tea** получава своя зелен цвят от листата на чаения храст. Чаените листа се запичат или обработват с пара в зависимост от региона. Зеленият чай може да се залива няколко пъти.
  Изходна температура: около 80 °C,
  Време за запарване: около 2,5 минути
- **Black tea** дължи своя тъмен цвят и типичния си вкус на ферментацията на чаените листа. Черният чай може да се пие много добре с малко лимон или мляко.
  Изходна температура: около 97 °C,
  Време за запарване: около 3 минути
- **Chai latte** произхожда от учението на аюрведа като черен чай с типични индийски подправки и мляко. Млякото омекчава остротата на подправките и завършва вкуса.
  Изходна температура: около 97 °C,
  Време за запарване: около 3 минути
- **Herbal tea** е ароматична напитка от запарка на сухи листа или пресни части от растения.
  Изходна температура: около 97 °C,
  Време за запарване: около 8 минути
- **Fruit tea** се състои от изсушени парченца плод и/или части на растения, напр. шипки. Според използваните растения и тяхната смес се променя

вкусът. Много плодови чайове са допълнително ароматизирани.
Изходна температура: около 97 °C,
Време за запарване: около 8 минути

Предварително настроената температура на изтичащата вода варира според вида чай.
Съответните температури при изтичане са препоръчани от Miele температури за приготвяне на тези видове чай.

От Вашите лични предпочитания зависи дали да използвате чаени листа, чаени смеси или торбички с чай.

Дозирането на количеството чай варира в зависимост от вида чай. Следвайте препоръките, които са посочени върху опаковката или които сте получили при закупуването. Можете да регулирате количеството на водата за чай спрямо вида чай и размера на чаената чаша (вижте глава “Промяна на количеството на напитката”).

Приготвяне на чай

Показва се менюто с напитките.

- Сипете насипния чай във филтър за чай или подобно.
- Поставете подготвения филтър за чай или торбичка с чай в чашата за чай.
- Сложете чаената чаша под централната дюза.
- Изберете сорта чай на дисплея.

В чашата потича гореща вода.

Ако е избрана настройката TeaTimer | Automatic, TeaTimer за времето на приготвяне стартира автоматично.

Алтернативно сега можете да стартирате TeaTimer също и ръчно.

След изтичане на времето на приготвяне прозвучава звуков сигнал и символът ⌛ мига.

- За да потвърдите края на времето на приготвяне, докоснете ⌛.

TeaTimer е завършен.

- Отстранете чаените листа или торбичката с чай.

Ръчно стартиране на TeaTimer

- Пригответе чай.
- Докоснете TeaTimer.

Редакторът се отваря с препоръчително време на приготвяне.

- При нужда променете времето на приготвяне.
- Потвърдете с *OK*.

След изтичане на времето на приготвяне прозвучава звуков сигнал и символът ⌛ мига.

- За да потвърдите края на времето на приготвяне, докоснете ⌛.

TeaTimer е завършен.

- Отстранете чаените листа или торбичката с чай.

Приготвяне на кана чай

С “Кана за чай” можете да приготвяте по-голямо количество вода за чай (макс. 1 литър). Избраният сорт чай определя предварително настроената изходна температура.

Показва се менюто с напитките.

Съвет: Внимавайте водният резервоар да е достатъчно напълнен, преди да стартирате приготвянето на кана чай.

- Сложете достатъчно голям съд под централната дюза.
- Изберете желаната каничка чай.
- Изберете желания брой чаши (от 3 до 8).

Можете да прекъснете приготвянето по всяко време.

- Докоснете Cancel.

Приготвяне на топла и гореща вода

Можете да избирате от следните опции:

- Гореща вода около 90 °C
- Топла вода около 65 °C

Показва се менюто с напитките.

- Сложете подходящ съд под централния изпускателен блок.
- Изберете топла или гореща вода.

Приготвянето стартира.

Expert mode

В експертния режим можете да задавате еднократно сорт кафе на зърна и по време на приготвянето на напитки да променяте количеството им. Настройката **не се** запаметява и важи само за актуалното приготвяне.

Включване и изключване на експертния режим

Експертният режим се намира в падащото меню в горния край на екрана.

- Натиснете горната рамка на екрана по средата и преместете пръста си надолу по дисплея, за да отворите Expert mode.

Показва се схематичното представяне на контейнерите за кафе на зърна.

- Докоснете Expert mode.

Експертният режим е активен, когато Expert mode е маркирано в оранжево.

- За да излезете от падащото меню, приберете прозореца на менюто нагоре или докоснете екрана извън падащото меню.

Експертен режим: задаване на контейнер за кафе на зърна

- Докоснете горната рамка на екрана и отворете падащото меню Expert mode.
- Изберете контейнера за кафе на зърна, чиито зърна ще се използват за текущата напитка.
- За да затворите прозореца на менюто, плъзнете го отново нагоре.
- При необходимост превключете към менюто с напитки.
- Сега стартирайте приготвянето на напитката.

Експертен режим: адаптиране на количеството на напитката

Показва се менюто с напитките.

> Ако изберете “DoubleShot ” или “2 порции ”, количеството на напитката не може да се променя с експертния режим.

- Изберете напитка.

Приготвянето стартира. Можете да адаптирате количеството на напитката, докато тече, напр. количеството горещо мляко, млечна пяна и еспресо при лате макиато.



- Докоснете лентата и преместете регулатора (малък триъгълник) както желаете.

Степента на смилане определя времето на контакт на смляното кафе с водата, така нареченото “време за екстракция”. Само ако степента на смилане е настроена оптимално, може да бъде приготвена перфектната кафена напитка с фина, лешниковокафява пяна.

Разпознаване на правилната степен на смилане

Можете да се ориентирате дали е необходимо да промените степента на смилане по следните признаци.

Степента на смилане е **твърде едра**, ако кафето или еспресото имат твърде воднист и кисел вкус. Каймакът е блед и много светъл.

Степента на смилане е **твърде фина**, ако кафето или еспресото имат твърде горчив вкус, а каймакът е тъмнокафяв.

Регулиране на степента на смилане

Ако степента на смилане се регулира с повече от една степен, мелачката може да се повреди.

Променяйте степента на смилане само с една степен.

След всяко регулиране стартирайте приготвяне на напитка, за да смелите кафени зърна. След това можете допълнително да промените степента на смилане на стъпки.

Лостът за степента на смилане се намира зад водния резервоар горе вляво.

- Отворете вратата на уреда.
- Извадете водния резервоар.

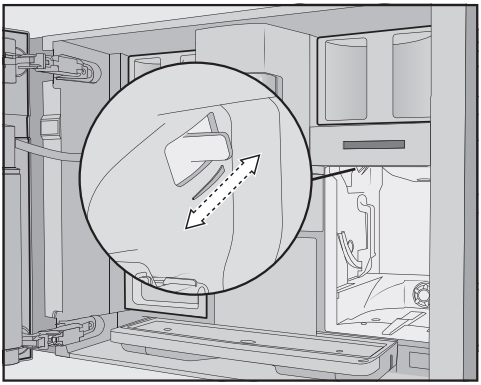

- Премествайте лоста за промяна на степента на смилане **с точно 1 степен** напред (по-фино смилане) или назад (по-едро смилане).

Настроената степен на смилане се прилага за всички кафени напитки и всички типове зърна.

- Поставете водния резервоар.
- Затворете вратата на уреда.
- Пригответе кафена напитка.

След това отново можете да промените степента на смилане.

С течение на времето мелачката се износва естествено. При необходимост настройте степента на смилане на по-фино смилане.

Параметри

Type of beans

Можете да зададете да се показва кой сорт кафе на зърна се използва в момента за тази кафена напитка или да промените причисляването на контейнерите за кафе на зърна за избраната кафена напитка.

Количество кафе, което се смила за една доза

Автоматичната кафе машина може да смила и запарва 7,5–12,5 g кафе на зърна на чаша. Колкото е по-голямо количеството на смляното кафе, толкова по-силно става кафето.

Количеството кафе за смилане е **твърде малко**, ако еспресото или кафето нямат плътен вкус.

За да стане кафето по-силно, увеличете количеството кафе.

Количеството кафе за смилане е **твърде голямо**, ако еспресото или кафето имат горчив вкус.

За да стане кафето по-слабо, намалете количеството кафе.

Предварително запарване на смляното кафе

При избор на опцията “Предварително запарване” смляното кафе първо се навлажнява с малко гореща вода. Смляното кафе набъбва леко. Малко по-късно останалото количество вода се изтласква под налягане през навлажнената смес. Ако например кафето Ви има твърде блудкав вкус и искате да е по-ароматно и плътно, пробвайте функцията “Предварително запарване”. Предварителното запарване може да подсили вкуса в зависимост от използвания сорт кафе.

Можете да настроите по-къс или по-дълъг период на предварително запарване или да изключите функцията “Предварително запарване”.

Съвет: Предварителното запарване е особено препоръчително за приготвяне на кафета.

Температура на запарване при кафени напитки

Температурата на запарване трябва да съответства на използваното кафе на зърна и на начина, по който е изпечено то. При това е от решаващо значение и дали приготвяте еспресо или кафе.

Някои видове са чувствителни към високи температури, които влияят отрицателно върху вкуса. Ако кафето Ви има горчив вкус, причината може да е, че е избрана твърде висока температура на запарване.

По принцип еспресото се приготвя с по-високи температури.

Изходна температура при чаени напитки, топла и гореща вода

Можете да променяте изходните температури на отделните чаени напитки, както и на топлата и горещата вода, като регулирате индивидуално температурата на запарване.

При това една степен на температурата създава разлика от около 2 °C.

Количество на напитката

Можете да променяте количеството вода за всички кафени напитки, гореща вода и сортове чай.

Силата на кафената напитка се определя най-вече от съотношението между количеството смляно кафе и вода.

Ако при еднакво количество смляно кафе кафената напитка бъде запарена с по-голямо количество вода, кафената напитка ще има по-мек и по-разреден вкус. Обратно, ще получите по-наситена и силна кафена напитка, ако намалите количеството вода.

Ако увеличите или намалите значително количеството на напитката, а с това – и количеството вода, трябва да адаптирате и количеството смляно кафе в съответствие с това.

За кафени напитки с мляко можете да промените и количеството мляко и млечна пяна в съответствие с Вашите желания. Също така можете да определяте и големината на порциите за "Горещо мляко" и за "Млечна пяна".

Променената количество на напитката се запаметява винаги в актуалния профил. Името на текущия профил се показва в горния ляв ъгъл на дисплея.

Ако водният резервоар се изпразни по време на приготвянето на напитката, кафе машината прекъсва програмирането на количеството. Новото количество на напитката **не** се запаметява.

Показване и промяна на параметри

Можете да настроите следните параметри индивидуално за всяка кафена напитка:

- Сорт кафе на зърна
- Количество кафе, което се смила за една доза
- Температура на запарване
- Предварително запарване

За чаени напитки, топла и гореща вода можете да настроите температура на запарване.

Показва се менюто с напитките.

- Докоснете желаното име на напитка и задръжте, докато се покаже контекстното меню за тази напитка.
- Изберете Parameters.

Показва се менюто Parameters.

- Изберете желания параметър.

Показва се актуалната настройка.

- Променете настройката по желание.

Промяна на количеството на напитката

Показва се менюто с напитките.

- Сложете желаната чаша под централната дюза.
- Задръжте натисната желаната напитка, докато се отвори контекстното меню.
- Докоснете Portion size.

Напитката се приготвя. На дисплея се появява Save, когато се достигне минималното изпускано количество.

- Когато чашата се напълни до желаното ниво, докоснете Save.

Когато бъде достигнато максималното количество, приготвянето спира и максимално възможното количество се запаметява.

Ако искате да промените количествата в кафените напитки с мляко или с гореща вода, трябва по време на приготвянето последователно да запаметите всяка една съставка на напитката поотделно.

От този момент нататък тази напитка ще се приготвя с програмираните количества на съставките.

Нулиране на напитки

Можете да нулирате количествата на напитките и параметрите на отделни или на всички напитки до фабричните настройки.

Показва се менюто с напитките.

- Докоснете желания запис на напитка и задръжте, докато се отвори контекстното меню.
- Изберете Reset и потвърдете с Yes.

Количеството на напитката и параметрите се нулират до фабричните настройки. Причисляването на сорта кафе на зърна остава запаметен.

Профили

Допълнително към менюто с напитки Miele можете да създадете индивидуални профили (профил Miele), за да включите вкусовете и предпочитанията за кафе на различни потребители.

Във всеки профил можете да адаптирате индивидуално количествата на напитките и параметрите за всички напитки.

Освен това можете да изтривате нежелани напитки от профила си. Могат да се запаметят максимум 9 напитки в един профил.

Създаване на профил

Показва се менюто с напитките.

■ Докоснете Profiles.

Отваря се менюто Profiles.

■ Докоснете Create profile.

На дисплея се отваря редакторът.

■ Въведете желаното име.

■ Докоснете Save.

Профилът е създаден. Сега можете да създадете напитки (вижте глава “Профил: създаване и редактиране на напитки”).

Редактиране на профил

Можете да преименувате, да изтривате или да премествате създадени от Вас профили.

Показва се менюто с напитките.

■ Докоснете Profiles.

Отваря се менюто Profiles.

■ За целта докоснете желаното име на профила и задръжте, докато не се появи контекстното меню.

■ Редактирайте записа по желание.

Настройване на смяната на профил

Показва се менюто с напитките.

■ Докоснете Profiles.

Отваря се менюто Profiles.

■ За целта докоснете желаното име на профила и задръжте, докато не се появи контекстното меню.

■ Изберете желаната опция.

Можете да избирате от следните опции:

- **Manual**: Избраният профил остава активен, докато не изберете друг профил.
- **After each use**: След всяка приготвена напитка се показва Miele профилът.

Създаване на напитка

На базата на наличните напитки можете да създадете нови такива.

Показва се менюто с напитките.

■ Докоснете Profiles.

Отваря се менюто Profiles.

■ Изберете желания профил.

Името на профила се показва в горния ляв ъгъл на дисплея.

■ Докоснете Create drink.

■ Сега изберете напитка.

■ Променете по желание параметрите и количеството за тази напитка.

Приготвянето стартира и можете да запаметите отделните съставки както желаете.

■ Въведете име за новосъздадената напитка и докоснете Save.

Новосъздадената напитка се появява в профила.

Преименуване, преместване или изтриване на собствена напитка

Когато вече сте създали напитки, можете да редактирате тези напитки в контекстното меню.

Показва се желаният профил със създадените напитки.

- За целта докоснете името на напитката и задръжте, докато не се появи контекстното меню.
- Редактирайте записа по желание.

Можете да покажете често приготвяни напитки, напитки от профили и предпочитани програми за поддръжка върху екрана MyMiele.

Съвет: Можете да изберете въведените в MyMiele опции на менюто и за начален екран (вижте глава “Настройки”, раздел “Начален екран”).

Показва се главното меню.

- Докоснете MyMiele.

Сега можете да настроите MyMiele.

MyMiele: добавяне на запис

- Докоснете Add entry.

Сега можете да добавите записи от менютата:

- Напитки
- Профили
- Поддръжка

- Изберете запис.
- Потвърдете съобщението с *OK*.

Върху екрана се появява кутийка с избрания запис и менюто, от което произлиза той.

MyMiele: изтриване или преместване на запис

Когато вече сте създали записи, можете да преместите или да изтриете тези записи в контекстното меню в екрана MyMiele.

- За целта докоснете желания запис и задръжте, докато не се появи контекстното меню.
- Преместете или изтрийте записа по желание.

Подготовка за MobileStart

⚠ Опасност от изгаряне и попарване от повърхността или парата на дюзите.

Ако при работа без наблюдение излязат течности или пара, може да се изгорят трети лица, ако застанат под централната дюза или ако докоснат горещи компоненти.

Уверете се, че не са застрашени хора, особено деца, когато стартирате работа без наблюдение.

Млякото **не** се охлажда в съда за мляко или в кутия за мляко.

Ако оставите млякото да стои дълго време неохладено в съда за мляко или в кутията за мляко, то може да се развали (в зависимост от вида на млякото).

Не оставяйте по-специално краве мляко да стои дълго време неохладено в съда за мляко или в кутията за мляко. Съблюдавайте указанията на производителя относно срока на годност на използваното мляко.

С MobileStart можете например да стартирате приготвяне на напитка чрез приложението на Miele.

- Уверете се, че кафе машината е в готовност за работа, напр. че водният резервоар и контейнерът за кафе на зърна са достатъчно пълни.
- Поставете достатъчно голям, празен съд под централната дюза. Можете да използвате MobileStart само ако:
  - Miele@home е настроено за Вашата кафе машина и
  - функциите Remote control и MobileStart са включени.

След това можете да приготвяте напитки чрез приложението.

Включване и изключване на MobileStart

За да можете да използвате MobileStart, трябва да е включена функцията Remote control.

Показва се менюто с напитките.

- Докоснете сензорния бутон .

Сега можете да стартирате приготвяне на напитка чрез приложението.

Когато приготвяте напитка чрез приложението, звукови и оптични сигнали Ви предупреждават, когато напитката е готова. Не можете да промените или да изключите тези предупредителни сигнали.

Докато MobileStart е включена, сензорният бутон свети.

Промиването при включване не се извършва, така че приготвената чаша под централната дюза да не се пълни с вода за промиване. Автоматичното почистване и автоматичното премахване на котлен камък също не се осъществяват, докато е включена MobileStart.

Ако кафе машината се управлява директно, управлението чрез приложението не е възможно. Управлението от уреда има предимство. След 24 часа, ако е приготвена напитка или е отворена вратата на уреда, MobileStart е автоматично изключена.

Можете да персонализирате автоматичната кафемашина, като приспособите фабричните настройки към своите потребности.

Показване и промяна на настройките

Показва се менюто с напитките.

- Докоснете сензорния бутон ⮌.
- Изберете Settings.
- Изберете опцията на менюто, която искате да промените.
- Променете настройката.

При необходимост потвърдете избора с *OK*.

Някои настройки, които ще намерите в менюто Настройки, са описани в отделни раздели на ръководството за употреба.

Език

Можете да изберете своя език и евентуално местоположението си за всички текстове на дисплея.

Съвет: Ако по невнимание сте настроили погрешен език, намерете отново “Език” чрез символа ⚑.

Час от денонощието

Показване (показване на актуалния час)

Изберете начина, по който да се показва часът при изключена кафе машина:

- **On**: Часът се показва винаги.
- **Off**: Часът не се показва.
- **Night dimming**: Часът се показва от 5 до 23 часа, за да се пести енергия.

С включено показване на часа от денонощието консумацията на енергия на кафе машината се увеличава.

Представяне

Можете да настроите часът да се показва **аналогово** (циферблат) или **дигитално** (часове:минути плюс дата), когато автоматичната кафемашина е изключена.

Формат за показване на часа

- Показване в 24-часов формат (24 ч)
- Показване в 12-часов формат (12 ч (am/pm))

Настройване

Вие настройвате часовете и минутите.

Съвет: Ако докоснете горе вдясно на дисплея часовото време, можете да настроите часа, без да извиквате менюто Настройки.

Ако автоматичната кафемашина е свързана с WLAN мрежа и е регистрирана в приложението на Miele, часът се синхронизира на базата на Вашите настройки за местоположението в приложението на Miele.

Дата

Вие настройвате датата.

Датата се появява само в настройката Time | Clock type | Digital.

Начален екран

Можете да изберете кое меню да се показва, когато е включена автоматичната кафемашина. Например можете да покажете персонализирано меню с

MyMiele (вижте глава “MyMiele”). Промененият начален екран се показва след следващото включване.

Фабрично е настроено менюто с напитки като начален екран.

Таймер

Appliance timer

Автоматичната кафе машина разполага с 3 таймера на уреда:

- Switch on at
- Switch off at
- Изключване след

Можете да присвоите отделните таймерни функции на дните от седмицата. Можете да настроите напр. различни времена на таймера за уикенда (Sat. and Sun.) и/или от понеделник до петък (Monday-Friday). Можете и да изберете Daily, ако искате да активирате таймер за всеки ден.

Съвет: Ако не настроите таймера и екранът е сив, докоснете On, за да активирате настройката на таймера.

За да запаметите настройките на таймера и да активирате таймера, изберете Accept all.

Ако искате да деактивирате таймера, изберете Switch all off.

С Delete можете да дезактивирате таймера отделно. Тогава на дисплея се появява -- --.

Включване в (On at)

Автоматичната кафемашина се включва в точно определено време, например сутрин за закуска.

Когато е активирана блокировката на включването, автоматичната кафемашина **не** стартира в предварително зададеното време.
Настройките на таймера се дезактивират.

Когато автоматичната кафемашина е била включена **три пъти** за зададеното време и не са били приготвени напитки, уредът вече не се включва автоматично. Така при по-дълго отсъствие, например по време на отпуск, автоматичната кафемашина няма да се включва всеки ден.
Програмираните настройки обаче се запазват и след следващото ръчно включване се активират отново.

Ако за изключения уред сте включили показване на актуалния час (Display | On или Night dimming) и сте избрали часовникът да е изобразен дигитално (Clock type | Digital), се появява 23:59 преди това на дисплея символът ⏲ и желаното време на включване.

Изключване в (Off at)

Автоматичната кафемашина се изключва в точно определено време.

Изключване след (Switch off after)

Кафе машината се изключва след определено време, ако не е бил задействан нито един бутон.

Фабрично кафе машината се изключва след 20 минути.

Можете да промените тази предварителна настройка и да изберете време между 20 минути и 9 часа.

Ако увеличите времето Switch off after, се повишава разходът на енергия на кафе машината.

Когато деактивирате функциите на таймера с Switch all off, кафе машината се изключва след последно настроеното при Switch off after време. Не можете да деактивирате този таймер.

Maintenance timer

Можете да изберете произволно времето за стартиране за автоматичните програми за поддръжка от таймера за поддръжка (вижте глава “Автоматично почистване и отстраняване на котлен камък”, раздел “Таймер за поддръжка”).

TeaTimer

Когато приготвяте вода за чай, можете да стартирате напомнящ таймер с функцията TeaTimer. За избрания сорт чай предварително е настроено определено време за запарване. Можете да промените предварително настроеното време за запарване (максимално 14:59 минути).

Имате 2 функции TeaTimer на разположение, които могат да се стартират независимо една от друга.

Можете да избирате от следните опции:

- **Automatic**: TeaTimer стартира автоматично, когато свърши подаването на водата за чай.
- **Manual**: Когато свърши подаването на водата за чай, можете опционално да стартирате TeaTimer.

Функциите TeaTimer със съответното време за запарване се показват на дисплея горе вдясно.

Докато тече времето за запарване, можете да продължите да управлявате нормално автоматичната кафемашина. След изтичане на времето за запарване прозвучава звуков сигнал и символът ⌛ мига.

Сила на звука

Можете да настроите силата на звука на сигналните тонове и тоновете на клавишите в сегментната лента.

Дисплей

Яркост

Яркостта на дисплея се настройва чрез лента със сегменти.

Цветова схема

Изберете дали дисплеят да бъде в светла или тъмна цветова схема.

QuickTouch

Настройте дали сензорният бутон ☼ и сензорът за приближаване да реагират, когато автоматичната кафемашина е изключена и актуалното време се показва на дисплея (Time | Display | On или Night dimming).

Lighting

Настройвате интензивността на осветлението чрез сегментната лента.

Със сензорния бутон ☼ можете да включвате и да изключвате осветлението по всяко време, при условие че кафе машината е включена.

Ако кафе машината е изключена, можете да включвате или да изключвате осветлението по всяко време, когато изберете следните настройки:

- Time | Display | On или Night dimming (часът се показва)
- Display | QuickTouch | On

Колкото по-ярко е настроено осветлението и колкото по-дълго е включено, толкова по-висока е консумацията на енергия на кафе машината.

Info (показване на информация)

В опцията от менюто Info можете да зададете да се показват броят на напитките и нивото на запълване на касетите (при използване на такива).

Прясна вода

Уредът е предвидена е предназначена за работа с фиксиран връзка за свързване към прясна вода. При свързан извод за прясна вода водният резервоар автоматично се напълва от тръбопровода за питейна вода. В изключено състояние напълнете ръчно водния резервоар.

Височина

Ако автоматичната кафе машина се постави на по-високи места, водата кипва при относително по-ниски температури поради ниското въздушно налягане. За да регулирате оптимално температурите на приготвяне, можете да настроите местната надморска височина.

Performance mode

Можете да изберете подходящия режим на изпълнение за вашите потребности:

- Режим “Eco”
- Режим “Бариста”
- Режим “Лате”

Освен това за рядко, интензивно ползване на кафе машината има .

Eco mode

В Eco mode кафе машината изразходва най-малко енергия. Системата нагрява едва когато е стартирано приготвяне на напитка.

Фабрично е настроено Eco mode. Ако изберете режим на изпълнение, различен от Eco mode, се повишава консумацията на енергия на кафе машината.

Barista mode

Този режим на изпълнение е оптимизиран за перфектна наслада от кафето. Кафени напитки могат да се приготвят без време на изчакване, тъй като кафе машината остава загрята до температура на запарване.

Консумацията на енергия в Barista mode е по-висока от тази в Eco mode.

Latte mode

Този режим на изпълнение е оптимизиран за приготвяне на мляко. Млечните напитки могат да се приготвят значително по-бързо в Latte mode.

Консумацията на енергия в Latte mode е по-висока от тази в Eco mode и в Barista mode.

Party mode

Този режим на изпълнение е разработен за **рядко**, интензивно ползване на кафе машината, например за семейни празници.

Изпразнете тавичката за изкапване и напълнете водния резервоар преди изключването на кафе машината, за да могат да се изпълнят предстоящи програми за поддръжка.

Почистете кафе машината след интензивно ползване основно, особено тръбите за мляко. При необходимост кафе машината трябва да се почиства ръчно от котления камък и модулът за приготвяне трябва да се обезмаслява.

Спазвайте следните указания за режим парти:

- Тръбопроводите се измиват значително по-малко или не се измиват. Тръбите за мляко се изплакват едва около 1 час след последното приготвяне на мляко.
- Съобщения за режима на поддръжка или необходимите изисквания за поддръжка се потискат и се отлагат до следващото включване.
- Осветлението на чашите с максимална яркост е постоянно включено, докато е включена кафе машината.
- Таймерите Off at и Switch off after се деактивират.
- Кафе машината се изключва 6 часа след последното докосване на бутон. При следващото повторно включване режимът парти е изключен и последно настроеният режим на изпълнение отново е включен.

Консумацията на енергия в режима парти е по-висока от тази в другите режими на изпълнение.

Твърдост на водата

Настройте автоматичната машина за кафе на твърдостта на използваната вода, за да функционира уредът безпроблемно и да не се повреди.

Относно местната твърдост на питейната вода можете да получите информация от отговорната водоснабдителна компания.

Ако използвате бутилирана питейна вода, напр. минерална, извършете настройката на уреда в съответствие със съдържанието на калций. Съдържанието на калций е посочено на етикета на бутилката в mg/l Ca^{2+} или ppm (mg Ca^{2+}/l).

Използвайте питейна вода без добавен въглероден диоксид.

Фабрично е настроена твърдост на водата 21 °dH.

Твърдост на водата		**Съдържание на калций** mg/l Ca^{2+} или ppm (mg Ca^{2+}/l)	**Настройка**
°dH	mmol/l		
1	0,2	7	1
2	0,4	14	2
3	0,5	21	3
4	0,7	29	4
5	0,9	36	5
6	1,1	43	6
7	1,3	50	7
8	1,4	57	8
9	1,6	64	9
10	1,8	71	10
11	2,0	79	11
12	2,1	86	12
13	2,3	93	13
14	2,5	100	14

Твърдост на водата		Съдържание на калций mg/l Ca^{2+} или ppm (mg Ca^{2+}/l)	Настройка
°dH	mmol/l		
15	2,7	107	15
16	2,9	114	16
17	3,0	121	17
18	3,2	129	18
19	3,4	136	19
20	3,6	143	20
21	3,8	150	21
22	3,9	157	22
23	4,1	164	23
24	4,3	171	24
25	4,5	179	25
26	4,6	186	26
27	4,8	193	27
28	5,0	200	28
29	5,2	207	29
30	5,4	214	30
31	5,5	221	31
32	5,7	229	32
33	5,9	236	33
34	6,1	243	34
35	6,3	250	35
36	6,4	257	36
37–45	6,6–8,0	258–321	37–45
46–60	8,2–10,7	322–429	46–60
61–70	10,9–12,5	430–500	61–70

Съвет: Ако твърдостта на водата е > 21 °dH (3,8 mmol/l), препоръчваме вместо това да използвате бутилирана питейна вода (< 150 mg/l Ca^{2+}). Така ще трябва по-рядко да отстранявате котления камък от Вашата автоматична кафемашина и ще пазите околната среда, понеже се използва помалко препарат за отстраняване на котлен камък.

Movement sensor

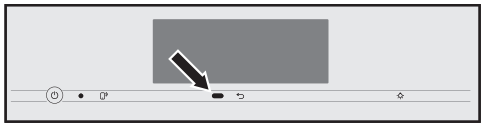

Сензорът за приближаване разпознава, когато приближите ръката или тялото си до сензорния дисплей. Можете да активирате поотделно следните функции:

- **Switch the light on**: можете да решите дали светлината да се включва, когато автоматичната кафемашина е включена или изключена.
- **Acknowledge buzzer**: звуковите сигнали се потискат, напр. при съобщение Fill and replace the water container.
- **Switch the appliance on**: стартовият екран се показва.

Сензорът за приближаване е дезактивиран фабрично.

Ако искате сензорът за приближаване да реагира и при изключена автоматична кафемашина, включете допълнително QuickTouch (Display | QuickTouch | On).

Когато е активирана блокировката на включването, функциите на сензора за приближаване са дезактивирани.

Блокировка на включването

Можете да блокирате автоматичната кафемашина, така че тя да не може да се използва от неоправомощени лица, например от деца.

Когато е активирана блокировката на включването, настройките за таймера On at и за сензора за приближаване са дезактивирани. Автоматичната кафемашина **не** се включва в предварително зададеното време и/или не реагира на приближаване.

Временно дезактивиране на блокировката на включването

- Докоснете сензорния дисплей за 6 секунди.

Със следващото изключване автоматичната кафемашина е отново блокирана.

Miele@home

Кафе машината е оборудвана с WiFi модул и поддържа Miele@home.

В зависимост от това дали сте свързали кафе машината с Вашата мрежа или не, в Miele@home се показват следните опции:

- **Set up**: Тази опция се появява само ако кафе машината досега не е свързвана с WiFi или ако конфигурацията на мрежата е нулирана.
- **Deactivate***/**Activate***: Настройките за WiFi се запазват, но свързването в мрежа се включва или се изключва.
- **Connection status***: Показва се информация за WLAN връзката. Символите показват силата на връзката.
- **Set up again***: Настройките за актуалната WLAN се нулират. WLAN връзката се настройва отново.
- **Reset***: Свързването в мрежа се изключва и се нулират настройките за актуалния WiFi.

* Тази опция от менюто се появява, когато Miele@home е настроена и кафе машината е свързана съответно с WiFi.

Съвет: При готова за работа кафе машина можете да стартирате свързването в мрежа по всяко време чрез кратко докосване на сензорния бутон или чрез сканиране на QR кода в тази инструкция за употреба (вижте глава “Извършване на Scan & Connect”).

Чрез свързването в мрежа се повишава консумацията на енергия на кафе машината дори когато е изключена.

Нулирайте мрежовата конфигурация, когато изхвърляте или продавате автоматичната кафемашина или когато пускате в експлоатация употребявана автоматична кафемашина. Само така се гарантира, че сте изтрили всички лични данни и предишният собственик повече не може да осъществява достъп до автоматичната кафемашина.

Извършване на Scan & Connect

Първото пускане в експлоатация е било извършено, без да се настрои Miele@home.

■ Сканирайте QR кода.

Ако сте инсталирали приложението на Miele и имате потребителски акаунт, ще бъдете препратени директно към свързването в мрежа.

Ако все още не сте инсталирали приложението на Miele, ще бъдете препратени към Apple App Store® или Google Play Store™.

■ Инсталирайте приложението на Miele и създайте потребителски акаунт.

■ Сканирайте отново QR кода.

Приложението на Miele ще Ви насочва в процеса на създаване.

Дистанционно управление

Тази опция на менюто Remote controlRemote control се показва, когато Miele@home е настроено и кафе машината е свързана с WiFi.

В приложението на Miele можете напр. да промените настройките на кафе машината, ако е включено дистанционното управление. За стартиране на приготвяне на напитка чрез приложението допълнително трябва да е активиран MobileStart.

Фабрично дистанционното управление е включено.

SuperVision

Със SuperVision можете да следите други битови уреди в системата Miele@home.

SuperVision се появява само когато кафе машината е свързана с WiFi.

Можете да включите или да изключите SuperVision за регистрираните битови уреди. Допълнително може да включите или да изключите звуковите сигнали за изброените битови уреди.

Индикатор SuperVision

Когато SuperVision работи (SuperVision | On), на дисплея се появява символът 👁.

С включена индикация SuperVision консумацията на енергия на кафе машината се увеличава.

Показание в режим на готовност

SuperVision е налична и в режим на готовност, когато е включено показанието за часа (Settings | Time | Display | On или Night dimming).

Appliance list

Изброяват се всички битови уреди, регистрирани в системата Miele@home. Когато изключите SuperVision за даден битов уред, възникващите грешки за този уред ще се показват въпреки това.

Чрез функцията Searching for appliances се повишава консумацията на енергия на кафе машината.

RemoteUpdate

С RemoteUpdate може да бъде актуализиран софтуерът на Вашата кафе машина. Ако има на разположение актуализация за Вашата кафе машина, то тя се изтегля автоматично от Вашата кафе машина. Инсталирането на актуализация не се извършва автоматично, а трябва да се стартира ръчно от Вас.

Ако не инсталирате актуализация, можете да използвате Вашата кафе машина както обикновено. Въпреки това Miele препоръчва да инсталирате актуализациите.

Опцията на менюто “RemoteUpdate” се показва и може да бъде избрана само ако условията за ползване на Miele@home са изпълнени.

Фабрично RemoteUpdate е включен. Ако е налична актуализация, тя се изтегля автоматично и трябва да се стартира ръчно от Вас.

Ако не желаете актуализациите да се изтеглят автоматично, изключете RemoteUpdate.

Процес на RemoteUpdate

Информация за съдържанието и обхвата на дадена актуализация се предоставя в приложението на Miele.

Ако има налична актуализация за инсталиране, на дисплея на Вашата кафе машина се показва съобщение.

Можете да инсталирате актуализацията веднага или да отложите инсталирането за по-късно. Запитването ще се покаже отново при следващото включване на кафе машината.

Ако не желаете да инсталирате актуализацията, изключете RemoteUpdate.

Актуализацията може да продължи няколко минути.

При RemoteUpdate обърнете внимание на следното:

- докато не получите съобщение, няма на разположение RemoteUpdate;
- инсталирана RemoteUpdate не може да се отмени;
- не изключвайте кафе машината по време на актуализацията. В противен случай актуализацията ще бъде прекратена и няма да се инсталира.
- Някои актуализации на софтуера могат да се извършват само от отдела за обслужване на клиенти на Miele.

Версия на софтуера

Точката на менюто “Версия на софтуера” е предназначена за сервиза на Miele. При домашна употреба тази информация не Ви е необходима.

Друга информация

На тази опция от менюто ще намерите използваните лицензи с отворен код.

Презентация в магазин (Демонстрационен режим)

При домашна употреба тази функция не Ви е необходима.

С функцията Showroom programme | Demo mode автоматичната кафемашина може да се презентира в магазин или в изложбена зала. При активиране на тази функция уредът свети, но с него не могат да се приготвят напитки или да се изпълняват програми за поддръжка.

Можете да активирате демонстрационния режим, без да извършвате първо пускане в експлоатация. Включете автоматичната кафемашина и отново я изключете. Непосредствено след това докоснете бутона ⮌ за 5 секунди. Демонстрационният режим е активиран.

Фабрични настройки

Можете да върнете настройките на автоматичната кафемашина както са били при доставка (фабрични настройки).

Можете да нулирате отделно MyMiele.

Следното **не се** нулира:

- Броят на приготвените напитки и статусът на уреда (оставащи напитки до следващото отстраняване на котлен камък, ... обезмасляване на кафе групата)
- Език
- Часът от денонощието и датата
- Профили и прилежащите им напитки (Разпределението на видовете кафени зърна към напитките се нулира.)
- Miele@home

Maintenance timer се нулира до 2:00 часа.

⚠ Опасност за здравето вследствие на недостатъчно почистване.
Поради топлина и влага във вътрешността на автоматичната кафемашина е възможно остатъците от кафе да мухлясат и/или остатъците от мляко да се вкиснат и да застрашат здравето.
Почиствайте старателно и редовно автоматичната кафемашина.

Преглед на интервалите за почистване

Препоръчителни интервали за почистване	**Какво трябва да почиствам/поддържам?**
ежедневно (в края на деня)	Съд за мляко и капачка
	Клапан за мляко
	Воден резервоар
	Капак на тавичката за изкапване
	Тавичка за изкапване и контейнер за утайка
1 път седмично (или по-често, ако замърсяването е голямо)	Централна дюза
	Сензор за ръба на чашата
	Вътрешно пространство
	Модул за приготвяне
	Тавичка за изкапване
	Преден панел на уреда
1 път месечно	Контейнер за кафе на зърна
	Изваждане и почистване на клапана за мляко
1 път годишно (по-често при необходимост)	Смазване на модула за приготвяне (със силиконова смазка)
при необходимост/след получаване на съобщение на дисплея	Почистване на тръбите за мляко (с 2 почистващи стика)
	Обезмасляване на модула за приготвяне (с 1 почистваща таблетка)
	Премахване на котлен камък от уреда (с 2 таблетки за премахване на котлен камък)

Почистване на ръка или в съдомиялна машина

Кафе групата **не** е пригодена за миене в миялна машина.
Почиствайте кафе групата само на ръка с топла вода, **без почистващ препарат**.

Следните части трябва да се почистват само **на ръка**:

- Капак от неръждаема стомана на централния изпускателен блок
- Кафе група
- Контейнер за кафе на зърна и капак

⚠ Опасност от повреда вследствие на твърде високи температури в съдомиялната машина.
Вследствие на почистването в съдомиялна машина при повече от 55 °C компонентите могат да станат неизползваеми, например да се деформират.
Избирайте за компоненти, подходящи за миене в съдомиялна, само програми за миене с максимална температура 55 °C.

Вследствие на контакта с природните багрила, напр. в морковите, доматите и кетчупа, пластмасовите детайли могат да се оцветят в съдомиялната машина. Това оцветяване няма да окаже влияние на тяхната устойчивост.

Следните компоненти са **пригодени да се почистват в съдомиялна машина**:

- Тавичка за оттичане, капак и контейнер за утайка
- Поставка за отцеждане
- Централен изпускателен блок (без капак от неръждаема стомана)
- Резервоар за мляко с капачка
- Сензор за ръба на чашата
- Резервоар за поддръжка
- Воден резервоар

⚠ Опасност от изгаряне или попарване при допир до нагорещените компоненти или от горещите течности.
При работата е възможно компонентите да се нагорещят силно. Ако бъдат докоснати горещи компоненти, може да се стигне до изгаряния.
Изтичащите течности и парата са много горещи и могат да причинят попарвания.
Пазете се от дюзите, когато от тях излизат горещи течности или пара.
Изчаквайте автоматичната кафемашина да изстине, преди да почиствате уреда.
Вземете под внимание и че водата в тавичката за оттичане може да бъде много гореща.

⚠ Повреди поради навлизаща влага.
Парата на парочистачка може да попадне върху детайли, намиращи се под напрежение, и да предизвика късо съединение.
Не използвайте парочистачка за почистване на автоматичната кафемашина.

Редовното почистване на уреда е много важно, защото остатъците от кафе бързо хващат плесен. Остатъчното мляко може да се пресече и да запуши инсталацията за мляко.

Неподходящи почистващи препарати

Всички повърхности могат да се оцветят или променят, ако влязат в контакт с неподходящи почистващи препарати. Всички повърхности са чувствителни на надраскване. Драскотините по стъклените повърхности могат да доведат до счупване на стъклата при определени обстоятелства.

Отстранявайте остатъците от почистващи препарати незабавно. Пръските от премахването на котлен камък трябва да се отстраняват незабавно.

За да не повредите повърхностите при почистване, избягвайте да използвате:

- почистващи препарати, които съдържат сода, амоняк, киселина или хлориди,
- почистващи препарати, съдържащи разтворители,
- дезинфекциращи почистващи препарати и дезинфекциращ гел за ръце,
- почистващи препарати за премахване на варовик (неподходящи за почистване на лицевия панел на уреда),
- препарати за почистване на неръждаема стомана,
- почистващи препарати за съдомиялни машини (неподходящи за почистване на лицевия панел на уреда),
- препарати за почистване на стъкла,
- почистващи препарати за стъклокерамични готварски плотове,
- почистващи препарати за фурна,
- почистващи препарати за парова фурна (DG-Clean),
- абразивни почистващи препарати, като прахообразни и течни почистващи препарати, почистващи камъни,
- абразивни твърди гъби, като напр. гъби за почистване на тенджери, четки или използвани гъби, съдържащи остатъци от абразивни средства,
- обезмаслители,
- остри метални стъргалки,
- стоманена вълна или спирали от неръждаема стомана,
- слънцезащитни препарати/кремове.

Отваряне на вратата на уреда

Опасност от повреда при отваряне на вратата, ако централната дюза се намира твърде нагоре или надолу.

Ако централната дюза се намира твърде нагоре или надолу, вратата не може да се отвори. При опит за отваряне на вратата може да се повреди централната дюза.

Внимавайте централната дюза да се намира в горна или средна позиция, преди да отворите вратата.

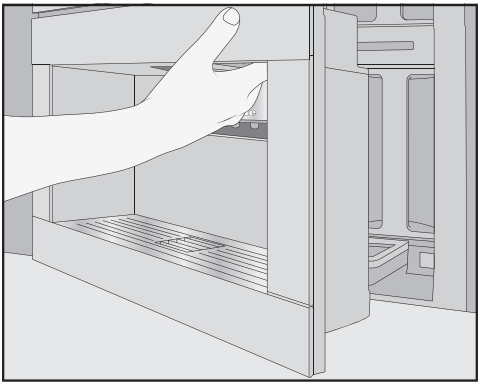

■ Отворете вратата на уреда.

Почистване на тавичката за изкапване и на контейнера за утайка

⚠ Опасност от изгаряне или попарване при допир до нагорещените компоненти или от горещите течности.

При работата е възможно компонентите да се нагорещят силно. Ако бъдат докоснати горещи компоненти, може да се стигне до изгаряния. Изтичащите течности и парата са много горещи и могат да причинят попарвания.

Ако тръбичките тъкмо са изплакнати, изчакайте малко време, преди да извадите тавичката за изкапване от кафе машината.

Вземете под внимание и че водата в тавичката за изкапване може да бъде много гореща.

Не докосвайте нагорещените части на машината.

За да предотвратите образуването на миризми и мухъл, почиствайте тавичката за изкапване и контейнера за утайка **всеки ден**.

Кафе машината съобщава през дисплея, когато тавичката за изкапване и/или контейнерът за утайка са пълни и трябва да се изпразнят. След това изпразнете тавичката за изкапване **и** контейнера за утайка. Капакът на тавичката за изкапване не трябва да се отстранява за изливането.

■ Отворете вратата на уреда.

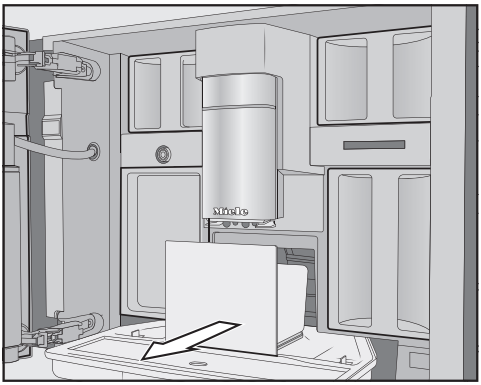

■ Извадете тавичката за изкапване с контейнера за утайка от уреда.

■ Вземете контейнера за утайка от тавичката за изкапване и го изпразнете.

В контейнера за утайка може освен остатъци от кафе да се намира и малко остатъчна вода от изплакването.

Разглобяване на тавичката за изкапване

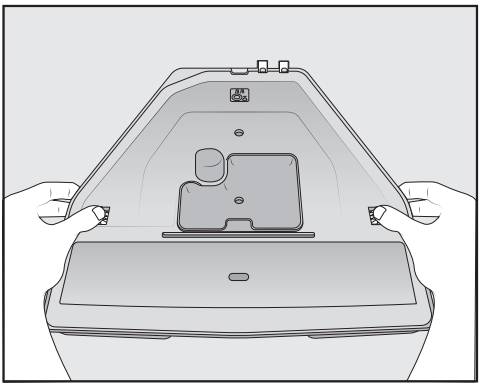

Оранжевите закопчалки не могат да се отстраняват.

- Свалете капака от тавичката за изкапване: Натиснете от двете страни оранжевите закопчалки навън и освободете капака.
- Свалете капака.
- Почистете тавичката за изкапване, капака и контейнера за утайка в на ръка с топла вода и мек препарат за миене.
- Подсушете всички елементи.

Съвет: За да почистите особено добре тавичката за изкапване, капака и контейнера за утайка, от време на време ги почиствайте в съдомиялна машина. При силно замърсяване почистете тавичката за изкапване първо с четка, преди да я сложите в съдомиялната машина.

- Почистете вътрешността на автоматичната кафе машина под тавичката за изкапване.

Почистване на контактите на тавичката за изкапване

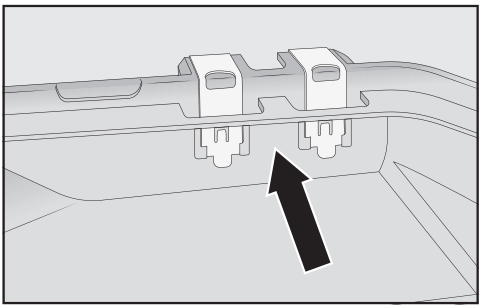

- Почистете грижливо контактите (металните пластинки) и междинното пространство, например с четка.
- Подсушете добре всички елементи.

Сензорът показва еднозначно дали тавичката за изкапване е пълна, само ако контактните повърхности са чисти и сухи.
Проверявайте зоната на контактите веднъж седмично.

Сглобяване на тавичката за изкапване

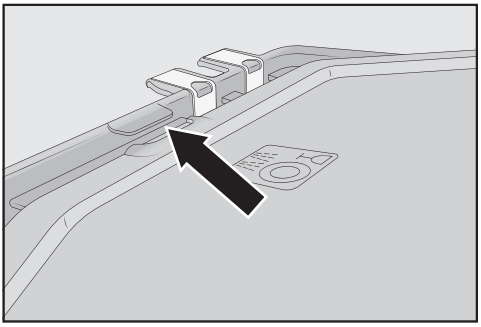

- Поставете капака на тавичката за изкапване: Вкарайте капака под щифта до контактите и натиснете върху капака, докато страничните блокировки се фиксират със звук.

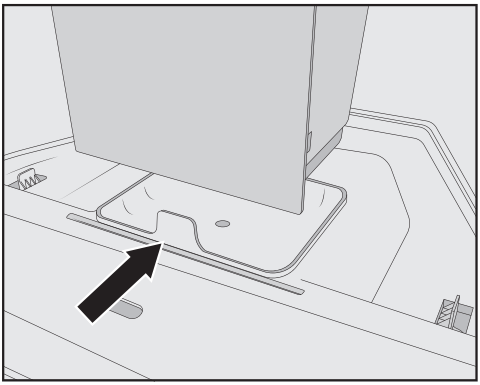

- Поставете контейнера за утайка върху капака.
- Вкарайте тавичката за изкапване с контейнера за утайка в автоматичната кафе машина.
- Затворете вратата на уреда.

Почистване на капака на тавичката за изкапване

Почиствайте капака на тавичката за изкапване ежедневно.

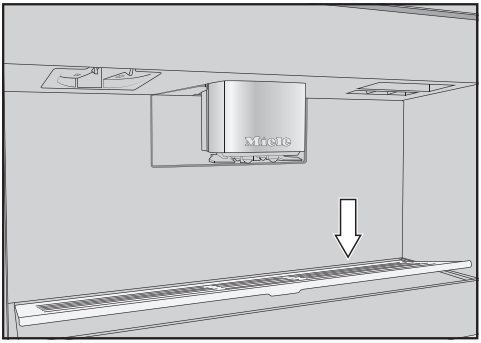

- Отстранете капака на тавичката за изкапване: За целта натиснете върху задния ръб, за да се повдигне предната част нагоре и да може лесно да се извади.
- Почистете капака на тавичката за изкапване на ръка с топла вода и малко препарат за миене.
- Подсушете капака на тавичката за изкапване.
- Поставете обратно капака на тавичката за изкапване.

Съвет: За да почистите особено добре капака на тавичката за изкапване, от време на време го почиствайте в съдомиялна машина.

Почистване на водния резервоар

Почиствайте водния резервоар ежедневно.

- Отворете вратата на уреда.
- Извадете водния резервоар.
- Почистете водния резервоар ръчно с топла вода и малко препарат за миене.
- За да отстраните евентуални остатъци от препарат за миене, изплакнете водния резервоар добре с чиста вода.
- Подсушете външната страна на водния резервоар.

Съвет: За да почистите особено добре водния резервоар, от време на време го почиствайте в съдомиялна машина.

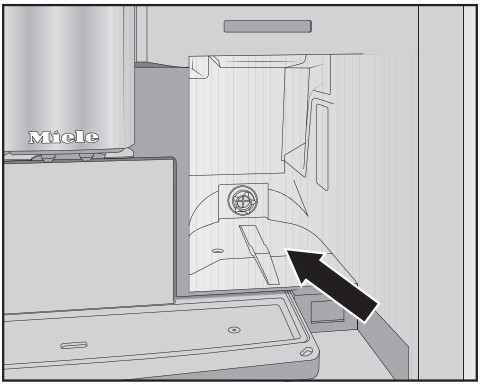

- Почистете и подсушете площта под водния резервоар.
- Вкарайте водния резервоар докрай в автоматичната кафе машина.
- Затворете вратата на уреда.

Почистване на централната дюза

Почиствайте капака от неръждаема стомана на централната дюза единствено на ръка с гореща вода и малко препарат за миене.

Почиствайте всички части на централната дюза поне веднъж седмично.

Изваждане на централната дюза

- Отворете вратата на уреда.
- Издърпайте капака от неръждаема стомана на централната дюза напред.
- Почистете капака от неръждаема стомана на централната дюза.

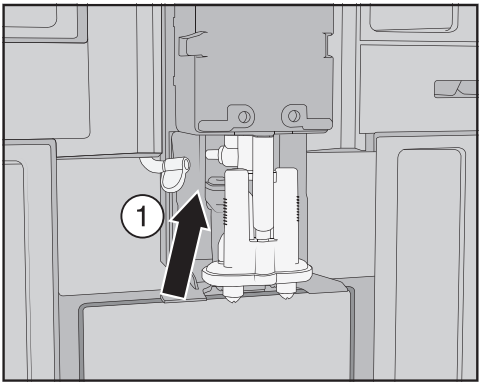

- Освободете тръбите за мляко от дозиращото устройство: За целта издърпайте халката ① наляво.

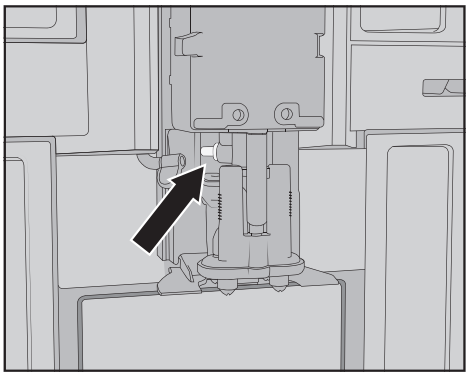

Не изваждайте свързващия елемент на тръбите за мляко.

Почистете свързващия елемент при необходимост с четката за почистване.

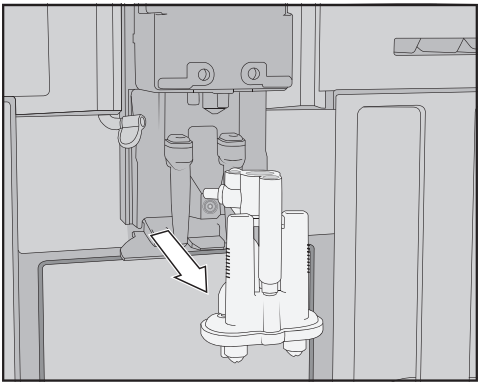

- Хванете дозиращото устройство странично и го издърпайте надолу.

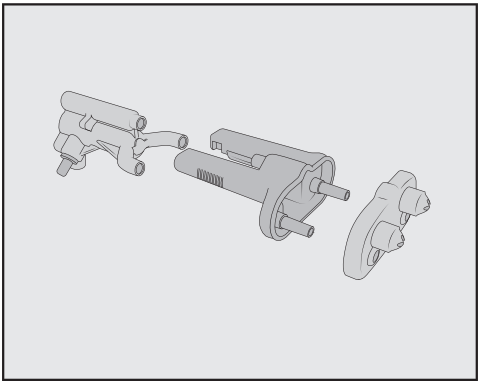

- Разглобете дозиращото устройство на 3 части: Освободете Y-образната част, изходните дюзи и носача.

Почистване на централната дюза

Почиствайте капака от неръждаема стомана на централната дюза единствено на ръка с гореща вода и малко препарат за миене.

- Почистете старателно всички елементи на ръка.

Съвет: За да почистите особено добре всички части на централната дюза, с изключение на капака от неръждаема стомана, от време на време ги почиствайте в съдомиялната машина. Така отлаганията от кафе и мляко се отстраняват ефективно.

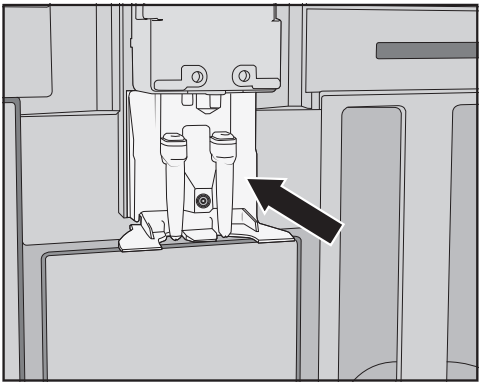

- Почистете зоната около централната дюза с влажна попивателна кърпа.

Поставяне на централната дюза

Дозиращото устройство се сглобява по-лесно, когато отделните части преди това са овлажнени с вода.

Внимавайте всички части да бъдат свързани плътно една към друга.

- Сглобете отново дозиращото устройство.
- Натиснете здраво, за да съедините дюзите здраво към носача.

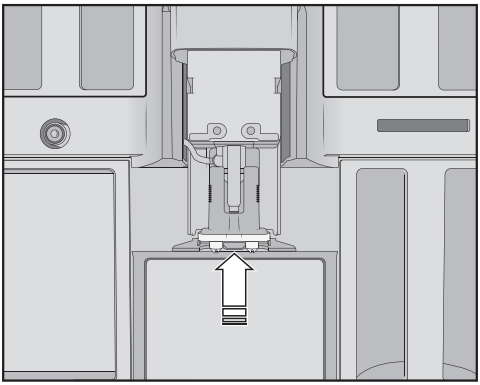

- Поставете дозиращото устройство в автоматичната кафе машина.
- Свържете тръбите за мляко.
- Поставете отново капака от неръждаема стомана.
- Затворете вратата на уреда.

На дисплея се появява Fit cover to central spout.

- Потвърдете с *OK*.

Почистване на сензора за ръба на чашата

Почиствайте сензора за ръба на чашата най-малко веднъж седмично, по-често при силно замърсяване.

Под централната дюза се намира сензорът за ръба на чашата.

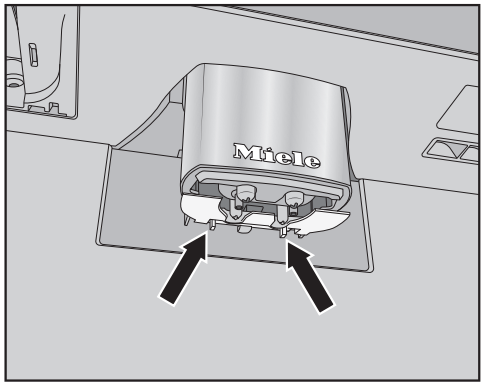

- Натиснете един към друг двата фиксиращи щифта (стрелки).

Сензорът за ръба на чашата се освобождава.

- Почиствайте сензора за ръба на чашата на ръка с топла вода и малко препарат за миене.

Съвет: За да почистите особено добре сензора за ръба на чашата, от време на време го почиствайте в съдомиялна машина.

- За да поставите отново сензора за ръба на чашата натиснете сензора за ръба на чашата отдолу в държача на централната дюза.

Почистване на съда за мляко с капак

Трябва да разглобявате и почиствате съда за мляко всеки ден след употреба.

Почистете както капака, така и стъклото в съдомиялна машина или на ръка с топла вода и малко препарат за миене.

- Извадете и изпразнете съда за мляко.

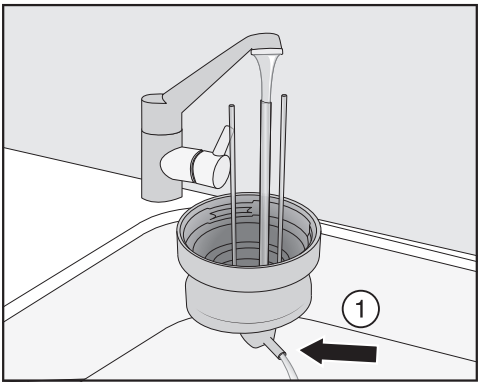

- Изплакнете тръбите за мляко в капака под течаща вода, преди да сложите капака на съда за мляко в съдомиялната машина.
- Ако не изтича вода от свързващия елемент ①, почистете свързващия елемент с четката за почистване.
- Почистете стъкления съд.
- Подсушете всички части и изтъркайте особено резбата на капака и на стъклото с чиста кърпа.
- Сглобете отново съда за мляко.

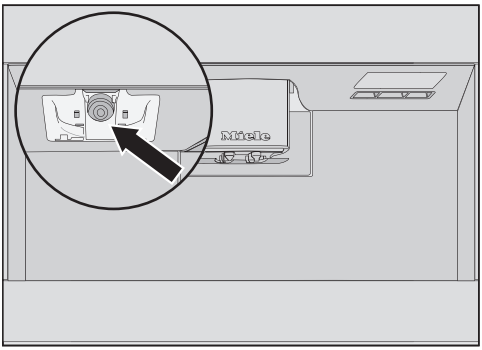

- Почистете поставката на съда за мляко на автоматичната кафе машина с влажна попивателна кърпа.

Почистване на клапана за мляко (ежедневно)

Уплътнението на клапана за мляко може да бъде повредено от предмети с остри ръбове или подобни.

Не използвайте остри предмети с остри ръбове, напр. ножове, за да почистите клапана за мляко.

Почиствайте клапана за мляко ежедневно. Остатъци от млякото могат да се отложат върху болта от неръждаема стомана и да засъхнат. Тези корички се отстраняват трудно. Поради това редовното почистване след приготвяне на мляко е важно.

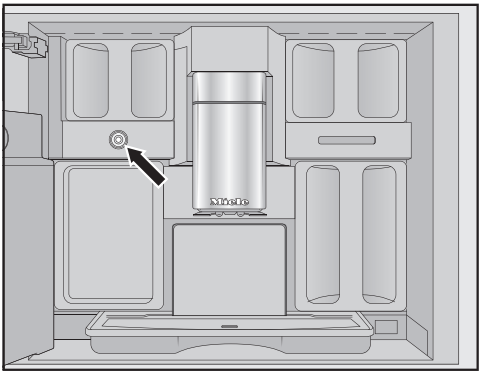

Клапанът за млякото се намира под левия контейнер за кафе на зърна.

- Отворете вратата на уреда.
- Почиствайте клапана за мляко с влажна попиваща или микрофибърна кърпа.
- Затворете вратата на уреда.

Изваждане и почистване на клапана за мляко (месечно)

Изваждайте клапана за мляко само докато автоматичната кафе машина е изключена. **Не** включвайте автоматичната кафе машина, докато клапанът за мляко е изваден.

Изваждайте и почиствайте клапана за мляко поне веднъж месечно. Ако при приготвянето на млякото вместо млечна пяна се подава само горещо мляко или млякото пръска при подаването, клапанът за млякото може да е запушен. При необходимост почиствайте клапана за мляко по-често.

Изваждане на клапана за мляко

Изваждайте клапана за мляко само докато кафе машината е изключена. **Не** включвайте кафе машината, докато клапанът за мляко е изваден.

- Изключете кафе машината.
- Отворете вратата на уреда.
- Извадете левия контейнер за кафе на зърна и съда за поддръжка.
- Свалете капака от неръждаема стомана на централната дюза.

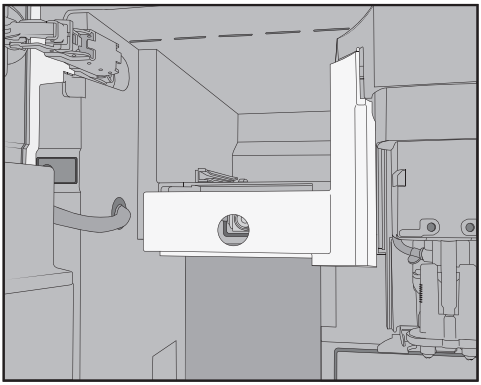

- Свалете капака на клапана за мляко: За да деблокирате капака, натиснете вдлъбнатата дръжка. Горе вдясно на капака се намира щифт, с който завъртате капака навън.

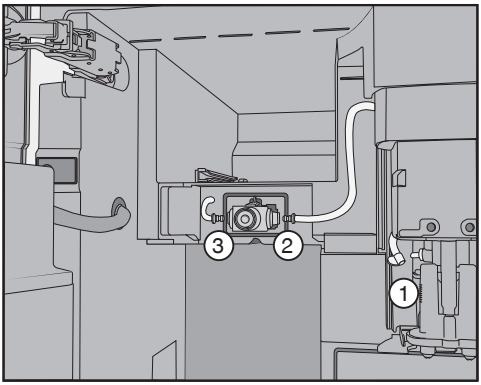

- Освободете тръбите за мляко от дозиращото устройство на централната дюза ① и от силиконовото уплътнение на клапана за млякото ② и ③.
- Извадете тръбите за мляко ①, които свързват клапана за мляко с централната дюза.
- Разединете правоъгълния формован маркуч от кръглия маркуч.
- Почистете маркучите под течаща вода.

Не отстранявайте свързващите части от маркуча.

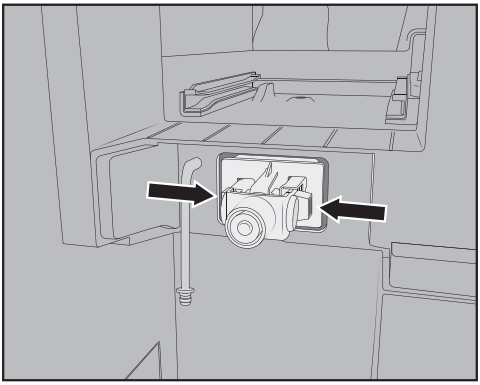

- Притиснете фиксиращите щифтове вляво и вдясно на държача на клапана за мляко и издърпайте държача напред.

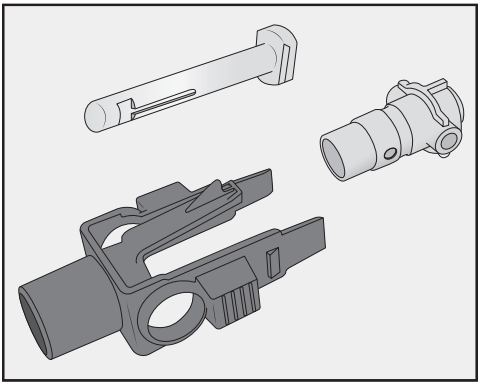

- Разглобете държача и силиконовото уплътнение.

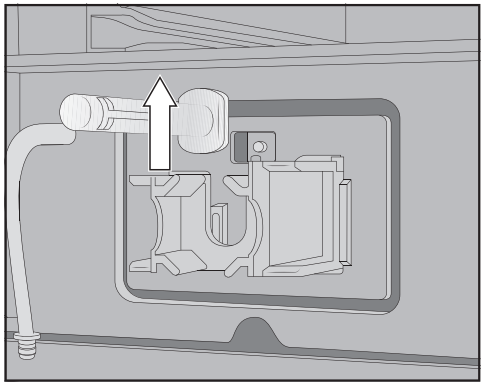

- Извадете болта от неръждаема стомана нагоре.

Почистване на клапана за мляко

Капакът на клапана за мляко не е подходящ за съдомиялна машина.
Почистването в съдомиялна машина може да повреди капака на клапана за мляко.
Почиствайте капака на клапана за млякото само **на ръка**.

Не включвайте автоматичната кафе машина, докато клапанът за мляко е изваден.

- Почиствайте всички части на клапана за мляко на ръка.

Съвет: За да почистите особено добре частите на клапана за мляко, с изключение на капака, от време на време ги почиствайте в съдомиялната машина.
Ако по предната страна има остатъци от мляко, накиснете болта от неръждаема стомана в топла вода с малко миещ препарат.

Поставяне на клапана за мляко

Не включвайте автоматичната кафе машина, докато клапанът за мляко е изваден.

- Поставете болта от неръждаема стомана отгоре.
- Поставете силиконовото уплътнение в държача на клапана за мляко.

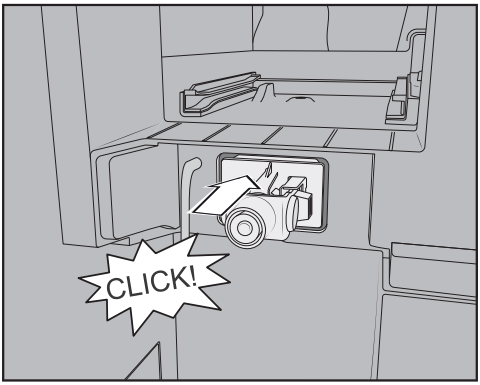

- Вкарайте държача със силиконовото уплътнение, докато щракне.

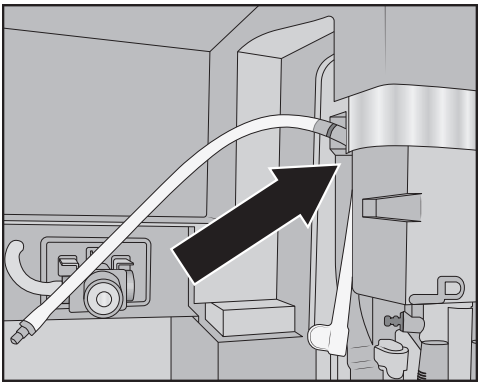

- Свържете правоъгълния формован маркуч с по-дългите тръби за мляко. Първо поставете правоъгълния формован маркуч горе при централната дюза. При това черният свързващ елемент сочи назад.
- Свържете долния край на формования маркуч към дозиращото устройство.
- Поставете тръбите за мляко вляво и вдясно в клапана за мляко. Избутайте свързващите части докрай в силиконовото уплътнение.
- Проверете дали тръбите за мляко се опират в корпуса и дали капакът може да се постави лесно.

Съвет: Съответно завъртете тръбите за мляко при десния свързващ елемент назад.

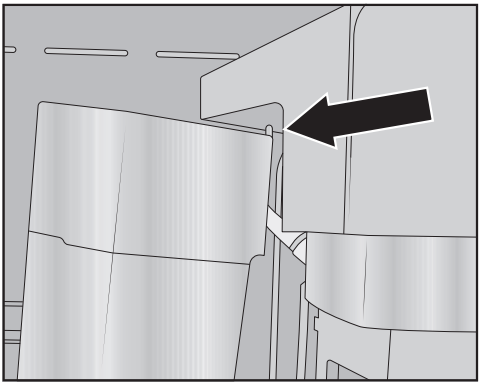

- Поставете капака на клапана за мляко: За целта поставете шипа в горния десен ъгъл и завъртете капака назад, докато се затвори добре.
- Вкарайте левия контейнер за кафе на зърна и съда за поддръжка отново в автоматичната кафе машина.
- Поставете капака от неръждаема стомана на централната дюза.
- Затворете вратата на уреда.

Сега можете да включите отново автоматичната кафе машина.

Почистване на контейнера за кафе на зърна

⚠ Повреди поради неправилна употреба и почистване.

Ако контейнерите за зърна се потопят във вода, могат да се нарушат функциите. При разглобяване могат да се счупят части или механиката не работи правилно след сглобяването.

Не разглобявайте контейнерите за кафе на зърна.

Не потапяйте резервоарите за кафени зърна в течности, например разтвори на миещи препарати.

Кафените зърна съдържат масла, които могат да се отлагат по стените на контейнерите за кафе на зърна и да спрат потока на зърната. Затова почиствайте контейнера за кафе на зърна поне веднъж месечно с мека кърпа.

При нужда можете да почистите капака на контейнера за кафе на зърна **на ръка** с топла вода и малко препарат за миене. Изсушете добре капака, преди да затворите с него контейнера за кафе на зърна.

- Отворете вратата на уреда.
- Извадете контейнерите за кафе на зърна вляво и вдясно от автоматичната кафе машина.
- Почистете шахтите на контейнерите за кафе на зърна в уреда.

Съвет: За да отстраните остатъците от кафе, изсмучете с прахосмукачка вътрешната камера.

- Свалете капаците и изпразнете контейнерите за зърна.

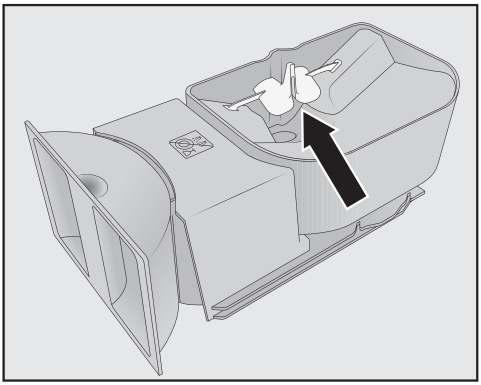

Не отстранявайте компонентите, които подобряват потока на зърната (вижте стрелката).

- Почистете резервоарите за кафени зърна, включително капака, **на ръка** с навлажнена кърпа.
- Подсушете всички части внимателно, преди да напълните отново контейнерите за кафе на зърна.
- Поставете капаците отново.
- Вкарайте контейнерите за кафе на зърна обратно в автоматичната кафе машина.
- Затворете вратата на уреда.

Ръчно почистване на модула за приготвяне и на вътрешността

Движещите се части на модула за приготвяне са замърсени с мазнини. Почистващите препарати могат да повредят модула за приготвяне. Почиствайте модула за приготвяне единствено ръчно с топла вода **без почистващ препарат**.

Изваждайте и изплаквайте модула за приготвяне **веднъж седмично**. Почиствайте и зоната под модула за

приготвяне веднъж седмично.
В зависимост от това дали е поставена касета за почистване, след 100 или 200 напитки на дисплея се показва Изваждане и изплакване на модула за приготвяне и почистване на вътрешността.

Изваждане на модула за приготвяне

Евентуално модулът за приготвяне вече не може да се постави, ако сте извадили модула за приготвяне и сте променили позицията на ръкохватката.

След като сте извадили модула за приготвяне, **не** променяйте позицията на ръкохватката.

- Отворете вратата на уреда.
- Извадете водния резервоар.

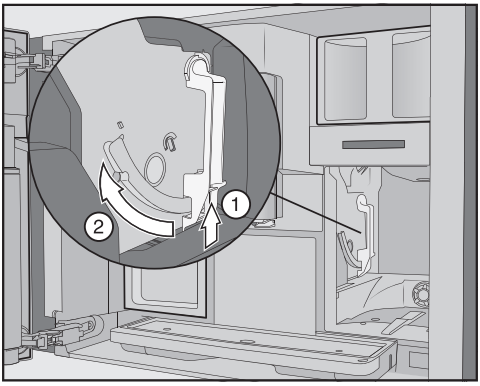

- Натиснете надолу бутона на ръкохватката на модула за приготвяне ①, като при това завъртите ръкохватката напред ②.

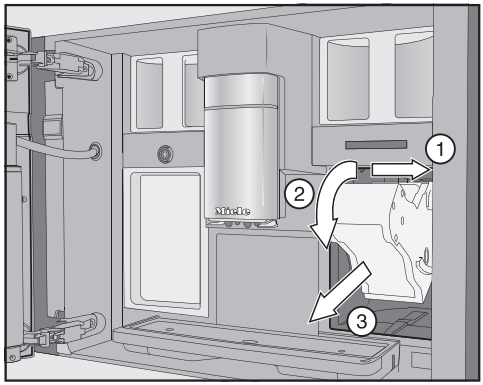

- Първо издърпайте модула за приготвяне настрани ① и след това извадете напред ③. При това наклонете модула за приготвяне напред ②.

Ако модулът за приготвяне не може да се извади или се изважда трудно, задвижването му не е в основната си позиция.

Почистване на модула за приготвяне

Движещите се части на модула за приготвяне са смазани. Почистващите препарати могат да повредят модула за приготвяне.

Почиствайте модула за приготвяне само на ръка с топла вода, **без почистващ препарат**.

- Почиствайте модула за приготвяне **на ръка под течаща топла вода**, без почистващ препарат.

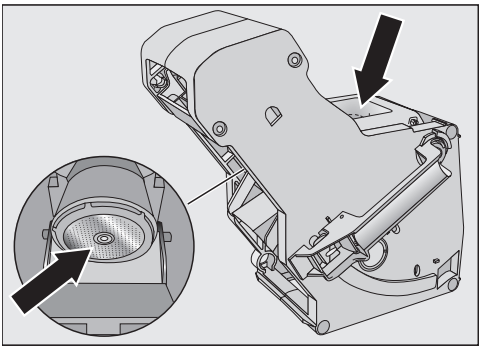

- Отстранете остатъците от кафе от филтрите. Единият филтър се намира във фунията. Вторият филтър е отляво до фунията.
- Подсушете фунията, за да не залепне по нея смляното кафе при следващото приготвяне на кафе.

Почистване на вътрешното пространство

- Отстранете сухите остатъци от смляното кафе, например с прахосмукачка.

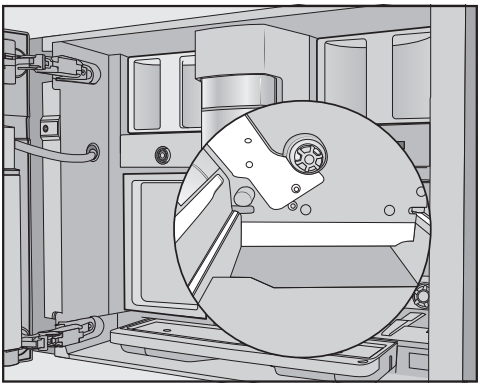

- Почистете нишата на модула за приготвяне с влажна, чиста попивателна кърпа. Почистете особено старателно местата, които са отбелязани в бяло на фигурата, например около задвижващия вал.

Поставяне на модула за приготвяне

- При поставяне подходете в обратен ред спрямо изваждането: поставете модула за приготвяне в кафе машината. При това леко наклонете модула за приготвяне напред.

Ако модулът за приготвяне не може да се постави отново, задвижването му не е в основната си позиция.

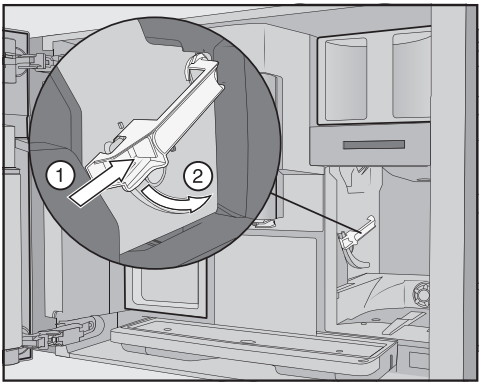

- Натиснете бутона в долната част на ръкохватката на модула за приготвяне ① и завъртете при това ръкохватката назад ②.

Съвет: Ако ръкохватката на модула за приготвяне не може да се завърти, натиснете модула за приготвяне силно отстрани.

- Вкарайте водния резервоар в кафе машината.

При изваждане и поставяне на модула за приготвяне пада смляно кафе върху тавичката за изкапване.

- Извадете тавичката за изкапване и почистете капака.
- Поставете тавичката за изкапване в кафе машината.
- Затворете вратата на уреда.

Почистете вътрешното пространство, вътрешната страна на вратата на уреда и тавичката за изкапване

Почистете вътрешното пространство и предния панел на уреда по време на нормалното почистване. Напр. почистете също и зоната под водния резервоар, ако сте изваждали водния резервоар.

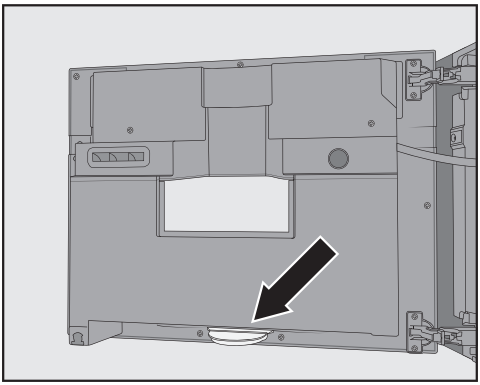

Под вътрешната страна на вратичката на уреда се намира тавичката за изкапване. Почиствайте редовно тавичката за изкапване.

- Отворете вратата на уреда.
- Почистете тавичката за изкапване.
- Извадете следните части от вътрешното пространство:

- Воден резервоар
- Тавичка за изкапване
- Резервоар за поддръжка
- Модул за приготвяне
- Контейнер за кафе на зърна

Съвет: Отстранявайте сухите остатъци от смляното кафе с прахосмукачка.

- Почистете вътрешното пространство и вътрешната страна на вратата на уреда на ръка с навлажнена, чиста попиваща или микрофибърна кърпа.
- Подсушете вътрешното пространство и вратата на уреда с мека кърпа.
- Поставете отново всички части.
- Затворете вратата на уреда.

Почистване на предния панел на уреда

Ако замърсяванията въздействат по-продължително време, повърхностите могат да се оцветят и променят.

Отстранявайте веднага замърсяванията на предния панел на уреда.

Внимавайте зад дисплея да не попадне вода.

Почиствайте предния панел на уреда след ръчното премахване на котления камък. По възможност веднага отстранявайте пръски от разтвора за премахване на котлен камък.

Съвет: Отворете вратата на уреда преди да почистите елементите за управление. Така ще избегнете неправилно управление.

- Почистете предния панел на уреда с навлажнена, чиста попиваща или микрофибърна кърпа.
- След това подсушавайте повърхностите с мека кърпа.

Съвет: Можете да почистите предния панел на уреда също и с микрофибърната кърпа на Miele.

Програми за поддръжка

Налице са следните програми за поддръжка:

- Изплакване на уреда
- Промиване на тръбите за мляко
- Почистване на тръбите за мляко*
- Обезмасляване на модула за приготвяне*
- Премахване на котления камък от уреда*

* Ако не сте поставили касета за почистване и сте изключили автоматичното почистване, изпълнете самостоятелно тази програма за поддръжка.

Освен това тръбичките на кафе машината трябва да се почистват ръчно от котлен камък на регулярни интервали в зависимост от начина на използване и използваната вода дори ако се използва касетата за премахване на котлен камък и автоматичното премахване на котлен камък е включено.

Извикване на меню Maintenance

Показва се менюто с напитките.

■ Докоснете сензорния бутон ⮌.

■ Изберете Maintenance.

Сега можете да стартирате желаната програма за поддръжка.

Изплакване на уреда

Когато сте приготвили напитка с кафе, при изключване автоматичната машина изплаква всички тръбопроводи. Можете и ръчно да стартирате Rinse the appliance.

Изплакване на инсталацията за мляко

Няколко минути след приготвяне на напитка с мляко кафемашината автоматично изплаква инсталацията за мляко. Можете и ръчно да стартирате Rinse the milk pipework.

Clean the milk pipework

Можете да изпълните програмата за поддръжка с касетата за почистване Miele или с препарат за почистване за тръбите за мляко (таблетки с прахообразен препарат за почистване). Програмата за поддръжка трае около 20 минути.

Ако сте включили автоматичното почистване и сте поставили готова за работа касета за почистване, Clean the milk pipework се извършва с касетата за почистване.

Почистване на инсталацията за мляко с касетата за почистване

Можете да стартирате програмата за поддръжка в допълнение към автоматичното почистване, за да почистите инсталацията за мляко например след интензивно използване.

Показва се менюто Maintenance.

- Докоснете Clean the milk pipework.
- Следвайте указанията, които се появяват на дисплея.

Почистване на тръбите за мляко с почистващ препарат за тръбите за мляко (таблетки)

Ако автоматичното почистване е изключено, тръбите за мляко трябва да се чистят след най-много 15 дни. На дисплея се появяват съобщения, които Ви напомнят за почистването.

За оптимално почистване препоръчваме препарата на Miele за почистване на тръби за мляко.
Прахообразният препарат за почистване на тръби за мляко е разработен специално за кафе машините на Miele и предотвратява евентуални повреди при почистване.

Необходими са Ви 2 таблетки препарат за почистване на тръби за мляко за един процес на почистване.

Можете да закупите почистващия препарат за тръби за мляко в интернет магазина на Miele, отдела за обслужване на клиенти на Miele или от Вашия специализиран търговец на Miele.

На дисплея се появява съобщението Clean the milk pipework.

- Потвърдете съобщението с *OK*.
- Следвайте указанията, които се появяват на дисплея.

Когато на дисплея се появи Fill water container with lukewarm water and cleaning agent up to the /|||\ symbol and replace it. Close the door, процедирайте по следния начин.

- Отворете **2** таблетки препарат за почистване на тръби за мляко и добавете съдържанието във водния резервоар.

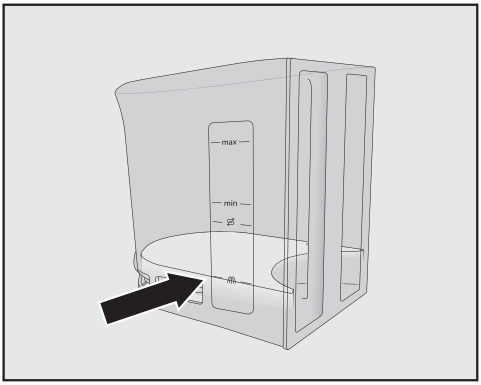

- Напълнете водния резервоар с хладка вода до маркировката /|||\ и разбъркайте разтвора.

Спазвайте съотношението при смесване. Не наливайте по-малко количество вода във водния резервоар. В противен случай почистването няма да бъде пълно.

- Поставете обратно водния резервоар.
- Затворете вратата на уреда.
- Следвайте указанията, които се появяват на дисплея.
- Ако на дисплея е поискано, измийте грижливо водния резервоар с бистра вода. Внимавайте във водния ре-

зервоар да **не** останат остатъци от почистващия препарат. Напълнете водния резервоар с чиста питейна вода.

Процесът на почистване е приключил, когато на дисплея се появи Process finished.

Обезмасляване на модула за приготвяне

За ароматни кафени напитки и безпроблемно функциониране на кафе машината модулът за приготвяне трябва да се обезмаслява редовно. В зависимост от масленото съдържание на използвания тип зърна модулът за приготвяне може да се запуши сравнително бързо.

Можете да изпълните програмата за поддръжка с касетата за почистване Miele или с таблетките с почистващ препарат за обезмасляване на модула за приготвяне. Програмата за поддръжка трае около 10 минути.

Ако сте включили автоматичното почистване и сте поставили готова за работа касета за почистване, Degrease the brew unit се извършва с касетата за почистване.

Ако не сте поставили касета за почистване Miele, след 200 напитки на дисплея се показва Degrease the brew unit.

■ Потвърдете с *OK*.

Това съобщение се показва повтарящо се на дисплея, докато не обезмаслите модула за приготвяне.

Стартиране на Обезмасляване на модула за приготвяне

Показва се менюто Maintenance.

■ Докоснете Degrease the brew unit.

Програмата за поддръжка се стартира.

■ Следвайте указанията, които се показват на дисплея.

На дисплея се показва Remove the water container and the brew unit. Rinse the brew unit by hand and clean the interior of the machine.

Изваждане на модула за приготвяне

Евентуално модулът за приготвяне вече не може да се постави, ако сте извадили модула за приготвяне и сте променили позицията на ръкохватката.

След като сте извадили модула за приготвяне, **не** променяйте позицията на ръкохватката.

■ Отворете вратата на уреда.

■ Извадете водния резервоар.

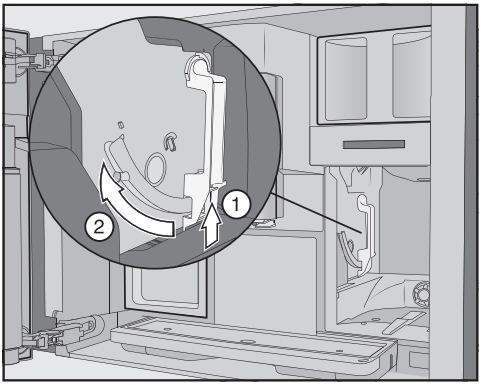

■ Натиснете надолу бутона на ръкохватката на модула за приготвяне ①, като при това завъртите ръкохватката напред ②.

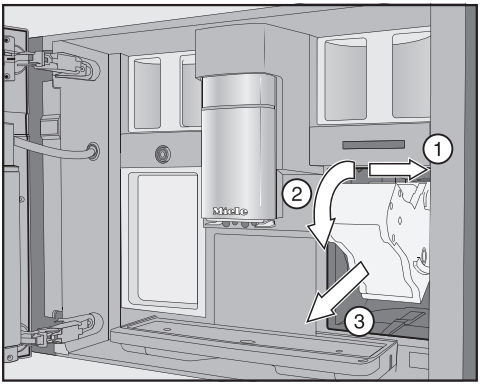

- Първо издърпайте модула за приготвяне настрани ① и след това извадете напред ③. При това наклонете модула за приготвяне напред ②.

Ако модулът за приготвяне не може да се извади или се изважда трудно, задвижването му не е в основната си позиция.

Почистване на модула за приготвяне

Движещите се части на модула за приготвяне са смазани. Почистващите препарати могат да повредят модула за приготвяне.

Почиствайте модула за приготвяне само на ръка с топла вода, **без почистващ препарат**.

- Почиствайте модула за приготвяне **на ръка под течаща топла вода**, без почистващ препарат.

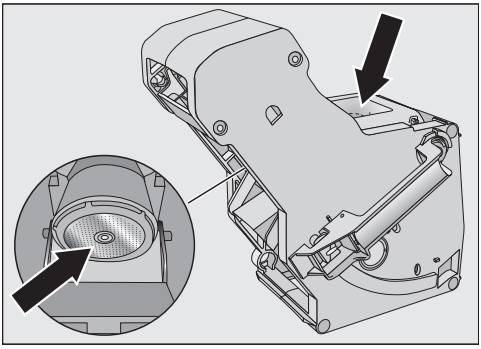

- Отстранете остатъците от кафе от филтрите. Единият филтър се намира във фунията. Вторият филтър е отляво до фунията.
- Подсушете фунията, за да не залепне по нея смляното кафе при следващото приготвяне на кафе.

Почистване на вътрешното пространство

- Отстранете сухите остатъци от смляното кафе, например с прахосмукачка.

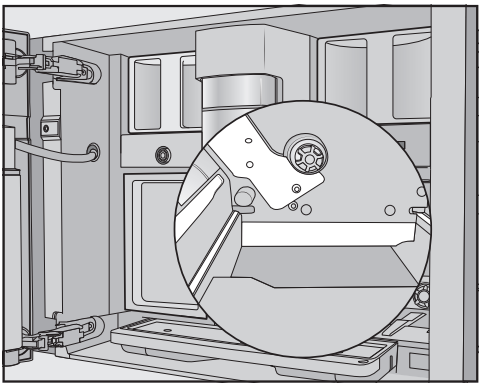

- Почистете нишата на модула за приготвяне с влажна, чиста попивателна кърпа. Почистете особено старателно местата, които са отбелязани в бяло на фигурата, например около задвижващия вал.

Добавяне на почистваща таблетка в модула за приготвяне

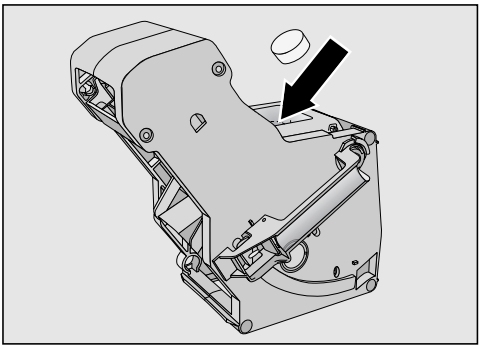

- Сложете почистващата таблетка отгоре в модула за приготвяне (вижте стрелката).
- Поставете модула за приготвяне с почистващата таблетка в кафе машината.

Ако модулът за приготвяне не може да се постави отново, задвижването му не е в основната си позиция.

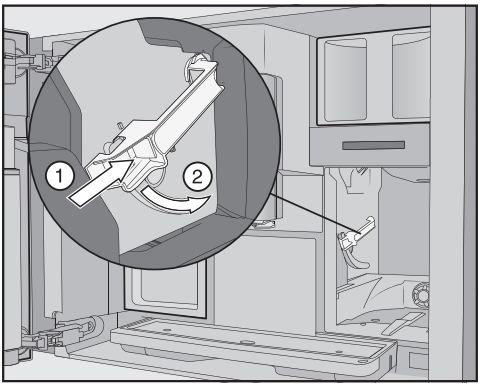

- Натиснете бутона в долната част на ръкохватката на модула за приготвяне ① и завъртете при това ръкохватката назад ②.
- Вкарайте водния резервоар и тавичката за изкапване с контейнера за утайка в кафе машината.
- Затворете вратата на уреда.
- Следвайте новите указания, които се показват на дисплея.

Процесът на почистване е приключил, когато на дисплея се появи менюто с напитките.

Отстраняване на котления камък от уреда

Опасност от повреда поради пръски от разтвора за отстраняване на котлен камък.
Чувствителни повърхности и/или естествени подове могат да се повредят.
Отстранявайте евентуални пръски при отстраняване на котлен камък.

В автоматичната кафемашина може да се образува котлен камък вследствие на експлоатацията. Колко бързо по уреда може да се образува котлен камък, зависи от твърдостта на използваната вода. Остатъците от котлен камък трябва да се отстраняват редовно.

Уредът ще Ви води в процеса на отстраняване на котления камък. На дисплея се появяват различни съобщения, например с указание да изпразните тавичката за оттичане или да напълните водния резервоар.

Отстраняването на котления камък е **принудително** и продължава около 35 минути.

Дори ако извършвате автоматично отстраняване на котлен камък, тръбичките трябва да се почистват от котлен камък с програмата за поддръжка Descale the appliance на регулярни интервали в зависимост от начина на използване.

Ако не сте поставили касета за отстраняване на котлен камък, ще бъдете подсетени да отстраните котления камък от автоматичната кафемашина и чрез дисплея.

На дисплея се появява No. of uses until appliance needs descaling: 50. Автоматичната машина за кафе показва броя на оставащите напитки до задължителното отстраняване на котления камък при всяко приготвяне на напитка.

■ Потвърдете съобщението с *OK*.

Когато броят на оставащите напитки стане 0, автоматичната кафемашина се блокира.

Ако не искате да почистите автоматичната кафемашина от котления камък точно в този момент, можете да я изключите. Можете да приготвяте напитки обаче едва след отстраняване на котления камък.

Отстраняване на котлен камък след получаване на съобщение на дисплея

На дисплея се появява съобщението Descale the appliance.

■ Потвърдете съобщението с *OK*.

Процесът се стартира.

■ Следвайте указанията, които се появяват на дисплея.

Когато на дисплея се появи Place 2 descaling tablets in the water container and fill it with lukewarm water up to the descaling symbol ⇄ and insert it, процедирайте по следния начин.

За оптимално премахване на котлен камък препоръчваме да се използват таблетките за премахване на котлен камък на Miele.

Таблетките за премахване на котлен камък са разработени специално за кафе машините на Miele.

Други препарати за премахване на котлен камък, които освен лимонена киселина съдържат и други киселини и/или нежелани съставки, като например хлориди, могат да повредят продукта. Освен това при неспазване на концентрацията на разтвора за премахване на котлен камък желаният ефект не може да бъде гарантиран.

Можете да закупите таблетките за премахване на котлен камък в интернет магазина на Miele, от отдела за обслужване на клиенти на Miele или от Вашия специализиран търговец на Miele.

За един процес на почистване на котлен камък се нуждаете от **2** таблетки за премахване на котлен камък.

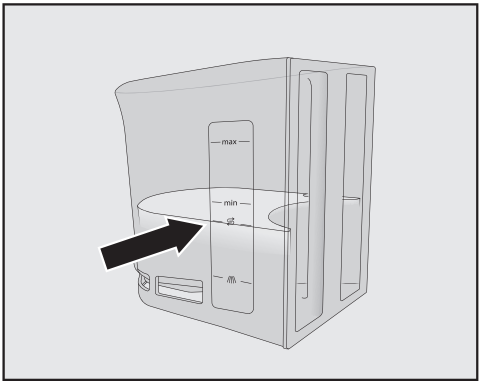

■ Напълнете водния резервоар с хладка вода до маркировката ⇄.

■ Сложете **2** таблетки за отстраняване на котлен камък във водния резервоар.

При приготвяне на препарата за отстраняване на котлен камък спазвайте точните съотношения. Важно е във водния резервоар да не налеете по-малко или по-голямо количество вода. В противен случай процесът на отстраняване на котления камък ще прекъсне преждевременно.

Отстраняване на котлен камък

- Поставете обратно водния резервоар.
- Следвайте новите указания, които се появяват на дисплея.

Когато на дисплея се появи Rinse and refill the water container:

- Измийте старателно водния резервоар с чиста вода. Внимавайте във водния резервоар да **не** останат остатъци от препарата за отстраняване на котлен камък. Напълнете водния резервоар с питейна вода.

Процесът на отстраняване на котлен камък е приключил, когато на дисплея се появи менюто с напитките.

Смазване на модула за приготвяне

Смазвайте модула за приготвяне веднъж годишно и тогава, когато изваждането и поставянето на модула за приготвяне е трудно.

Използвайте силиконова смазка, подходяща за употреба с храни.

- Отворете вратата на уреда.
- Извадете модула за приготвяне.

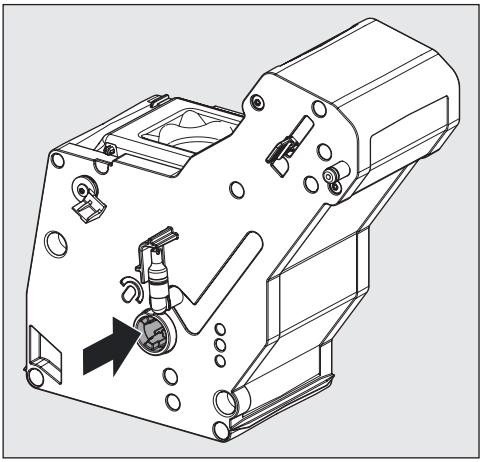

- Нанесете силиконова смазка колкото грахово зърно върху задвижващия вал на модула за приготвяне.
- Поставете отново модула за приготвяне.
- Затворете вратата на уреда.

Опасност от повреда поради пръски от разтворите за почистване и отстраняване на котлен камък.

Чувствителни повърхности и/или естествени подове могат да се повредят.

Можете да поставите съда за поддръжка под централния изпускателен блок преди изключването, така че да се съберат разтворите за почистване и за отстраняване на котлен камък.

Отстранете разтворите за почистване и за отстраняване на котлен камък.

Внимавайте при боравенето с вече пълна с вода касета за отстраняване на котлен камък да не попада разтвор за отстраняване на котлен камък върху чувствителни повърхности.

Автоматичната кафемашина разполага с автоматични програми за поддръжка за почистване на инсталацията за мляко и на кафе групата, както и за отстраняване на котлен камък от уреда. За целта се поставят касетите за почистване и за отстраняване на котлен камък Miele в автоматичната кафемашина. Автоматичното почистване се изпълнява винаги преди автоматичното отстраняване на котлен камък, ако в един ден трябва да се извършат и двете програми за поддръжка (общо време: около 35 минути).

Определяте момента за стартиране на ежедневното почистване и отстраняване на котлен камък чрез таймера за поддръжка.

Автоматичната кафемашина определя на базата на начина на използване дали и в кой ден да се извърши автоматичното отстраняване на котлен камък.

При автоматичното почистване се почиства инсталацията за мляко и/или се обезмаслява кафе групата. Автоматичната кафемашина определя и за автоматичното почистване концентрацията на разтвора за почистване и вида на програмата за почистване на базата на броя и вида на приготвените напитки.

Когато не приготвяте напитки, автоматичните програми за поддръжка не се стартират.

За автоматичните програми за поддръжка се смесва разтвор от вода и препарат за поддръжка и се изпомпва през тръбичките на автоматичната кафемашина. След определено време на действие разтворът се промива изцяло от тръбичките и можете да приготвяте напитки както обикновено.

По време на автоматичното почистване и отстраняване на котлен камък ще чувате на кратки интервали шумове, напр. шумове от промиване, въпреки че уредът е изключен.

На какво трябва да обърнете внимание преди и по време на автоматичните програми за поддръжка?

Автоматичната кафемашина трябва да е готова за работа и да са изпълнени следните условия:

- Готовите за работа касети за почистване и отстраняване на котлен камък да са поставени.
- Автоматичното почистване да е включено.
- По време на автоматичната програма за поддръжка **не** трябва да се разединява автоматичната кафемашина от електрическата мрежа.
- Тавичката за оттичане, кафе групата и централният изпускателен блок да са поставени.
- При режим с резервоар: Водният резервоар да е напълнен с вода минимум до маркировката ⇵ и да е поставен.
- Следвайте съобщенията, които се появяват преди изключването, напр. Empty and refit the drip tray and the waste container.
- Вратата на уреда да е затворена в момента за стартиране.
- Автоматичната кафемашина да е изключена.

Автоматично почистване

Ако сте приготвяли напитка, съдържаща мляко, инсталацията за мляко се почиства най-късно 4 дни след това.

Ако сте приготвяли кафена напитка, кафе групата се обезмаслява най-късно 15 дни след това.

Автоматичното почистване продължава около 25 минути.

Включване и изключване на автоматичното почистване

Винаги включвайте автоматичното почистване при първото пускане в експлоатация.
Въпреки това по всяко време можете да включите или да изключите Automatic cleaning.

Показва се менюто с напитките.

- Докоснете сензорния бутон ⮌.
- Изберете Settings и след това Automatic cleaning.
- Изберете желаната настройка и потвърдете с *OK*.

Ако автоматичното почистване бъде включено и вече са приготвяни кафени напитки и/или мляко, трябва автоматичната кафемашина да се почисти веднъж ръчно. Така се отстраняват остатъците от мляко и мазнините от кафето и се нулира броячът.

Касетата за почистване Miele

За автоматичното почистване използвайте единствено касетата за почистване Miele. Тя е разработени специално за тази автоматична кафе машина.
След като касетата за почистване Miele бъде поставена в автоматичната кафемашина, тя има срок на годност от около 1 година (годност след отваряне).
Решаваща за едногодишната годност е датата, на която е поставена касетата за почистване.
Не наливайте течности или други вещества в касетата за почистване.

Касетата за почистване Miele съдържа препарат за почистване, който отстранява ефективно остатъци от мляко и мазнини от кафе.

Касетата за почистване е достатъчна за до 3 месеца почистване в зависимост от използването на автоматичната кафемашина. Ако по-често почиствате ръчно или приготвяте много напитки, този период съответно се скъсява.

Можете да настроите нивото на напълване на касетата да се показва като сегментна лента на Settings | Info | Fill levels. С намаляването на нивото на напълване на касетата на регулярни интервали се показват различни съобщения, които Ви напомнят да приготвите нова касета за отстраняване на котлен камък.

Първото съобщение се появява, когато касетата все още е пълна на около 25 %.

Можете да закупите касетата за почистване в интернет магазина на Miele, сервиза на Miele или от Вашия специализиран търговец на Miele.

Ако **не е** поставена касета за почистване или е поставена **празна** или **изтекла** касета, трябва инсталация за мляко и кафе групата да се почистят ръчно. За целта Ви е необходим съответният препарат за почистване (вижте глава “Почистване и поддръжка”, раздели “Почистване на инсталацията за мляко” и “Обезмасляване на кафе групата”).

Касетата за почистване може да остане поставена при по-дълго отсъствие и при транспортиране на автоматичната кафемашина.

Смяна на касетата за почистване

Можете да закупите нова касета за почистване в интернет магазина на Miele, отдела за обслужване на клиенти на Miele или от Вашия специализиран търговец на Miele.

- Отворете вратата на уреда.
- Извадете съда за поддръжка.

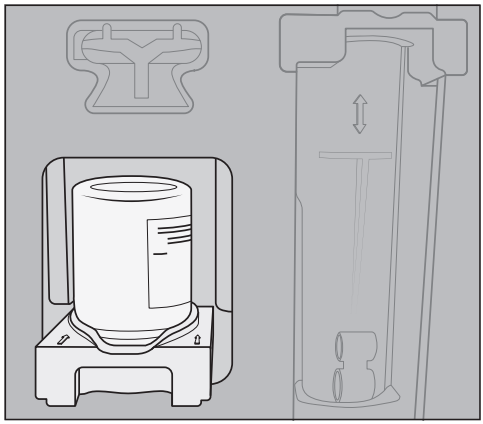

- Изтеглете държача с касетата напред и ги извадете.
- Завъртете касетата за почистване от държача.
- Изхвърлете употребената касета в битовите отпадъци.

От време на време може остатъци от препарата за почистване да засъхнат върху поставка като бели отлагания. Тези остатъци от препарат за почистване не влияят на функционирането на автоматичното почистване. При нужда можете да отстраните остатъците с влажна кърпа или да почистите държача в съдомиялната машина.

- Извадете новата касета от опаковката.
- Развийте винтовата капачка.

Повече не се нуждаете от капачката.

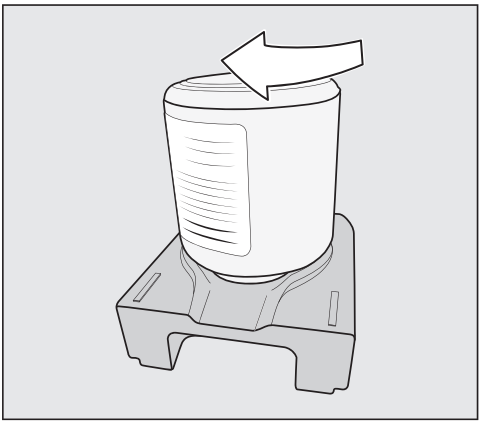

- Завийте новата касета с главата надолу в държача.
- Поставете държача с касетата в кафе машината, докато се фиксира с отчетливо щракване.
- Поставете отново съда за поддръжка.
- Затворете вратата на уреда.

Автоматично отстраняване на котлен камък

Автоматичното отстраняване на котлен камък продължава около 12 минути.

За да съхраните експлоатационния живот на компонентите и да осигурите бедна на котлен камък среда за приготвяне на напитки, тръбичките на автоматичната кафемашина трябва да се почистват ръчно от котлен камък от време на време. Интервалите се определят от начина Ви на използване и от твърдостта на използваната вода. Ако например приготвяте много кафени специалитети с мляко, трябва да отстранявате котления камък от автоматичната кафемашина с таблетки по-често.

Касетата за премахване на котлен камък Miele

За автоматичното премахване на котлен камък използвайте единствено касетата за премахване на котлен камък Miele.

След като касетата за премахване на котлен камък Miele бъде поставена в кафе машината и бъде напълнена с вода, тя има срок на годност от около 1 година (годност след отваряне). Решаваща за едногодишната годност е датата, на която е поставена и напълнена с вода касетата за премахване на котлен камък.

Не поставяйте касета за премахване на котлен камък, която вече е използвана в друга кафе машина Miele. Вашата кафе машина няма пълната информация за тази касета. Действието по премахване на котлен камък може да е недостатъчно и да повреди Вашата кафе машина.

Не наливайте течности или други вещества в касетата за премахване на котлен камък.

Препаратът за премахване на котлен камък се съдържа на таблетки в касетата за премахване на котлен камък. Когато касетата бъде поставена в кафе машината, тя се пълни с вода. Таблетките се разтварят постепенно.

Касетата за премахване на котлен камък е достатъчна за 7 до 12 месеца в зависимост от използването на кафе машината.

Можете да настроите нивото на напълване на касетата да се показва като сегментна лента на Settings | Info | Fill levels. С намаляването на нивото на напълване на касетата на регулярни интервали се показват различни съобщения, които Ви напомнят да приготвите нова касета за премахване на котлен камък.

Касетата за премахване на котлен камък на Miele можете да закупите в интернет магазина на Miele, отдела за обслужване на клиенти на Miele или от Вашия специализиран търговец Miele.

Ако **не е поставена** или е поставена **празна** касета за премахване на котлен камък, или такава **с изтекъл срок**, котленият камък от кафе машината трябва да се премахва програмата за поддръжка Descale the appliance. За целта се нуждаете от съответния препарат за премахване на котлен камък (вижте глава “Почистване и поддръжка”, раздел “Премахване на котлен камък от уреда”).

Касетата за премахване на котлен камък може да остане поставена при по-дълго отсъствие. Когато транспортирате кафе машината, извадете касетата преди транспортирането. При това обърнете внимание:

- Напълнената с вода касета за премахване на котлен камък може да се съхранява максимум 3 седмици извън кафе машината.
- Транспортирайте напълнената касета за премахване на котлен камък изправена и внимателно. Избягвайте сътресения. Разтрисането или обръщането обратно намаляват експлоатационния срок или повреждат касетата.
- Съхранявайте касетата изправена, на тъмно и при стайна температура (16 – 38 °C).

Смяна на касетата за премахване на котлен камък

Изваждане на касетата за отстраняване на котлен камък

- Отворете вратата на уреда.
- Извадете съда за поддръжка.

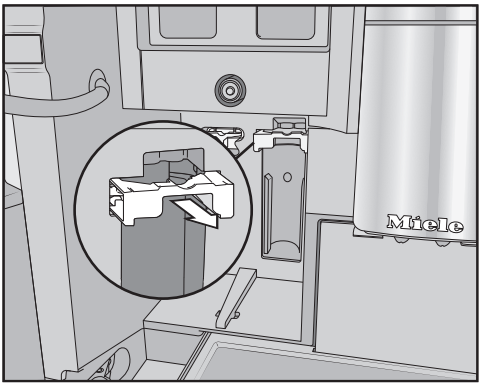

- Издърпайте държача на касетата напред.
- Извадете касетата.

Съвет: Можете да затворите касетата за премахване на котлен камък с капачката, която се намира на цилиндъра на касетата. Капачката може да се освободи лесно на определеното място за прекъсване.

- Изхвърлете касетата в битовите отпадъци.

Поставяне на касета за премахване на котлен камък

- Поставете касетата и я плъзнете докрай нагоре.
- Плъзнете държача на касетата отново назад и поставете съда за поддръжка.
- Затворете вратата на уреда.
- Следвайте указанията, които се появяват на дисплея.

Следващия път, когато изключите кафе машината, новата касета за премахване на котлен камък се пълни с вода при промиването. Ще чуете как на кратки интервали се налива вода в касетата.

При всички случаи изчакайте, докато автоматичната кафе машина се изключи. В никакъв случай не извършвайте принудително изключване.

Без употреба на касета за премахване на котлен камък

Ако не искате да поставяте касета за премахване на котлен камък, трябва да затворите системата с адаптера.

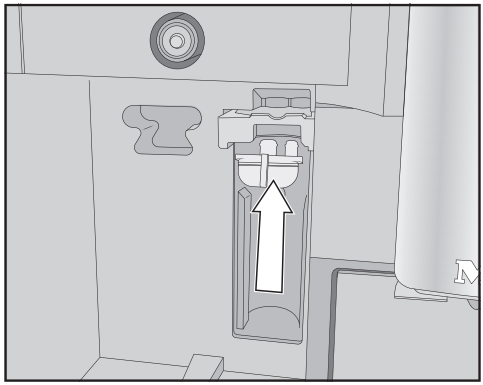

- Поставете адаптора на мястото на касетата.

Таймер за поддръжка

Можете да изберете произволно времето за стартиране за автоматичните програми за поддръжка от таймера за поддръжка.

Обърнете внимание, че автоматичните програми за поддръжка се нуждаят от около 35 минути.

Можете да настроите различно време на стартиране за почивните дни и за седмицата от понеделник до петък.

Настройка на таймера за поддръжка

Показва се менюто с напитките.

- Докоснете сензорния бутон ⮌.
- Изберете Maintenance.
- Изберете Maintenance timer.
- Променете настройките по желание.
- Потвърдете с *OK*.

Времето за стартиране се запаметява. Автоматичните програми за поддръжка стартират веднага в желания момент.

Прекъсване на автоматично почистване и премахване на котлен камък

Можете да прекъснете автоматичните програми за почистване през времето на действие.

Ако Автоматичното почистване не бъде извършено **пет пъти** един след друг, се блокира приготвянето на напитки. Едва след като обезмаслите модула за приготвяне и/или почистите тръбите за мляко, можете отново да приготвяте напитки.

- Докоснете бутона за включване/изключване ⏻.

На дисплея се показва оставащото време в часове.

- Докоснете Cancel.

Разтворът за почистване или за премахване на котлен камък се изплаква от тръбичките. Изплакването може да трае до 5 минути. След това вече можете да приготвяте желаните напитки.

Отстраняване на проблеми

Можете да отстраните самостоятелно повечето неизправности и грешки. В много случаи можете да спестите време и разходи, тъй като не се налага да се обаждате на отдела за обслужване на клиенти.

На интернет страница www.miele.bg/support/customer-assistance ще получите допълнителна информация за самостоятелното отстраняване на неизправности.

Съобщения на дисплея

Съобщенията за грешка трябва да бъдат потвърдени с *OK*. Това означава, че съобщението може да се появи повторно на дисплея дори когато грешката е отстранена.

Следвайте инструкциите на дисплея, за да отстраните "неизправността".

Ако след това съобщението за грешка се появи отново, обадете се в сервиза.

Проблем	Причина и отстраняване
F1, F2, F80, F82 F353, F354	Налице е вътрешна повреда. ■ Изключете автоматичната кафемашина. Изчакайте около 1 час, преди отново да включите уреда.
F74, F77 F225, F226 F235, F353, F354	Налице е вътрешна повреда. ■ Изключете автоматичната кафемашина. Изчакайте около 2 минути, преди отново да включите уреда.

Проблем	Причина и отстраняване
F73 или Check the brew unit	Кафе групата не може да се върне в основното си положение или кафе групата е замърсена. Смленото кафе не може да се пресова. ■ Проверете дали можете да извадите кафе групата. ■ Ако можете да извадете кафе групата, почистете я под течаща вода. 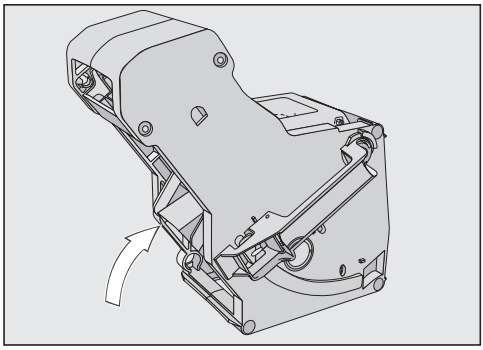 ■ Върнете улея за кафето на кафе групата в основната му позиция (вижте фигурата). ■ Поставете водния резервоар и затворете вратата на уреда. **Не** поставяйте кафе групата. Включете автоматичната кафемашина. Задвижването на кафе групата се инициализира и се позиционира в основно положение. ■ Когато се появи съобщението Insert the brew unit, поставете кафе групата отново в уреда. ■ Ако не можете да извадите кафе групата, изключете автоматичната кафемашина. Изчакайте около 2 минути, преди отново да включите уреда.
Ръчна програма за поддръжка се прекъсва преждевременно и на дисплея се показва Push the water container in until it engages.	Водният резервоар не е бил коректно напълнен или поставен. ■ Проверете дали сте избрали правилното маркиране. Символите на водния резервоар маркират необходимото количество вода за програмите за поддръжка Descale the appliance: ⇆ и Clean the milk pipework: ///\\\. ■ Напълнете водния резервоар до маркировката и отново стартирайте процеса.

Отстраняване на проблеми

Проблем	Причина и отстраняване
Check water intake and empty the water container	Подаването на прясна вода не функционира. ■ Проверете дали захранващият маркуч не е прегънат или спирателният кран не е правилно отворен. ■ Извадете и изпразнете водния резервоар. ■ Вкарайте празния воден резервоар в автоматичната кафемашина. Появява се съобщението Please wait. Water container filling.. Водният резервоар се пълни. Ако желаете да изключите извода за свързване с прясна вода, напълнете водния резервоар и го поставете. Сега можете да изберете в менюто Settings: Mains water | Off.
F233	Сензорът за ръба на чашата не е поставен или не е поставен правилно. Когато централният изпускателен блок се премества нагоре и сензорът за ръба на чашата опре например в чашата, сензорът губи референтната си позиция. ■ Потвърдете съобщението с *OK*. ■ Поставете отново сензора за ръба на чашата. До следващото включване на автоматичната кафемашина разпознаването на ръба на чашата не е активно и централният изпускателен блок остава в най-горната позиция. Със следващото включване отново се инициализира разпознаването на ръба на чашата.
F 355, F 357–F 362	Системата за кафе на зърна трябва да се инициализира отново, напр. може да са се заклещили зърна кафе. ■ Отворете врата на уреда и извадете двата контейнера за кафе на зърна от автоматичната кафемашина. ■ Затворете вратата на уреда. Системата за кафе на зърна се инициализира. ■ Следвайте указанията, които се появяват на дисплея.

Проблем	Причина и отстраняване
F 307 или Remove the milk valve and clean it	Налице е неизправност на клапана за млякото. ■ Извадете и почистете клапана за мляко (вижте глава “Почистване и поддръжка”, раздел “Изваждане и почистване на клапана за мляко”).

Неочаквано поведение на автоматичната кафемашина

Проблем	Причина и отстраняване
Дисплеят остава тъмен, когато автоматичната кафемашина се включи с бутона включване/изключване ⏻.	Бутонът за включване/изключване ⏻ не е бил докоснат достатъчно. ■ Натиснете вдлъбнатината на бутона за включване/изключване ⏻ и задръжте най-малко за 3 секунди.
	Щепселът на захранващия кабел не е пъхнат докрай в контакта. ■ Пъхнете щепсела на захранващия кабел в контакта.
	Предпазителят на електрическата инсталация е сработил, защото автоматичната кафемашина, напрежението в жилището или друг уред са неизправни. ■ Извадете щепсела на автоматичната машина за кафе от контакта. ■ Свържете се с електротехник или със сервиза.
След включване на автоматичната кафемашина осветлението остава изключено.	Осветлението е било изключено. ■ Включете осветлението (вижте глава “Настройки”, раздел “Осветление”).
	Осветлението е неизправно. ■ Свържете се със сервиза.
Часът се показва, но сензорният бутон ☼ и сензорът за приближаване не реагират.	Това не е повреда. Функцията QuickTouch е изключена. Изберете настройката Display | QuickTouch | On, така че сензорният бутон ☼ и сензорът за приближаване да реагират и при изключена автоматична кафемашина.
Автоматичната кафемашина не реагира на управлението на дисплея.	Налице е неизправност. ■ Натиснете бутона вкл./изкл. ⏻, докато дисплеят се изключи и уредът да се рестартира.

Отстраняване на проблеми

Проблем	Причина и отстраняване
Кафе машината внезапно се изключва.	Фабрично настроеното предварително време за изключване (20 минути) или програмираното от Вас време за изключване е изтекло. ■ При необходимост настройте времето за изключване отново (вижте глава “Настройки”, раздел “Таймер”).
	Мрежовият щепсел не е поставен правилно в контакта. ■ Включете мрежовия щепсел в контакта.
Сензорните бутони не реагират. Автоматичната кафемашина вече не изпълнява команди.	Налице е вътрешна повреда. ■ Прекъснете електрозахранването, като извадите щепсела на автоматичната кафемашина от контакта или изключите предпазителя на електрическата инсталация.
Въпреки че не се приготвят напитки или автоматичната кафемашина е изключена, се чува вентилатор.	Това не е повреда. Вентилаторът в уреда продължава да работи след приготвянето на напитките или след изключване, докато вътрешното пространство се обезвлажни в достатъчна степен.
Модулът за приготвяне не може да се извади от кафе машината.	Задвижването на модула за приготвяне не се намира в основната си позиция. ■ При необходимост завъртете ръкохватката на модула за приготвяне обратно в изходна позиция. ■ Затворете вратата на уреда. ■ Изключете кафе машината. ■ Изчакайте около 1 минута, преди отново да включите кафе машината. Задвижването на модула за приготвяне се инициализира и се придвижва в основната позиция. ■ При необходимост повторете стъпките още веднъж.
Модулът за приготвяне не може да се постави в кафе машината.	Задвижването на модула за приготвяне не се намира в основната си позиция. ■ Затворете вратата на уреда. ■ Включете кафе машината. Задвижването на модула за приготвяне се инициализира и се придвижва в основна позиция. ■ При необходимост повторете стъпката още веднъж.

Проблем	Причина и отстраняване
Приготвянето на напитки с кафе многократно бива прекъснато и се появява съобщението Fill the bean container.	Това не е повреда. Кафе групата не долавя наличието на смляно кафе. Определени сортове кафе създават малък обем смляно кафе. Най-често степента на смилане е настроена за прекалено фино смилане, а количеството кафе за смилане е настроено на минимална степен. ■ Потвърдете съобщението с *OK*. Ако съобщението се появява при приготвянето на всички кафени специалитети: ■ Настройте степента на смилане на малко по-грубо смилане (вижте “Степен на смилане”). ■ Настройте по-голямо количество кафе за смилане. Вземете под внимание и евентуално променените напитки в “Профили”.
	Ако съобщението се появява само при приготвянето на избрани кафени специалитети: ■ Проверете настройките на количеството кафе, което се смила за една доза, за конкретния кафе специалитет (вижте “Количество кафе, което се смила за една доза”). Настройте по-голямо количество кафе за смилане. ■ При необходимост настройте и степента на смилане на малко по-грубо смилане.
Въпреки, че под централния изпускателен блок стои съд, приготвянето на напитка преждевременно се прекъсва.	Това не е повреда. Ако съдът има много широк, отвор, например много голяма чаша така, че сензорът за разпознаване на ръба на чашата не докосва ръба на съда, напитката се прекъсва. Използвайте друг съд или позиционирайте съдът така, че ръбът на съда да бъде разпознат от сензора.

Отстраняване на проблеми

Проблем	Причина и отстраняване
Автоматичната кафемашина не стартира, въпреки че е активирана настройката на таймера On at**.**	Блокировката на включването е активирана. ■ Дезактивирайте блокировката на включването.
	Не е избран днешният ден от седмицата. ■ Проверете настройките на таймера и при необходимост ги променете.
	Автоматичната кафемашина не е използвана след три последователни автоматични включвания (режим “Отпуск”). ■ Включете уреда и направете напитка.
	Докато се извършва автоматичното отстраняване на котлен камък, автоматичната кафемашина не се включва с таймера On at. Това не е повреда. Изберете друга настройка на таймера.
Вие приготвяте гореща вода или чай, а вместо вода се подава пара.	Вероятно височината е настроена грешно. ■ Променете настройката на височината (Settings I Altitude). ■ При необходимост можете да промените също и температурните настройки на напитките (Drink parameters).
Информацията на дисплея не се вижда или се вижда лошо.	Настроена е твърде ниска яркост на дисплея. ■ Променете тази настройка (вижте “Настройки”).
Дисплеят е осветен, но автоматичната кафемашина не нагрява и не приготвя напитки.	Активиран е демонстрационният режим за презентиране на автоматичната кафемашина в магазини или в изложбени зали. ■ Дезактивирайте демонстрационния режим (вижте глава “Настройки”).

Неизправности при автоматичното почистване и/или отстраняване на котлен камък

Проблем	Причина и отстраняване
След включване се появява съобщение, че автоматичното почистване и/или отстраняване на котлен камък не е извършено.	Автоматичната кафемашина не е била готова за работа: Всички свалящи се части, като воден резервоар, тавичка за оттичане, кафе група или централен изпускателен блок, трябва да са поставени. Водният резервоар не е бил напълнен с питейна вода минимум до маркировката за отстраняване на котлен камък ⇄. Вратата на уреда не е затворена. ■ Потвърдете съобщението с *OK*. ■ Внимавайте автоматичната кафемашина да е готова за работа преди следващото почистване и/или отстраняване на котлен камък.
	Автоматичната кафемашина не е била изключена по времето за стартиране. Автоматичните програми за поддръжка се стартират само когато автоматичната кафемашина е изключена. ■ Потвърдете съобщението с *OK*. ■ При необходимост променете времето за стартиране.
Появява се съобщението Descale the appliance**, въпреки че е поставена готова за работа касета за отстраняване на котлен камък. Не могат да се приготвят напитки.**	В зависимост от твърдостта на използваната вода и от Вашия начин на използване трябва от време на време да отстранявате котления камък от автоматичната кафемашина с програмата за поддръжка. За целта се нуждаете от подходящ препарат за отстраняване на котлен камък, напр. таблетки за отстраняване на котлен камък Miele. ■ Отстранете котления камък от автоматичната кафемашина с програмата за поддръжка (вижте глава “Почистване и поддръжка”, раздел “Отстраняване на котления камък от уреда”).

Отстраняване на проблеми

Проблем	Причина и отстраняване
След включването се появява едно от тези съобщения: Automatic cleaning could not be carried out. Start Automatic cleaning (duration min.) now? Otherwise Automatic cleaning will be permanently switched off **Или:** Automatic maintenance could not be carried out. Carry out the Automatic cleaning part of the Automatic maintenance programme (duration min.) now? Otherwise the Automatic cleaning part of the Automatic maintenance programme will be permanently switched off **Не могат да се приготвят напитки.**	Автоматичното почистване не е могло да се извърши пет пъти. Искате автоматичната кафемашина да продължи да почиства автоматично инсталацията за мляко и кафе групата да се обезмаслява автоматично: ■ Внимавайте автоматичната кафемашина да е готова за работа за автоматичната поддръжка (вижте глава “Автоматично почистване и отстраняване на котлен камък”). ■ Докоснете *OK*, за да стартирате автоматичното почистване. Ако изберете No и така изключите автоматичното почистване, трябва ръчно да почиствате инсталацията за мляко и да обезмаслявате кафе групата (вижте глава “Почистване и поддръжка”). За целта се нуждаете от препарата за почистване на инсталацията за мляко и от таблетките за обезмасляване на кафе групата.

Незадоволителен резултат

Проблем	Причина и отстраняване
Кафето не е достатъчно горещо.	Порцелановата чаша не е била предварително подгрята. Колкото по-малка е порцелановата чаша и колкото по-дебели са стените ѝ, толкова по-важно е предварителното подгряване. ■ Подгрейте чашата, например с гореща вода.
	Температурата на запарване е прекалено ниска. ■ Настройте температурата на запарване на по-висока степен.
	Ситата на кафе групата са запушени. ■ Извадете кафе групата и я почистете на ръка. ■ Обезмаслете кафе групата.

Проблем	Причина и отстраняване
При смилането на зърната кафе се чува посилен шум от обикновено.	По време на мелене резервоарът за кафени зърна е бил изпразнен. ■ Напълнете резервоара с пресни кафени зърна.
	Сред кафените зърна е възможно да има чужди тела, напр. пластмаса или камъчета. ■ Изключете незабавно автоматичната машина за кафе. Свържете се със сервиза.
Кафето изтича прекалено бавно в чашата.	Кафе групата е запушена. ■ Обезмаслете кафе групата (вижте глава “Почистване и поддръжка”, раздел “Обезмасляване на кафе групата и почистване на вътрешността”).
Кафето или еспресото не образуват пяна.	Зърната кафе не са пресни. Ако изпечените зърна кафе бъдат съхранявани твърде дълго отворени, въглеродният диоксид излиза малко по малко от зърната кафе. Затова при приготвянето вече не се образува пяна. Разбира се, можете да продължите да използвате зърната кафе.
Кафето има слаб вкус. Блокчетата кафе (порциите кафена утайка) контейнера за утайка са кашави и ронливи.	Запарва се много малко смляно кафе, защото в мелачката не падат достатъчно кафени зърна. Тъмно изпечено кафе ли ползвате? Много тъмно изпеченото кафе често е маслено. Тези масла могат да се отлагат по стените на контейнерите за кафе на зърна и да спрат потока на зърната. Използвате ли сорт кафе с големи зърна или с много различна големина на зърната? Възможно е зърната да се закантват и заклещват и образуват така наречените “Мостове от зърна”. ■ Когато използвате много тъмно изпечено, маслено кафе, почиствайте контейнера за кафе на зърна по-често. ■ Изтеглете контейнерите за кафе на зърна малко навън и разклатете контейнерите, ако използвате сортове кафе с много едри зърна или с много различни размери зърна. ■ Изпробвайте съответно други сортове кафе.

Отстраняване на проблеми

Проблем	Причина и отстраняване
Кафето не изтича равномерно от двете дюзи. При приготвяне на мляко то понякога пръска.	Отлаганията от кафе в централния изпускателен блок пречат на изтичането на напитката. ■ Разглобете централния изпускателен блок и почистете частите в автоматичната кафемашина – с изключение на капака от неръждаема стомана. Почистването трябва да се прави **веднъж в седмицата**.
Консистенцията на млечната пяна не е добра.	Температурата на млякото е прекалено висока. Добра млечна пяна се приготвя само със студено мляко (< 10 °C). ■ Контролирайте температурата на мляко в резервоара за мляко.
	Инсталацията за мляко е запушена и/или клапанът за мляко е замърсен. ■ Извадете и почистете клапана за мляко.

Проблем	Причина и отстраняване
Кафените напитки изтичат бавно, “прокапват” от централния изпускателен блок.	Кафе групата е запушена, понеже автоматичната кафемашина е използвана много интензивно. И/или кафе групата не е изваждана и почиствана ръчно редовно. ■ Ако е поставена касета за почистване, първо изключете Automatic cleaning (Settings | Automatic cleaning). ■ Изпълнете програмата за поддръжка Degrease the brew unit с 1 таблетка за почистване (вижте глава “Почистване и поддръжка”, раздел “Обезмасляване на кафе групата и почистване на вътрешността”). 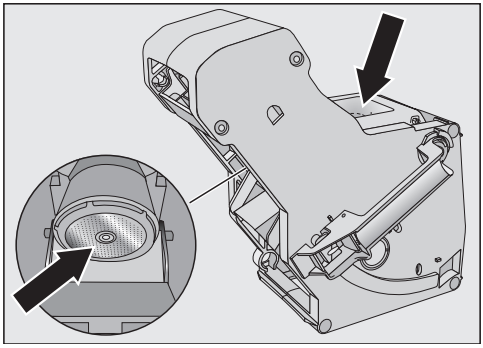 ■ Внимателно почистете особено ситото на кафе групата. ■ При необходимост включете Automatic cleaning, преди да стартирате приготвяне на напитка. В противен случай трябва отново да се извършат програмите за поддръжка Clean the milk pipework и Degrease the brew unit.

Център за обслужване на клиенти и гаранция

На интернет страница www.miele.bg/service ще получите информация за самостоятелното отстраняване на неизправности и за резервни части на Miele.

Контакт при неизправности

При неизправности, които не можете да отстраните сами, уведомете например Вашия специализиран търговец на Miele или сервиза на Miele.

Можете да запазите час в сервиза на Miele онлайн на адрес www.miele.bg/service.

Информацията за връзка със сервиза на Miele ще откриете в края на този документ.

Сервизът се нуждае от идентификатора на модела и фабричния номер (фабр./сериен номер/№). Данните ще намерите на табелката с данни.

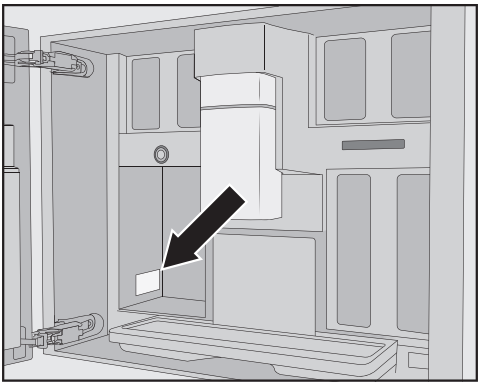

Гаранция

Периодът на гаранцията е 2 години.

Повече информация можете да намерите в доставените с машината условия на гаранцията.

Тези продукти и други аксесоари можете да закупите в интернет магазина на Miele, сервиза на Miele или от вашия специализиран Miele магазин.

- **Универсална микрофибърна кърпа**
  за отстраняване на следи от пръсти и леки замърсявания
- **Почистващ препарат за инсталацията за мляко**
  за почистване на системата за мляко
- **Таблетки за почистване**
  за обезмасляване на кафе групата
- **AutoCleaner**
  за автоматичното почистване на инсталацията за мляко и на кафе групата
- **Касета за отстраняване на котлен камък**
  за автоматичното отстраняване на котлен камък
- **Таблетки за отстраняване на котлен камък**
  за ръчното отстраняване на котлен камък
- **CJ Jug 1,0 l**
  термос за кафе или чай (функция на кана)

Представените елементи варират в зависимост от уреда и държава. За да откриете кои аксесоари и продукти за почистване са на разположение във вашата страна, моля, посетете уебсайта или се свържете с центъра за обслужване на клиенти на Miele.

Връзка за прясна вода

⚠ Опасност от повреда и нараняване поради неправилно свързване.
Неправилното свързване може да нарани хора и/или да причини материални щети.
Свързването към водопроводната инсталация за питейна вода може да се извърши само от квалифицирани специалисти.

⚠ Опасност за здравето и опасност от повреди поради замърсена вода.
Качеството на постъпващата вода трябва да съответства на разпоредбите за питейната вода на съответната страна, в която ще се ползва автоматичната кафемашина.
Свържете автоматичната кафемашина към питейната вода.

Свързването към водоснабдяването трябва да се извърши в съответствие с действащите разпоредби в съответната страна. Също така всички уреди и устройства, които се използват за подаване на вода към автоматичната кафемашина, трябва да отговарят на валидните разпоредби на съответната страна.

Свържете автоматичната кафемашина директно към тръбопровода с чиста вода.
Избягвайте подаване на вода към автоматичната кафемашина, при което водата се задържа. В противен случай може да се наруши вкусът на приготвените напитки.

Автоматичната кафемашина съответства на изискванията на IEC 61770 и EN 61770.

Автоматичната кафемашина трябва да бъде свързана само към студена вода.

Налягането на водата на входа трябва да е между 100 и 1 000 kPa (1 и 10 bar).

Между маркуча от неръждаема стомана и извода за питейната вода в домакинството трябва да има спирателен кран, за да може в случай на необходимост да се прекъсне подаването на вода. Спирателният кран трябва да е леснодостъпен, ако автоматичната кафемашина е вградена.

Монтиране на маркуча от неръждаема стомана на автоматичната кафемашина

Използвайте само доставения захранващ маркуч от неръждаема стомана. Маркучът от неръждаема стомана не може да се скъсява, удължава или да се заменя с друг маркуч.

Доставеният маркуч от неръждаема стомана е с дължина 1,5 m.

- Отстранете капачката от извода за свързване на прясната вода на задната страна на автоматичната кафемашина.
- Вземете **огънатата** страна на маркуча от неръждаема стомана и контролирайте дали има уплътнителен пръстен. При необходимост поставете уплътнителен пръстен.
- Навийте свързващата гайка на маркуча от неръждаема стомана върху резбата.
- Внимавайте за стабилно и плътно положение на винтовото съединение.

Свързване на подаването на водата

⚠ Разединете автоматичната кафемашина от електрическата мрежа, преди да свържете уреда към водопровода.

Спрете водоснабдяването, преди да свържете автоматичната кафемашина към водопровода.

Спирателният кран трябва да е достъпен, ако уредът е вграден.

За да свържете автоматичната кафемашина към подаването на вода, е необходим воден кран със свързваща резба 3/4".

- Проверете дали е наличен уплътняващ пръстен. При необходимост го поставете.

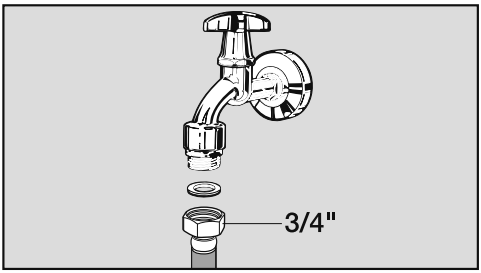

- Свържете маркуча от неръждаема стомана към спирателния кран.
- Внимавайте за стабилно положение на винтовото съединение.
- Отворете бавно спирателния кран на подаването на вода и проверете дали маркучът за прясна вода е херметичен.
  При необходимост коригирайте положението на уплътнението и винтовото съединение.

Сега можете да продължите с вграждането на автоматичната кафемашина.

Електрическо свързване

Кафе машината е „готова за включване“ за свързване към заземен контакт.

Поставете кафе машината така, че контактът да е достъпен свободно. Ако контактът не е свободно достъпен, тогава се уверете, че от страната на инсталацията има устройство за разединяване на всеки полюс.

⚠ Опасност от пожар вследствие на прегряване.
Използването на кафе машината с разклонители или удължители за захранване може да доведе до претоварване на кабелите.
От съображения за безопасност не използвайте разклонители, удължители за захранване, адаптери и/или така наречените енергоспестяващи щекери.

Електрическата инсталация трябва да е изпълнена съгласно VDE 0100.

От съображения за безопасност препоръчваме употребата на прекъсвач на остатъчен ток (RCD) от типа ⩙ в определената за дома инсталация за електрическо свързване на кафе машината.

Повреденият захранващ кабел може да се сменя само със специален захранващ кабел от същия тип (предлаган от отдела за обслужване на клиенти на Miele). От съображения за безопасност смяната трябва да се извършва само от квалифициран специалист или от отдела за обслужване на клиенти на Miele.

Табелката с данни дава информация за номиналната разходвана мощност. Номиналната стойност на предпазителя трябва да е най-малко 10 A. Сравнете тази информация с данните за електрическото свързване на място. В случай на съмнение се обърнете към квалифициран електротехник.

Възможна е временна или постоянна работа към автономна или несинхронна с мрежата инсталация за захранване с енергия (като напр. островни мрежи, системи за архивиране на данни). Предпоставка за работата е спазването на предписанията на EN 50160 или на сходен стандарт от страна на инсталацията за захранване с енергия.
Функцията и начинът на работа на защитните мерки, предвидени в тази домашна инсталация и в този продукт на Miele, трябва да бъдат гарантирани и при островен режим на работа или при несинхронна с мрежата работа, или да бъдат заменени с равностойни мерки в инсталацията. Както например е описано в актуалната публикация на VDE-AR-E 2510-2.

Монтажни размери

Вграждане във висок шкаф

Спазвайте минимална височина на вграждане от 850 mm.

Всички размери са указани в mm.

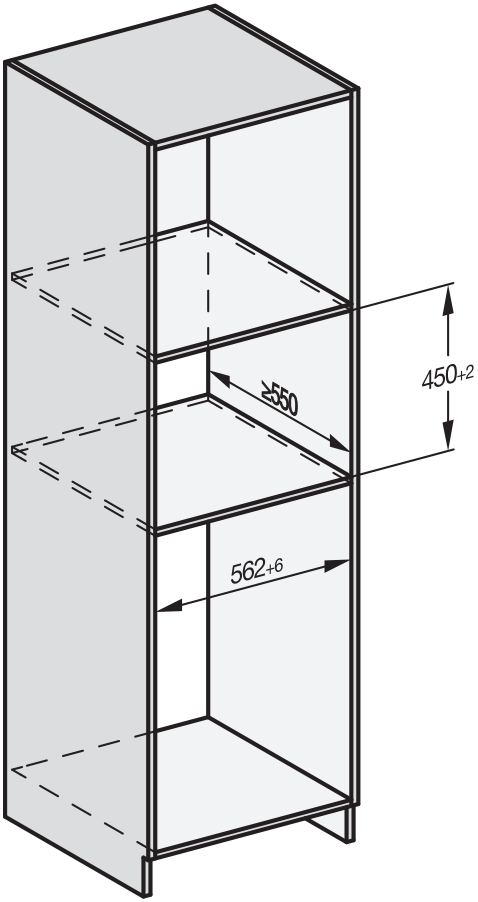

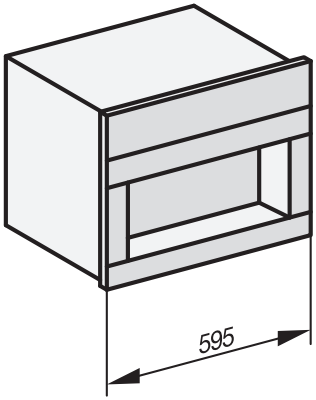

Възможно е да се комбинира с други уреди за вграждане на Miele. При това кафе машината може да бъде разграничена отдолу с междинна основа. При комбиниране с чекмедже Gourmet/вакуумиращо чекмедже за вграждане не е необходима междинна основа.

Монтаж

Монтаж и свързване

Всички размери са указани в mm.

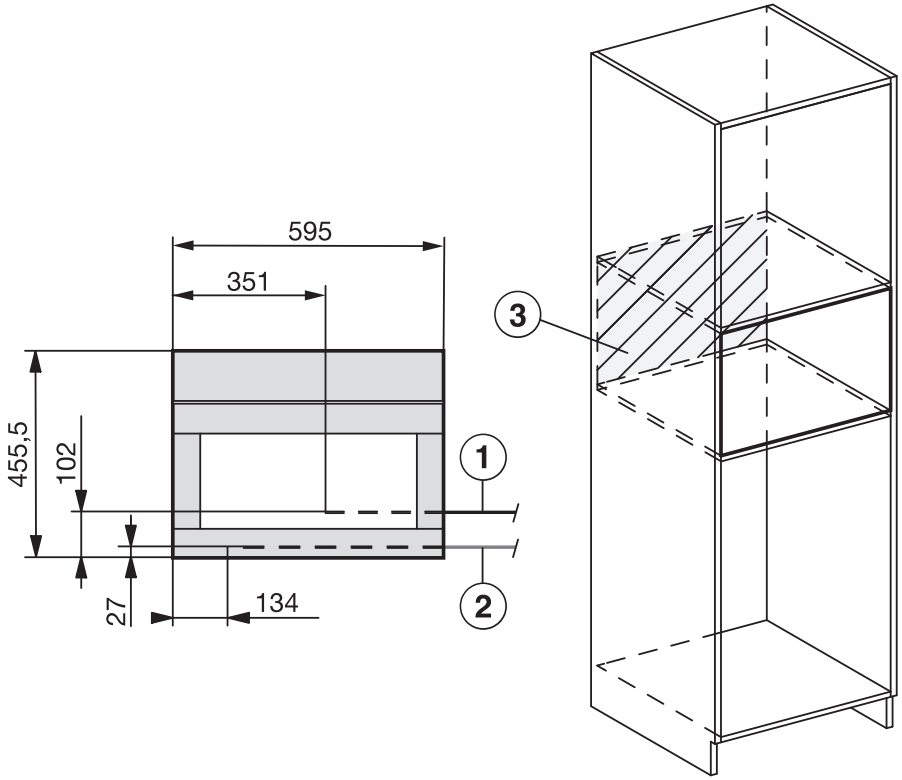

① Мрежов захранващ кабел

② Свързване към водопроводната инсталация за питейна вода

③ В тази област няма извод за електрическо свързване и прясна вода

Вграждане на автоматичната кафе машина

⚠ Опасност от нараняване поради неправилна работа.

Поради немонтиран и необезопасен уред могат да бъдат наранени хора.

Експлоатирайте автоматичната кафе машина само вградена.

⚠ Опасност от повреди поради неправилна работа.

Ако не се поддържа околната температура, автоматичната кафе машина не може да функционира безупречно.

Експлоатирайте автоматичната кафе машина само в диапазон на околната температура от +16 °C до +38 °C.

Спазвайте минимална височина на вграждане от 850 mm.

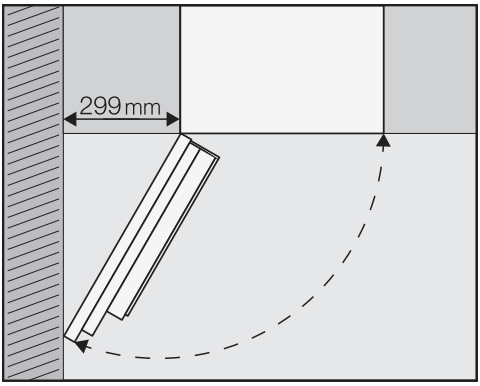

Съвет: Ако между стената и автоматичната кафе машина има осигурени минимум 299 mm, вратата на уреда може да се отваря по-широко и боравенето е по-лесно. Напр. левият контейнер за кафе на зърна може да се изважда по-лесно.

За монтажа ви е необходима отвертка размер TX 20.

Съвет: Ще бъде добре да предвидите допълнителна възможност за поставяне на кафе машината на височината на нишата за вграждане. Това ще ви улесни при свързване на уреда към електрозахранването и водоснабдяването.

Свързване към прясна вода и електрическата мрежа

Спазвайте указанията в глава “Свързване към прясна вода” и “Електрическо свързване”Спазвайте указанията в глава “Свързване към прясна вода” и “Електрическо свързване”.

- Свържете автоматичната кафемашина към водоснабдителната мрежа и електрическата мрежа.

Отстраняване на обезопасителните приспособления за транспортиране

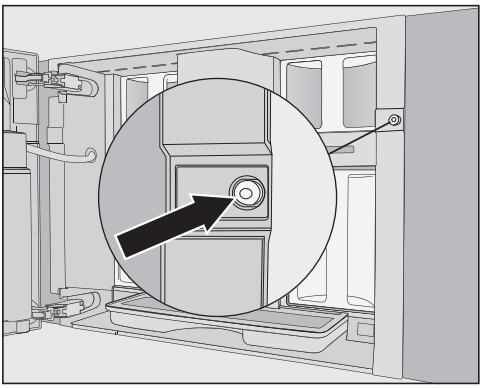

Във винтовия отвор има червен силиконов издатък, който обезопасява вратата на уреда по време на транспортирането и така предотвратява транспортна повреда на уреда.

Отстранете силиконовия издатък, **преди да** закрепите с болтове кафе машината към шкафа за вграждане.

- Отстранете червения силиконов издатък от винтовия отвор като го издърпате.

Силиконовият издатък вече не е необходим. Изхвърлете силиконовия издатък в битовите отпадъци.

Поставяне на кафе машината и подравняване

При поставянето на уреда в нишата внимавайте да не се притиснат или повредят изводите за свързване на електрозахранване и водоснабдяването.

- Поставете кафе машината така, че да влезе докрай в нишата за вграждане.
- Проверете дали кафе машина е поставена централно и право в нишата за вграждане. Нивелирайте уреда.

За да нивелирате кафе машината, в никакъв случай не регулирайте пантите на вратата. В противен случай съдът за мляко не може да се постави правилно и приготвянето на мляко не функционира изправно.

Сега можете да закрепите с болтове кафе машината към шкафа за вграждане.

Закрепване на кафе машината с винтове към шкафа за вграждане

■ Отворете вратата на уреда.

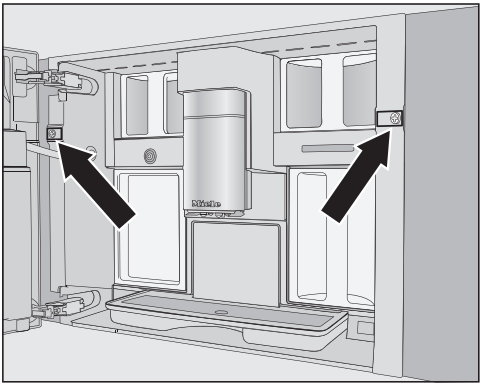

В обхвата на доставката са включени 2 винта TX20 (25 mm).

■ Закрепете кафе машината с помощта на приложените винтове към страничните стени на шкафа за вграждане. Затегнете двата винта на ръка.

Съвет: Можете да отстраните ограничителите на вратата и да увеличите ъгъла на отваряне на около 170°, така че да можете да завиете левия болт по-лесно (вижте раздел “Ограничител на отварянето на вратата”). Проверете дали има достатъчно място и дали вратата на уреда не се удря в съседна стена.

■ Проверете функцията на кафе машината.

Ограничител на отварянето на вратата

Шарнирите на вратата на автоматичната кафемашина са оборудвани с ограничители на отварянето, които ограничават ъгъла на отваряне на около 120°. Така се предотвратява, вратата на уреда при отваряне да не се удря в съседната стена и да се повреди.

Можете да отстраните ограничителите на отварянето на вратата, за да разширите ъгъла на отваряне на 170°. Така ще можете например по-лесно да извадите контейнерите за кафе на зърна.

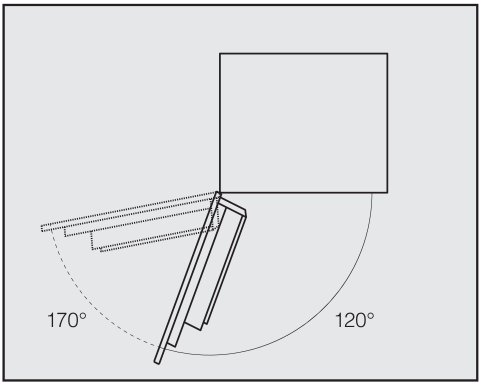

Отстранете ограничителите на отварянето на вратата

Проверете дали за разширения ъгъл на отваряне на вратата има достатъчно място и вратата на уреда да не се удря в гранична стена.

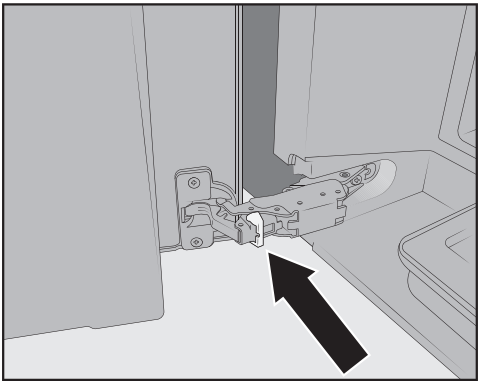

- Отстранете ограничителите на отварянето на вратата от шарнирите, например като избутате ограничителите за отваряне на вратата с отвертка.

Сега ъгълът на отваряне на вратата е разширен до около 170°.

Консумация на електроенергия в режим Standby:	≤ 0,3 вата
Консумация на електроенергия в мрежови режим на готовност:	≤ 2,0 вата
Честотна лента	2,4000 GHz – 2,4835 GHz
Максимална мощност на излъчване	≤ 100 mW

Декларация за съответствие

С настоящото Miele декларира, че тази автоматична кафемашина съответства на Директива 2014/53/ЕС.

Пълния текст на ЕС декларацията за съответствие можете да откриете на един от следните интернет адреси:

- Продукти, изтегляне, на www.miele.bg
- Сервиз, изискване на информация, ръководства за експлоатация на адрес https://www.miele.bg/domestic/customer-information-385.htm#p510 след въвеждане на името на продукта или фабричния номер

Авторски права и лицензи

За обслужване и управление на модула за комуникация Miele ползва собствени или чужди софтуери, които не попадат под действието на така наречената Open Source лицензно условие. Тези софтуери/софтуерни компоненти са защитени с авторски права. Авторските права на Miele и трети лица трябва да се спазват.

Освен това интегрираният в уреда модул за комуникация съдържа софтуерни компоненти, които се предоставят при лицензионни условия за Open Source. Можете да извикате съдържащите се компоненти за Open Source, заедно със сведенията относно авторските права, копията от съответно валидните лицензни условия, както евентуално и друга информация локално с IP през съответния уеб браузър (http[s]://<IP адрес>/Licenses). Посочените там правила относно отговорността и гаранцията на Open Source лицензионните условия са в сила само по отношение на съответните носители на авторски права.

Авторски права и лицензи

За обслужване и управление на уреда Miele използва собствени и чужди софтуери, които не попадат под действието на така наречените лицензни условия за отворен код. Тези софтуери/софтуерни компоненти са защитени с авторски права. Авторските права на Miele и трети лица трябва да се спазват.

Освен това в настоящия уред са включени софтуерни компоненти, които се предоставят при лицензни условия за отворен код. Можете да извикате компонентите с отворен код заедно със сведенията относно авторските права, копията от съответно валидните лицензни условия, както евентуално и друга информация в уреда от Settings | Legal information | Open Source licences (Open-Source). Посочените там правила относно отговорността и гаранцията на лицензните условия за отворен код са в сила само по отношение на съответните носители на авторски права.

Уредът съдържа в частност софтуерни компоненти, които се лицензират от носителите на авторски права въз основа на Общия публичен лиценз на ГНУ, версия 2, респективно Второстепенния общ публичен лиценз на ГНУ, версия 2.1. Miele предлага в рамките на най-малко 3 години след закупуването или доставката на уреда да предостави на Вас или на трети лица твърд носител (CD-ROM, DVD или USB стик) с машинно четимо копие на първичния код на съдържащите се в уреда компоненти с отворен код, които се лицензират при условията на Общия публичен лиценз на ГНУ, версия 2, или на Второстепенния общ публичен лиценз на ГНУ, версия 2.1. За да получите този първичен код, обърнете се към нас, като ни съобщите името на продукта, серийния номер и датата на закупуване по имейл (info@miele.com) или на следния адрес:

Miele & Cie. KG
Open Source
GTZ/TIM
Carl-Miele-Straße 29
33332 Gütersloh

Ние Ви обръщаме внимание на ограничената гаранция в полза на носителите на авторските права при условията на Общия публичен лиценз на ГНУ, версия 2, и на Второстепенния общ публичен лиценз на ГНУ, версия 2.1:

This program is distributed in the hope that it will be useful, but WITHOUT ANY WARRANTY, without even the implied warranty of MERCHANTABILITY of FITNESS FOR A PARTICULAR PURPOSE. See the GNU General Public License and GNU Lesser General Public License for more details.

МИЛЕ БЪЛГАРИЯ ЕООД
ул. Лъчезар Станчев 5
гр. София, 1756

Тел: 700 20 602
882 741 411
Имейл адрес: info@miele.bg
www.miele.bg

Miele & Cie. KG
Carl-Miele-Straße 29
33332 Gütersloh
Deutschland

Miele

CVA 7845

bg-BG

M.-Nr. 12 860 931 / 02 / 002