Miele

Návod k obsluze a montáži
Indukční varné desky

Před umístěním, instalací a uvedením do provozu si **bezpodmínečně** přečtěte návod k obsluze a montáži. Tím ochráníte sebe a zabráníte škodám.

cs-CZ

M.-Nr. 13 020 540

Obsah

Bezpečnostní pokyny a varovná upozornění **6**

Udržitelnost a ochrana životního prostředí **16**

Instalace **17**

Bezpečnostní pokyny pro vestavbu 17

Další bezpečnostní upozornění pro odtahový provoz 18

Další bezpečnostní upozornění pro provoz Plug & Play 19

Další bezpečnostní upozornění pro montáž bez rámu se zabroušením 21

Další bezpečnostní upozornění pro montáž bez rámu pro zapuštění 21

Bezpečnostní vzdálenosti 22

Možnosti provozu 25

Příklady vestavby 25

Rozměry adaptéru Plug & Play 27

Rozměry pro montáž bez rámu se zabroušením 28

KMDA 7876-1 FL MattFinish 28

Odtahový a řízený cirkulační provoz 29

Provoz Plug&Play 30

Rozměry pro montáž bez rámu pro zapuštění 31

KMDA 7876-1 FL MattFinish 31

Odtahový a řízený cirkulační provoz 32

Provoz Plug&Play 33

Připojení k okennímu kontaktu v případě potřeby 34

Montáž varné desky bez rámu se zabroušenímpři odtahovém a řízeném cirkulačním provozu 36

Příprava pracovní desky pro montáž varné desky bez rámu se zabroušením při odtahovém a řízeném cirkulačním provozu... 36

Nasazení varné desky bez rámu se zabroušením při odtahovém a řízeném cirkulačním provozu... 36

Montáž varné desky bez rámu se zabroušenímpři Plug & Play 36

Příprava pracovní desky pro montáž bez rámu se zabroušením při Plug & Play 36

Nasazení varné desky bez rámu se zabroušením při Plug & Play.. 37

Montáž varné desky bez rámu pro zapuštěnípři odtahovém a řízeném cirkulačním provozu 38

Příprava pracovní desky pro montáž varné desky bez rámu pro zapuštění při odtahovém a řízeném cirkulačním provozu 38

Nasazení varné desky bez rámu pro zapuštění při odtahovém a řízeném cirkulačním provozu 38

Montáž varné desky bez rámu pro zapuštěnípři Plug & Play 38

Příprava pracovní desky pro montáž bez rámu pro zapuštění při Plug & Play 38

Nasazení varné desky bez rámu pro zapuštění při Plug & Play 39

Výřez v zadní stěně bez vrtací šablony ... 41
Vytvoření výřezu v zadní stěně při montáži bez rámu se zabroušením a montážní vzdálenosti (svislé) mezi horní stranou přístroje a nejspodnějším bodem adaptéru Plug & Play 238 mm ... 41
Vytvoření výřezu v zadní stěně při montáži bez rámu pro zapuštění a montážní vzdálenosti (svislé) mezi horní stranou přístroje a nejspodnějším bodem adaptéru Plug & Play 238 mm ... 42
Vytvoření výřezu v zadní stěně při montáži bez rámu se zabroušením a montážní vzdálenosti (svislé) mezi horní stranou přístroje a nejspodnějším bodem adaptéru Plug & Play 248 mm ... 42
Vytvoření výřezu v zadní stěně při montáži bez rámu pro zapuštění a montážní vzdálenosti (svislé) mezi horní stranou přístroje a nejspodnějším bodem adaptéru Plug & Play 248 mm ... 43
Elektrické připojení ... 45

Seznámení ... 47
Vaše varná deska ... 47
Vybavení ... 48
Součásti dodávky ... 48
Příslušenství k dokoupení ... 49
Ovládací a zobrazovací prvky ... 50
Údaje k varným zónám ... 52
Systém řízení výkonu ... 53
Princip ovládání ... 53
Příslušenství ... 54
Tukové filtry ... 54
Pachový filtr ... 54
Síťové spojení ... 54
Speciální funkce ... 55
Povrchy ... 55
Trvalé rozpoznání hrnce ... 55
Rozpoznání velikosti hrnce ... 55
Varná oblast PowerFlex XL ... 55
Stupně výkonu varné desky ... 55
Booster varné desky ... 55
Stop&Go ... 55
Automatika předvaření ... 55
Časovač ... 55
Zablokování zprovoznění ... 55
Blokování ... 55
Recall ... 56
Udržování teploty ... 56
Ochrana při utírání ... 56
Con@ctivity ... 56
Řízený cirkulační provoz ... 56
Provoz Plug&Play ... 56
Stupně výkonu odsavače par ... 56
Booster odsavače par ... 56
Doběh ... 56
Počitadla provozních hodin ... 56
Nastavení ... 57
Výstavní provoz ... 57
Ukazatel zbytkového tepla ... 57
Bezpečnostní vypnutí ... 57
Ochrana proti přehřátí ... 57
Označení modelu a sériové číslo 58
Verze softwaru ... 58

Uvedení do provozu ... 59
Vybalení varné desky ... 59
První čištění varné desky ... 59
První uvedení varné desky do provozu ... 59
První uvedení odsavače par do provozu ... 59
Síťové spojení ... 59
Připojení k síti pomocí aplikace .. 59
Připojení k síti pomocí WPS ... 60

Obsluha ... 61
Bezpečnostní pokyny pro obsluhu... 61
Zapnutí varné desky ... 61

Obsah

Vypnutí varné desky/varné zóny..... 61
Stupně výkonu varné desky 62
Nastavení stupně výkonu 62
Nastavení stupně výkonu – mezistupně 62
Změna stupně výkonu 62
Booster 62
Aktivace funkce Booster 62
Deaktivace funkce Booster 62
Stop&Go 63
Aktivace funkce Stop&Go 63
Deaktivace funkce Stop&Go 63
Automatika předvaření..... 63
Aktivace automatiky předvaření. 63
Deaktivace automatiky předvaření 64
Časovač 64
Nastavení času..... 64
Nastavení kuchyňského budíku . 64
Změna kuchyňského budíku..... 64
Zrušení kuchyňského budíku..... 64
Nastavení času do vypnutí 64
Změna času do vypnutí vaření ... 65
Zrušení času do vypnutí vaření .. 65
Nastavení času do vypnutí dalších vaření..... 65
Zobrazení času do vypnutí vaření 65
Současné použití časových funkcí 65
Zablokování zprovoznění 65
Aktivace zablokování zprovoznění..... 65
Deaktivace zablokování zprovoznění 66
Blokování 66
Aktivace blokování 66
Deaktivace blokování..... 66
Aktivace funkce Recall 66
Aktivace/deaktivace udržování teploty 66
Ochrana při utírání..... 66
Aktivace ochrany při utírání 66
Deaktivace ochrany při utírání ... 67
Odsavač par 67
Ruční nastavení stupně výkonu odsavače par 67
Ruční vypnutí odsavače par 67
Aktivace funkce Booster..... 67
Deaktivace funkce Booster 67
Dočasná deaktivace funkce Con@ctivity 67
Doběh..... 67
Aktivace/deaktivace výstavního provozu 68

Rozsahy nastavení stupňů výkonu varné desky 69
Informace pro zkušební ústavy 70

Je dobré vědět 71
Vaše varná deska..... 71
Princip funkce indukčních varných desek 71
Zvuky 71
Varné nádobí 71
Váš odsavač par..... 73
Princip funkce odsavače par 73
Tipy k odvádění vzduchu..... 73

Úprava nastavení 75
Zobrazení označení modelu/sériového čísla 79
Zobrazení verze softwaru 79

Čištění a ošetřování..... 80
Bezpečnostní upozornění k čištění a ošetřování..... 80
Interval čištění 80
Čištění sklokeramických povrchů 81
Nevhodné čisticí prostředky..... 81
Díly vhodné pro mytí v myčce nádobí 81
Krycí mřížka 82
Vyjmutí krycí mřížky 82
Ruční čištění krycí mřížky 82
Čištění krycí mřížky v myčce nádobí..... 82

Tukové filtry 82
Vyjmutí tukového filtru 82
Ruční čištění tukového filtru..... 82
Čištění tukového filtru v myčce nádobí..... 83
Nasazení tukového filtru 83
Výměna tukového filtru 83
Vynulování počitadla provozních hodin tukového filtru..... 83
Pachový filtr (jen při řízeném cirkulačním provozu nebo provozu Plug & Play)..... 83
Výměna pachového filtru (jen při řízeném cirkulačním provozu nebo provozu Plug & Play) 83
Vynulování počitadla provozních hodin pachového filtru (jen při řízeném cirkulačním provozu nebo provozu Plug & Play) 83
Čištění záchytné vany odsavače par..... 84
Čištění vnitřního prostoru pláště odsavače par 84
Čištění vnitřního prostoru jednotky ventilátoru..... 84

Odstraňování závad **85**
Hlášení na ukazatelích nebo na displeji 85
Neočekávané chování..... 86
Neuspokojivý výsledek 87
Všeobecné problémy nebo technické poruchy 88

Servisní služba..... **89**
Kontakt při závadách..... 89
Typový štítek 89
Záruka..... 89

Technické údaje..... **90**
Technické údaje 90
Informační listy výrobků 90
Prohlášení o shodě..... 91

Tato varná deska splňuje předepsaná bezpečnostní ustanovení. Nesprávné používání však může vést k úrazům a věcným škodám.

Než varnou desku uvedete do provozu, přečtěte si pozorně návod k obsluze a montáži. Obsahuje důležité pokyny pro montáž, bezpečnost, používání a údržbu. Tím ochráníte sebe a zabráníte poškození varné desky.

Podle normy IEC 60335-1 upozorňuje Miele výslovně na to, že je bezpodmínečně nutné přečíst si a dodržovat kapitolu věnovanou instalaci varné desky a dále bezpečnostní upozornění a varovná upozornění.

Miele neodpovídá za škody, které vzniknou v důsledku nedodržování těchto pokynů.

Návod k obsluze a montáži uschovejte a předejte ho případnému novému majiteli.

Používání ke stanovenému účelu

▶ Tato varná deska je určena pro používání v domácnosti a v prostorách podobných domácnostem.

▶ Tato varná deska není určena k používání venku.

▶ Používejte varnou desku výhradně v domácnosti k přípravě jídel a udržování jejich teploty. Všechny ostatní způsoby používání jsou nepřípustné.

▶ Osoby, které vzhledem ke svým fyzickým, smyslovým a psychických schopnostem nebo kvůli nezkušenosti nebo neznalosti nejsou schopné varnou desku bezpečně obsluhovat, musí být při obsluze pod dozorem. Tyto osoby smí varnou desku obsluhovat bez dozoru jen tehdy, když jim byla vysvětlena tak, že ji mohou obsluhovat bezpečně. Musí být schopné rozpoznat a chápat možná nebezpečí v případě chybné obsluhy.

Děti v domácnosti

▶ Děti mladší osmi let se nesmí samy bez dozoru pohybovat v blízkosti varné desky.

▶ Děti starší než osm let smí varnou desku obsluhovat bez dozoru jen tehdy, když jim byla vysvětlena tak, že ji mohou obsluhovat bezpečně. Děti musí být schopné rozpoznat a chápat možná nebezpečí v případě chybné obsluhy.

▶ Děti nesmí čistit varnou desku bez dozoru.

▶ Dohlížejte na děti, které se zdržují v blízkosti varné desky. Nikdy dětem nedovolte, aby si s varnou deskou hrály.

▶ Varná deska se během provozu zahřeje na vysokou teplotu a zůstane horká ještě nějakou dobu po vypnutí. Nedovolte dětem, aby se k varné desce přiblížily, dokud nevychladne natolik, že je vyloučeno jakékoli nebezpečí popálení.

▶ Nebezpečí popálení. V odkládacích prostorech nad varnou deskou nebo za ní neukládejte předměty, které by mohly zajímat děti. Jinak by to mohlo svádět děti, aby na varnou desku lezly.

▶ Nebezpečí popálení a opaření. Otočte ucha hrnců a rukojeti pánví stranou nad pracovní plochu, aby děti nemohly nádobí stáhnout a popálit se.

▶ Nebezpečí udušení. Děti by si mohly hrát s obalovým materiálem, např. fólií, mohly by se do ní balit nebo si ji dávat přes hlavu a udusit se. Obalový materiál uchovávejte mimo dosah dětí.

▶ Používejte zablokování zprovoznění, aby varnou desku nemohly bez dozoru zapnout děti. Když varnou desku používáte, zapněte blokování, aby děti nemohly změnit (zvolená) nastavení.

Technická bezpečnost

▶ Neodborně provedené instalační a údržbářské práce nebo opravy mohou uživatele vystavit značným nebezpečím, za která výrobce neručí. Instalační a údržbářské práce nebo opravy smí provádět jen kvalifikovaný pracovník nebo servisní služba Miele.

▶ Poškozená varná deska může ohrozit Vaši bezpečnost. Zkontrolujte varnou desku ohledně zjevných poškození. Nikdy neuvádějte do provozu poškozenou varnou desku.

▶ Občasný nebo trvalý provoz na soběstačném nebo se sítí nesynchronizovaném zařízení pro napájení energií (jako např. ostrovní sítě, záložní systémy) je možný. Předpokladem provozu je, aby u zařízení pro napájení energií byly dodrženy specifikace normy EN 50160 nebo srovnatelné.
Bezpečnostní opatření stanovená pro domovní instalaci a pro tento výrobek Miele musí být co do své funkce a způsobu práce zajištěna i v ostrovním provozu nebo v provozu nesynchronizovaném se sítí nebo být v instalaci nahrazena rovnocennými opatřeními. Jak je popsáno například v aktuálním vydání VDE-AR-E 2510-2.

▶ Elektrická bezpečnost varné desky je zajištěna jen tehdy, když je připojena k elektrickému systému s ochranným vodičem nainstalovanému podle předpisů. Tento základní bezpečnostní požadavek musí být splněný. V případě pochybností nechte elektrickou instalaci zkontrolovat kvalifikovaným elektrikářem.

▶ Připojovací údaje (frekvence a napětí) uvedené na typovém štítku varné desky musí bezpodmínečně souhlasit s odpovídajícími parametry elektrické sítě, aby se varná deska nepoškodila.
Před připojením tyto údaje porovnejte. V případě pochybností se zeptejte kvalifikovaného elektrikáře.

▶ Rozbočovací vícenásobné zásuvky a prodlužovací kabely neposkytují nutnou bezpečnost (nebezpečí požáru). Varnou desku pomocí nich k elektrické síti nepřipojujte.

▶ Používejte varnou desku jen vestavěnou, aby byla zajištěna její bezpečná funkce.

▶ Tato varná deska se nesmí používat na nestacionárních místech instalace (např. na lodích).

▶ Dotyk přípojů pod napětím a změna elektrické a mechanické konstrukce vás ohrožují a mohou vést k poruchám funkce varné desky. Nikdy neotvírejte plášť varné desky.

▶ Pokud varnou desku neopraví kvalifikovaný pracovník nebo servisní služba Miele, dojde ke ztrátě nároků vyplývajících ze záruky.

▶ V případě výměny vadných konstrukčních dílů relevantních z hlediska bezpečnosti společnost Miele zaručuje splnění bezpečnostních požadavků v plném rozsahu pouze u originálních náhradních dílů Miele.

▶ Varná deska není určena pro provoz s externím časovým spínačem nebo systémem dálkového ovládání.

▶ Varnou desku musí k elektrické síti připojit kvalifikovaný elektrikář.

▶ Poškozený přívodní síťový kabel musí kvalifikovaný pracovník nebo servisní služba Miele nahradit speciálním přívodním síťovým kabelem.

▶ Při instalačních a údržbářských pracích stejně jako při opravách musí být varná deska úplně odpojená od elektrické sítě. Zajistíte to tím, že

- je vypnutý jistič elektrické instalace nebo
- je vyšroubovaná šroubovací pojistka elektrické instalace nebo
- je vytažená elektrická zástrčka (je-li k dispozici) ze zásuvky. Při vytahování zástrčky netahejte za připojovací síťový kabel, nýbrž za zástrčku.

▶ Nebezpečí úrazu elektrickým proudem. Při závadě nebo když se objeví praskliny, trhliny nebo pukliny ve sklokeramické desce, neuvádějte varnou desku do provozu nebo ji ihned vypněte. Odpojte varnou desku od elektrické sítě. Obraťte se na kvalifikovaného pracovníka nebo servisní službu Miele.

▶ Pokud je varná deska vestavěná za čelem nábytku (např. dvířky), čelo nábytku nikdy nezavírejte, když varnou desku používáte. Za zavřeným čelem nábytku se hromadí teplo a vlhkost. Tím se může poškodit varná deska, montážní skříň a podlaha. Čelo nábytku zavřete až po zhasnutí ukazatelů zbytkového tepla.

Současný provoz s topeništěm závislým na vzduchu z místnosti

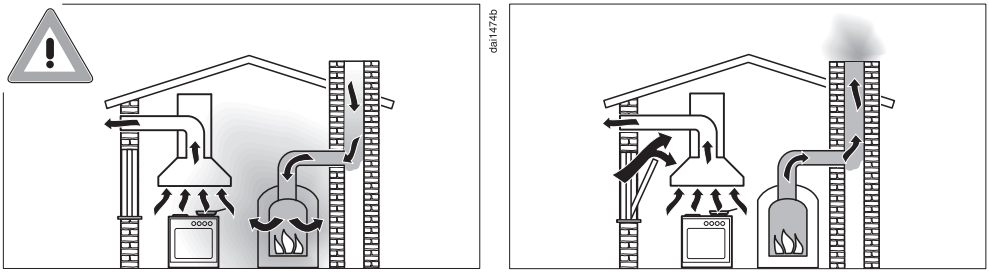

⚠ Nebezpečí otravy spalinami!
Při současném používání odsávače par a topeniště závislého na vzduchu ze stejné místnosti nebo sdruženého větrání buďte mimořádně opatrní.
Topeniště závislá na vzduchu z místnosti nasávají vzduch potřebný k hoření z prostoru instalace a svoje zplodiny odvádí ven prostřednictvím zařízení na odtah zplodin (např. komínem). Mohou to být např. topná zařízení na plyn, olej, dřevo nebo uhlí, průtokové ohřívače, zařízení na ohřev teplé vody, plynové varné desky nebo plynové pečicí trouby.

Odsávač par odvádí vzduch z kuchyně a sousedních místností. Platí to pro tyto provozní způsoby:
- odtahový provoz,
- cirkulační provoz s boxem pro cirkulační provoz umístěným mimo místnost.

Bez dostatečného přívodu vzduchu vzniká podtlak. Topeniště není zásobováno dostatečným množstvím vzduchu. Spalování je tak negativně ovlivněno.
Jedovaté zplodiny mohou být nasávány z komínu nebo odtahové šachty do obytných místností.
Může být ohrožen život!

Bezpečný provoz je možný, když bude při současném provozu odsávače par a topeniště závislého na vzduchu z místnosti nebo sdruženého větrání dosaženo podtlaku nejvýše 4 Pa (0,04 mbar), kdy je zaručeno, že nedojde k nasávání zplodin z topeniště zpět do místnosti.

Lze toho dosáhnout tím, že neuzavíratelnými otvory, např. ve dveřích nebo oknech, bude moci do místnosti proudit vzduch potřebný pro spalování. Přitom je nutné dbát na dostatečný průřez přívodního otvoru vzduchu. Samostatná větrací mřížka ve zdi zpravidla nezaručuje dostatečný přívod vzduchu.

Při posouzení je třeba brát v potaz vzájemné propojení větrání celého obydlí. Ohledně toho se poraďte s příslušným kominickým mistrem.

Je-li odsávač par provozován v režimu s cirkulací vzduchu, kdy je vzduch veden zpět do prostoru instalace, je současný provoz topeniště závislého na vzduchu z místnosti nezávadný.

Provozní zásady

▶ Varná deska se během provozu zahřeje na vysokou teplotu a zůstane horká ještě nějakou dobu po vypnutí. Až když zhasnou všechny ukazatele zbytkového tepla, nehrozí již nebezpečí popálení.

▶ Přehřáté oleje a tuky se mohou vznítit. Při práci s oleji a tuky nenechte varnou desku nikdy bez dozoru. Hořící oleje a tuky nikdy nehaste vodou. Vypněte varnou desku.
Zaduste plameny opatrně poklicí nebo protipožární houní.

▶ Nenechte varnou desku za provozu bez dozoru. Krátké vaření a smažení mějte stále pod dohledem.

▶ Otevřený oheň představuje nebezpečí požáru.
Flambování je zakázáno. Zapnutý odsavač par nasává plameny do filtru. Může se vznítit usazený tuk.

▶ Když se zahřejí nádobky se spreji, snadno vznětlivé kapaliny nebo hořlavé materiály, mohou se vznítit. Proto snadno vznětlivé předměty nikdy neuchovávejte v zásuvkách přímo pod varnou deskou. Případné příborníky musí být z žáruvzdorného materiálu.

▶ Nikdy neohřívejte prázdné varné nádobí.

▶ V uzavřených plechovkách vzniká při zavařování a ohřívání přetlak, v jehož důsledku se mohou roztrhnout. Nepoužívejte varnou desku k zavařování a ohřívání plechovek.

▶ Když varnou desku přikryjete, hrozí při nechtěném zapnutí nebo zbytkovém teple nebezpečí, že se vznítí, praskne nebo roztaví materiál pokrývky. Varnou desku nikdy nepřikrývejte, např. krycími deskami, plátnem nebo ochrannou fólií.

▶ Při zapnuté varné desce, nechtěném zapnutí nebo zbytkovém teple hrozí nebezpečí, že se zahřejí kovové předměty odložené na varné desce. Jiné materiály se mohou roztavit nebo vznítit. Vlhké poklice hrnců se mohou pevně přisát. Varnou desku nikdy nepoužívejte jako odkládací plochu. Po použití vypněte varné zóny.

▶ Varnou desku po použití vypněte. Nečekejte, až se varná deska vypne automaticky, protože na ní již není žádné varné nádobí. Potraviny se mohou vznítit.

▶ Můžete se spálit o horkou varnou desku. Při všech pracích s horkou varnou deskou si chraňte ruce chňapkami nebo rukavicemi na hrnce. Používejte jen suché rukavice nebo chňapky. Mokré nebo vlhké textilie lépe vedou teplo a mohou vyvolat popálení párou.

▶ Odsávač par se při vaření může silně zahřát horkými výpary z vaření.
Pláště a tukových filtrů se dotýkejte až poté, co odsávač par do pracovní desky vychladne.

▶ Když v blízkosti varné desky používáte elektrický přístroj (např. ruční mixér), dbejte na to, aby se jeho přívodní síťový kabel nedostal do styku s horkou varnou deskou. Mohla by se poškodit izolace kabelu.

▶ Sůl, cukr nebo zrnka písku, např. z čištění zeleniny, mohou způsobit škrábance, když se dostanou na spodní stranu nádobí. Než na varnou desku postavíte nádobí, dávejte pozor, aby dno nádobí i sklokeramická deska byly čisté.

▶ Když na sklokeramickou desku spadnou byť i malé předměty jako např. solnička, mohou v ní vzniknout trhliny nebo praskliny. Dávejte pozor, aby na sklokeramickou desku nespadly žádné předměty.

▶ Horké předměty na tlačítkách a ukazatelích mohou poškodit elektroniku umístěnou pod nimi. Na tlačítka a ukazatele nikdy nepokládejte horké hrnce nebo pánve.

▶ Když se na horkou varnou desku dostane cukr, pokrmy obsahující cukr, umělá hmota nebo alobal a roztaví se, poškodí při chladnutí sklokeramickou desku. Varnou desku okamžitě vypněte a tyto látky ihned důkladně seškrábněte škrabkou na sklo. Použijte při tom chňapky. Sklokeramickou desku pak po vychladnutí dočistěte čisticím prostředkem na sklokeramiku.

▶ Zahřívané prázdné hrnce mohou vést k poškození sklokeramické desky a/nebo varného nádobí. Nenechte varnou desku za provozu bez dozoru.

▶ Drsná dna hrnců a pánví poškrábou sklokeramickou desku. Používejte pouze hrnce a pánve s hladkým dnem.

▶ Varné nádobí při přemísťování zvedejte. Tak zabráníte šmouhám vzniklým otěrem a škrábancům.

▶ Z důvodu rychlého rozehřívání může za jistých okolností teplota dna varného nádobí za velmi krátkou dobu dosáhnout hodnoty samovznícení olejů nebo tuků. Nenechte varnou desku za provozu bez dozoru.

▶ Tuky a oleje zahřívejte maximálně jednu minutu a nikdy na to nepoužívejte funkci Booster.

▶ Pouze pro osoby s kardiostimulátorem: V bezprostřední blízkosti zapnuté varné desky vzniká elektromagnetické pole. Poškození kardiostimulátoru je však nepravděpodobné. V případě pochybností se obraťte na výrobce kardiostimulátoru nebo na svého lékaře.

▶ Elektromagnetické pole zapnuté varné desky může negativně ovlivnit funkci magnetizovatelných předmětů. Kreditní karty, paměťová média, kalkulačky atd. se nesmí nacházet v bezprostřední blízkosti zapnuté varné desky.

▶ Kovové předměty, které jsou uložené v zásuvce pod varnou deskou, se mohou při delším, intenzivním používaní varné desky zahřát na vysokou teplotu.

▶ Varná deska je vybavená ventilátorem. Pokud se pod zabudovanou varnou deskou nachází zásuvka, musíte dbát na dostatečnou vzdálenost mezi obsahem zásuvky a spodní stranou varné desky, aby byl zaručen dostatečný přívod vzduchu pro varnou desku.

▶ Pokud se pod vestavěnou varnou deskou nachází zásuvka, neuchovávejte v ní špičaté nebo malé předměty, papír, ubrousky atd. Tyto předměty mohou větracími štěrbinami vniknout nebo být nasáty do pláště a poškodit tak ochlazovací ventilátor nebo omezit chlazení.

▶ Když nádobí na varné zóně nebo zóně pro pekáč stojí jen částečně, mohou se ucha nebo rukojeti za jistých okolností zahřát na velmi vysokou teplotu.
Na varnou zónu nebo zónu pro pekáč pokládejte varné nádobí vždy doprostřed.

▶ Varnou oblast PowerFlex používejte výhradně pro hranaté nebo oválné pekáče.

▶ Usazený tuk a nečistoty zhoršují funkci odsávače par.
Odsávač par nikdy nepoužívejte bez tukových filtrů, aby bylo zajištěno čištění výparů z vaření.

▶ Pokud nebude čištění prováděno podle pokynů v tomto návodu k obsluze, hrozí nebezpečí požáru.

▶ Za provozu nepřikryjte krycí mřížku odsavače par.

▶ Neodstavte horké varné nádobí na krycí mřížce odsavače par.
Zhorší se tím funkce odsavače par a krycí mřížka se může poškodit.

▶ Vnikající tekutiny mohou poškodit odsávač par. Nenechte vniknout tekutiny do odsávače par.

▶ Lehké předměty mohou být nasáty odsávačem par a narušit jeho funkci. V blízkosti odsávače par neodkládejte lehké předměty (např., utěrky, papír).

▶ Když pro varné nádobí použijete indukční deskový adaptér, mohou se poškodit nebo dokonce zničit indukční generátory. Nepoužívejte indukční deskové adaptéry.

Čištění a ošetřování

▶ Pára z parního čističe se může dostat k součástem pod napětím a vyvolat zkrat.
Na čištění varné desky nikdy nepoužívejte parní čistič.

▶ Když je varná deska vestavěná nad pyrolytickou pečicí troubou nebo pyrolytickým sporákem, varnou desku během pyrolýzy neuvádějte do provozu, protože se může aktivovat ochrana varné desky proti přehřátí.

▶ Kosmetika, zvláště opalovací krémy a dezinfekční prostředky na ruce, mohou na matných skleněných površích vytvářet trvalé skvrny.
Když se kosmetika dostane na matný skleněný povrch, odstraňte ji ihned teplou vodou, prostředkem na ruční mytí a čistou utěrkou z mikrovlákna.

Příslušenství

▶ Společnost Miele nenese odpovědnost za použití příslušenství, které není originálním příslušenstvím značky Miele. Společnost Miele neodpovídá za nároky vyplývající ze záruky, záručních podmínek a/nebo odpovědnosti za výrobek, pokud jsou škody nebo vady způsobeny použitím nebo instalací příslušenství, které nepochází od společnosti Miele nebo nebylo společností Miele schváleno.

▶ Originální náhradní díly Miele budou k dispozici nejméně 10 let a až 15 let po skončení sériové výroby varné desky.

Tipy pro úsporu energie při vaření

- Pokud je to možné, vařte jen v uzavřených hrncích nebo pánvích. Tak zabráníte zbytečnému úniku tepla.
- Vařte s malým množstvím vody.
- Po rozvaření nebo osmahnutí přepněte včas zpět na nižší stupeň výkonu.
- Pro zkrácení doby přípravy použijte rychlovarný hrnec.

Tipy k úspoře energie při provozu odsavače par

- Při vaření se postarejte o dobré větrání kuchyně. Jestliže při odtahovém provozu neproudí dostatek vzduchu, odsavač par nepracuje účinně a dochází ke zvýšení provozních hluků.
- Vařte s co nejnižším stupněm vaření. Málo výparů znamená nízký stupeň výkonu na odsavači par a tím menší spotřebu elektrické energie.
- Zkontrolujte zvolený stupeň výkonu na odsavači par. Většinou stačí nízký stupeň výkonu. Intenzivní stupeň využívejte jen tehdy, když je to nutné.
- Při velkém množství výparů přepněte včas na vysoký provozní stupeň. To je účinnější než se dlouhým provozem odsavače par pokoušet zachytit výpary, které jsou již po celé kuchyni.
- Po vaření odsavač par opět vypněte.
- V pravidelných intervalech čistěte nebo vyměňujte filtry. Silně znečištěné filtry snižují výkon, zvyšují nebezpečí požáru a představují hygienické riziko.

Likvidace obalu

Obal slouží k manipulaci a chrání přístroj před poškozením během přepravy.

Vrácení obalů do materiálového cyklu šetří suroviny. Využívejte sběrná místa cenných materiálů a možnosti vrácení. Přepravní obaly odebere zpět Váš specializovaný prodejce Miele.

Likvidace starého přístroje

Elektrické a elektronické přístroje často obsahují cenné materiály. Obsahují také určité látky, směsi a díly, které byly nutné pro jejich funkci a bezpečnost. V domovním odpadu a při neodborném nakládání mohou poškodit lidské zdraví a životní prostředí. Svůj starý přístroj proto v žádném případě nedávejte do domovního odpadu.

Místo toho využívejte oficiální sběrná a vratná místa pro bezplatné odevzdávání a zužitkování elektrických a elektronických přístrojů zřízená obcemi, prodejci nebo společností Miele. Podle zákona jste sami zodpovědní za vymazání případných osobních údajů na likvidovaném starém přístroji. Ze zákona máte povinnost vyjmout a přitom nezničit staré baterie a staré akumulátory, které nejsou pevně uzavřené v přístroji, a lampy, které lze vyjmout bez zničení. Zaneste je do vhodné sběrny, kde je můžete bezplatně odevzdat. Postarejte se prosím o to, aby byl Váš starý přístroj až do doby odvezení uložen mimo dosah dětí.

Bezpečnostní pokyny pro vestavbu

⚠ Škody způsobené nesprávnou vestavbou.

Nesprávnou vestavbou se varná deska může poškodit.

Varnou desku nechte vestavět jen kvalifikovaným pracovníkem.

⚠ Nebezpečí úrazu elektrickým proudem v důsledku napětí sítě.

Neodborným připojením k elektrické síti může dojít k úrazu elektrickým proudem.

Varnou desku nechte připojit k elektrické síti jen kvalifikovaným elektrikářem.

⚠ Škody způsobené padajícími předměty.

Při montáži horních skříní nebo odsavače par se varná deska může poškodit.

Varnou desku zabudujte až po montáži horních skříní a odsavače par.

Když je varná deska vymontována v případě servisního zásahu, může se poškodit těsnicí páska pod jejím okrajem.

Před opětovnou montáží těsnicí pásku vždy vyměňte.

▶ Varná deska nesmí být zabudována nad chladicími přístroji, myčkami nádobí, pračkami a sušičkami.

▶ Tato varná deska se smí zabudovat jen nad sporáky a pečicí trouby, které jsou vybavené systémem chlazení výparů.

▶ Vedle této varné desky nesmí být vestavěna plynová varná deska.

▶ Dbejte na to, aby po instalaci varné desky nebylo možné dotknout se přívodního síťového kabelu.

▶ Přívodní síťový kabel nesmí po montáži varné desky přijít do styku s pohyblivými součástmi kuchyňských prvků (např. zásuvkou) a nesmí být vystaven mechanickému zatížení.

▶ Dýhy pracovní desky musí být zpracované tepelně odolným lepidlem (100 °C), aby se neodlepily nebo nezdeformovaly. Lemovací lišty musí být tepelně odolné.

▶ Pro montáž musí být odstraněny příčné nosníky umístěné před horní oblastí zadní stěny tělesa.

▶ Varná deska musí být vestavěna tak, aby záchytná vana a čisticí klapka byly volně přístupné a bylo možné je odejmout pro čištění.

▶ Vzduchový kanál se instaluje za zadní stěnou tělesa skříně pro vestavbu. Zadní stěna tělesa musí být odnímatelná pro účely údržby.

▶ Minimální výška soklu je při:

- odtahovém provozu: minimální výška soklu není potřeba
- řízeném cirkulačním provozu: 100 mm
- provozu Plug&Play: 25 mm

▶ Nasávaný odpadní vzduch smí být veden zpět do místnosti skrz spodní skříň jen v provozu Plug&Play. V odtahovém provozu a v řízeném cirkulačním provozu musí být odpadní vzduch veden odtahovým potrubím ven (odtahový provoz) nebo boxem pro cirkulační provoz zpět do místnosti (řízený cirkulační provoz).

▶ Dodržujte bezpečnostní vzdálenosti.

Další bezpečnostní upozornění pro odtahový provoz

▶ Odtah nesmí být veden ani do používaného kouřového nebo odtahového komínu, ani do šachty, která slouží k ventilaci instalačních místností s topeništi.

▶ Má-li být odtah zaveden do nepoužívaného kouřového nebo odtahového komínu, respektujte úřední předpisy.

▶ Instalované odtahové potrubí musí být tvořeno pouze trubkami nebo hadicemi z nehořlavých materiálů. Jsou k dostání ve specializovaných prodejnách nebo u servisní služby.

Další bezpečnostní upozornění pro provoz Plug & Play

Hodnota U

Provoz Plug&Play je možný v novějších a rekonstruovaných budovách. Jestliže venkovní zeď nebo podlaha sousedí se zemí nebo venkovním vzduchem, musí mít součinitel prostupu tepla (hodnota U) hodnotu: ≤ 0,5 W/(m²K).

materiál	tloušťka materiálu	hodnota U(od 1995)
masivní zeď (děrované cihly, pemzové bloky nebo srovnatelné porézní nebo silně děrované materiály)	≥ 30 cm	0,5
masivní dřevěná zeď (např. srub/montovaný dům). Dřevěný rám nebo zeď z dřevěných panelů s izolační výplní	–	0,4
pasivní dům (KfW 55, 40, 40 Plus)	–	0,15–0,2

Hodnoty U dalších materiálů naleznete na webových stránkách Spolkového ministerstva pro hospodářství a energetiku a Spolkového ministerstva vnitra a pro stavebnictví.

Další pomoc při dotazech ke své budově získáte od stavebního znalce nebo energetického poradce.

▶ Průřez odvětrávacího otvoru musí být nejméně 425 cm².

Kdybyste chtěli do větracích a odvětrávacích otvorů nasadit větrací mřížky, tak otvory musí být větší než 425 cm². Volný průchod 425 cm² vyplývá se součtu průřezů otvorů v mřížce.

Větrací a odvětrávací profily nesmí být zakryty nebo zastavěny. Kromě toho musí být pravidelně čištěny od prachu.

▶ Pro provoz varné desky v režimu Plug&Play je nutný dodaný adaptér Plug&Play.

▶ Pro vestavbu varné desky je nutná šablona.

⚠ Nebezpečí poškození chladicího přístroje výpary.

Výpary varné desky za chladicím přístrojem mohou přístroj poškodit.

Přímo za chladicí přístroj se nesmí montovat žádné zařízení odvádějící vzduch nebo výpary. Postarejte se o samostatné vedení vzduchu nebo nainstalujte přepážku mezi přístroji.

Další bezpečnostní upozornění pro montáž bez rámu se zabroušením

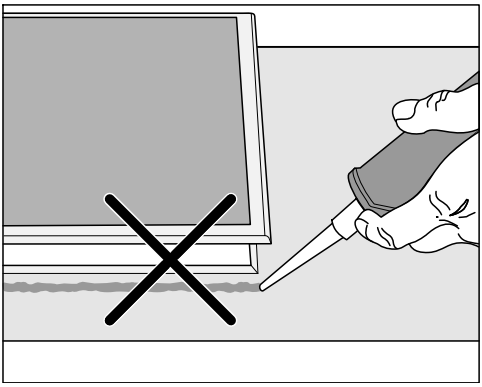

⚠ Škody způsobené chybnou vestavbou.

Když varnou desku utěsníte spárovací hmotou, mohou se varná deska i pracovní deska poškodit, když varnou desku budete případně potřebovat vymontovat.

Nepoužívejte spárovací hmotu mezi varnou deskou a pracovní deskou.
Těsnění pod okrajem varné desky zajišťuje dostatečné utěsnění vůči pracovní desce.

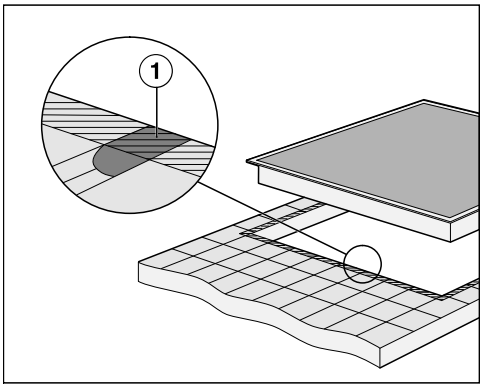

▶ Spáry ① a šrafovaná oblast pod úložnou plochou varné desky musí být hladké a rovné, aby varná deska dosedala rovnoměrně a těsnění pod okrajem horní části přístroje zajišťovalo utěsnění vůči pracovní desce.

Další bezpečnostní upozornění pro montáž bez rámu pro zapuštění

⚠ Škody způsobené nevhodným těsnicím prostředkem.

Nevhodná spárovací hmota může poškodit přírodní kámen.

U přírodního kamene a obkladaček z přírodního kamene použijte výhradně tepelně odolnou (min. 160 °C) silikonovou spárovací hmotu vhodnou pro přírodní kámen. Dodržujte pokyny výrobce.

▶ Čistá šířka spodní skříně musí minimálně odpovídat vnitřku výřezu v pracovní desce tak, aby byla varná deska po montáži zespodu volně přístupná a aby bylo možné vyjmout dolní skříňku k provedení údržby. Pokud varná deska není po montáži zespodu volně přístupná, musí se odstranit spárovací hmota, aby bylo možné varnou desku vymontovat.

▶ Varná deska bez rámu pro zapuštění je vhodná pouze k vestavbě do přírodního kamene (žula, mramor), masivního dřeva a na obkladačkami obložené pracovní desky. V případě pracovních desek z jiných materiálů kontaktujte příslušného výrobce, zda je deska vhodná k montáži varné desky bez rámu pro zapuštění.

- Pracovní desky z přírodního kamene: varná deska se nasazuje přímo na vyfrézovanou plochu.
- Pracovní desky z masivního dřeva, obkládané: varná deska se ve výřezu upevňuje dřevěnými lištami. Tyto lišty nejsou součástí dodávky a musí být zajištěny v místě instalace.

Bezpečnostní vzdálenosti

Bezpečnostní vzdálenost nad varnou deskou

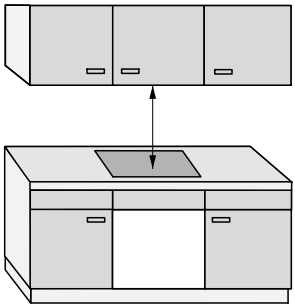

Mezi varnou deskou a odsavačem par umístěným nad ní musí být:

- dodržena bezpečnostní vzdálenost uváděná výrobcem odsavače par
- dodržena největší požadovaná bezpečnostní vzdálenost, pokud je pod odsavačem par vestavěno několik přístrojů, pro které jsou uvedeny různé bezpečnostní vzdálenosti

Pokud jsou nad varnou deskou nainstalovány snadno vznětlivé materiály (např. závěsná polička), musí být bezpečnostní vzdálenost nejméně 500 mm.

Bezpečnostní vzdálenost za varnou deskou a po jejích stranách

Od stěny vysoké skříně nebo místnosti musí být dodrženy následující minimální vzdálenosti:

- **vzadu** ① od výřezu v pracovní desce po zadní hranu pracovní desky: 50 mm

  a

- **vpravo** ② od výřezu v pracovní desce k vedlejšímu nábytku (např. vysoké skříni) nebo ke stěně místnosti: 50 mm a na druhé straně minimální vzdálenost 200 mm

  nebo

- **vlevo** ③ od výřezu v pracovní desce k vedlejšímu nábytku (např. vysoké skříni) nebo ke stěně místnosti: 50 mm a na druhé straně minimální vzdálenost 200 mm

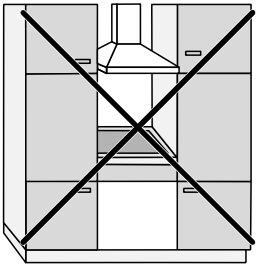

Nepovoleno

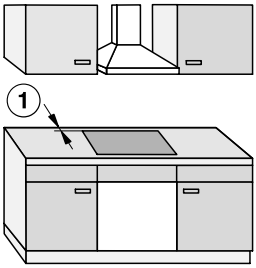

Velmi vhodné

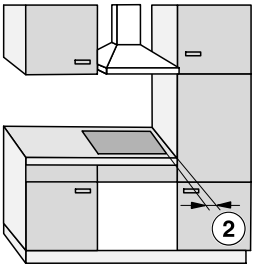

Nevhodné

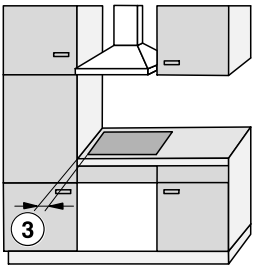

Nevhodné

Bezpečnostní vzdálenost od obložení výklenku

Pokud se výklenek bude obkládat, musí být dodržena určitá minimální vzdálenost mezi výřezem v pracovní desce a obložením. Vysoké teploty mohou změnit nebo zničit materiály.

Montáž bez rámu pro zapuštění

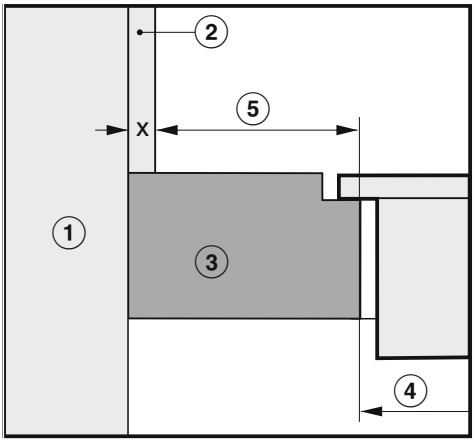

Montáž bez rámu se zabroušením

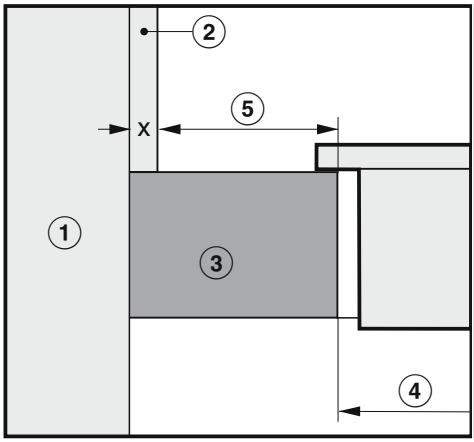

① Zdivo

② Rozměr x = tloušťka obložení výklenku

③ Pracovní deska

④ Výřez v pracovní desce

⑤ Minimální vzdálenost u
hořlavých materiálů (např. dřeva)
nehořlavých materiálů (např. kovu, přírodního kamene, keramických obkladaček)

	Strana		Protější strana	
Materiál	**Hořlavý**	**Nehořlavý**	**Hořlavý**	**Nehořlavý**
Vzadu	50 mm	50 mm - rozměr x	–	–
Vpravo	50 mm	50 mm - rozměr x	200 mm	200 mm - rozměr x
Vlevo	50 mm	50 mm - rozměr x	200 mm	200 mm - rozměr x

Příklad: tloušťka nehořlavého obložení výklenku 15 mm
50 mm – 15 mm = minimální vzdálenost 35 mm

Možnosti provozu

Se všemi modely KMDA uvedenými v tomto návodu k obsluze jsou možné všechny provozní způsoby uvedené v tabulce.

V závislosti na provozním způsobu a podmínkách montáže může být nutné další příslušenství a změna nastavení z výroby.

Provozní způsob	Další příslušenství	Úprava nastavení z výroby
Odtahový provoz	✓	✓
Řízený cirkulační provoz	✓	●
Provoz Plug & Play	●	●

✓ Nutné
● Není nutné

Příklady vestavby

Řízený cirkulační provoz

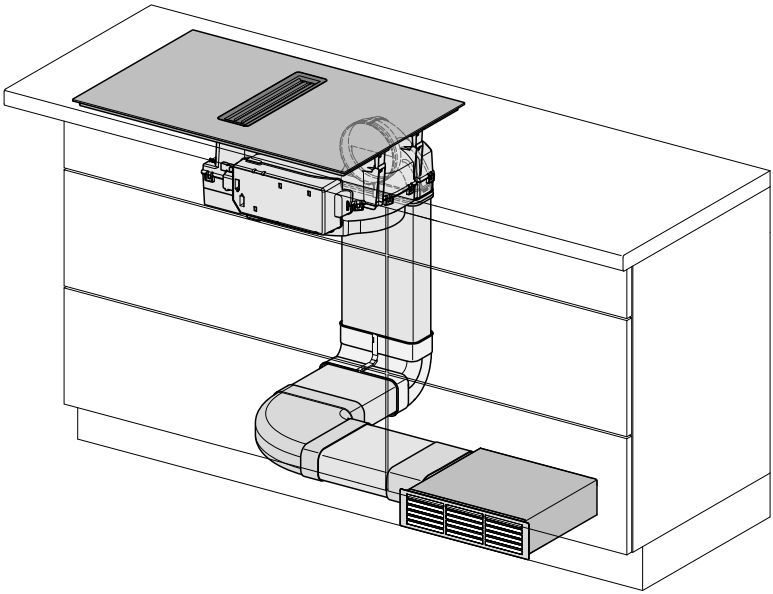

Odtahový provoz

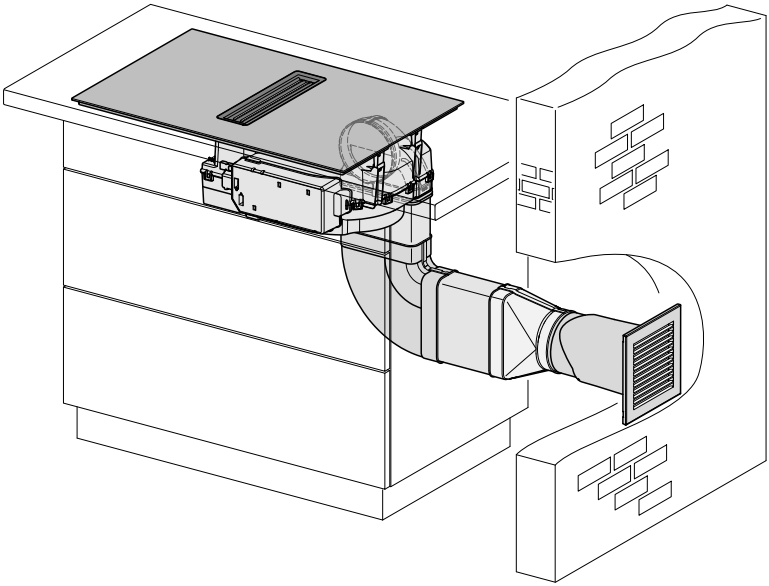

Provoz Plug & Play

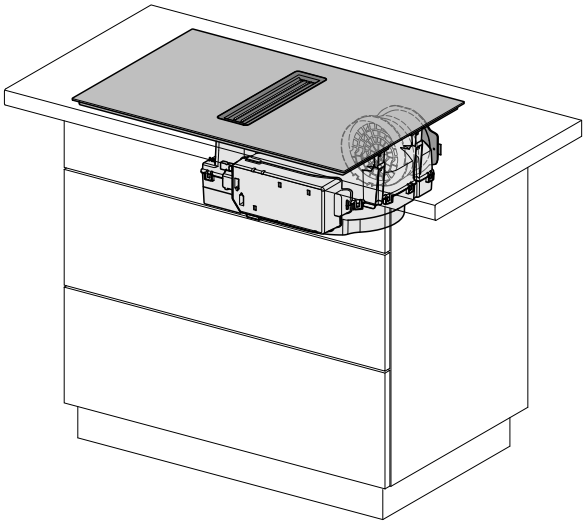

Rozměry adaptéru Plug & Play

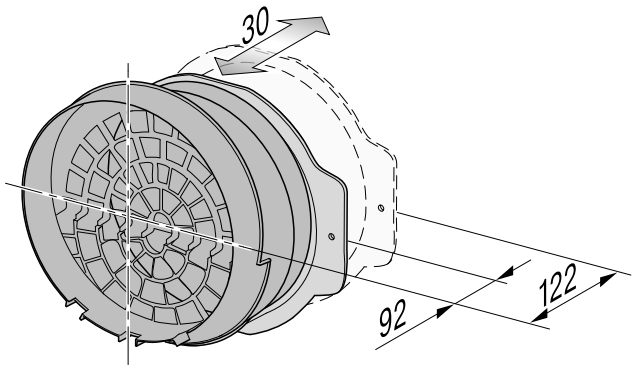

Rozměry pro montáž bez rámu se zabroušením

KMDA 7876-1 FL MattFinish

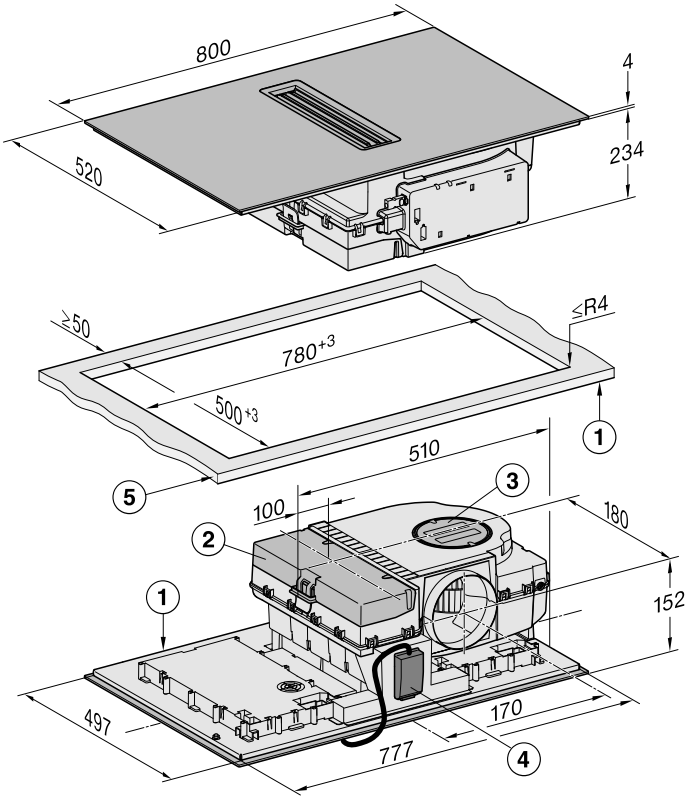

Všechny rozměry jsou uvedeny v mm.

① vpředu

② odnímatelná záchytná vana

③ čisticí klapka

④ připojovací svorkovnice s přívodním síťovým kabelem
délka přívodního síťového kabelu L = 2 000 mm

⑤ tloušťka pracovní desky
odtahový a řízený cirkulační provoz: ≥10 mm
provoz Plug&Play: ≥10 mm – ≤40 mm

Odtahový a řízený cirkulační provoz

Hloubka pracovní desky 600 mm

KMDA 7876-1 FL MattFinish

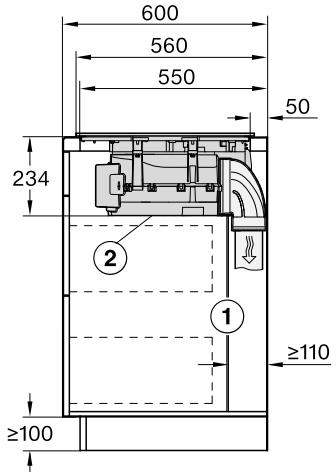

Všechny rozměry jsou uvedeny v mm.

① Zadní stěna tělesa musí být odnímatelná pro případ servisu.
Pro vedení odtahového kanálu musí být dodržena minimální vzdálenost 110 mm mezi stěnou tělesa a přilehlou stěnou místnosti nebo sousedním nábytkem.

② Odnímatelná záchytná vana a čisticí klapka/klapky musí být po vestavbě přístupné.

Hloubka pracovní desky větší než 600 mm

KMDA 7876-1 FL MattFinish

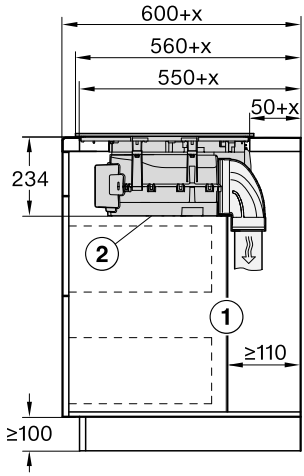

Všechny rozměry jsou uvedeny v mm.

① Zadní stěna tělesa musí být odnímatelná pro případ servisu.
Pro vedení odtahového kanálu musí být dodržena minimální vzdálenost 110 mm mezi stěnou tělesa a přilehlou stěnou místnosti nebo sousedním nábytkem.

② Odnímatelná záchytná vana a čisticí klapka/klapky musí být po vestavbě přístupné.

x Míra, o kterou je hloubka pracovní desky větší než 600 mm.

Provoz Plug&Play

Hloubka pracovní desky 600 mm

KMDA 7876-1 FL MattFinish

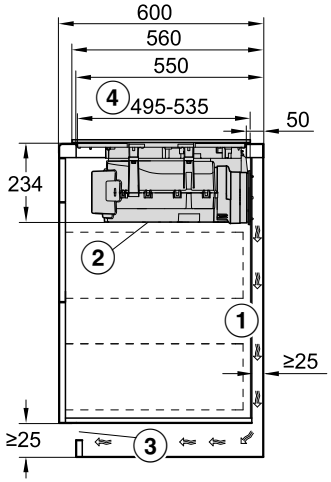

Všechny rozměry jsou uvedeny v mm.

① Pro vedení odtahu musí být dodržena minimální vzdálenost 25 mm mezi stěnou tělesa a přilehlou stěnou místnosti nebo sousedním nábytkem.

② Odnímatelná záchytná vana a čisticí klapka/klapky musí být po vestavbě přístupné.

③ Průřez odvětrávacího otvoru musí být nejméně 425 cm².

④ Vzdálenost od spodní skříně vpředu ke konci adaptéru Plug&Play

Hloubka pracovní desky větší než 600 mm

KMDA 7876-1 FL MattFinish

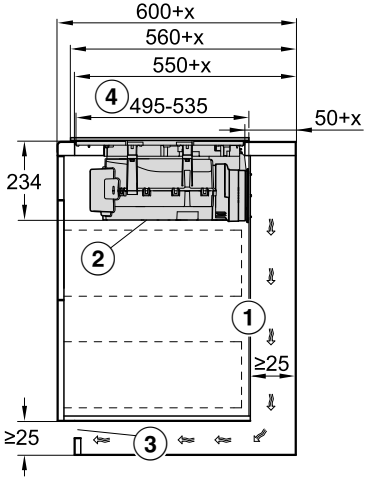

Všechny rozměry jsou uvedeny v mm.

① Pro vedení odtahu musí být dodržena minimální vzdálenost 25 mm mezi stěnou tělesa a přilehlou stěnou místnosti nebo sousedním nábytkem.
Pokud je zadní stěna tělesa vzdálená > 555 mm od přední strany pracovní desky, musí být adaptér Plug&Play rozšířen o doplňkovou sadu od Miele.

② Odnímatelná záchytná vana a čisticí klapka/klapky musí být po vestavbě přístupné.

③ Průřez odvětrávacího otvoru musí být nejméně 425 cm².

④ Vzdálenost od spodní skříně vpředu ke konci adaptéru Plug&Play

x Míra, o kterou je hloubka pracovní desky větší než 600 mm.

Rozměry pro montáž bez rámu pro zapuštění

KMDA 7876-1 FL MattFinish

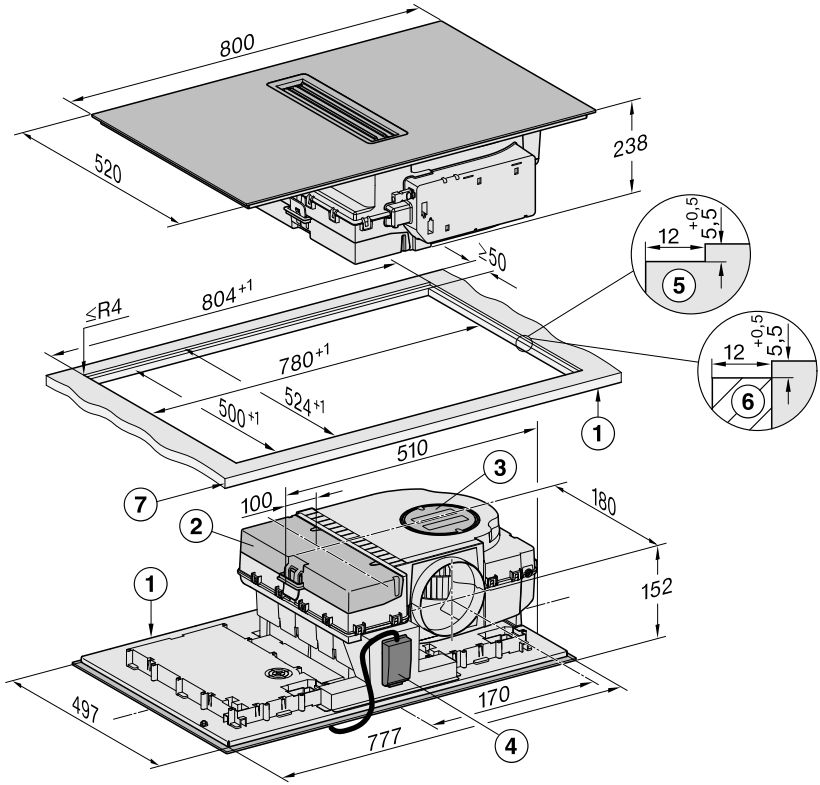

Všechny rozměry jsou uvedeny v mm. Rozměry uvedené v závorkách jsou doporučené.

① vpředu

② odnímatelná záchytná vana

③ čisticí klapka

④ připojovací svorkovnice s přívodním síťovým kabelem
délka přívodního síťového kabelu L = 2 000 mm

⑤ odstupňované frézování, pracovní deska z přírodního kamene

⑥ dřevěná lišta 12 mm (příslušenství není součástí dodávky)

⑦ tloušťka pracovní desky
odtahový a řízený cirkulační provoz: ≥10 mm
provoz Plug&Play: ≥10 mm – ≤40 mm

Odtahový a řízený cirkulační provoz

Hloubka pracovní desky 600 mm

KMDA 7876-1 FL MattFinish

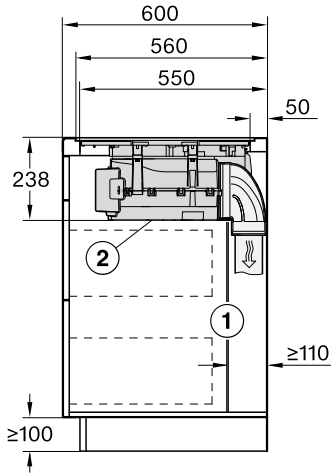

Všechny rozměry jsou uvedeny v mm.

① Zadní stěna tělesa musí být odnímatelná pro případ servisu.
Pro vedení odtahového kanálu musí být dodržena minimální vzdálenost 110 mm mezi stěnou tělesa a přilehlou stěnou místnosti nebo sousedním nábytkem.

② Odnímatelná záchytná vana a čisticí klapka/klapky musí být po vestavbě přístupné.

Hloubka pracovní desky větší než 600 mm

KMDA 7876-1 FL MattFinish

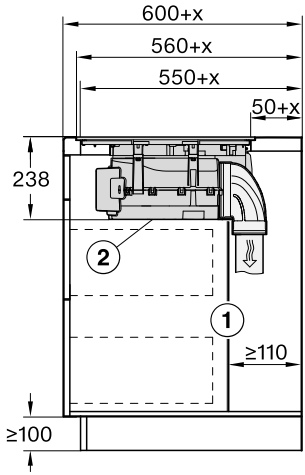

Všechny rozměry jsou uvedeny v mm.

① Zadní stěna tělesa musí být odnímatelná pro případ servisu.
Pro vedení odtahového kanálu musí být dodržena minimální vzdálenost 110 mm mezi stěnou tělesa a přilehlou stěnou místnosti nebo sousedním nábytkem.

② Odnímatelná záchytná vana a čisticí klapka/klapky musí být po vestavbě přístupné.

x Míra, o kterou je hloubka pracovní desky větší než 600 mm.

Provoz Plug&Play

Hloubka pracovní desky 600 mm

KMDA 7876-1 FL MattFinish

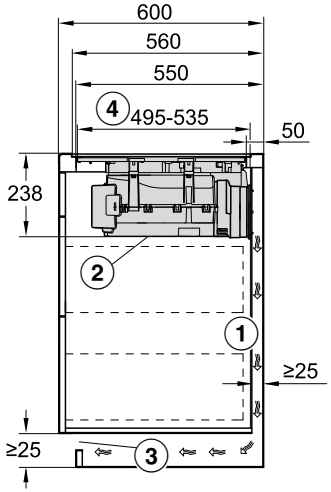

Všechny rozměry jsou uvedeny v mm.

① Pro vedení odtahu musí být dodržena minimální vzdálenost 25 mm mezi stěnou tělesa a přilehlou stěnou místnosti nebo sousedním nábytkem.

② Odnímatelná záchytná vana a čisticí klapka/klapky musí být po vestavbě přístupné.

③ Průřez odvětrávacího otvoru musí být nejméně 425 cm².

④ Vzdálenost od spodní skříně vpředu ke konci adaptéru Plug&Play

Hloubka pracovní desky větší než 600 mm

KMDA 7876-1 FL MattFinish

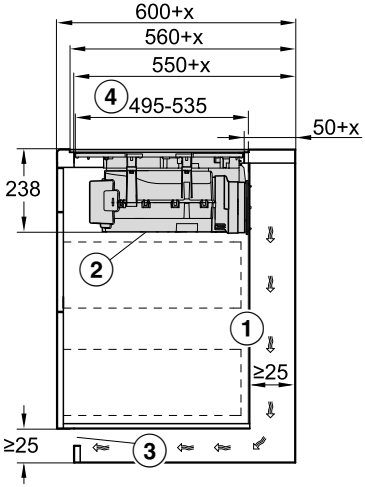

Všechny rozměry jsou uvedeny v mm.

① Pro vedení odtahu musí být dodržena minimální vzdálenost 25 mm mezi stěnou tělesa a přilehlou stěnou místnosti nebo sousedním nábytkem.
Pokud je zadní stěna tělesa vzdálená > 555 mm od přední strany pracovní desky, musí být adaptér Plug&Play rozšířen o doplňkovou sadu od Miele.

② Odnímatelná záchytná vana a čisticí klapka/klapky musí být po vestavbě přístupné.

③ Průřez odvětrávacího otvoru musí být nejméně 425 cm².

④ Vzdálenost od spodní skříně vpředu ke konci adaptéru Plug&Play

x Míra, o kterou je hloubka pracovní desky větší než 600 mm.

Připojení k okennímu kontaktu v případě potřeby

⚠ Přípoj pro okenní kontakt je pod napětím sítě.
Úrazy osob elektrickým proudem.
Před připojením spínacího systému odpojte varnou desku od elektrické sítě.
Přívodní síťový kabel spínacího systému smí připojovat jen kvalifikovaný elektrikář.

Přívodní síťový kabel spínacího systému musí odpovídat typu H03VV-F 2 x 0,75 mm² a jeho délka smí být maximálně 2,0 m.
Spínací systém musí být vybavený bezpotenciálovým kontaktem ve spínacím provedení způsobilým pro 230 V, 1 A. V rozepnutém stavu je odsavač par mimo provoz.
Používejte jen spínací systémy se schválením DIBt a zkouškou na dálkové ovládání (např. spínač okenního kontaktu, podtlakový snímač) a nechte je schválit autorizovaným kvalifikovaným pracovníkem (registrovaný kominík).
Pro bezpečné připojení a provoz potřebujete příslušnou dokumentaci externího spínacího systému.

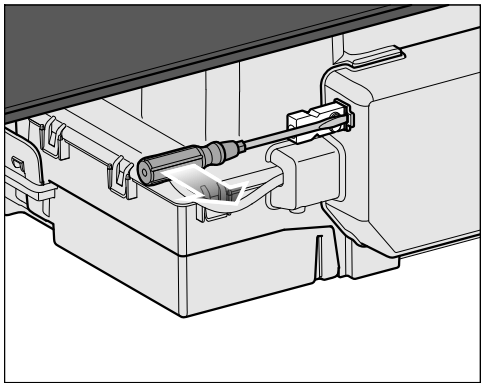

- Uvolněte západku a vytáhněte síťovou zástrčku.

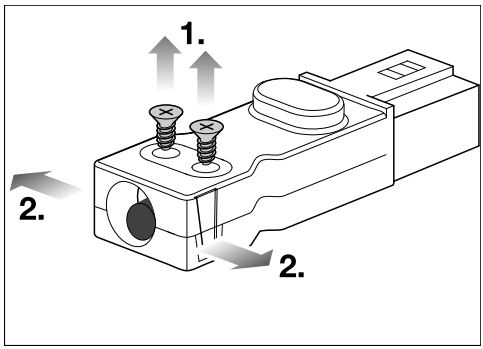

- Povolte šrouby ① držáku a odjistěte pouzdro na obou stranách ②.
- Otevřete pouzdro.
- Odstraňte zátku.

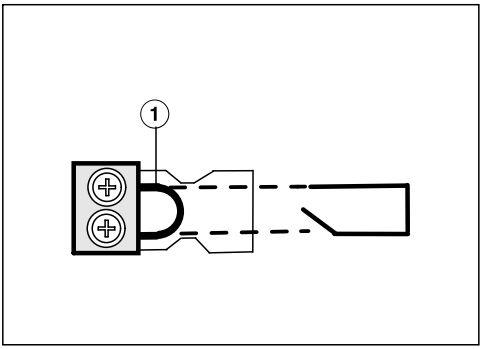

- Nahraďte můstek ① přívodním síťovým kabelem spínacího systému.
- Zavřete pouzdro.
- Zašroubujte opět šroub držáku.
- Síťovou zástrčku opět nasaďte.

Montáž varné desky bez rámu se zabroušením při odtahovém a řízeném cirkulačním provozu

Příprava pracovní desky pro montáž varné desky bez rámu se zabroušením při odtahovém a řízeném cirkulačním provozu

- Dodržujte bezpečnostní vzdálenosti.
- Vytvořte výřez v pracovní desce.
- Pracovní desky ze dřeva:
  Zakonzervujte řezné plochy speciálním lakem, silikonovým kaučukem nebo zalévací pryskyřicí, abyste zabránili nabobtnání v důsledku vlhkosti. Těsnicí materiál musí být tepelně odolný.

Dávejte pozor, aby se tyto materiály nedostaly na povrch pracovní desky.

Nasazení varné desky bez rámu se zabroušením při odtahovém a řízeném cirkulačním provozu

- Nalepte dodanou těsnicí pásku pod okraj varné desky. Těsnicí pásku při lepení nenatahujte.
- Veďte přívodní síťový kabel varné desky výřezem v pracovní desce směrem dolů.
- Položte varnou desku do výřezu tak, aby v něm byla vystředěná. Dbejte na to, aby těsnění dosedalo na pracovní desku a bylo tak zajištěno utěsnění vůči pracovní desce.
- Jestliže těsnění v rozích nedosedá správně na pracovní desku, můžete poloměry rohů (≤ R4) dodatečně opatrně upravit přímočarou pilou.
- Připojte varnou desku k elektrické síti.
- Zkontrolujte funkci varné desky.

Montáž varné desky bez rámu se zabroušením při Plug & Play

Příprava pracovní desky pro montáž bez rámu se zabroušením při Plug & Play

- Dodržujte bezpečnostní vzdálenosti.
- Vytvořte výřez v pracovní desce.
- Vrtací šablonu zkraťte nahoře na tloušťku své pracovní desky. Podle vestavné hloubky položte vhodnou vrtací šablonu nahoru na zadní stěnu tělesa. Podle vrtací šablony vytvořte výřez pro adaptér Plug & Play.

Číslo vrtací šablony	Poloha adaptéru	Montážní vzdálenost (svislá) mezi horní stranou přístroje a nejspodnějším bodem adaptéru Plug & Play
2	2	238 mm[1]
3a	3	248 mm[2]

[1] Šablona je přiložena k přístroji.
[2] Šablony najdete prostřednictvím domovské stránky Miele.

- Pokud vrtací šablonu nemáte k dispozici, viz kapitolu „Instalace“, odstavec „Výřez v zadní stěně bez vrtací šablony“.
- Pracovní desky ze dřeva:
  Zakonzervujte řezné plochy speciálním lakem, silikonovým kaučukem nebo zalévací pryskyřicí, abyste zabránili nabobtnání v důsledku vlhkosti. Těsnicí materiál musí být tepelně odolný.

Dávejte pozor, aby se tyto materiály nedostaly na povrch pracovní desky.

Nasazení varné desky bez rámu se zabroušením při Plug & Play

- Nalepte dodanou těsnicí pásku pod okraj varné desky. Těsnicí pásku při lepení nenatahujte.

Adaptér Plug & Play se může ulomit.
Uložte varnou desku na pracovní desku tak, aby adaptér Plug & Play nedoléhal.

- Umístěte adaptér Plug & Play na varnou desku a nastavte jeho polohu.
- Veďte přívodní síťový kabel varné desky výřezem v pracovní desce směrem dolů.
- Stáhněte ochrannou fólii z lepicí pásky na konci adaptéru Plug & Play.
- Položte varnou desku do výřezu tak, aby v něm byla vystředěná. Dbejte na to, aby těsnění dosedalo na pracovní desku a bylo tak zajištěno utěsnění vůči pracovní desce.
- Jestliže těsnění v rozích nedosedá správně na pracovní desku, můžete poloměry rohů (≤ R4) dodatečně opatrně upravit přímočarou pilou.
- Zarovnejte adaptér Plug & Play s předvrtaným otvorem. Tlačte adaptér na zadní stěnu, dokud se pevně nepřilepí.
- Připojte varnou desku k elektrické síti.
- Zkontrolujte funkci varné desky.

Montáž varné desky bez rámu pro zapuštění při odtahovém a řízeném cirkulačním provozu

Příprava pracovní desky pro montáž varné desky bez rámu pro zapuštění při odtahovém a řízeném cirkulačním provozu

- Dodržujte bezpečnostní vzdálenosti.
- Vytvořte výřez v pracovní desce.
- Pracovní desky z masivního dřeva/obkládané pracovní desky:
  Připevněte dřevěné lišty 5,5 mm pod horní okraj pracovní desky.

Nasazení varné desky bez rámu pro zapuštění při odtahovém a řízeném cirkulačním provozu

- Nalepte dodanou těsnicí pásku pod okraj varné desky. Těsnicí pásku při lepení nenatahujte.
- Veďte přívodní síťový kabel varné desky výřezem v pracovní desce směrem dolů.

Spára mezi sklokeramickou deskou a pracovní deskou má šířku nejméně 2 mm. Spára je nutná, aby bylo možné varnou desku utěsnit.

- Položte varnou desku do výřezu a vyrovnejte ji na střed.
- Připojte varnou desku k elektrické síti.
- Zkontrolujte funkci varné desky.
- Vystříkejte spáru mezi varnou deskou a pracovní deskou tepelně odolným (min. 160 °C) silikonovým spárovacím prostředkem.

Montáž varné desky bez rámu pro zapuštění při Plug & Play

Příprava pracovní desky pro montáž bez rámu pro zapuštění při Plug & Play

- Dodržujte bezpečnostní vzdálenosti.
- Vytvořte výřez v pracovní desce.
- Vrtací šablonu zkraťte nahoře na tloušťku své pracovní desky. Podle vestavné hloubky položte vhodnou vrtací šablonu nahoru na zadní stěnu tělesa. Podle vrtací šablony vytvořte výřez pro adaptér Plug & Play.

Číslo vrtací šablony	Poloha adaptéru	Montážní vzdálenost (svislá) mezi horní stranou přístroje a nejspodnějším bodem adaptéru Plug & Play
1	1	238 mm[1]
3b	3	248 mm[2]

[1] Šablona je přiložena k přístroji.
[2] Šablony najdete prostřednictvím domovské stránky Miele.

- Pokud vrtací šablonu nemáte k dispozici, viz kapitolu „Instalace“, odstavec „Výřez v zadní stěně bez vrtací šablony“.
- Pracovní desky z masivního dřeva/obkládané pracovní desky:
  Připevněte dřevěné lišty 5,5 mm pod horní okraj pracovní desky.

Nasazení varné desky bez rámu pro zapuštění při Plug & Play

- Nalepte dodanou těsnicí pásku pod okraj varné desky. Těsnicí pásku při lepení nenatahujte.

Adaptér Plug & Play se může ulomit.
Uložte varnou desku na pracovní desku tak, aby adaptér Plug & Play nedoléhal.

- Umístěte adaptér Plug & Play na varnou desku a nastavte jeho polohu.
- Veďte přívodní síťový kabel varné desky výřezem v pracovní desce směrem dolů.
- Provoz Plug & Play: Stáhněte ochrannou fólii z lepicí pásky na konci adaptéru Plug & Play.
- Položte varnou desku do výřezu a vyrovnejte ji na střed.

Spára mezi sklokeramickou deskou a pracovní deskou musí mít šířku nejméně 2 mm. Spára je nutná, aby bylo možné varnou desku utěsnit.

- Zarovnejte adaptér Plug & Play s předvrtaným otvorem. Tlačte adaptér na zadní stěnu, dokud se pevně nepřilepí.
- Připojte varnou desku k elektrické síti.
- Zkontrolujte funkci varné desky.
- Vystříkejte spáru mezi varnou deskou a pracovní deskou tepelně odolným (min. 160 °C) silikonovým spárovacím prostředkem.

Instalace odtahového potrubí

⚠ Při současném provozu odsavače par a topeniště závislého na vzduchu z místnosti může za jistých okolností hrozit nebezpečí otravy!
Respektujte bezpodmínečně kapitolu „Bezpečnostní pokyny a varovná upozornění“.
V případě pochybností si nechte bezpečnost provozu potvrdit příslušným kominickým mistrem.

Uvědomte si, že každé omezení proudu vzduchu snižuje vzduchový výkon a zvyšuje provozní hluky.

Odsavač par má přípojku odtahu s rozměrem Ø 150 mm.

- Jako odtahové potrubí používejte jen hladké trubky nebo ohebné odtahové hadice z nehořlavého materiálu.
- Pro dosažení maximálního možného vzduchového výkonu a malých hluků vznikajících prouděním dbejte následujícího:

- Průřez odtahového potrubí nesmí být menší než průřez přípojky odtahu (viz rozměry přístroje).
- Odtahové potrubí má být co nejkratší a nejpřímější.
- Používejte jen kolena s velkými poloměry.
- Odtahové potrubí nesmí být zalomeno nebo stlačeno.
- Dbejte na to, aby byly všechny spoje pevné a nepropustné.

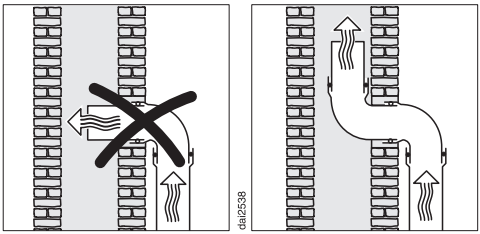

- Je-li odtah zaveden do komínu, musí být zaváděcí hrdlo vyústěno ve směru proudění.
- Jestliže je odtahové potrubí instalováno vodorovně, musí být dodržen určitý spád. Tím se zabrání případnému zatékání kondenzátu do ventilátoru.
- Pokud je odtahové potrubí vedeno chladnými místnostmi (půdami atd.), může v některých částech vzniknout silný teplotní spád. Je proto nutné počítat s orosením nebo kondenzátem. To si vynucuje potřebu izolace odtahového potrubí.

Výřez v zadní stěně bez vrtací šablony

Vytvoření výřezu v zadní stěně při montáži bez rámu se zabroušením a montážní vzdálenosti (svislé) mezi horní stranou přístroje a nejspodnějším bodem adaptéru Plug & Play 238 mm

Přednostně využijte přiloženou vrtací šablonu. Následující návod využijte jen tehdy, když nemáte k dispozici vrtací šablonu.

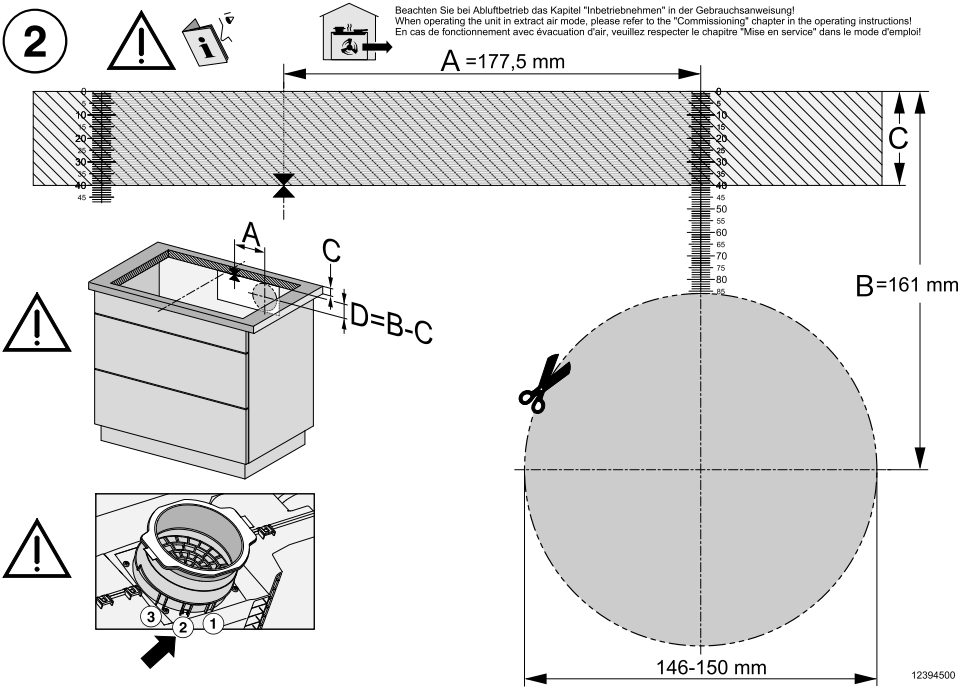

Pohled na stranu 2 vrtací šablony. Vyobrazení není v měřítku.

- Změřte tloušťku pracovní desky (C).
- Určete střed podélné strany výřezu.
- Označte místo, které se nachází 177,5 mm (A) vpravo od středu.
- Označte místo (D), které se nachází (B [161 mm] – C [tloušťka pracovní desky]) pod pravým koncem vzdálenosti A.
- Kolem tohoto místa vyřežte výřez s těmito rozměry: Ø 146–150 mm.
- Jen provoz Plug & Play: Zaklapněte adaptér Plug & Play v poloze 2.

Vytvoření výřezu v zadní stěně při montáži bez rámu pro zapuštění a montážní vzdálenosti (svislé) mezi horní stranou přístroje a nejspodnějším bodem adaptéru Plug & Play 238 mm

Přednostně využijte přiloženou vrtací šablonu. Následující návod využijte jen tehdy, když nemáte k dispozici vrtací šablonu.

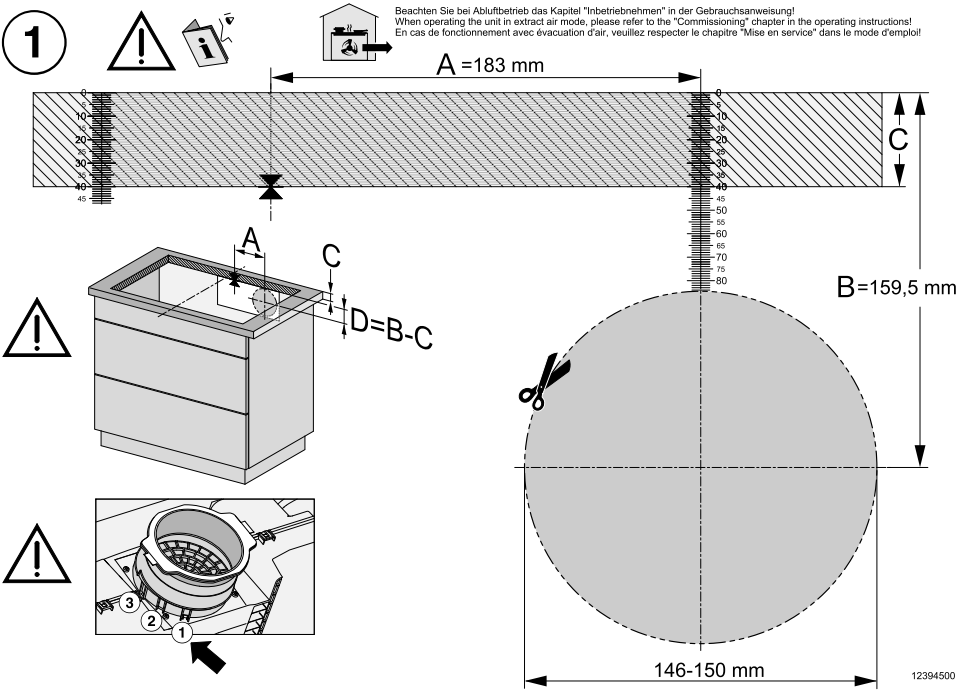

Pohled na stranu 1 vrtací šablony. Vyobrazení není v měřítku.

- Změřte tloušťku pracovní desky (C).
- Určete střed podélné strany výřezu.
- Označte místo, které se nachází 183 mm (A) vpravo od středu.
- Označte místo (D), které se nachází (B [159,5 mm] – C [tloušťka pracovní desky]) pod pravým koncem vzdálenosti A.
- Kolem tohoto místa vyřežte výřez s těmito rozměry: Ø 146–150 mm.
- Jen provoz Plug & Play: Zaklapněte adaptér Plug & Play v poloze 1.

Vytvoření výřezu v zadní stěně při montáži bez rámu se zabroušením a montážní vzdálenosti (svislé) mezi horní stranou přístroje a nejspodnějším bodem adaptéru Plug & Play 248 mm

Přednostně využijte přiloženou vrtací šablonu. Následující návod využijte jen tehdy, když nemáte k dispozici vrtací šablonu.

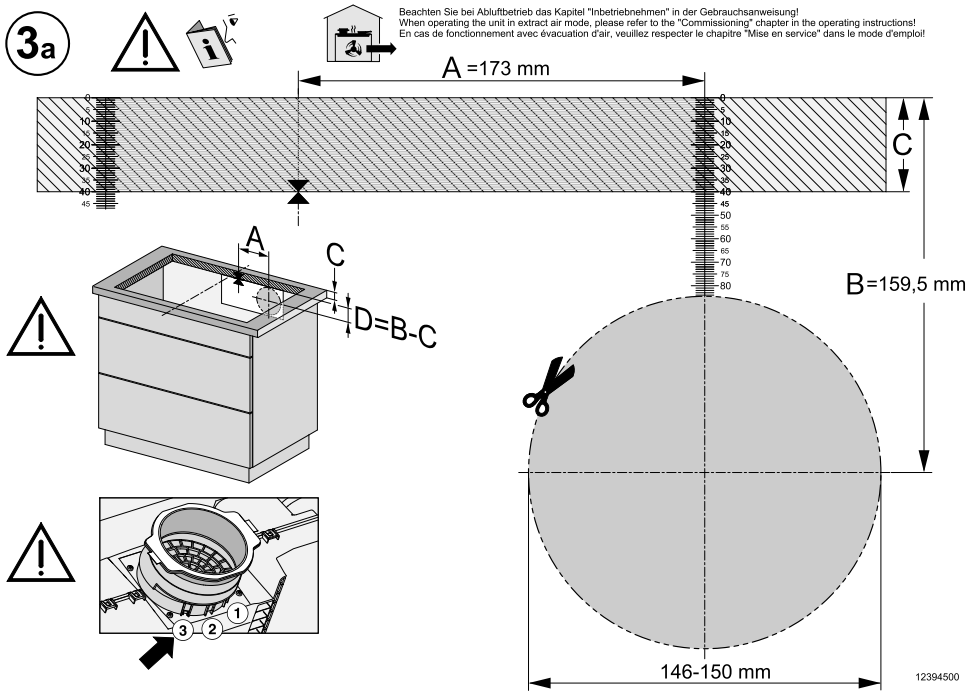

Pohled na stranu 3a vrtací šablony. Vyobrazení není v měřítku.

- Změřte tloušťku pracovní desky (C).
- Určete střed podélné strany výřezu.
- Označte místo, které se nachází 173 mm (A) vpravo od středu.
- Označte místo (D), které se nachází (B [159,5 mm] – C [tloušťka pracovní desky]) pod pravým koncem vzdálenosti A.
- Kolem tohoto místa vyřežte výřez s těmito rozměry: Ø 146–150 mm.
- Jen provoz Plug & Play: Zaklapněte adaptér Plug & Play v poloze 3.

Vytvoření výřezu v zadní stěně při montáži bez rámu pro zapuštění a montážní vzdálenosti (svislé) mezi horní stranou přístroje a nejspodnějším bodem adaptéru Plug & Play 248 mm

Přednostně využijte přiloženou vrtací šablonu. Následující návod využijte jen tehdy, když nemáte k dispozici vrtací šablonu.

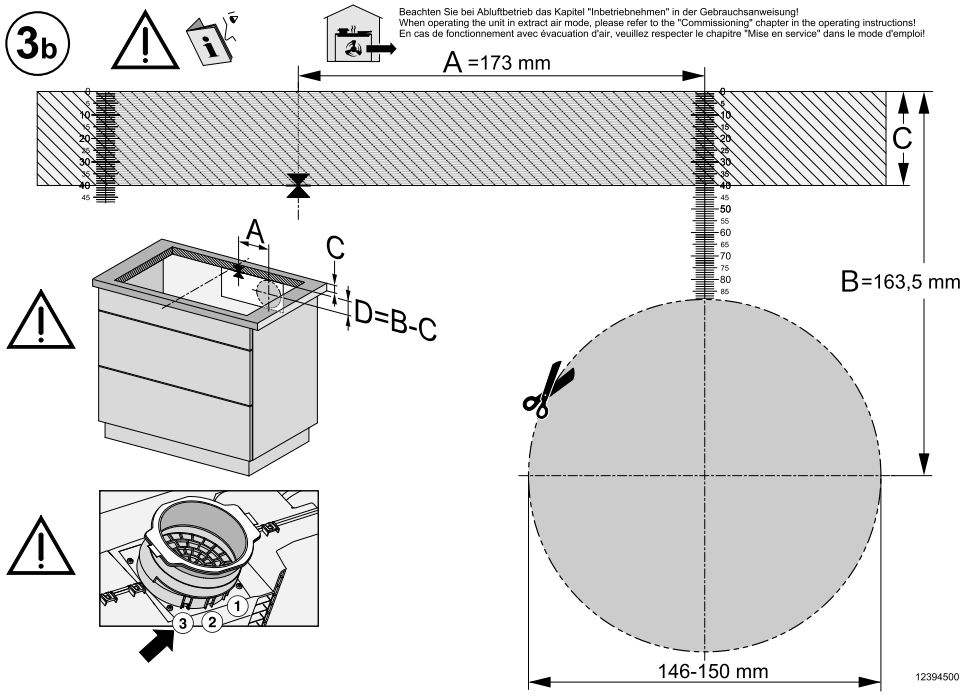

Pohled na stranu 3b vrtací šablony. Vyobrazení není v měřítku.

- Změřte tloušťku pracovní desky (C).
- Určete střed podélné strany výřezu.
- Označte místo, které se nachází 173 mm (A) vpravo od středu.
- Označte místo (D), které se nachází (B [163,5 mm] – C [tloušťka pracovní desky]) pod pravým koncem vzdálenosti A.
- Kolem tohoto místa vyřežte výřez s těmito rozměry: Ø 146–150 mm.
- Jen provoz Plug & Play: Zaklapněte adaptér Plug & Play v poloze 3.

Elektrické připojení

⚠ Škody způsobené nesprávným připojením.
V důsledku neodborně provedených instalačních a údržbářských prací nebo oprav může být uživatel vystaven značným nebezpečím.
Společnost Miele neodpovídá za škody (např. úraz elektrickým proudem), které vzniknou v důsledku neodborných instalačních nebo údržbářských prací nebo oprav nebo byly způsobeny chybějícím nebo přerušeným ochranným vodičem v místě instalace.
Varnou desku nechte připojit k elektrické síti kvalifikovaným elektrikářem.
Kvalifikovaný elektrikář musí přesně znát a svědomitě dodržovat národní předpisy a další předpisy elektrorozvodných podniků.
Po montáži musí být zajištěná ochrana proti dotyku součástí s provozní izolací.

Celkový výkon

viz typový štítek

Připojovací údaje

Potřebné připojovací údaje najdete na typovém štítku. Tyto údaje musí souhlasit s příslušnými parametry sítě.

Možnosti připojení viz schéma připojení.

Proudový chránič FI

Pro zvýšení bezpečnosti doporučuje VDE (v Rakousku ÖVE) předřadit varné desce proudový chránič s vybavovacím proudem 30 mA.

Odpojovací zařízení

Pro varnou desku musí existovat možnost odpojovacím zařízením odpojit všechny póly napájení od elektrické sítě. V odpojeném stavu musí mít kontakty vzdálenost nejméně 3 mm. K odpojovacím zařízením patří nadproudové ochrany a proudové chrániče.

Odpojení od sítě

⚠ Nebezpečí úrazu elektrickým proudem v důsledku napětí sítě.
Během opravářských a/nebo údržbářských prací může vést opětovné zapnutí napětí sítě k úrazu elektrickým proudem.
Po odpojení zajistěte síť proti opětovnému zapnutí.

Má-li se odpojit elektrický okruh od sítě, podle instalace proveďte v rozvodu následující:

Tavné pojistky

- Ze šroubovacích čepiček úplně vyjměte pojistkové vložky.

Šroubovací jističe

- Podržte stisknutý kontrolní knoflík (červený), dokud nevyskočí knoflík uprostřed (černý).

Vestavné jističe

- (jističe vedení, nejméně typu B nebo C): přepněte páčku z polohy 1 (zap.) do polohy 0 (vyp.).

Proudové chrániče

- (proudový chránič): přepněte hlavní vypínač z polohy 1 (zap.) do polohy 0 (vyp.) nebo stiskněte kontrolní tlačítko.

Přívodní síťový kabel

Varná deska musí být připojena podle připojovacího schématu přívodním síťovým kabelem typu CYSY (s PVC izolací) s vhodným průřezem.

Možnosti připojení viz schéma připojení.

Přípojné napětí přípustné pro Vaši varnou desku a příslušný jmenovitý příkon naleznete na typovém štítku.

Výměna přívodního síťového kabelu

⚠ Nebezpečí úrazu napětím sítě.
Neodborným připojením může dojít k úrazu elektrickým proudem.
Přívodní síťový kabel nechte vyměnit jen kvalifikovaným elektrikářem.

Při výměně přívodního síťového kabelu použijte výhradně kabel typu CYSY (s PVC izolací) s vhodným průřezem. Přívodní síťový kabel je k dostání u výrobce nebo servisní služby.

Připojovací schéma

Ne každá možnost připojení je v místě instalace povolená.
Dodržujte národní předpisy a další předpisy energetických zásobovacích podniků.

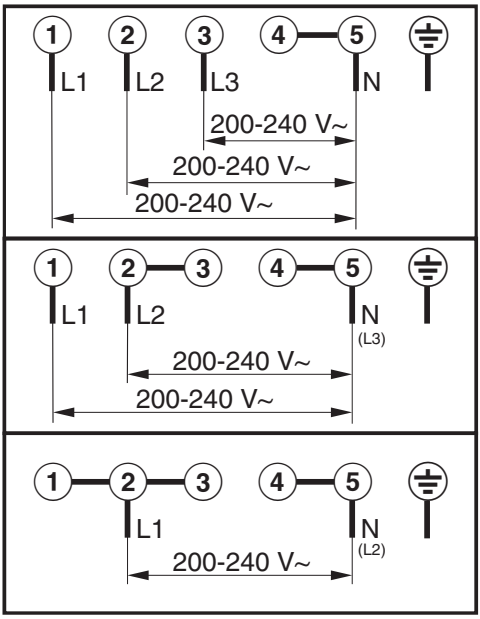

Vaše varná deska

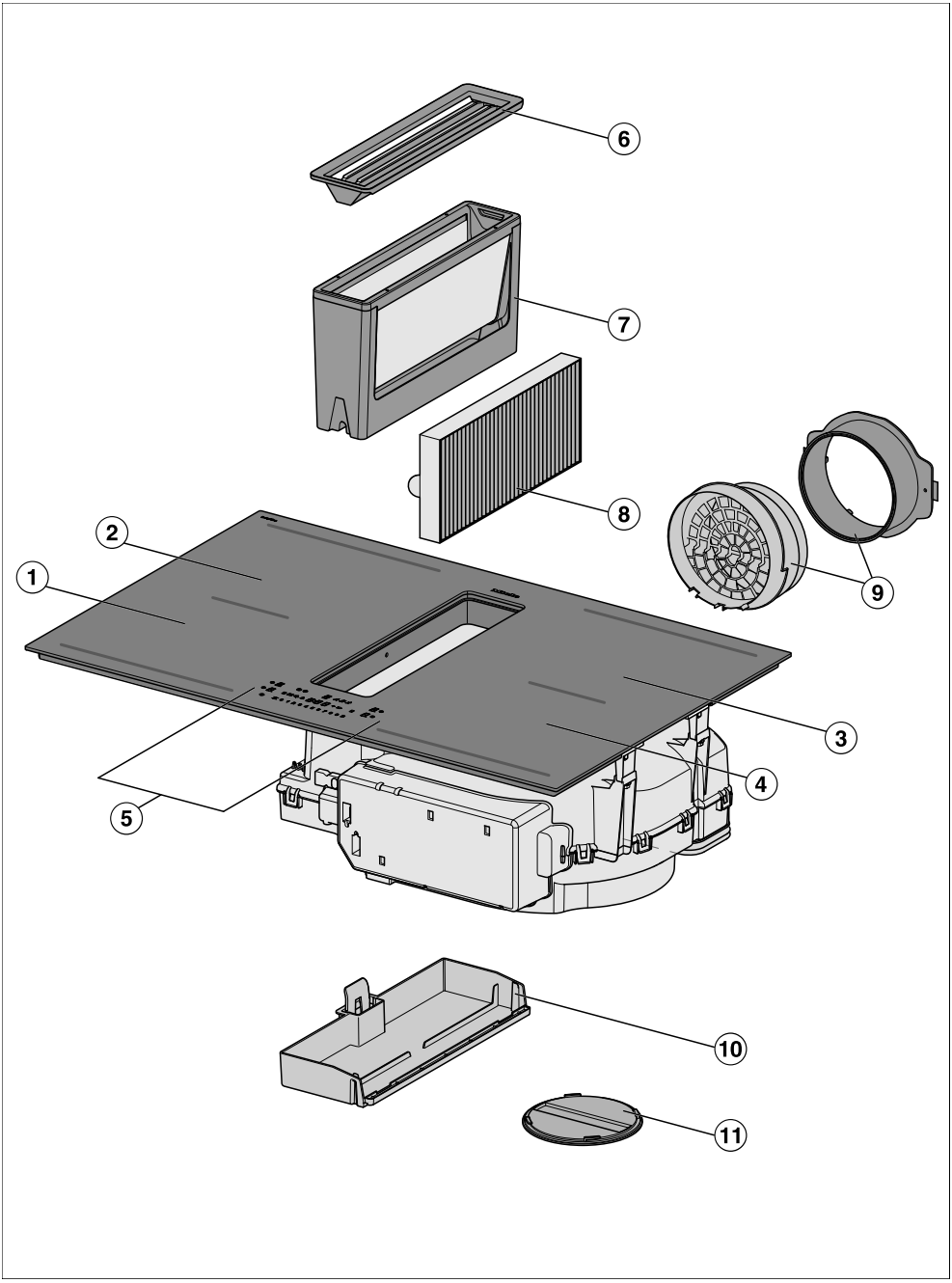

Seznámení

① varná zóna PowerFlex s funkcí TwinBooster

② varná zóna PowerFlex s funkcí TwinBooster
kombinací s varnou zónou PowerFlex ① lze vytvořit varnou oblast PowerFlex XL

③ varná zóna PowerFlex s funkcí TwinBooster
kombinací s varnou zónou PowerFlex ④ lze vytvořit varnou oblast PowerFlex XL

④ varná zóna PowerFlex s funkcí TwinBooster

⑤ ovládací a zobrazovací prvky

⑥ krycí mřížka

⑦ tukový filtr

⑧ Pachový filtr
Je nutný jen při řízeném cirkulačním provozu nebo provozu Plug&Play

⑨ Adaptér Plug&Play
Nutný jen při provozu Plug&Play

⑩ odnímatelná záchytná vana

⑪ čisticí klapka

Vybavení

Vybavení závisí na modelu.

Součásti dodávky

- vrtací šablona
- pachový filtr
- adaptér Plug & Play
- návod k obsluze a montáži
- přívodní síťový kabel
- další příslušenství (dle modelu)

vrtací šablona

Oboustranně potištěná vrtací šablona pro vytvoření výřezu pro adaptér Plug & Play s montážní vzdáleností (svislou) mezi horní stranou přístroje a nejspodnějším bodem adaptéru Plug & Play 238 mm.

Vrtací šablony pro vytvoření výřezu pro adaptér Plug & Play s montážní vzdáleností (svislou) mezi horní stranou přístroje a nejspodnějším bodem adaptéru Plug & Play 248 mm naleznete prostřednictvím domovské stránky Miele.

pachový filtr

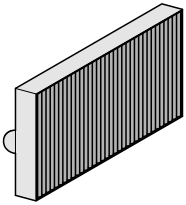

K modelu KMDA je přiložen 1 pachový filtr.

adaptér Plug & Play

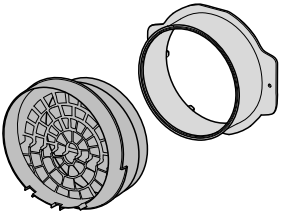

Příslušenství k dokoupení

V internetovém obchodě Miele, u servisní služby Miele nebo u specializovaného prodejce Miele dostanete produkty speciálně přizpůsobené varné desce, např. varné nádobí a čisticí prostředky.

Do internetového obchodu se dostanete prostřednictvím tohoto QR kódu:

Ovládací a zobrazovací prvky

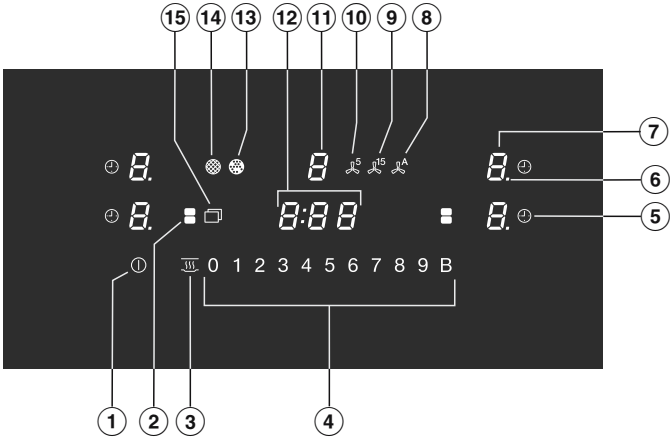

① tlačítko *Zap./Vyp.* ⏻

② tlačítko *PowerFlex XL*
Pro ruční spojení/rozpojení varných zón PowerFlex XL

③ tlačítko *Udržování teploty*
Pro aktivaci/deaktivaci speciální funkce udržování teploty

④ číselná řada
– pro nastavení stupně výkonu
– pro nastavování časů

⑤ tlačítko *Vypínací automatika*
Po uplynutí nastavené doby automaticky vypne varné zóny.
Měří dobu trvání procesu vaření.

⑥ ukazatel stupňů výkonu – mezistupně

⑦ ukazatel varné zóny

0	varná zóna je připravená k provozu
1 až 9	stupeň výkonu
E	zbytkové teplo
A	automatika předvaření
U	chybí varné nádobí nebo je nevhodné
ı	TwinBooster, stupeň 1
ıı	TwinBooster, stupeň 2
h	udržování teploty

⑧ tlačítko *Con@ctivity* A
Pro aktivaci/deaktivaci funkce Con@ctivity vestavěného odsavače par

⑨ tlačítko *Doběh 15 minut* 15

⑩ tlačítko *Doběh 5 minut* 5

⑪ ukazatel odsavače par

0	odsavač par je připravený k provozu
1 až 3	stupeň výkonu (lze nastavit na 9 stupňů)
,,	je aktivovaná funkce Booster

⑫ ukazatel časovače

0:00 až 9:59	čas
LOC	zablokování zprovoznění/blokování je aktivované
dE	výstavní provoz je aktivovaný

⑬ *Ukazatel pachového filtru*
Musí být vyměněn(y) pachový(é) filtr(y).

⑭ *Ukazatel tukového filtru*
Musí být vyčištěn tukový filtr.

⑮ tlačítko *Menu* pro zobrazení následujících tlačítek:

	tlačítko *Ochrana při utírání* pro zablokování ovládacích a zobrazovacích prvků na 20 sekund
	tlačítko *Kuchyňský budík*, budík pro proces nezávislý na varné desce
+	tlačítko *Zadání* – pro změnu nastavení – pro úpravu časů
II▶	tlačítko *Stop&Go* pro zastavení/spuštění vaření

Seznámení

Údaje k varným zónám

varná zóna	velikost v cm[1]		max. výkon ve wattech při 230 V[2]		propojená varná zóna[3]
	Ø	▭			
①	15–23	15 x 15 – 23 x 23	standardní TwinBooster, stupeň 1 TwinBooster, stupeň 2	2 100 3 000 3 650	③
②	15–23	15 x 15 – 23 x 23	standardní TwinBooster, stupeň 1 TwinBooster, stupeň 2	2 100 3 000 3 650	④
③	15–23	15 x 15 – 23 x 23	standardní TwinBooster, stupeň 1 TwinBooster, stupeň 2	2 100 3 000 3 650	①
④	15–23	15 x 15 – 23 x 23	standardní TwinBooster, stupeň 1 TwinBooster, stupeň 2	2 100 3 000 3 650	②
① + ② ③ + ④	–	15 x 25 – 23 x 46	standardní TwinBooster, stupeň 1 TwinBooster, stupeň 2	3 400 4 800 7 300	-
			celkem	7 300	

[1] V uvedeném rozsahu můžete používat varné nádobí s libovolným průměrem dna nebo libovolnou plochou dna (šířka × hloubka).

[2] Uvedený výkon se může měnit podle velikosti a materiálu varného nádobí.

[3] Varná zóna je s touto varnou zónou elektricky propojená, aby bylo možné zvýšit výkon.

Systém řízení výkonu

Celkový výkon

Varná deska má určitý maximální celkový výkon, který nelze z bezpečnostních důvodů překročit. Maximální celkový výkon můžete snížit.

Čím vyšší je celkový výkon varné desky, tím více stupňů výkonu/speciálních funkcí lze používat na všech varných zónách současně.

Pokud nastavené stupně výkonu/speciální funkce vyžadují vyšší výkon, než jaký může být poskytnut v rámci celkového výkonu, varná deska možný výkon rozdělí na varné zóny.

Dopady rozdělení výkonu

Když některá varná zóna předává výkon, může to mít následující dopady na výkon předávající varné zóny:

- Sníží se stupeň výkonu.
- Deaktivuje se automatika předvaření. Vaření pokračuje s nastaveným stupněm následného vaření. Pokud výkon nestačí, tak se stupeň výkonu dále sníží.
- Deaktivuje se funkce Booster.
- Varná zóna se vypne.

Když již varná zóna nepředává výkon jiné varné zóně, lze opět zvýšit stupeň výkonu.

Tip: Když na některé varné zóně chcete připravit velké množství potravin, přepněte ostatní varné zóny na nižší stupně výkonu.

Princip ovládání

Vypnutá varná deska

Při vypnuté varné desce je vidět jen natištěný symbol tlačítka ⏻ *Zap./Vyp.*.
Když varnou desku zapnete, rozsvítí se další tlačítka.

Obsluha

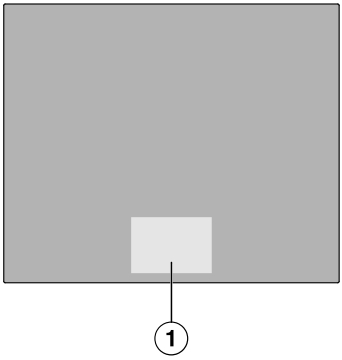

① Oblast tlačítek a ukazatelů

Vaše sklokeramická varná deska je vybavená tlačítky, která reagují na dotyk prstu.
Každá reakce tlačítek je potvrzena akustickým signálem.
Tlačítko ⏻ *Zap./Vyp.* musíte při zapínání podržet z bezpečnostních důvodů stisknuté trochu déle než ostatní tlačítka.

Výběr varné zóny

Pokud chcete nastavit některou varnou zónu, musí být vybraná. Pro výběr varné zóny stiskněte příslušný ukazatel varné zóny. Když stisknete ukazatel varné zóny, bude jasně svítit. Dokud ukazatel varné zóny jasně svítí, je varná zóna vybraná a můžete ji nastavit. Pokud je zjištěno varné nádobí na dalších varných zónách,

svítí jejich ukazatele tlumeně. **Výjimka**: Pokud je v provozu jen jedna varná zóna, lze provádět nastavení, aniž je vybraná.

Větrání kuchyně

Při provozu odsavače par se postarejte o dobré větrání kuchyně.

V odtahovém provozu se dovnitř proudícím vzduchem zlepší účinnost odsavače par.

V cirkulačním provozu zůstává vlhkost vznikající při vaření v kuchyni. Větrání pomáhá odvést vlhkost.

Příslušenství

Tukové filtry

Opakovaně použitelné kovové tukové filtry v přístroji zachycují pevné částice kuchyňských výparů (tuky, prach apod.) a brání znečištění odsavače par.

Pachový filtr

Při cirkulačním provozu a cirkulačním provozu Plug&Play se musí navíc k tukovým filtrům používat pachový filtr. Váže pachové látky vznikající při vaření.

Pachový filtr (DKF 35-P) je součástí dodávky.

Pachové filtry jsou k dostání jako příslušenství k dokoupení. K dispozici jsou pachové filtry:

- které musí být po uplynutí doby provozu vyměněny
- které jsou regenerovatelné

Síťové spojení

Vaše varná deska je vybavená integrovaným WiFi modulem. Varnou desku lze připojit k domácí síti nebo jen k odsavači par Miele. WiFi modul umožňuje používání aplikace Miele na mobilním koncovém zařízení.

Po připojení varné desky přes WiFi se spojení automaticky obnoví při každém dalším zapnutí.

Zajistěte, aby byl v místě instalace varné desky dostatečně silný signál vaší WiFi sítě.

Zapojením varné desky do vaší WiFi sítě se zvýší spotřeba elektrické energie, i když varná deska bude vypnutá.

Chytré doplňky prostřednictvím aplikace Miele*

Síťové spojení prostřednictvím aplikace Miele vám umožní přístup k mnoha chytrým doplňkům, jako je například:

- zjišťování stavových informací
- použití dalších užitečných funkcí
- aktualizacemi softwaru udržovat varnou desku v aktuálním stavu vývoje Miele (možné pouze přes WiFi).

Další podrobnosti o chytrých doplňcích najdete na webové stránce Miele, v Apple App Store® nebo v Google Play Store™.

* Doplňková digitální nabídka společnosti Miele & Cie. KG. V závislosti na modelu a zemi se může lišit rozsah funkcí. Nutný je váš souhlas se Všeobecnými obchodními podmínkami a informacemi o ochraně osobních údajů pro digitální výrobky a služby od společnosti Miele v°aplikaci Miele. Společnost Miele si vyhrazuje právo digitální nabídky kdykoli změnit nebo ukončit.

Speciální funkce

Povrchy

V závislosti na modelu varné desky se rozlišují následující povrchy:

- Standardní sklokeramika je lesklá a jsou na ní vidět světelné odlesky.
- Sklokeramika MattFinish má matný černý povrch, který je drsnější a odráží méně světla.

Trvalé rozpoznání hrnce

Když postavíte varné nádobí na varnou zónu, automaticky se aktivuje číselná řada varné zóny.

Rozpoznání velikosti hrnce

V rámci varné zóny se rozpozná velikost varné nádoby. Vydávaná energie se přizpůsobí velikosti hrnce.

Varná oblast PowerFlex XL

U varné oblasti PowerFlex XL se spojují 2 varné zóny PowerFlex. Díky tomu lze používat větší varné nádoby.

Varné zóny PowerFlex se automaticky spojí a vytvoří varnou oblast PowerFlex XL, když na ně položíte dostatečně velkou varnou nádobu. Varné zóny PowerFlex můžete spojit také ručně.

Stupně výkonu varné desky

Výkon, kterým se zahřívá varné nádobí, můžete nastavit na stupeň 1 až 9.

Pokud chcete jemnější nastavování stupňů výkonu, můžete prostřednictvím nastavení aktivovat mezistupně.

Booster varné desky

Booster zvyšuje výkon, aby se ohřálo velké množství, např. vody na vaření těstovin.

Stop&Go

Při aktivaci funkce Stop&Go se všechny stupně výkonu sníží na 1.
Při deaktivaci se provede návrat na naposledy nastavený stupeň výkonu.

Tip: Speciální funkci použijte, když hrozí nebezpečí překypění.

Automatika předvaření

Při aktivované automatice předvaření probíhá automatické rozehřívání s nejvyšším výkonem (uvedení do varu) a pak se přepne zpět na nastavený stupeň výkonu (stupeň následného vaření).

Časovač

Časovač lze použít pro 2 funkce:

- pro nastavení kuchyňského budíku
- pro automatické vypnutí varné zóny

Funkce můžete používat současně.

Kuchyňský budík

Můžete nastavit budík pro procesy nezávislé na varné desce.

Vypínací automatika

Můžete nastavit čas, po jehož uplynutí se automaticky vypne varná zóna. Funkci lze použít pro všechny varné zóny současně.

Zablokování zprovoznění

Když je aktivované zablokování zprovoznění, nedá se varná deska zapnout.

Blokování

Blokování se aktivuje při zapnuté varné desce. Když je aktivované blokování, dá se varná deska obsluhovat jen částečně.

Recall

Pokud byla varná deska za provozu omylem vypnuta, můžete touto funkcí obnovit všechna nastavení. Varná deska musí být znovu zapnuta 10 sekund po vypnutí.

Udržování teploty

Touto speciální funkcí můžete pokrmy hned po přípravě udržovat teplé.

Maximální doba udržování teploty je 2 hodiny.

Ochrana při utírání

Můžete na 20 sekund zablokovat tlačítka varné desky, abyste například odstranili znečištění. Tlačítko ⏻ *Zap./Vyp.* se nezablokuje.

Con@ctivity

Odsavač par se zapne automaticky, když je varné nádobí na varné zóně a pro varnou zónu nastavíte stupeň výkonu. Stupeň výkonu odsavače par závisí na stupni výkonu varné zóny. Odsavač par se po vypnutí varných zón postupně přepíná dolů a nakonec se vypne.

Con@ctivity můžete deaktivovat dočasně nebo trvale.

Odtahový provoz

Nasávaný vzduch se čistí tukovým filtrem a vyvádí z budovy.

Řízený cirkulační provoz

Nasávaný vzduch se čistí tukovým filtrem. Potom se vzduch čistí navíc pachovým filtrem. Vzduch se potom vede vzduchovým potrubím zpět do kuchyně.

Provoz Plug&Play

Vzduch proudí bez vzduchového potrubí do spodní skříně a otvory se vrací do kuchyně. Dbejte k tomu kapitoly „Instalace“.

Stupně výkonu odsavače par

Pro mírnou až silnou tvorbu výparů, zápachů nebo tepla máte k dispozici stupně výkonu **1** až **3**.

Stupně výkonu lze měnit v rozmezí 1 až 9.

S narůstající tvorbou výparů, zápachů nebo tepla zvyšte stupeň výkonu.

Booster odsavače par

Pro dočasnou velmi silnou tvorbu výparů, zápachů nebo tepla, např. při osmahnutí, je Vám k dispozici Booster **B**.

Doběh

Doběh se postará o automatické vypnutí odsavače par po předvolené době.

Vzduch v kuchyni se po vaření vyčistí od zbývajících výparů a zápachů. Zabrání se usazování zbytků v odsavači par a z nich vznikajících zápachů.

Počitadla provozních hodin

Odsavač par ukládá do paměti dobu, po kterou je v provozu.

Když svítí tlačítko ⊛ *Ukazatel tukového filtru*, musíte vyčistit tukový filtr.

Když svítí tlačítko ⊛ *Ukazatel pachového filtru*, musíte vyměnit nebo regenerovat (pokud je pro to vhodný) pachový filtr.

Intervaly počitadel provozních hodin můžete přizpůsobit svým kuchařským zvyklostem.

Počítadlo provozních hodin pachového filtru je v odtahovém provozu deaktivované.

Nastavení

Můžete přizpůsobit nastavení varné desky svým osobním potřebám.

Výstavní provoz

Tato speciální funkce umožňuje specializovanému prodejci prezentovat varnou desku bez ohřevu.

Ukazatel zbytkového tepla

Když je některá varná zóna horká, bude po vypnutí všech varných zón svítit ukazatel zbytkového tepla.

Sloupky ukazatele zbytkového tepla postupně zhasínají s pokračujícím chladnutím varných zón. Poslední sloupek zhasne teprve tehdy, když je možné se dotknout varných zón bez nebezpečí.

Bezpečnostní vypnutí

Tlačítka jsou zakrytá

Varná deska se automaticky vypne, když jedno nebo několik tlačítek zůstane déle než asi 10 sekund zakrytých, například prstem, překypělým jídlem nebo odloženými předměty. Na ukazateli časovače krátce zabliká C a zazní akustický signál. Když předměty nebo znečištění odstraníte, zhasne C a varná deska bude opět připravená k provozu.

Příliš dlouhá doba provozu

Když je varná zóna zahřívána neobvykle dlouhou dobu, automaticky se aktivuje bezpečnostní vypnutí. Tato doba závisí na zvoleném stupni výkonu. Když je doba překročena, varná zóna se vypne a na varné desce se zobrazí ukazatel zbytkového tepla. Když varnou zónu vypnete a zapnete, bude opět připravená k provozu.

Bezpečnostní vypnutí můžete upravit změnou bezpečnostního stupně.

Stupeň výkonu[1]	Maximální doba provozu [hod:min]		
	Bezpečnostní stupeň		
	0[2]	1	2
1	10:00	8:00	5:00
1.	10:00	7:00	4:00
2/2.	5:00	4:00	3:00
3/3.	5:00	3:30	2:00
4/4.	4:00	2:00	1:30
5/5.	4:00	1:30	1:00
6/6.	4:00	1:00	0:30
7/7.	4:00	0:42	0:24
8	4:00	0:30	0:20
8.	4:00	0:30	0:18
9	1:00	0:24	0:10

[1] Stupně výkonu s tečkou jsou mezistupně.
[2] Nastavení z výroby

Ochrana proti přehřátí

Aby se předešlo poškození varné desky příliš vysokými teplotami, provede ochrana proti přehřátí jedno z následujících opatření:

Opatření pro ochranu proti přehřátí

- Stornuje se zapnutá funkce Booster.
- Sníží se nastavený stupeň výkonu.
- Vypne se varná zóna. Na ukazateli časovače bliká Err střídavě s 044.
- Vypnou se všechny varné zóny.

Příčiny aktivace ochrany proti přehřátí

Ochrana proti přehřátí se může aktivovat v těchto situacích:

- Zahřívá se prázdné varné nádobí.
- Zahřívá se tuk nebo olej při vysokém stupni výkonu.
- Není dostatečně větraná spodní strana varné desky.
- Horká varná zóna je znovu zapnuta po výpadku proudu.

Označení modelu a sériové číslo

Varná deska může zobrazit označení modelu a sériové číslo.

Verze softwaru

Varná deska může zobrazit verzi svého softwaru.

Vybalení varné desky

- Přilepte typový štítek, který je součástí dokumentace dodané s Vaším přístrojem, na místo k tomu určené v kapitole „Servisní služba“.
- Odstraňte ochranné fólie a nálepky, které mohou být na přístroji umístěny.

První čištění varné desky

- Před prvním použitím varnou desku otřete vlhkou utěrkou.
- Varnou desku osušte.

První uvedení varné desky do provozu

Kovové součásti jsou nakonzervovány ochranným prostředkem. Při prvním uvádění varné desky do provozu tak vznikají zápachy a případně výpary. Také zahříváním indukčních cívek vzniká v prvních hodinách provozu zápach. Při každém dalším použití se zápach snižuje a nakonec zcela zmizí.

Zápach a případně vystupující výpary nepoukazují na chybné připojení nebo závadu přístroje a nejsou zdraví škodlivé.

První uvedení odsavače par do provozu

Odtahový provoz:

Pachový filtr není pro odtahový provoz nutný.

- Změňte provozní způsob integrovaného odsavače par (**P:17**) na odtahový provoz (C:01).

Řízený cirkulační provoz nebo provoz Plug & Play:

- Nasaďte pachový filtr.

Síťové spojení

WiFi spojení sdílí frekvenční rozsah s jinými zařízeními (např. mikrovlnami, dálkově řízenými hračkami). Kvůli tomu se mohou vyskytovat dočasné nebo úplné poruchy spojení. Proto nelze zaručit trvalou disponibilitu nabízených funkcí.

Připojení k síti pomocí aplikace

- K dispozici je domácí síť WiFi.
- V místě instalace Vaší varné desky je k dispozici dostatečně silný signál Vaší sítě WiFi.
- Neexistuje přímé WiFi spojení mezi varnou deskou a odsavačem par Miele.

- Naskenujte QR kód.

Pokud jste si nainstalovali aplikaci Miele a máte uživatelský účet, budete navedeni přímo na zapojení do sítě.

Pokud jste si aplikaci Miele ještě nenainstalovali, budete navedeni do Apple App Store® nebo do Google Play Store™.

- Nainstalujte si aplikaci Miele a vytvořte si uživatelský účet.
- Znovu naskenujte QR kód.

Aplikace Miele Vás provede konfigurací.

Připojení k síti pomocí WPS

- K dispozici je domácí síť WiFi.
- V místě instalace varné desky je k dispozici dostatečně silný signál Vaší sítě WiFi.
- Neexistuje přímé WiFi spojení mezi varnou deskou a odsavačem par Miele (Con@ctivity).
- Máte router kompatibilní s WPS (WiFi Protected Setup).

■ Stiskněte ukazatel libovolné varné zóny.

■ Stiskněte na 6 sekund současně tlačítka 0 a 6.

Sekundy se odpočítávají na ukazateli časovače. Po uplynutí času se na ukazateli časovače během pokusu o spojení zobrazuje běžící světlo (maximálně 120 sekund).

Přihlašování WPS je aktivní během těchto 120 sekund.

■ Aktivujte na svém WiFi routeru funkci WPS.

Pokud bylo navázání spojení úspěšné, na ukazateli časovače se zobrazuje kód C:02. Pokud se spojení nenavázalo, na ukazateli časovače se zobrazuje kód C:01. Možná jste na svém routeru neaktivovali WPS dostatečně rychle. Proveďte znovu výše uvedené kroky.

■ Nainstalujte aplikaci Miele.

■ Postupujte podle pokynů v aplikaci.

Můžete používat všechny funkce aplikace Miele.

Tip: Pokud Váš WiFi router nedisponuje funkcí WPS jako způsobem připojení, navažte spojení přes aplikaci Miele.

Stornování postupu

■ Stiskněte libovolné tlačítko.

Resetování nastavení

Resetujte nastavení, když varnou desku vyřazujete, prodáváte nebo když uvádíte do provozu použitou varnou desku. To je jediný způsob, jak zajistit odstranění všech osobních údajů, aby tak předchozí uživatel již neměl přístup k varné desce.

Při výměně routeru není resetování nutné.

■ Zapněte varnou desku.

■ Stiskněte ukazatel libovolné varné zóny.

■ Stiskněte na 6 sekund současně tlačítka 0 a 9.

Sekundy se odpočítávají na ukazateli časovače.

Po uplynutí času se na ukazateli časovače zobrazí na 10 sekund kód C:00.

Bezpečnostní pokyny pro obsluhu

⚠ Nebezpečí požáru vyvolané přehřátými potravinami.

Potraviny, které nejsou pod dozorem, se mohou přehřát a vznítit.

Nenechávejte varnou desku za provozu bez dozoru.

⚠ Nebezpečí popálení horkými varnými zónami.

Po skončení vaření jsou varné zóny horké.

Dokud svítí ukazatele zbytkového tepla, nedotýkejte se varných zón.

⚠ Nebezpečí popálení horkými předměty.

Při zapnuté varné desce, nechtěném zapnutí nebo zbytkovém teple hrozí nebezpečí, že se zahřejí kovové předměty odložené na varné desce.

Varnou desku nikdy nepoužívejte jako odkládací plochu.

Varnou desku po použití vypněte tlačítkem ⏻.

⚠ Horké varné nádoby na tlačítkách a ukazatelích mohou poškodit elektroniku nacházející se pod nimi.

Tlačítka nereagují.
Dochází k neúmyslnému spínání.
Varná deska se samočinně vypne.

Na tlačítka a ukazatele neodkládejte horké varné nádoby.

Zapnutí varné desky

■ Stiskněte ⏻ *Zap./Vyp.*.

Rozsvítí se další tlačítka.

Pokud nenásleduje další zadání, varná deska se po několika sekundách z bezpečnostních důvodů zase vypne.

Vypnutí varné desky/varné zóny

Vypnutí varné desky

■ Pro vypnutí varné desky a tím všech varných zón stiskněte tlačítko ⏻ *Zap./Vyp.*.

Vypnutí varné zóny

■ Pro vypnutí varné zóny stiskněte příslušný ukazatel varné zóny.

Ukazatel varné zóny svítí jasně. Ukazatele ostatních varných zón svítí tlumeně.

■ Stiskněte *0* na číselné řadě.

Stupně výkonu varné desky

Nastavení stupně výkonu

Z výroby je aktivované trvalé rozpoznání hrnce. Když je varná deska zapnutá a na některou varnou zónu postavíte varné nádobí, začne blikat ukazatel varné zóny.

- Postavte varné nádobí na požadovanou varnou zónu.
- Stiskněte na číselné řadě tlačítko odpovídající požadovanému stupni výkonu.

Nastavení stupně výkonu – mezistupně

Mezistupně jsou aktivované.

- Stiskněte číselnou řadu mezi tlačítky.

Na ukazateli varné zóny se za stupněm výkonu zobrazuje tečka.

Tlačítka před mezistupněm svítí jasně. Ostatní tlačítka svítí tlumeně.

Příklad:
Když nastavíte stupeň výkonu 7., zobrazí se na ukazateli varné zóny 7..

Číslice 7 na číselné řadě svítí jasně. Ostatní tlačítka svítí tlumeně.

Změna stupně výkonu

- Stiskněte ukazatel příslušné varné zóny.

Ukazatel varné zóny svítí jasně. Ostatní tlačítka svítí tlumeně.

- Stiskněte na číselné řadě tlačítko odpovídající požadovanému stupni výkonu.

Ruční spojení/rozpojení varných zón PowerFlex

Je vybraná alespoň jedna varná zóna PowerFlex.

- Chcete-li ručně spojit nebo rozpojit varné zóny PowerFlex, stiskněte *PowerFlex XL*.

Booster

Aktivace funkce Booster

Když se aktivuje Booster, může se změnit nastavení propojené varné zóny.

Booster můžete používat u:

- libovolné varné zóny každé strany

  nebo

- obou varných zón jedné strany

  nebo

- varné oblasti PowerFlex XL

Booster je aktivní po dobu maximálně 15 minut.

TwinBooster, stupeň 1

- Postavte varné nádobí na požadovanou varnou zónu.
- Nastavte případně stupeň výkonu.
- Stiskněte B *Booster*.

Na ukazateli varné zóny se zobrazuje ı.

TwinBooster, stupeň 2

- Postavte varné nádobí na požadovanou varnou zónu.
- Nastavte případně stupeň výkonu.
- Stiskněte dvakrát B *Booster*.

Na ukazateli varné zóny se zobrazuje ıı.

Deaktivace funkce Booster

- Stiskněte B *Booster*.

nebo

■ Nastavte jiný stupeň výkonu.

Když deaktivujete funkci Booster nebo na konci času funkce Booster a

- před aktivací funkce Booster nebyl nastavený žádný stupeň výkonu, dojde automaticky k přepnutí zpět na stupeň výkonu 9.
- před aktivací funkce Booster byl nastavený některý stupeň výkonu, dojde k přepnutí zpět na předtím zvolený stupeň výkonu.

Stop&Go

Aktivace funkce Stop&Go

Všechny časové funkce, časy funkce Booster a časy předvaření běží dál. Nastavení časovače nelze změnit. Varnou desku lze jen vypnout.

Není-li speciální funkce deaktivována do 1 hodiny, varná deska se vypne.

■ Stiskněte ⧉ *Menu*.

■ Stiskněte **II▶** *Stop&Go*.

Deaktivace funkce Stop&Go

■ Stiskněte **II▶** *Stop&Go*.

Automatika předvaření

Čas předvaření závisí na nastaveném stupni následného vaření:

stupeň následného vaření[1]	čas předvaření [min:s]
1	cca 0:15
1.	cca 0:15
2	cca 0:15
2.	cca 0:15
3	cca 0:25
3.	cca 0:25
4	cca 0:50
4.	cca 0:50
5	cca 2:00
5.	cca 5:50
6	cca 5:50
6.	cca 2:50
7	cca 2:50
7.	cca 2:50
8	cca 2:50
8.	cca 2:50
9	–

[1] Stupně výkonu s tečkou jsou mezistupně.

Aktivace automatiky předvaření

Během času předvaření nelze nastavit žádné časové funkce.

■ Stiskněte ukazatel požadované varné zóny.

■ Držte tlačítko požadovaného stupně následného vaření stisknuté tak dlouho, dokud nezazní akustický signál a na ukazateli varné zóny se nezobrazí *A*.

Během předvaření (stupeň výkonu 9) bliká stupeň výkonu střídavě s *A*.

Deaktivace automatiky předvaření

- Stiskněte ukazatel požadované varné zóny.
- Držte nastavený stupeň následného vaření stisknutý tak dlouho, dokud nezhasne *A*.

nebo

- Nastavte jiný stupeň výkonu.

Časovač

Nastavení času

Můžete nastavit čas od 1 minuty (*0:01*) do 9 hodin 59 minut (*9:59*).

Časy do 59 minut se zadávají v minutách (0:59), časy od 60 minut v hodinách a minutách.

Čas se zadává číselnou řadou a lze ho upravit pomocí + *Zadání*.

- Čas nastavujte v pořadí hodiny, desítky minut, jednotky minut.

Příklad:

59 minut = 0:59 hodin,
zadání: 5–9
80 minut = 1:20 hodin,
zadání: 1–2–0

Po zadání první číslice trvale svítí ukazatel časovače, po zadání druhé číslice se první číslice přesune vlevo, po zadání třetí číslice se první a druhá číslice přesunou vlevo.

Nastavení kuchyňského budíku

- Stiskněte ▭ *Menu*.
- Stiskněte 🔔 *Kuchyňský budík*.

Ukazatel časovače bliká.

- Nastavte požadovaný čas.

Když stisknete 🔔 *Kuchyňský budík* nebo počkáte 10 sekund, spustí se kuchyňský budík.

Změna kuchyňského budíku

- Stiskněte 🔔 *Kuchyňský budík*.

Ukazatel časovače bliká.

- Nastavte požadovaný čas.

Když stisknete 🔔 *Kuchyňský budík* nebo počkáte 10 sekund, spustí se kuchyňský budík.

Zrušení kuchyňského budíku

- Stiskněte 🔔 *Kuchyňský budík*.
- Stiskněte *0* na číselné řadě.

Nastavení času do vypnutí

Když je dosaženo maximální doby provozu, vypne se jedna varná zóna. Bez ohledu na nastavený čas do vypnutí.

U požadované varné zóny je nastavený stupeň výkonu.

- Stiskněte ◷ *Vypínací automatika* vedle ukazatele příslušné varné zóny.

Ukazatel časovače bliká.

- Nastavte požadovaný čas.

Když stisknete ◷ *Vypínací automatika* nebo počkáte 10 sekund, začne se odpočítávat čas do vypnutí.

Odpočítává se čas do vypnutí vaření a trvale svítí ◷ *Vypínací automatika* varné zóny.

Změna času do vypnutí vaření

- Stiskněte požadovaný ukazatel varné zóny.
- Stiskněte ◷ *Vypínací automatika* vedle ukazatele příslušné varné zóny.

Ukazatel časovače bliká.

- Nastavte požadovaný čas.

Když stisknete ◷ *Vypínací automatika* nebo počkáte 10 sekund, začne se odpočítávat čas do vypnutí.

Odpočítává se čas do vypnutí vaření a trvale svítí ◷ *Vypínací automatika* varné zóny.

Zrušení času do vypnutí vaření

- Stiskněte požadovaný ukazatel varné zóny.
- Podržte ◷ *Vypínací automatika* požadované varné zóny stisknuté, dokud se na ukazateli časovače nezobrazí 0:00.

nebo

- Stiskněte ◷ *Vypínací automatika* vedle ukazatele příslušné varné zóny.

Ukazatel časovače bliká.

- Stiskněte *0* na číselné řadě.

Nastavení času do vypnutí dalších vaření

- Pro nastavení času do vypnutí dalších vaření postupujte podle popisu v kapitole „Obsluha“, odstavec „Nastavení času do vypnutí vaření“.

Když je pro další vaření nastavený čas do vypnutí, zobrazuje se zbývající čas konkrétně zvolené varné zóny. ◷ *Vypínací automatika* vedle příslušného ukazatele varné zóny svítí jasně. Ostatní tlačítka svítí tlumeně.

Zobrazení času do vypnutí vaření

- Pro zobrazení zbývajících časů odpočítávaných na pozadí stiskněte ◷ *Vypínací automatika* požadované varné zóny.

Pro požadovanou varnou zónu se zobrazí **zaokrouhlený** zbývající čas.

Současné použití časových funkcí

Když používáte obě funkce současně, zobrazuje se vždy čas naposledy zvolené funkce.

- Abyste si nechali zobrazit zbývající časy odpočítávané na pozadí, stiskněte 🔔 *Kuchyňský budík* nebo ukazatel příslušné varné zóny.

Zablokování zprovoznění

Aktivace zablokování zprovoznění

Všechna tlačítka se zablokují. Nastavený kuchyňský budík běží dál.

- Po dobu 6 sekund držte ⏻ *Zap./Vyp.* stisknuté.

Na ukazateli časovače se odpočítávají sekundy. Po uplynutí času se na ukazateli časovače zobrazí LOC. Zablokování zprovoznění je aktivované.

Pokud při aktivovaném zablokování zprovoznění stisknete nepovolené tlačítko, bude se na ukazateli časovače několik sekund zobrazovat LOC a zazní akustický signál.

Nastavení lze upravit tak, aby se zablokování zprovoznění aktivovalo automaticky 5 minut po vypnutí varné desky.

Deaktivace zablokování zprovoznění

■ Po dobu 6 sekund držte ⏻ *Zap./Vyp.* stisknuté.

Na ukazateli časovače se na chvíli zobrazí LOC, pak se budou odpočítávat sekundy. Po uplynutí času bude zablokování zprovoznění deaktivované.

Blokování

Aktivace blokování

Když je aktivované blokování:

- lze jen vypnout varné zóny, varnou desku a odsavač par
- lze změnit nastavený kuchyňský budík
- lze aktivovat ▭ *Menu*

■ Stiskněte ▭ *Menu*.

■ Na 6 sekund stiskněte současně ⏯ *Stop&Go* a 🔔 *Kuchyňský budík*.

Sekundy se odpočítávají na ukazateli časovače. Po uplynutí času se na ukazateli časovače zobrazí LOC. Blokování je aktivované.

Pokud při aktivovaném blokování stisknete nepovolené tlačítko, bude se na ukazateli časovače několik sekund zobrazovat LOC a zazní akustický signál.

Deaktivace blokování

■ Na 6 sekund stiskněte současně ⏯ *Stop&Go* a 🔔 *Kuchyňský budík*.

Na ukazateli časovače se na chvíli zobrazí LOC, pak se budou odpočítávat sekundy. Po uplynutí času bude blokování deaktivované.

Aktivace funkce Recall

■ Zapněte opět varnou desku.

■ Ihned po zapnutí stiskněte jeden z blikajících ukazatelů varných zón.

Všechna nastavení jsou obnovená.

Aktivace/deaktivace udržování teploty

Pomocí funkce udržování teploty nelze znovu ohřívat vychladlé pokrmy.

■ Stiskněte ukazatel požadované varné zóny.

Ukazatel varné zóny svítí jasně. Ostatní tlačítka svítí tlumeně.

■ Stiskněte ♨ *Udržování teploty*.

Na příslušném ukazateli varné zóny se zobrazí h.

Tipy k udržování teploty

- Pokrmy udržujte teplé výhradně ve varném nádobí (hrnec/pánev). Dejte na varné nádobí poklici.
- Pevná nebo hustá jídla (bramborová kaše, hustá polévka) občas zamíchejte.
- Ztráty živin začínají při přípravě potravin a při udržování teploty pokračují. Čím déle budete udržovat teplotu potravin, tím větší budou ztráty živin. Doba udržování teploty by měla být co nejkratší.

Ochrana při utírání

Aktivace ochrany při utírání

■ Stiskněte ▭ *Menu*.

■ Stiskněte 🧽 *Ochrana při utírání*.

Na ukazateli časovače se odpočítává čas.

Deaktivace ochrany při utírání

- Držte *Ochrana při utírání* stisknuté tak dlouho, dokud nezhasne ukazatel časovače.

Odsavač par

Ruční nastavení stupně výkonu odsavače par

Pokud odsavač par nevypnete ručně, vypne se 12 hodin po poslední obsluze automaticky.

Pokud se odsavač par spouští se stupněm výkonu 1, výkon se na 20 sekund automaticky zvýší na stupeň 2.

Zvýšení výkonu je nutné pro zajištění otevření klapky v odtahovém provozu. Pokud odsavač par používáte v cirkulačním provozu, můžete automatiku deaktivovat.

- Stiskněte ukazatel odsavače par.
- Pro nastavení stupně výkonu stiskněte příslušné tlačítko.

Ruční vypnutí odsavače par

- Stiskněte ukazatel odsavače par.
- Stiskněte **0** na číselné řadě.

Aktivace funkce Booster

Booster je aktivní po dobu maximálně 10 minut.

- Stiskněte ukazatel odsavače par.
- Stiskněte B *Booster*.

Deaktivace funkce Booster

- Stiskněte ukazatel odtahu par.
- Nastavte jiný stupeň výkonu.

Dočasná deaktivace funkce Con@ctivity

Chcete-li funkci Con@ctivity trvale deaktivovat, tak funkci Con@ctivity přeprogramujte. Když je funkce Con@ctivity trvale deaktivovaná, nezobrazuje se již *Con@ctivity*.

- Chcete-li funkci Con@ctivity deaktivovat, máte různé možnosti:
  - Stiskněte *Con@ctivity*.
  - Stiskněte *0* na číselné řadě.
  - Zvolte jiný stupeň výkonu.
- Nastavte požadovaný stupeň výkonu.

Když vypnete a znovu zapnete varnou desku, funkce Con@ctivity se (v závislosti na naprogramování) znovu aktivuje.

Doběh

Pokud je nastavený cirkulační provoz, odsavač par dobíhá na stupni 1.

V závislosti na naposledy aktivním stupni výkonu trvá doběh 2 až 30 minut.

Nestornujte doběh předčasně. Zvláště v provozu Plug & Play se doběh postará o vysušení spodní skříně.

V odtahovém provozu bez funkce Con@ctivity aktivujte doběh ručně.

Ruční aktivace doběhu

- Po vaření stiskněte při zapnutém odsavači par tlačítko:
  - 5: Odsavač par se vypne po 5 minutách.
  - 15: Odsavač par se vypne po 15 minutách.

5 *Doběh 5 minut* nebo 15 *Doběh 15 minut* svítí jasně. Ostatní tlačítka svítí tlumeně.

Deaktivace doběhu

Když varnou desku vypnete tlačítkem ⏻ *Zap./Vyp.*, bude doběh pokračovat, dokud neuplyne příslušný čas.

- Stiskněte *0* na číselné řadě.

Aktivace/deaktivace výstavního provozu

Na varné desce je varné nádobí.

- Zapněte varnou desku.
- Stiskněte na číselné řadě na 6 sekund současně *0* a *2*.

Na ukazateli časovače několik sekund bliká:

- dE střídavě s On (výstavní provoz aktivovaný)

  nebo

- dE střídavě s OFF (výstavní provoz deaktivovaný)

Rozsahy nastavení stupňů výkonu varné desky

Z výroby je varná deska naprogramovaná na 9 stupňů výkonu s mezistupni. Pokud chcete nastavování celých stupňů výkonu, můžete v nastaveních mezistupně deaktivovat.

	Doporučená varná nádoba[1]	Rozsah nastavení[2]	
		z výroby 9 stupňů s mezistupni	celá čísla 9 stupňů bez mezistupňů
Rozpouštění másla	Hrnec	1–1.	1–2
Rozpouštění čokolády			
Rozpouštění želatiny			
Udržování teploty pokrmů, které se snadno připalují			
Ohřívání malého množství tekutin		2–3.	2–4
Pomalé vaření rýže			
Rozmrazování zmrazené zeleniny v bloku			
Vaření mléčné kaše			
Ohřívání tekutých nebo polotuhých pokrmů		3.–5.	4–6
Dušení ovoce			
Vaření brambor			
Opečení slaniny	Pánev		
Příprava palačinek, omelet, volských ok bez výrazně opečeného okraje apod.	Pánev se sendvičovým dnem a nepřilnavým povrchem	5–6	5–6
Dušení ryb		4.–6.	5–7
Dušení zeleniny	Hrnec		
Pomalé vaření těstovin a luštěnin			
Šlehání omáček a krémů do zchladnutí, např. vinné pěny nebo holandské omáčky			
Rozmrazování a ohřívání zmrazených pokrmů	Viz údaje výrobce		
Šetrné smažení (např. celé ryby)	Pánev se sendvičovým dnem a nepřilnavým povrchem	6–6.	6
Šetrné smažení (např. karbanátky, kuřecí prsa)	Pánev		
Smažení (např. rybí filet, řízek, volská oka)		6–7	6–7
Intenzivní/prudké opečení (např. steak, malé množství masa, smažené brambory, bramboráky)		7–8.	7–8
Fritování, např. hranolky	Vysoký hrnec	8.–9	9
Opékání velkého množství masa	Vysoký hrnec nebo pekáč		
Uvedení vody do varu	Hrnec	Booster	Booster

[1] Pokud je to možné, vařte jen v hrncích nebo pánvích pod pokličkou. Zabráníte tak zbytečnému úniku tepla.

[2] Údaje jsou orientační. Výkon indukční cívky se mění podle velikosti a materiálu dna varného nádobí. Proto je možné, že se pro Vaše varné nádobí budou stupně výkonu trochu lišit. Zjistěte si praktickým používáním optimální nastavení pro svoje varné nádobí. U nového varného nádobí, jehož vlastnosti ještě neznáte, nastavte o stupeň nižší výkon, než je uvedeno.

Rozsahy nastavení stupňů výkonu varné desky

Informace pro zkušební ústavy

Zkušební pokrmy dle EN 60350-2

Z výroby je naprogramovaných 9 stupňů výkonu bez mezistupňů.

Pro zkoušky podle normy nastavte 9 stupňů výkonu s mezistupni (viz kapitola „Úprava nastavení“).

zkušební pokrm	∅ dna nádobí (mm)	poklice	rozsah nastavení	
			Předehřátí	příprava pokrmu
zahřívání oleje	150	ne	–	1–2
lívance	180 (sendvičové dno)	ne	9	5.–7.
fritování hluboce zmrazených pomfritů	dle normy	ne	9	9

Vaše varná deska

Princip funkce indukčních varných desek

Pod indukční varnou zónou je umístěná indukční cívka. Tato cívka vytváří magnetické pole, které působí přímo na dno varné nádoby a zahřívá ho. Varná zóna se zahřívá pouze nepřímo teplem, které vydává dno nádoby.

Indukce funguje jen u varných nádob s magnetizovatelným dnem. Varná deska automaticky zohledňuje velikost postavené varné nádoby.

Zvuky

Při provozu indukčních varných zón mohou ve varném nádobí, v závislosti na materiálu a provedení dna, vznikat následující zvuky:

Bzučení při vysokém stupni výkonu. Zeslábne nebo zmizí, když se sníží stupeň výkonu.

Praskání se může vyskytnout u varného nádobí, které má dno z různých materiálů (např. sendvičové dno).

Pískání, když jsou současně v provozu dvě navzájem spojené varné zóny a zároveň se na nich používá varné nádobí s dnem z různých materiálů (např. sendvičové dno).

Cvakání při elektronických spínacích procesech, zvláště při nízkých stupních výkonu.

Hučení, když se zapne ventilátor chlazení. Zapíná se pro ochranu elektroniky, když je varná deska intenzivně využívána. Ventilátor chlazení může běžet dále i po vypnutí varné desky.

Varné nádobí

Vhodné varné nádobí

- nerezová ocel s magnetizovatelným dnem
- emailovaná ocel
- litina

Vlastnosti dna nádobí mohou ovlivnit rovnoměrnou přípravu pokrmu (např. když má zhnědnout palačinka). Dno nádobí má rozdělovat teplo rovnoměrně. Velmi vhodné je varné nádobí s dnem z vícevrstvého materiálu (sendvičové nebo kapslové dno).

Nevhodné varné nádobí

- nerez oceli s nemagnetizovatelným dnem
- hliníku nebo mědi
- skla, keramiky nebo kameniny

Zkouška varného nádobí

Když si nejste jistí, zda jsou hrnec nebo pánev vhodné pro indukci, dejte magnet ke dnu nádobí. Pokud bude magnet držet, je varné nádobí obecně vhodné.

Tipy k varnému nádobí

- Varné nádoby umísťujte na příslušnou varnou zónu nebo varnou oblast co nejvíce doprostřed.
- Pro optimální využití varné zóny zvolte varnou nádobu s vhodným průměrem dna. Když je hrnec příliš malý, není rozpoznán.
- Používejte pouze hrnce a pánve s hladkým dnem. Drsná dna hrnců a pánví poškrábou sklokeramickou desku.

- Na propojené varné zóny doporučujeme varnou nádobu (např. pekáč), která z velké části pokryje celou varnou oblast.
- Varné nádoby při přemísťování zvedejte. Tak zabráníte šmouhám vzniklým oděrem a škrábancům. Škrábance, které vzniknou, když varné nádoby posouváte sem a tam, nezhoršují funkci varné desky. Takové škrábance jsou normální stopy používání a nejsou důvodem k reklamaci.
- Při pořizování pánví a hrnců si uvědomte, že se často uvádí maximální nebo horní průměr. Důležitý je ale (zpravidla menší) průměr dna.

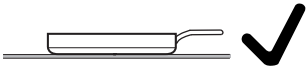

- Používejte přednostně pánve s co nejrovnějším okrajem. U pánví s šikmým okrajem působí indukce také v okrajové oblasti pánve. Tím se okraj pánve může zabarvit nebo se může loupat povrchová vrstva.

Váš odsavač par

Princip funkce odsavače par

V závislosti na zvoleném provozním režimu se liší vedení vzduchu podle odsávání:

Vedení vzduchu	Tukový filtr	Kanál	Pachový filtr	Z budovy	Zpět do kuchyně
Odtahový provoz	x	x	–	x	–
Řízený cirkulační provoz	x	x	x	–	x
Provoz Plug & Play	x	–	x	–	x

Tipy k odvádění vzduchu

Tip: Pro mírné až silné výpary a zápachy zvolte stupeň výkonu **1** až **3** (9 při změněných nastaveních stupňů výkonu odsavače par), pro dočasně velmi silně se vytvářející výpary a zápachy, např. při restování, zvolte Booster **B**.

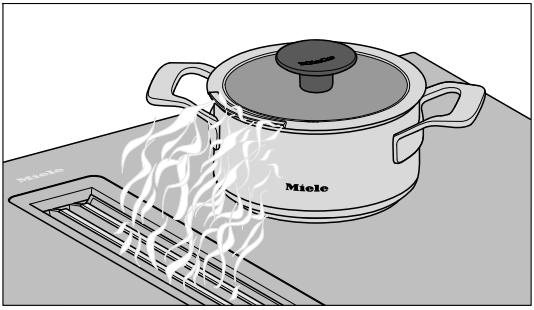

Tip: Varné nádobí s optimalizovanou výpustí výparů najdete v kapitole „Seznámení“, odstavec „Příslušenství k dokoupení“.

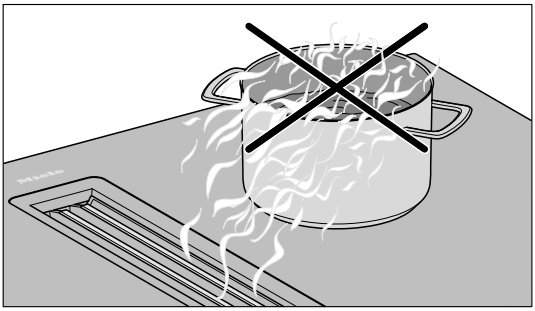

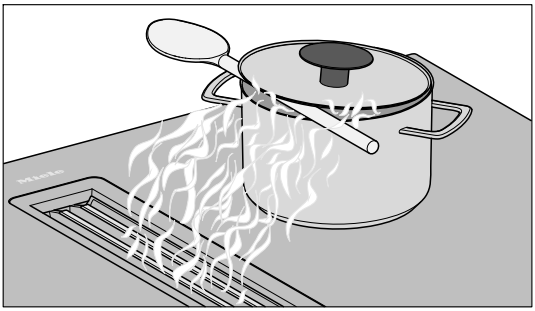

Tip: Pokud nemáte varné nádobí s optimalizovanou výpustí výparů, můžete dát pro účinné odvádění vzduchu u hrnců vyšších než 15 cm mezi poklici a hrnec vařečku.

Vstup do nastavení

Varná deska je vypnutá.

- Podržte ⏻ *Zap./Vyp.* a ♨ *Udržování teploty* současně stisknuté tak dlouho, dokud se nerozsvítí + *Zadání* a na ukazateli časovače se nebude zobrazovat *PC*.

Po několika sekundách bude na ukazateli časovače blikat střídavě *P:01* (program 01) a *C:01* (kód).

Nastavení parametrů

U dvoumístných čísel parametrů musí být nastaveno nejprve místo desítek.

- Když se zobrazuje parametr (např. P:01), stiskněte + *Zadání* tolikrát, až se na ukazateli časovače zobrazí číslo požadovaného parametru, nebo stiskněte příslušnou číslici na číselné řadě.

Nastavení kódu

- Když se zobrazuje kód (např. C:00), stiskněte + *Zadání* tolikrát, až se na ukazateli časovače zobrazí číslo požadovaného kódu, nebo stiskněte příslušnou číslici na číselné řadě.

Uložení nastavení

- Když se zobrazuje parametr (např. *P:01*), držte ⏻ *Zap./Vyp.* stisknuté tak dlouho, dokud nezhasnou ukazatele.

Bez uložení nastavení

- Když se zobrazuje kód (např. *C:01*), držte ⏻ *Zap./Vyp.* stisknuté tak dlouho, dokud nezhasnou ukazatele.

Úprava nastavení

Parametr[1]		Kód	Nastavení[2]
P:01	Výstavní provoz	**C:00**	Výstavní provoz vypnutý
		C:01	Výstavní provoz zapnutý[3]
P:02	Řízení výkonu[4]	**C:00**	vyp.
		C:01	3 680 W
		C:02	3 000 W
		C:03	2 000 W
		C:04	1 000 W
P:03	Nastavení z výroby	C:00	**neobnovení nastavení z výroby**
		C:01	obnovení nastavení z výroby[5]
P:04	Rozsah nastavení stupňů výkonu varné desky	C:00	**9 stupňů výkonu bez mezistupňů + Booster**
		C:01	9 stupňů výkonu s mezistupni + Booster[6]
P:06	Tón při stisknutí tlačítka	C:00	vyp.[7]
		C:01	tichý
		C:02	střední
		C:03	hlasitý
P:07	signální tón časovače	C:00	vyp.
		C:01	tichý
		C:02	střední
		C:03	hlasitý
		C:04	nejhlasitější

Parametr[1]		Kód	Nastavení[2]
P:08	Zablokování zprovoznění	C:00	**Jen manuální aktivace zablokování zprovoznění**
		C:01	Automatická aktivace zablokování zprovoznění
P:09	maximální doba provozu	**C:00**	bezpečnostní stupeň 0
		C:01	bezpečnostní stupeň 1
		C:02	bezpečnostní stupeň 2
P:10	WiFi přihlášení	**C:00**	neaktivní/deaktivováno
		C:01	aktivní bez konfigurace
		C:02	aktivní a nakonfigurované (nelze zvolit, ukazuje, zda bylo úspěšné připojení)
		C:03	spojení možné tlačítkem WPS
		C:04	WiFi se vynuluje na default (C:00)
		C:05	přímé WiFi spojení varné desky a **externího odsavače par** bez aplikace Miele (Con@ctivity)
P:12	Rychlost odezvy tlačítek	C:00	pomalá
		C:01	standardní
		C:02	rychlá
P:15	Trvalé rozpoznání hrnce	C:00	trvalé rozpoznání hrnce vyp.
		C:01	**trvalé rozpoznání hrnce zap.**
P:16	Funkce Con@ctivity integrovaného odsavače par	C:00	Con@ctivity vyp.[8]
		C:01	**Con@ctivity zap.**

Úprava nastavení

Parametr[1]		Kód	Nastavení[2]
P:17	Provozní způsob integrovaného odsavače par	C:00	**cirkulační provoz**
		C:01	odtahový provoz
P:18	Úvodní nastavení funkce Con@ctivity[10]	C:00	spuštění vždy s deaktivovanou funkcí Con@ctivity
		C:01	**spuštění vždy s aktivovanou funkcí Con@ctivity**
		C:02	spuštění s naposledy nastaveným stavem funkce Con@ctivity
P:19	počet stupňů výkonu odsavače par	**C:00**	3 stupně výkonu + Booster
		C:01	9 stupňů výkonu + Booster

[1] Neuvedené programy nejsou obsazeny.

[2] Kód nastavený z výroby je vždy vytištěný tučně.

[3] Po zapnutí varné desky se na ukazateli časovače několik sekund zobrazuje *dE*.

[4] Celkový výkon varné desky lze snížit, aby odpovídal požadavkům místního poskytovatele proudu.

[5] Nastavení při provozním způsobu P:17 odsavače par se nevynulují na nastavení z výroby

[6] V textu a v tabulkách jsou mezistupně pro lepší srozumitelnost znázorněny s tečkou za číslicí.

[7] Tón tlačítka ⏻ *Zap./Vyp.* se nevypíná.

[8] Provoz Plug & Play: pro správný provoz je nutná funkce Con@ctivity.

[9] Nastavení jsou účinná jen tehdy, když je v programu P:16 aktivovaná funkce Con@ctivity.

Zobrazení označení modelu/ sériového čísla

Na varné desce je varné nádobí.

- Zapněte varnou desku.
- Stiskněte na číselné řadě na 6 sekund současně *0* a *4*.

Na ukazateli časovače se postupně zobrazí čísla oddělená pomlčkou.

Příklad: *12 34* (označení modelu KM-DA 1234) – *1 23 45 67 89* (sériové číslo)

Zobrazení verze softwaru

Na varné desce je varné nádobí.

- Zapněte varnou desku.
- Stiskněte na číselné řadě na 6 sekund současně *0* a *3*.

Na ukazateli časovače se zobrazují 3 číslice:

Příklad: *123* = verze softwaru 1.23.

Bezpečnostní upozornění k čištění a ošetřování

⚠ Nebezpečí popálení horkými povrchy.

Po skončení vaření mohou být horké všechny části varné desky.

Vypněte varnou desku.

Než budete varnou desku čistit, nechte ji vychladnout.

Když použijete nevhodné čisticí prostředky nebo když se na varné desce zahřejí zbytky vhodných čisticích prostředků, mohou se všechny povrchy zabarvit nebo změnit.

Než budete varnou desku čistit, nechte vychladnout povrchy.

Zbytky čisticích prostředků odstraňujte okamžitě.

⚠ Při manipulaci s čisticími chemikáliemi buďte opatrní! Některé z nich jsou leptavé a dráždivé.

Dbejte platných bezpečnostních předpisů a bezpečnostních listů výrobců čisticích chemikálií!
Používejte rukavice!

Kosmetika, zvláště opalovací krémy a dezinfekční prostředky na ruce, mohou na matných skleněných površích vytvářet trvalé skvrny.

Když se kosmetika dostane na matný skleněný povrch, odstraňte ji ihned teplou vodou, prostředkem na ruční mytí a čistou utěrkou z mikrovlákna.

⚠ Nebezpečí požáru v důsledku znečištěného tukového filtru.

Tuk nahromaděný v tukovém filtru se může vznítit.

Tukový filtr pravidelně čistěte.

⚠ Nebezpečí úrazu motorem ventilátoru.

Když je odsavač par aktivní, točí se motor ventilátoru.

Vypněte varnou desku.

Počkejte, dokud neskončí případný cyklus doběhu.

▶ Na čištění varné desky nikdy nepoužívejte parní čistič.

▶ Na čištění nepoužívejte špičaté předměty.

Interval čištění

- Před každým použitím:
  Vyčistěte celou varnou desku a dno varných nádob.
- Po každém použití:
  Vyčistěte celou varnou desku.

- Jedenkrát týdně:
  Abyste vyloučili připálení zbytků čisticích prostředků, vyčistěte sklokeramickou plochu čisticím prostředkem Miele na keramiku a nerez nebo běžným čisticím prostředkem na sklokeramiku. Řiďte se údaji výrobce čisticího prostředku.

Čištění sklokeramických povrchů

Odstraňování mírného znečištění

- Vyčistěte celou sklokeramickou plochu vlhkou měkkou utěrkou a naředěným prostředkem pro ruční mytí nádobí. Řiďte se údaji výrobce čisticího prostředku.

Odstraňování silného znečištění

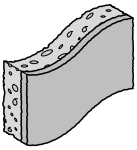

1. Příklad čisticí houbičky s měkkou drhnoucí stranou.

- Odstraňte všechna hrubá znečištění vlhkou utěrkou, pevně ulpívající znečištění škrabkou na sklo.
- Vyčistěte sklokeramickou plochu čisticím prostředkem Miele na keramiku a nerez, běžným čisticím prostředkem na sklokeramiku nebo tekutým pískem. Řiďte se údaji výrobce čisticího prostředku.
- Silně znečištěná místa máčejte 15 minut tekutým pískem.
- Příslušná místa čistěte 2–5 minut měkkou drhnoucí stranou čisticí houbičky (1).
- Pokud se zbytky vyskytují i nadále, opakujte postup až třikrát.

Odstraňování velmi silného znečištění

- Při mimořádném znečištění použijte silný alkalický čisticí prostředek na trouby nebo čisticí prostředek na gril vhodný pro varné desky. Nechte čisticí prostředek působit alespoň 30 minut.

Ukončení čištění

- Odstraňte všechny zbytky čisticích prostředků vlhkou utěrkou.
- Po každém čištění sklokeramickou plochu osušte.

Nevhodné čisticí prostředky

Aby se zabránilo poškození povrchů, nepoužívejte při čištění:

- čisticí prostředky obsahující sodu, čpavek, kyseliny nebo chlor
- odstraňovače skvrn a rzi
- prášek na drhnutí a odírací houbičky
- čisticí prostředky obsahující rozpouštědla
- čisticí prostředky na myčky nádobí
- tvrdé kartáče na drhnutí
- odstraňovače nečistot

Díly vhodné pro mytí v myčce nádobí

Odnímatelné díly varné desky můžete čistit následujícím způsobem:

	Strojově	Ručně
Krycí mřížka	X	X
Tukový filtr	X	X
Záchytná vana	X	X
Čisticí klapka	X	X

Krycí mřížka

Vyjmutí krycí mřížky

Krycí mřížka se může poškodit.
Vytahujte krycí mřížku z KMDA kolmo nahoru.

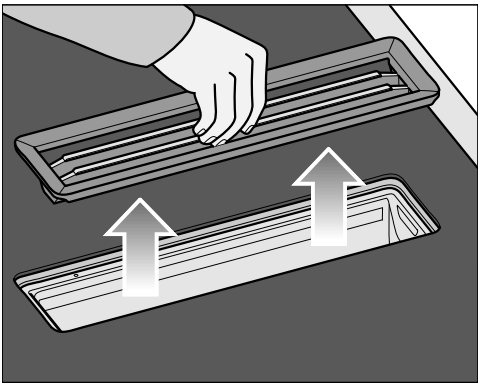

- Uchopte krycí mřížku uprostřed tyček.
- Vytáhněte krycí mřížku kolmo nahoru.

Ruční čištění krycí mřížky

- Krycí mřížku čistěte kartáčem na nádobí v teplé vodě, do které přidejte prostředek na ruční mytí nádobí. Prostředek na ruční mytí nádobí nepoužívejte koncentrovaný.

Čištění krycí mřížky v myčce nádobí

- Postavte krycí mřížku pokud možno svisle do spodního koše.
- Použijte běžný mycí prostředek na nádobí pro domácnosti.
- Zvolte program s teplotou čištění maximálně 55 °C.

Tukové filtry

Vyjmutí tukového filtru

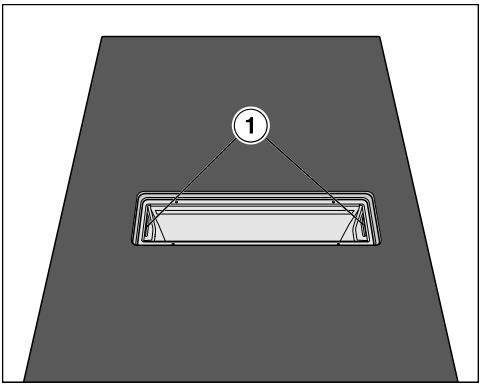

- Vyjměte krycí mřížku.
- Pomocí zapuštěných úchytů (1) opatrně vyjměte tukový filtr. Dávejte pozor, abyste tukový filtr nenaklonili.
- Vylijte nahromaděnou tekutinu ze dna tukového filtru.

Ruční čištění tukového filtru

- Tukový filtr čistěte kartáčem na nádobí v teplé vodě, do které přidáte prostředek na ruční mytí nádobí. Prostředek na ruční mytí nádobí nepoužívejte koncentrovaný.

Informace k čištění v myčce nádobí

Tukový filtr se vysokou teplotou může stát nepoužitelným, protože se např. zdeformuje. Zvolte program, který nepřekračuje doporučenou teplotu.

Dbejte také pokynů v návodu k obsluze myčky nádobí.

V závislosti na čisticím prostředku může dojít k trvalému zabarvení vnitřních filtračních ploch. Nemá to vliv na funkci tukového filtru.

Čištění tukového filtru v myčce nádobí

- Postavte tukový filtr dnem nahoru do spodního koše. Dbejte na to, aby se mohlo volně pohybovat ostřikovací rameno.
- Použijte běžný mycí prostředek na nádobí pro domácnosti.
- Zvolte program s teplotou čištění maximálně 65 °C.

Nasazení tukového filtru

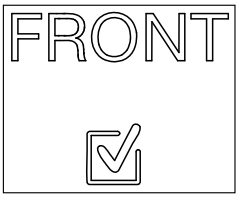

Tukový filtr má na čelní straně symbol.

- Nasaďte tukový filtr tak, aby symbol směřoval k přední straně pracovní desky.

Výměna tukového filtru

Pravidelným používáním a čištěním se mohou opotřebovat filtrační plochy.

Když zjistíte poškození, tukový filtr vyměňte.

Tukový filtr si můžete zakoupit přes servisní službu Miele (viz konec tohoto návodu k obsluze) nebo u Vašeho specializovaného prodejce Miele.

Vynulování počitadla provozních hodin tukového filtru

Po vyčištění tukového filtru vynulujte počítadlo provozních hodin.

- Po dobu 3 sekund držte *Ukazatel tukového filtru* stisknuté.

Tlačítko zhasne.

Pachový filtr (jen při řízeném cirkulačním provozu nebo provozu Plug & Play)

Výměna pachového filtru (jen při řízeném cirkulačním provozu nebo provozu Plug & Play)

Po 120 hodinách provozu musí být vyměněn pachový filtr. Svítí *Ukazatel pachového filtru*.

Pro varianty KMDA uvedené v tomto návodu k obsluze jsou vhodné tyto pachové filtry:

- DKF 35-P
- DKF 35-S

- Vyjměte krycí mřížku.
- Vyjměte tukový filtr.

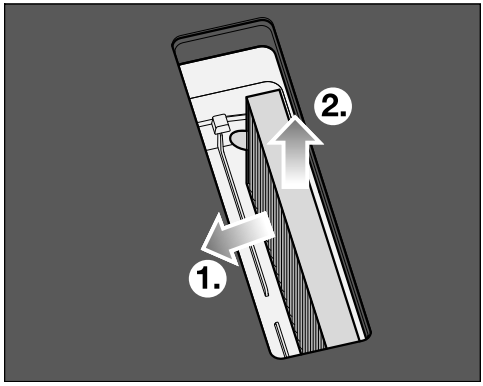

- Vyjměte pachový filtr.

Vynulování počitadla provozních hodin pachového filtru (jen při řízeném cirkulačním provozu nebo provozu Plug & Play)

V návodu k obsluze a montáži boxu pro cirkulační provoz je uvedeno, že musí být aktivováno počítadlo provozních hodin pachového filtru. To zde není nutné.

Ukazatel pachového filtru svítí, i když se odsavač par používá v odtahovém provozu.

- Po dobu 3 sekund držte *Ukazatel pachového filtru* stisknuté.

Tlačítko zhasne.

Čištění záchytné vany odsavače par

Když se rozlijí nebo překypí tekutiny a vniknou do odsavače par, vyčistěte záchytnou vanu.

- Vyjměte tukový filtr a vyčistěte ho podle popisu v kapitole „Čištění a ošetřování“, odstavec „Tukový filtr“.

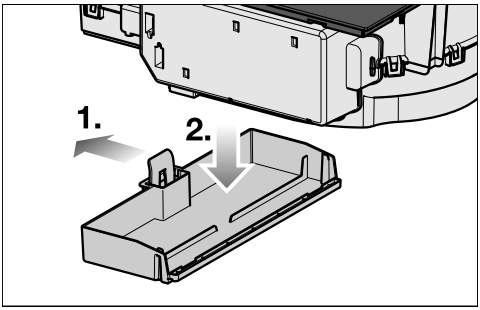

- Tlačte plastový třmen doleva ①, dokud nebude možné vytáhnout dolů záchytnou vanu ②.
- Vylijte tekutinu.
- Vyčistěte a osušte záchytnou vanu.
- Vyčistěte a osušte přístupné vnitřní strany odsavače par.
- Upevněte záchytnou vanu znovu na plášti.
- Vložte opět tukový filtr a nasaďte znovu krycí mřížku.

Čištění vnitřního prostoru pláště odsavače par

- Vyjměte tukový filtr.
- Vyčistěte přístupné části pláště od usazeného tuku.

Čištění vnitřního prostoru jednotky ventilátoru

Když se rozlijí nebo překypí tekutiny a vniknou do odsavače par, vyčistěte vnitřní prostor jednotky ventilátoru.

- Vyčistěte záchytnou vanu odsavače par.
- Postavte pod čisticí klapku nádobu na zachycení tekutin.

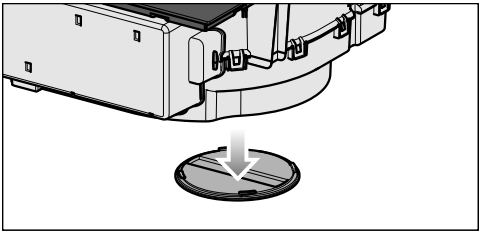

- Otočte čisticí klapku doleva.
- Nechte vytéci tekutinu.
- Otočte čisticí klapku doprava až na doraz.

Většinu poruch a chyb můžete odstranit sami. V mnoha případech můžete ušetřit čas a peníze, protože nemusíte kontaktovat servisní službu.

Na www.miele.cz/support/customer-assistance obdržíte další informace k samostatnému odstranění poruch.

Hlášení na ukazatelích nebo na displeji

Problém	Příčina a odstranění
Na ukazateli časovače bliká Err střídavě s 30 a zní akustický signál.	Varná deska je nesprávně připojená. ■ Odpojte varnou desku od elektrické sítě. ■ Zavolejte servisní službu. Varná deska musí být připojena podle připojovacího schématu.
Na ukazateli některé varné zóny svítí ⊻ nebo bliká střídavě s nastaveným stupněm výkonu nebo A.	Na varné zóně není varné nádobí. Na varné zóně je nevhodné varné nádobí. Průměr dna postaveného varného nádobí je příliš malý. Z varné zóny bylo odstraněno vhodné varné nádobí. Když na varnou zónu nepostavíte žádné varné nádobí nebo na ni postavíte nevhodné varné nádobí, varná zóna se po 3 minutách automaticky vypne. ■ Do 3 minut postavte na varnou zónu vhodné varné nádobí. ⊻ zhasne. Vaření se spustí/bude pokračovat s dříve provedenými nastaveními. ■ Když použijete jiné varné nádobí a/nebo budete vařit jiné potraviny, nastavení upravte.
Po zapnutí varné desky nebo stisknutí některého tlačítka se na ukazateli časovače několik sekund zobrazuje LOC.	Zablokování zprovoznění je aktivované. ■ Deaktivujte zablokování zprovoznění.
	Blokování je aktivované. ■ Deaktivujte blokování.
Po zapnutí varné desky se na displeji časovače na chvíli zobrazí dE. Varné zóny se nezahřívají.	Varná deska je ve výstavním provozu. Na varné desce je varné nádobí. ■ Zapněte varnou desku. ■ Držte potom současně stisknuté 0 a 2 na číselné řadě tak dlouho, dokud na ukazateli časovače nebude blikat dE střídavě s OFF.

Odstraňování závad

Problém	Příčina a odstranění
Varná deska se automaticky vypnula. Po opětovném zapnutí se na varné desce nad ⏻ *Zap./Vyp.* zobrazuje C.	Je zakryté jedno nebo několik tlačítek, např. dotykem prstu, překypělým připravovaným pokrmem nebo odloženými předměty. ■ Odstraňte znečištění a/nebo předměty.
Svítí ⊛ *Ukazatel pachového filtru*	Musíte vyměnit pachový filtr. ■ Vyměňte pachový filtr. ■ Vynulujte počítadlo provozních hodin.
⊛ *Ukazatel tukového filtru* svítí	Musíte vyčistit tukový filtr. ■ Vyčistěte tukový filtr.
Nesvítí *Con@ctivity*	Je trvale deaktivovaná funkce Con@ctivity vestavěného odsavače par. ■ V programování aktivujte funkci Con@ctivity vestavěného odsavače par.
Na ukazateli časovače se zobrazuje hlášení, které není uvedeno v této tabulce.	Došlo k chybě elektroniky. ■ Asi na 1 minutu vypněte elektrické napájení varné desky. ■ Pokud problém bude přetrvávat i po obnovení elektrického napájení, zavolejte servisní službu.

Neočekávané chování

Problém	Příčina a odstranění
Automaticky se sníží stupeň výkonu 9, když u propojené varné zóny nastavíte rovněž stupeň výkonu 9.	Při současném provozu na stupni výkonu 9 je překročen možný celkový výkon. ■ Použijte jinou varnou zónu.
Automaticky se vypne některá varná zóna nebo celá varná deska.	Doba provozu byla příliš dlouhá. ■ Varnou desku nebo varnou zónu opět zapněte.
	Aktivovala se ochrana proti přehřátí. ■ Nechte varnou desku vychladnout. ■ Odstraňte příčiny přehřátí. ■ Zkontrolujte funkci varné desky. ■ Pokud problém přetrvává, kontaktujte servisní službu.

Problém	Příčina a odstranění
Varná zóna nepracuje s nastaveným stupněm výkonu jako obvykle.	Aktivovala se ochrana proti přehřátí. ■ Nechte varnou desku vychladnout. ■ Odstraňte příčiny přehřátí. ■ Zkontrolujte funkci varné desky. ■ Pokud problém přetrvává, kontaktujte servisní službu.
Automaticky se předčasně ukončí intenzivní stupeň.	Aktivovala se ochrana proti přehřátí. ■ Nechte varnou desku vychladnout. ■ Odstraňte příčiny přehřátí. ■ Zkontrolujte funkci varné desky. ■ Pokud problém přetrvává, kontaktujte servisní službu.

Neuspokojivý výsledek

Problém	Příčina a odstranění
Při zapnutém automatickém uvedení do varu se obsah varného nádobí neuvede do varu.	Ohřívají se velká množství potravin. ■ Vařte při nejvyšším stupni výkonu a pak přepněte ručně zpět.
	Varné nádobí vede špatně teplo. ■ Použijte jiné varné nádobí, které lépe vede teplo.
Je nízký odtahový výkon odsavače par.	Je nastavený provozní způsob cirkulační provoz. ■ Změňte provozní způsob integrovaného odsavače par (**P:17**) na odtahový provoz (C:01).

Odstraňování závad

Všeobecné problémy nebo technické poruchy

Problém	Příčina a odstranění
Nedá se zapnout varná deska nebo varné zóny.	Varná deska je bez proudu. ■ Zkontrolujte, zda vypadl jistič elektrické instalace. Vyžádejte si kvalifikovaného elektrikáře nebo servisní službu Miele (minimální jištění (viz typový štítek)).
	Případně se vyskytla technická závada. ■ Odpojte varnou desku asi na 1 minutu od elektrické sítě tak, že – vypnete spínač příslušného jističe nebo úplně vyšroubujete tavnou pojistku nebo – vypnete proudový chránič. ■ Pokud ani po opětovném zapnutí jističe nebo proudového chrániče nebo opětovném zašroubování pojistky nebude stále možné uvést varnou desku do provozu, vyžádejte si kvalifikovaného elektrikáře nebo servisní službu.
Při provozu nové varné desky se vytváří zápach a výpary.	Kovové součásti jsou nakonzervovány ošetřujícím prostředkem. Při prvním uvádění varné desky do provozu tak vznikají zápachy a případně výpary. Také materiál indukčních cívek vylučuje v prvních hodinách provozu zápach. Při každém dalším použití se zápach snižuje a nakonec zcela zmizí. Zápach a případné výpary nepoukazují na chybné připojení nebo závadu přístroje a nejsou zdraví škodlivé.
Po vypnutí varné desky je slyšet provozní hluk.	Ventilátor chlazení běží tak dlouho, dokud varná desky nevychladne, a pak se automaticky vypne.
Do odsavače par vnikla tekutina.	Tekutina se rozlila nebo překypěla a přes krycí mřížku vnikla do odsavače par. Dno tukového filtru a záchytná vana pojmou v tomto případě celkem asi 800 ml tekutiny. ■ Vypněte odsavač par. ■ Vyčistěte tukový filtr, záchytnou vanu, vnitřní strany pláště a prostor motoru ventilátoru. ■ Jen při řízeném cirkulačním provozu nebo provozu Plug & Play: Vyměňte pachový filtr.
Zhoršil se odsávací výkon. Je slyšet hluk odsávání.	Odsavač par nasál nějaké předměty (např. utěrku). ■ Vypněte odsavač par. ■ Vyjměte tukový filtr. ■ Vyjměte předměty z tukového filtru.

Na www.miele.com/service obdržíte informace k samostatnému odstranění poruch a k náhradním dílům Miele.

Kontakt při závadách

Při závadách, které nedokážete odstranit sami, podejte prosím zprávu například Vašemu specializovanému prodejci Miele nebo servisní službě Miele.

Servisní službu Miele si můžete vyžádat online na www.miele.com/service.

Kontaktní údaje servisní služby Miele najdete na konci tohoto dokumentu.

Servisní služba vyžaduje označení modelu a sériové číslo (SN). Oba údaje najdete na typovém štítku nebo v kapitole „Obsluha“, odstavec „Údaje o varné desce“.

Typový štítek

Zde vlepte přiložený typový štítek. Dbejte na to, aby modelové označení souhlasilo s údaji na zadní straně tohoto dokumentu.

Záruka

Záruční doba činí 2 roky.

Záruční podmínky se řídí platnými právními předpisy. Informace k záručním podmínkám naleznete na www.miele.cz.

Technické údaje

Kmitočtové pásmo modulu WiFi	2,400 GHz – 2,4835 GHz
Vysílací výkon modulu WiFi	≤ 100 mW
Příkon ve vypnutém stavu	≤ 0,5 W
Příkon v síťovém pohotovostním režimu	≤ 2 W
Čas do automatického přepnutí do vypnutého stavu	10 Min.
Čas do automatického přepnutí do síťového pohotovostního režimu	10 Min.

Informační listy výrobků

Následně jsou připojeny informační listy modelů popisovaných v tomto návodu k obsluze a montáži.

Informace o elektrických varných deskách pro domácnost

dle nařízení komise (EU) č. 66/2014

MIELE	
Identifikační značka modelu	KMDA 7676-1/7876-1
Typ varné desky	vestavěný
Počet varných zón a/nebo ploch	4
U kruhových varných zón nebo ploch: průměr užitečné plochy povrchu jednotlivých elektricky ohřívaných varných zón U nekruhových varných zón nebo ploch: délka a šířka užitečné plochy povrchu jednotlivých elektricky ohřívaných varných zón nebo ploch L/W	1. = 230x460 mm 2. = 230x460 mm
Spotřeba energie na varnou zónu nebo plochu přepočtenou na kg ($EC_{electric\ cooking}$)	1. = 180,1 Wh/kg 2. = 180,7 Wh/kg
Spotřeba energie varné desky přepočtená na kg ($EC_{electric\ hob}$)	180,4 Wh/kg
- Varná oblast PowerFlex XL / vlevo / Indukce	
- Varná oblast PowerFlex XL / vpravo / Indukce	

Informační list pro odsávače par pro domácnost

dle nařízení komise v přenesené pravomoci (EU) č. 65/2014 a nařízení č. 66/2014

MIELE	
Identifikační značka modelu	xxx

Roční spotřeba energie (AEC_{hood})	31,3 kWh/rok
Třída energetické účinnosti	A+
Index energetické účinnosti (EEI_{hood})	37,8
Účinnost proudění tekutin (FDE_{hood})	35,6
Třída účinnosti proudění tekutin	
A (nejvyšší účinnost) až G (nejnižší účinnost)	A
Účinnost osvětlení (LE_{hood})	0,0 lx/W
Třída účinnosti osvětlení	
A (nejvyšší účinnost) až G (nejnižší účinnost)	NA
Účinnost filtrace tuků	95,1%
Třída účinnosti filtrace tuků	
A (nejvyšší účinnost) až G (nejnižší účinnost)	A
Naměřený průtok vzduchu v bodě nejvyšší účinnosti	321,3 m^3/h
Průtok vzduchu (min. rychlost)	205 m^3/h
Průtok vzduchu (max. rychlost)	533 m^3/h
Průtok vzduchu (intenzivní nebo zesílený režim)	606 m^3/h
Maximální průtok vzduchu (Q_{max})	605,0 m^3/h
Naměřený tlak vzduchu v bodě nejvyšší účinnosti	490 Pa
Vzduchem šířené akustické emise ve formě akustického výkonu A (min. rychlost)	41 dB
Vzduchem šířené akustické emise ve formě akustického výkonu A (max. rychlost)	64 dB
Vzduchem šířené akustické emise ve formě akustického výkonu A (intenzivní nebo zesílený režim)	68 dB
Naměřený elektrický příkon v bodě nejvyšší účinnosti	122,7 W
Případná spotřeba v pohotovostním režimu (P_s)	0,22 W
Jmenovitý příkon osvětlovacího systému	W
Průměrné osvětlení varného povrchu osvětlovacím systémem	lx
Koeficient zvýšení času	0,7

Prohlášení o shodě

Miele tímto prohlašuje, že tato sklokeramická varná deska s indukcí odpovídá směrnici 2014/53/EU.

Úplný text prohlášení o shodě EU je k dispozici na následující internetové adrese:

- www.miele.cz
- Servis, vyžádání informací, návody k obsluze na https://miele.cz/navody uvedením názvu výrobku nebo výrobního čísla

Miele spol. s r.o.
Dornych 549/27, 602 00 Brno
Infolinka: 800 643 531
E-mail: info@miele.cz
Internet: www.miele.cz

Miele & Cie. KG
Carl-Miele-Straße 29
33332 Gütersloh
Německo

Miele

KMDA 7876-1 FL MattFinish

cs-CZ

M.-Nr. 13 020 540 / 01 / 002