Miele

Istruzioni d'uso e di montaggio
Frigo/congelatore combinato

Leggere **assolutamente** queste istruzioni d'uso e di montaggio prima del posizionamento, dell'installazione e del primo avvio. Si evitano così danni all'elettrodomestico e rischi per sé e altre persone.

it-IT

M.-Nr. 13 029 750

Indice

Istruzioni per la sicurezza e avvertenze **5**

Sostenibilità e tutela dell'ambiente **15**

Risparmiare energia 16

Installazione **18**

Luogo di installazione..... 18

Requisiti di aerazione e fuoriuscita di aria 19

Posizionare l'apparecchio per il freddo 20

Registrare l'apparecchio per il freddo 21

Registrare lo sportello del vano frigorifero 22

Registrare il cassetto 23

Allacciamento elettrico..... 24

- Indicazioni sulla sicurezza per l'allacciamento acqua pulita..... 24
- Allacciare l'apparecchio per il freddo all'afflusso idrico 25
- Inserire il serbatoio dell'acqua... 26
- Inserire il filtro per acqua (filtro a carboni attivi)..... 26
- Controllare la tenuta del sistema idrico 27

Allacciamento elettrico..... 27

Misure apparecchio 29

- Completamente circondato da mobili da cucina 32
- Installazione accanto a una parete..... 33

Presentazione del prodotto **34**

Display 36

Display erogatore di ghiaccio/acqua 37

Modalità impostazioni 38

- Modalità Party 38
- Modalità Holiday 38
- Erogatore di ghiaccio/acqua .. 38
- IceMaker 38
- QuickIce 39
- Funzione di blocco / 39
- Spegnere l'apparecchio per il freddo 39
- Modalità Shabbat 39
- Informazioni sulla modalità Shabbat 39
- Periodo fino all'attivazione dell'allarme sportello 39
- Livello di temperatura nelle zone PerfectFresh 39
- Connessione in rete 39
- Acustica tasti / 39
- Allarmi e segnali acustici / . 40
- Luminosità display 40
- Unità temperatura °C/°F 40
- Modalità fiera 40
- Impostazioni di serie 40
- Informazioni sull'apparecchio per il freddo 40
- Indicatore filtro a carboni attivi (Longlife AirClean System) ... 40
- Indicatore filtro per acqua 41
- Modalità di pulizia 41

Sicurezza 41

- Allarme temperatura nel cassetto di congelazione/Freeze&Cool 41
- Allarme sportello 42

Funzioni apparecchio..... 43

- SuperCool & AirClean 43
- SuperFrost 43

Disposizione degli alimenti 44
Pesi massimi di carico..... 44
Rimuovere e spostare i balconcini dello sportello/la mensola per bottiglie..... 44
Regolare il supporto nei balconcini dello sportello/nella mensola per bottiglie..... 45
Rimuovere o spostare i ripiani.... 45
Rimuovere e riporre il piccolo ripiano 46
Usare il ripiano portabottiglie nella piastra divisoria..... 46
Rimuovere i cassetti del vano frigorifero..... 47
Inserire i cassetti del vano frigorifero..... 47
Rimuovere il contenitore dal cassetto di congelazione/ Freeze&Cool e inserirlo 48
Rimuovere il contenitore dal cassetto di congelazione inferiore e reinserirlo 48
Accessori in dotazione..... 49
Accessori su richiesta..... 50

Primo avvio..... **51**
Prima dell'uso 51
Collegare l'apparecchio per il freddo 51
Inserire il filtro a carboni attivi (Longlife AirClean System) nel vano frigorifero 51
Accendere l'apparecchio per il freddo 53
Connessione in rete 53
Presupposti per la connessione in rete 54
Eseguire Scan & Connect 54
Eseguire il primo avvio dell'erogatore di ghiaccio/acqua 55
Pulire l'unità di erogazione 55
Pulire l'IceMaker..... 55
Attivare l'erogatore di ghiaccio/ acqua 56
Sfiatare l'erogatore di ghiaccio/ acqua 56
Spegnere l'apparecchio per il freddo..... 57
Riaccendere separatamente il vano frigorifero o il cassetto Freeze&Cool 57
Spegnere separatamente il vano frigorifero o il cassetto Freeze&Cool 57
In caso di assenza prolungata..... 57

Uso..... **59**
Display temperatura 59
Valori di temperatura impostabili nel vano frigorifero..... 59
Valori di temperatura impostabili nel vano congelatore 59
Valori di temperatura impostabili nel cassetto Freeze&Cool..... 60
Impostare le temperature nelle diverse zone 60
Attivare SuperCool & AirClean 60
Disattivare SuperCool & AirClean 60
Attivare SuperFrost 60
Disattivare SuperFrost 61
Conservazione degli alimenti nel vano frigorifero..... 61
Aree di raffreddamento differenti 61
Conservare gli alimenti con o senza confezione?..... 62
Disporre gli alimenti nella zona PerfectFresh Pro 62
Cassetto aria umida 63
Cassetto aria secca..... 64

Indice

Conservare gli alimenti nella zona Freeze&Cool 66
Selezionare l'impostazione corretta..... 66
Raccomandazioni per la conservazione nella zona Freeze&Cool 66
Congelare e conservare alimenti freschi..... 67
Erogatore di ghiaccio/acqua 68
Attivare la funzione di blocco 69
Disattivare la funzione di blocco 69
Accendere l'illuminazione 69
Spegnere l'illuminazione 69
Erogare cubetti di ghiaccio ... 69
Erogare ghiaccio tritato (crushed ice) 70
Erogare acqua raffreddata 70
Riempimento personalizzato : specificare la quantità d'acqua .. 70
Utilizzare un riempimento personalizzato 71

Modifica delle impostazioni..... **72**

Pulizia e manutenzione **82**
Sbrinamento..... 82
Indicazioni sui prodotti per la pulizia..... 82
Operazioni preliminari per la pulizia dell'apparecchio per il freddo 82
Pulizia degli interni..... 82
Pulire gli accessori a mano o in lavastoviglie 83
Smontare la mensola per bottiglie .. 84
Rimuovere e inserire la piastra divisoria per la pulizia 84
Rimuovere e inserire il coperchio dello scomparto per eseguire la pulizia 85
Pulire l'IceMaker..... 85
Pulire l'unità di erogazione dell'erogatore di ghiaccio/acqua 85
Cambiare il filtro per acqua (filtro a carboni attivi) 85
Rigenerare il filtro a carboni attivi (Longlife AirClean System) nel forno..... 86
Pulire il pannello frontale e le pareti laterali 87
Pulire la guarnizione sportello 87
Pulire le aperture di aerazione 88
Dopo la pulizia 88

Risoluzione dei problemi..... **89**
Illuminazione interna..... 102
Possibili cause di rumori 103

Assistenza tecnica..... **105**
Contatti in caso di guasto 105
Banca dati EPREL 105
Garanzia..... 105

Informazioni **106**
Dichiarazione di conformità..... 106
Diritti d'autore e licenze 106

Questo apparecchio per il freddo è conforme alle vigenti norme in materia di sicurezza. Un uso improprio può comunque causare danni a persone e/o cose.
Leggere attentamente le istruzioni d'uso e di montaggio allegate prima di mettere in funzione l'apparecchio per il freddo. Esse contengono indicazioni importanti per l'incasso, la sicurezza, l'uso e la manutenzione. Si evitano così danni all'apparecchio per il freddo e rischi per sé e altre persone.
Ai sensi della norma IEC 60335-1, Miele avvisa espressamente che è assolutamente necessario leggere e seguire tutte le informazioni disponibili per l'installazione dell'apparecchio per il freddo nonché le indicazioni e le avvertenze di sicurezza.
Miele non risponde dei danni che derivano dall'inosservanza di queste avvertenze.
Conservare le istruzioni d'uso e di montaggio e consegnarle a eventuali altri utenti.

Uso corretto

▶ L'apparecchio per il freddo è destinato esclusivamente all'uso domestico, o simile al domestico, qualora installato in ambienti lavorativi come ad esempio
– negozi, uffici o ambienti di lavoro analoghi,
– alberghi, pensioni o strutture ricettive similari,
solo per l'utilizzo da parte dei clienti.
Questo apparecchio per il freddo non è destinato all'impiego in ambienti esterni.

▶ Utilizzare l'apparecchio per il freddo esclusivamente nei limiti del normale uso domestico per refrigerare e conservare alimenti, nonché per conservare alimenti congelati, congelare alimenti freschi, preparare ghiaccio ed erogare acqua potabile.
Qualsiasi altro impiego non è ammesso.

▶ L'apparecchio per il freddo non è adatto per la conservazione e il raffreddamento di medicinali, plasma sanguigno, preparati per laboratorio o similari di sostanze o prodotti alla base della direttiva dei dispositivi medici. Un uso scorretto dell'apparecchio per il freddo può causare danni alla merce conservata o il suo deterioramento. Inoltre l'apparecchio per il freddo non è adatto al funzionamento in aree soggette a pericolo di esplosioni.
Miele non risponde per i danni causati da un uso diverso da quello previsto o errato.

▶ Le persone (bambini compresi) che per le loro capacità fisiche, sensoriali o psichiche o per la loro inesperienza o non conoscenza non siano in grado di utilizzare in sicurezza l'apparecchio, non devono farne uso senza la sorveglianza e la guida di una persona responsabile.
Queste persone possono eventualmente utilizzare l'apparecchio senza sorveglianza solo ed esclusivamente se è stato loro spiegato come funziona e se sono in grado di farlo funzionare in tutta sicurezza.

Bambini

▶ Tenere lontano dall'apparecchio per il freddo i bambini al di sotto degli 8 anni, in alternativa sorvegliarli costantemente.

▶ I ragazzini più grandi e responsabili (in ogni caso non al di sotto degli otto anni) possono utilizzare l'elettrodomestico senza sorveglianza solo ed esclusivamente se è stato loro spiegato come farlo e se sono in grado di farlo in tutta sicurezza. È importante che sappiano riconoscere e comprendere quali pericoli possono derivare da un uso non corretto dell'elettrodomestico.

▶ Non permettere loro di pulire o effettuare lavori di manutenzione sull'elettrodomestico.

▶ Sorvegliare i bambini se sono vicini all'elettrodomestico. Evitare che i bambini giochino con l'elettrodomestico.

▶ Pericolo di soffocamento. I bambini giocando possono avvolgersi nel materiale d'imballaggio (ad es. pellicole) oppure infilarselo in testa e soffocare. Tenere il materiale d'imballaggio lontano dai bambini.

Sicurezza tecnica

▶ Il circuito del refrigerante è testato per essere ermetico. L'apparecchio per il freddo corrisponde alle normative sulla sicurezza e alle direttive europee.

Se il circuito refrigerante è danneggiato: il refrigerante e l'olio possono fuoriuscire e incendiarsi.

▶ Avvertenza: pericolo di incendio/materiali infiammabili. Questo simbolo si trova sul compressore e indica la presenza di materiali infiammabili. Non rimuovere questo adesivo.

Il refrigerante contenuto (indicazioni sulla targhetta dati) è ecologico, ma infiammabile.
L'uso di questo refrigerante ecologico causa in parte un aumento della rumorosità durante il funzionamento. Oltre ai rumori di funzionamento del compressore si possono verificare dei rumori di flusso nell'intero circuito refrigerante. Questi effetti non sono purtroppo evitabili, ma non influiscono sull'efficienza dell'apparecchio.
Quando si trasporta o si incassa/posiziona l'apparecchio fare attenzione a che non si danneggi nessun componente del circuito refrigerante. Il refrigerante che schizza fuori può causare ferimenti agli occhi e quello che fuoriesce può incendiarsi.
In caso di danneggiamenti:

- evitare fiamme vive o fonti d'accensione.
- Staccare l'apparecchio dalla rete elettrica.
- Aerare per alcuni minuti l'ambiente in cui è installato l'apparecchio.
- Avvisare il servizio di assistenza tecnica.

▶ Maggiore è la quantità di refrigerante nell'apparecchio per il freddo, più grande deve essere l'ambiente in cui viene installato. In caso di perdite, in un ambiente troppo piccolo può formarsi una miscela infiammabile di gas e aria. In termini di dimensioni dell'ambiente, per ogni 8 g di refrigerante dovrebbe corrispondere almeno 1 m^3. La quantità di refrigerante è indicata sulla targhetta dati apposta all'interno dell'apparecchio per il freddo.

▶ Se le aperture di aerazione sono coperte o bloccate, in caso di danneggiamento del circuito refrigerante si può formare una miscela infiammabile di gas e aria. Rispettare assolutamente le aperture di aerazione indicate. Non coprire o ostruire le aperture di aerazione.

▶ I dati di allacciamento (protezione, frequenza, tensione) riportati sulla targhetta dati dell'elettrodomestico devono corrispondere assolutamente a quelli della rete elettrica affinché l'elettrodomestico non si danneggi. Confrontare questi dati prima dell'allacciamento.
In caso di dubbi rivolgersi a un elettricista qualificato.

▶ La sicurezza elettrica dell'elettrodomestico è garantita solo se l'elettrodomestico è allacciato con un regolare conduttore di protezione (terra). Assicurarsi che questa condizione fondamentale per la sicurezza sia verificata. In caso di dubbi, far controllare l'impianto da un elettricista specializzato.

▶ È possibile il funzionamento temporaneo o permanente su un sistema di alimentazione di energia elettrica autosufficiente o non sincrono alla rete (come reti autonome, sistemi di backup). Requisito per il funzionamento è che il sistema di alimentazione di energia elettrica rispetti le normative EN 50160 o similari.
Le misure di sicurezza previste nell'impianto domestico e per questo prodotto Miele devono essere garantite per funzionalità e procedure anche col funzionamento autonomo oppure non sincrono alla rete oppure sostituite da misure eguali nell'installazione. Come per esempio descritto nella pubblicazione attuale della VDE-AR-E 2510-2.

▶ In caso di emergenza si deve poter staccare velocemente l'apparecchio dalla corrente elettrica. Per questo motivo la presa non deve trovarsi dietro l'apparecchio e deve essere facilmente accessibile.

▶ Se il cavo di rete elettrica è danneggiato, scollegare immediatamente l'apparecchio per il freddo dalla rete. Contattare l'assistenza tecnica.

▶ Se il cavo di alimentazione è danneggiato, sostituirlo con un cavo speciale dello stesso tipo (disponibile nello shop online di Miele o presso il servizio di assistenza tecnica Miele). Per motivi di sicurezza è necessario che la sostituzione sia effettuata da personale qualificato o dal servizio di assistenza tecnica Miele.

▶ Multiprese o prolunghe non garantiscono la necessaria sicurezza (pericolo di incendio). Non collegare quindi l'elettrodomestico alla rete elettrica con questo tipo di dispositivi.

▶ Se l'umidità giunge a parti dell'elettrodomestico sotto tensione, può causare un corto circuito. Non utilizzare l'elettrodomestico in ambienti umidi o soggetti a spruzzi d'acqua (ad es. garage, lavanderie ecc.).

▶ Non utilizzare questo elettrodomestico in luoghi non stazionari (ad es. sulle navi).

▶ Se l'elettrodomestico è danneggiato, la sicurezza dell'utente non è garantita. Verificare che non vi siano danni visibili. Non utilizzare un elettrodomestico danneggiato.

▶ Questo apparecchio non è destinato all'impiego come apparecchio da incasso.

▶ Per lavori di installazione, manutenzione, riparazione e di installazione sulla rete dell'allacciamento idrico, l'elettrodomestico deve essere staccato dalla rete elettrica. L'apparecchio è staccato dalla rete elettrica solo se:

- i fusibili dell'impianto elettrico sono disattivati;
- i fusibili dell'impianto elettrico sono completamente svitati oppure
- il cavo di alimentazione è sfilato dalla presa elettrica. Nel caso di cavi dotati di spina, staccare il cavo afferrando la spina, senza tirare il cavo.

▶ Interventi di installazione e manutenzione, riparazioni o un allacciamento acqua pulita eseguiti in modo improprio possono causare seri pericoli all'utente, per i quali il produttore non si assume alcuna responsabilità.
Lavori di installazione e manutenzione, riparazioni, lavori di installazione sulla rete dell'allacciamento all'acqua pulita e tutte le riparazioni del distributore di acqua possono essere eseguiti solo da personale qualificato o dall'assistenza tecnica autorizzata Miele.

▶ L'ice-maker può essere allacciato esclusivamente a un condotto di acqua fredda.

▶ Miele non è responsabile di danni causati a un errato allacciamento all'acqua.

▶ Il diritto alla garanzia decade se l'apparecchio per il freddo non viene riparato da personale qualificato o dall'assistenza tecnica Miele.

▶ In caso di sostituzione di componenti difettosi rilevanti per la sicurezza, Miele garantisce il rispetto dei requisiti di sicurezza solo per i pezzi di ricambio originali.

▶ Questo apparecchio per il freddo è dotato di una lampadina speciale per soddisfare specifici requisiti (ad es. in termini di temperatura, umidità, resistenza chimica, resistenza all'usura e alle vibrazioni). Utilizzare questa lampadina speciale solo per l'uso previsto. La lampadina non è adatta per illuminare l'ambiente. La sostituzione può essere effettuata solo da personale qualificato o dall'assistenza tecnica Miele. Questo apparecchio per il freddo contiene diverse sorgenti luminose, almeno della classe di efficienza energetica G.

Installazione corretta

▶ L'apparecchio per il freddo è pesante e tende a ribaltarsi in avanti quando gli sportelli e i cassetti sono aperti:

- Il trasporto o lo spostamento dell'apparecchio per il freddo devono essere effettuati da almeno due persone.
- L'installazione dell'apparecchio per il freddo deve essere effettuata da almeno due persone.
- Non lasciare mai incustodito l'apparecchio per il freddo durante l'installazione.
- Registrare l'apparecchio per il freddo in posizione stabile e piana, servendosi dei piedini. Assicurarsi che il piedino aggiuntivo sul supporto cerniera inferiore poggi sul pavimento.

▶ Durante il trasporto e l'incasso dell'apparecchio per il freddo, indossare sempre guanti protettivi.

Impiego corretto

▶ L'apparecchio è predisposto per una determinata classe climatica (area temperatura ambiente), i cui limiti devono essere rispettati. La classe climatica è riportata sulla targhetta dati all'interno dell'elettrodomestico. Una temperatura ambiente più bassa causa il fermo prolungato del compressore, cosicché l'apparecchio non riesce a mantenere la temperatura necessaria.

▶ Non coprire o ostruire le aperture di aerazione. In tal caso, non è più garantito un corretto flusso dell'aria. I consumi energetici aumentano e i componenti possono subire danni.

▶ Pericolo di danneggiamento a causa di alimenti che contengono grassi o olio. Se nell'apparecchio per il freddo o nello sportello dell'apparecchio si dovessero conservare alimenti contenenti grassi o olio, fare attenzione che eventuali perdite di olio o unto non giungano a contatto con le superfici in plastica dell'apparecchio. Potrebbero verificarsi delle crepe nelle superfici in materiale plastico.

▶ Pericolo di incendio ed esplosione a causa di composti gassosi infiammabili. Non conservare sostanze esplosive o prodotti con gas combustibili (p.es. bombolette spray) nell'apparecchio per il freddo. I composti gassosi infiammabili possono incendiarsi a causa di componenti elettrici. Le bombolette spray sono riconoscibili dall'indicazione del contenuto o dal simbolo della fiamma. Gas in uscita possono incendiarsi a causa di componenti elettrici.

▶ Pericolo di esplosione. Non azionare all'interno dell'apparecchio congegni elettrici (ad es. per la produzione di gelato). In questo modo, si possono generare scintille.

▶ Pericolo di ferirsi e di danneggiare l'elettrodomestico! Non conservare nel vano congelatore bevande gassate in lattine o bottiglie. Se il contenuto gela, lattine o bottiglie potrebbero scoppiare.

▶ Pericolo di ferirsi e di danneggiare l'elettrodomestico! Se si introducono nel vano congelatore bottiglie affinché si raffreddino rapidamente, ricordarsi di toglierle al più tardi dopo un'ora. Le bottiglie potrebbero scoppiare.

▶ Pericolo di ferirsi! Non toccare gli alimenti congelati e le parti in metallo con le mani bagnate. Le mani possono attaccarsi all'alimento congelato.

▶ Pericolo di ferirsi! Non mettere mai in bocca i cubetti di ghiaccio e i gelati, specialmente i ghiaccioli, appena tolti dal vano congelatore. La temperatura estremamente bassa del prodotto congelato potrebbe farlo attaccare alle labbra o alla lingua.

▶ Non ricongelare alimenti già scongelati o parzialmente scongelati. I cibi, una volta scongelati, vanno consumati il più presto possibile, per evitare che perdano il loro valore nutritivo o addirittura si deteriorino. Gli alimenti scongelati si possono ricongelare solo dopo essere stati cotti.

▶ Non consumare prodotti alimentari rimasti troppo a lungo nell'elettrodomestico. Pericolo di intossicazione.
La durata di conservazione delle vivande dipende da diversi fattori, tra l'altro dal grado di freschezza, dalla qualità degli alimenti e dalla temperatura di conservazione. Osservare la data di scadenza e le avvertenze per la conservazione dei prodotti alimentari!

▶ Affinché gli alimenti si congelino rapidamente fino al nucleo, si consiglia di non superare la capacità massima di congelazione. La capacità massima di congelazione entro le 24 ore è riportata sulla targhetta dati "Capacità di congelazione ...kg/24 h".

Per gli apparecchi in acciaio inox

▶ Il rivestimento delle superfici in acciaio inox rivestito potrebbe danneggiarsi a causa degli adesivi e perdere l'effetto protettivo contro le impurità. Non incollare post-it, nastro adesivo trasparente, nastro adesivo coprente o altri adesivi sulle superfici in acciaio inossidabile.

▶ La superficie potrebbe graffiarsi. Persino i magneti potrebbero provocare dei graffi.

Accessori e pezzi di ricambio

▶ Miele non si assume alcuna responsabilità per l'utilizzo di accessori non originali Miele. Miele declina ogni responsabilità in relazione a richieste di garanzia, garanzia legale di conformità e/o responsabilità per danno da prodotto, qualora i danni o i difetti siano riconducibili all'uso o all'installazione di accessori che non siano prodotti o espressamente autorizzati da Miele.

▶ I ricambi originali Miele vengono conservati per almeno 10 anni e fino a 15 anni dopo l'uscita di gamma dell'apparecchio per il freddo.

Pulizia e manutenzione

▶ Pulire l'IceMaker e quindi anche l'afflusso idrico gettando le prime 3 produzioni di ghiaccio. Questo deve avvenire:

- prima del primo avvio;
- quando l'IceMaker è stato fermo a lungo (più di 5 giorni);
- regolarmente quando lo si utilizza costantemente (almeno una volta al mese) per rimuovere i residui di ghiaccio (si evita l'ostruzione dell'afflusso idrico);
- prima di disattivare l'IceMaker per un periodo prolungato.

▶ Avvertenza. Non utilizzare supporti meccanici o altri per accelerare il processo di sbrinamento che non siano stati raccomandati dal produttore.

▶ Non trattare la guarnizione dello sportello con oli o grassi.
Con il passare del tempo, la guarnizione potrebbe diventare porosa.

▶ Il vapore di un apparecchio per la pulizia a vapore può giungere alle parti sotto tensione e causare un corto circuito.
Per pulire l'elettrodomestico non utilizzare mai un apparecchio a vapore.

▶ Oggetti appuntiti o affilati danneggiano i generatori di freddo e l'elettrodomestico può rimanere danneggiato. Non usare quindi oggetti appuntiti o affilati per

- eliminare strati di brina o di ghiaccio,
- staccare le vaschette dei cubetti di ghiaccio o alimenti gelati.

▶ Non introdurre nell'elettrodomestico dispositivi elettrici di riscaldamento oppure candele per sbrinarlo. Danneggerebbero i materiali plastici.

▶ Non utilizzare spray sbrinanti. Gli spray sbrinanti e antigelo possono generare gas esplosivi, contenere solventi o propellenti che danneggiano la plastica oppure essere nocivi alla salute.

Trasporto

▶ Trasportare sempre l'apparecchio per il freddo in posizione verticale e nell'imballaggio di trasporto per evitare danni.

▶ Pericolo di ferirsi e di danneggiare l'elettrodomestico! Trasportare l'apparecchio facendosi aiutare da un'altra persona, perché il peso è consistente.

Smaltimento delle apparecchiature

▶ I bambini che giocano possono chiudersi dentro l'apparecchio e soffocare.

- Smontare lo/gli sportello/i.
- Estrarre i cassetti.
- Lasciare i ripiani nell'apparecchio, cosicché i bambini non possano entrare facilmente.
- Rendere inservibile la serratura sportello del vecchio elettrodomestico. In questo modo si evita che i bambini giocando vi si chiudano all'interno e si mettano in pericolo di vita.

▶ Pericolo di scossa elettrica!

- Staccare la spina dal cavo di alimentazione.
- Staccare il cavo di alimentazione dal vecchio apparecchio.

Smaltire spina elettrica e cavo di alimentazione elettrica separati dal vecchio apparecchio.

▶ Prima e dopo lo smaltimento accertarsi che l'apparecchio non si trovi nelle immediate vicinanze di benzina oppure altri gas e liquidi combustibili.

▶ Pericolo di incendio a causa di olio o refrigerante che fuoriesce.
Il refrigerante e l'olio contenuti sono infiammabili. Il refrigerante e l'olio che fuoriescono possono prendere fuoco in caso di elevata concentrazione e a contatto con una fonte di calore esterna.
Nel corso dello smaltimento, accertarsi che il circuito refrigerante non si danneggi per evitare una fuoriuscita non controllata di refrigerante (indicazioni sulla targhetta dati) e di olio.

▶ Il prodotto refrigerante può far male agli occhi! Fare attenzione a non danneggiare il circuito di refrigerazione:

- bucando i canali refrigeranti dell'evaporatore;
- piegando le condutture;
- raschiando i rivestimenti della superficie.

Simboli sul compressore (a seconda del modello)

Questo avviso ha significato solo per il riciclaggio. Col funzionamento normale non sussiste alcun pericolo.

▶ L'olio del compressore può essere letale in caso di ingerimento e di introduzione nelle vie aeree.

Smaltimento dell'imballaggio

L'imballaggio è pratico e protegge l'apparecchio da eventuali danni di trasporto.

Restituire gli imballaggi al circuito di raccolta dei materiali consente di risparmiare materie prime. Utilizzare centri di raccolta per materiali specifici ed eventuali opzioni di ritiro alternative. Smaltire correttamente anche gli imballaggi utilizzati per il trasporto.

Smaltimento delle apparecchiature

Le apparecchiature elettriche ed elettroniche contengono spesso materiali utili. Contengono altresì sostanze, composti e componenti che erano necessari per il funzionamento e la sicurezza dell'apparecchiatura stessa. Smaltirli in modo non adeguato o nei rifiuti domestici potrebbe nuocere alla salute e all'ambiente. In nessun caso quindi smaltire queste apparecchiature nei normali rifiuti domestici.

Accertarsi che l'apparecchio per il freddo non si danneggi fino al momento del corretto smaltimento.
In questo modo è garantito che il refrigerante contenuto nel circuito e l'olio del compressore non possano disperdersi nell'ambiente.

Il simbolo del cassonetto barrato indica che il prodotto deve essere conferito agli idonei centri di raccolta differenziata allestiti dai comuni o dalle società di igiene urbana oppure riconsegnato gratuitamente al rivenditore al momento dell'acquisto di una nuova apparecchiatura di tipo equivalente, in ragione di uno a uno. L'utente è tenuto a cancellare eventuali dati personali dall'apparecchiatura elettronica da smaltire. L'adeguata raccolta differenziata contribuisce a evitare possibili effetti negativi sull'ambiente e sulla salute e favorisce il riciclo dei materiali di cui è composta l'apparecchiatura. Per la gestione del recupero e dello smaltimento degli elettrodomestici, Miele Italia aderisce al consorzio Ecodom (Consorzio Italiano Recupero e Riciclaggio Elettrodomestici). Smaltimento dei rifiuti di apparecchiature elettriche ed elettroniche (RAEE), ai sensi del Decr. legisl. 14 marzo 2014, n. 49 in attuazione della Direttiva 2012/19/UE e sui RAEE sullo smaltimento dei rifiuti di apparecchiature elettriche ed elettroniche. L'utente è tenuto per legge a rimuovere dalle apparecchiature batterie, accumulatori e lampade esausti e rimovibili, in modo non distruttivo. Conferirli agli idonei centri di raccolta differenziata dove vengono presi in consegna gratuitamente. Accertarsi che fino al momento dello smaltimento l'apparecchiatura sia tenuta lontana dai bambini.

Risparmiare energia ...

Luogo di installazione

Con temperature ambiente maggiori, l'apparecchio per il freddo deve raffreddare più spesso e consuma quindi più energia elettrica. Quindi:

- posizionare l'apparecchio per il freddo in un ambiente ben aerato.
- Non posizionarlo accanto a una fonte di calore (termosifoni, cucina elettrica).
- Proteggere l'apparecchio per il freddo da raggi di sole diretti.
- Garantire una temperatura ambiente ideale intorno ai 20 °C.
- Tenere libere le sezioni di aerazione e sfiato ed eliminare la polvere con regolarità dalle sezioni di aerazione e sfiato.

Impostazione temperatura

Più bassa è la temperatura impostata, maggiore sarà il consumo energetico. Si consigliano le seguenti impostazioni:

- Vano frigorifero 4 °C
- Zona PerfectFresh Pro intorno a 0 °C.
- Vano congelatore -18 °C

Uso

A causa del calore immesso e di un impedimento della circolazione dell'aria aumentano i consumi energetici. Pertanto:

- aprire lo sportello/gli sportelli dell'apparecchio sempre solo all'occorrenza e per il minor tempo possibile. Una buona disposizione degli alimenti aiuta ad orientarsi.
- Dopo l'apertura, chiudere sempre completamente lo sportello/gli sportelli dell'apparecchio.
- Far raffreddare alimenti e bevande caldi prima di introdurre alimenti e bevande nell'apparecchio per il freddo.
- Conservare gli alimenti sempre ben confezionati o coperti.
- Non riempire eccessivamente gli scomparti per permettere all'aria di circolare.
- Disporre nel vano frigorifero alimenti congelati da scongelare.
- Disposizione di cassetti e ripiani come da fornitura.

- Mantenere una distanza di 30 mm tra la parete posteriore dell'apparecchio e la parete.

Luogo di installazione

⚠ Pericolo di incendio e danneggiamento a causa di apparecchi che rilasciano calore.
Gli apparecchi che rilasciano calore possono incendiarsi e incendiare l'elettrodomestico.
Il cavo di alimentazione non deve entrare in contatto con fonti di calore.
Non posizionare apparecchi che rilasciano calore, come p.es. fornetti, punti cottura doppi o tostapane sull'apparecchio per il freddo.

⚠ Pericolo di incendio e di danneggiamento a causa di fiamme libere.
Le fiamme libere possono incendiare l'apparecchio.
Tenere le fiamme libere, come p.es. una candela, lontane dall'apparecchio.

⚠ Pericolo di incendio e di danneggiamenti dovuti a un'installazione non corretta.
Se la spina elettrica e i cavi di alimentazione toccano la parte posteriore dell'apparecchio per il freddo, possono essere danneggiati dalle vibrazioni e causare un cortocircuito.
La spina elettrica o i cavi di alimentazione non devono toccare l'apparecchio per il freddo.
I cavi di alimentazione non devono essere incastrati o danneggiati.
Non collegare altri apparecchi alle prese poste dietro questo apparecchio per il freddo.
Non posizionare o mettere in funzione multiprese, ripartitori o altri dispositivi elettronici (p.es. trasformatori alogeni) nell'area posteriore.

L'ideale è un locale asciutto e ben ventilato.

Il pavimento del luogo di installazione deve essere piano e orizzontale e deve avere la stessa altezza della pavimentazione circostante.

⚠ Pericolo di danneggiamento a causa dell'umidità dell'aria elevata.
In caso di umidità elevata la condensa può depositarsi sulle superfici esterne dell'apparecchio per il freddo.
La condensa può corrodere le pareti esterne dell'elettrodomestico.
Posizionare l'apparecchio per il freddo in un ambiente asciutto e/o climatizzato, dotato di sufficiente aerazione.
Dopo l'incasso/il posizionamento accertarsi che gli sportelli dell'apparecchio si chiudano correttamente e che l'apparecchio per il freddo sia stato incassato/posizionato come descritto. Rispettare le aperture di aerazione indicate.

Quando si sceglie il luogo di installazione, tenere presente che i consumi energetici dell'apparecchio per il freddo aumentano se nelle immediate vicinanze si trovano un impianto di riscaldamento, una cucina elettrica o altre fonti di calore. Evitare anche i raggi diretti del sole. Temperature ambiente più elevate aumentano i consumi energetici, poiché il compressore funziona per più tempo.

Classe climatica

L'apparecchio per il freddo è predisposto per una determinata area temperatura ambiente (classe climatica), i cui limiti devono essere rispettati. La classe climatica applicabile all'apparecchio per il freddo è riportata sulla targhetta dati nel vano interno.

Se le temperature ambiente sono basse, il compressore funziona meno frequentemente. La temperatura all'interno dell'apparecchio può salire e provocare danni.

Classe climatica	Temperatura ambiente
SN	da 10 a 32 °C
N	da 16 a 32 °C
PZ	da 16 a 38 °C
T	da 16 a 43 °C
SN-ST	da 10 a 38 °C
SN-T	da 10 a 43 °C

Requisiti di aerazione e fuoriuscita di aria

⚠ Pericolo di incendio e di danni a causa di una aerazione inadeguata.

Se l'apparecchio per il freddo non è sufficientemente aerato, il compressore si aziona più spesso e per periodi prolungati. Questo causa un aumento dei consumi energetici e una maggiore temperatura di funzionamento del compressore. Ciò potrebbe danneggiare l'apparecchio per il freddo.

Garantire un'aerazione e una fuoriuscita ottimali dell'aria dall'apparecchio per il freddo.

Attenersi assolutamente alle aperture di aerazione indicate.

Non coprire o ostruire le aperture di aerazione.

Pulire regolarmente le zone di aerazione per rimuovere polvere e sporco.

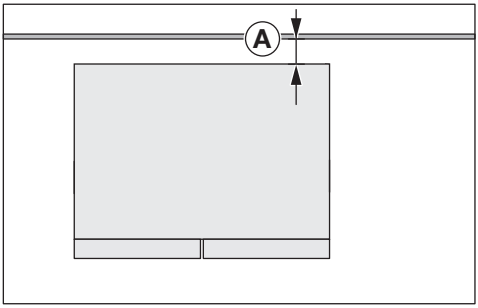

I consumi energetici sono stati determinati con una distanza Ⓐ = 30 mm tra la parete posteriore dell'apparecchio e il muro. Se la distanza dalla parete è inferiore a 30 mm, la funzionalità dell'apparecchio per il freddo rimane invariata, ma i consumi energetici aumentano leggermente. La condensa può formarsi anche ad alte temperature ambiente.

L'aria sulla parete posteriore dell'apparecchio si riscalda. Per questo deve essere garantita una perfetta circolazione dell'aria (v. par. “Misure apparecchio”).

Posizionare l'apparecchio per il freddo

⚠ Pericolo di ferimento e danneggiamento a causa del ribaltamento dell'apparecchio.

Se l'apparecchio viene posizionato da una sola persona, sussiste pericolo di ferimento e danneggiamento.

Per le operazioni d'incasso farsi aiutare da una seconda persona.

⚠ Pericolo di danneggiare lo sportello, se sbatte.

Lo sportello dell'apparecchio può sbattere sulla parete della stanza e danneggiarsi.

Proteggere lo sportello in vetro da colpi, ad es. con dei feltrini sulla parete.

⚠ Pericolo di danneggiamento del pavimento.

La movimentazione dell'apparecchio per il freddo può causare danni al pavimento.

Fare particolare attenzione quando si sposta l'apparecchio su pavimenti delicati, onde evitare di danneggiarli.

Per facilitare il posizionamento, sul lato posteriore dell'apparecchio per il freddo si trovano delle maniglie di trasporto in alto e delle rotelle di trasporto in basso (a seconda del modello).

Installare l'apparecchio per il freddo vuoto.

- Collegare l'apparecchio per il freddo all'allacciamento idrico, come descritto nel cap. "Allacciamento acqua pulita".
- Collegare l'apparecchio per il freddo alla rete elettrica, come descritto nel cap. “Allacciamento elettrico”.
- Facendo attenzione, spostare l'apparecchio per il freddo sul luogo di installazione previsto.
- Posizionare l'apparecchio per il freddo con la parte posteriore di fronte al muro, tenendo conto della distanza necessaria.

Registrare l'apparecchio per il freddo

⚠ Pericolo di danneggiamento e ferimento a causa del ribaltamento dell'apparecchio per il freddo.

Se i piedini aggiuntivi ❷ non poggiano correttamente sul pavimento, l'apparecchio per il freddo può ribaltarsi.

Fornire un supporto aggiuntivo nella parte anteriore dell'apparecchio, come descritto di seguito.

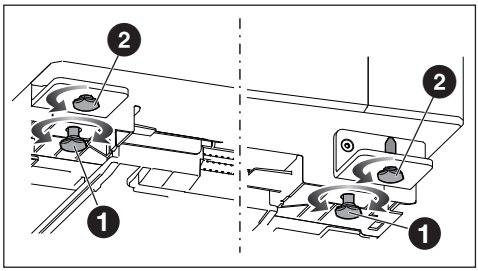

- Allineare l'apparecchio per il freddo con una livella a bolla d'aria e la chiave inglese fornita e stabilizzarlo ulteriormente nella parte anteriore.

- Regolare i piedini ❶ in modo che l'apparecchio per il freddo sia in posizione stabile e piana.
- Svitare i piedini aggiuntivi ❷ fino a quando poggiano sul pavimento. Poi svitare i piedini di un altro quarto di giro.

Registrare lo sportello del vano frigorifero

Gli sportelli dell'apparecchio/i cassetti sono stati registrati correttamente di serie.
Se lo spazio tra gli sportelli o la distanza tra il vano frigorifero e il vano congelatore sembra irregolare, è possibile effettuare autonomamente una regolazione.

Regolare lo sportello del vano frigorifero in corrispondenza della staffa della cerniera superiore come descritto di seguito:

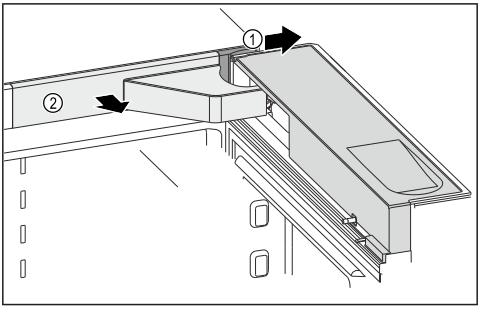

- Aprire lo sportello dell'apparecchio.
- Togliere la copertura ①.

La copertura ② è collegata all'apparecchio per il freddo tramite un cavo.

- Rimuovere verso di sé la copertura ② facendo attenzione e appoggiarla sulla parte superiore dell'apparecchio.

⚠ Pericolo di ferimento dovuto alla caduta dello sportello dell'apparecchio.
Quando si rimuovono completamente le viti della cerniera, lo sportello dell'apparecchio può cadere.
Allentare solo le viti senza rimuoverle completamente. Afferrare saldamente lo sportello dell'apparecchio.

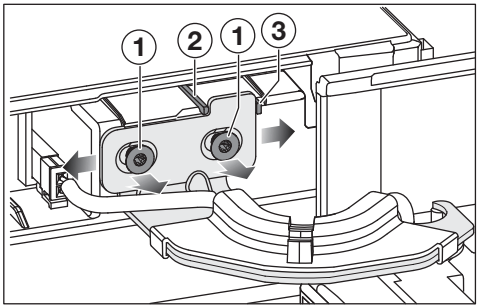

- Svitare le viti ①.

A seconda della direzione in cui deve essere spostato lo sportello dell'apparecchio, occorre rimuovere prima il blocco di sicurezza corrispondente.

- Rimuovere il blocco di sicurezza ② se si desidera spostare lo sportello dell'apparecchio verso sinistra.
- Rimuovere il blocco di sicurezza ③ se si desidera spostare lo sportello dell'apparecchio verso destra.
- Spostare lo sportello dell'apparecchio fino a raggiungere la posizione desiderata.
- Stringere le viti ①.
- Applicare le coperture.

Registrare il cassetto

Gli sportelli dell'apparecchio/i cassetti sono stati registrati correttamente di serie.
Se lo spazio tra gli sportelli o la distanza tra il vano frigorifero e il vano congelatore sembra irregolare, è possibile effettuare autonomamente una regolazione.

Registrare il cassetto su entrambi gli angolari di fissaggio come descritto di seguito.

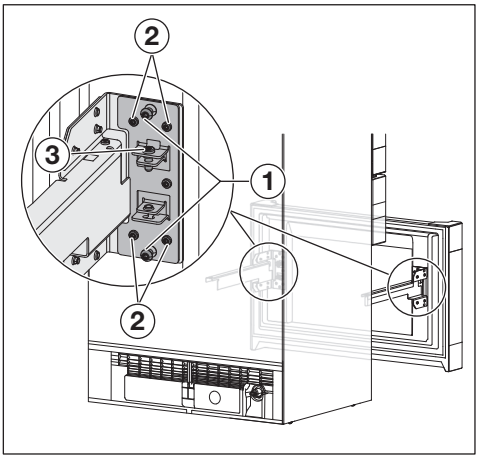

- Estrarre il cassetto fino alla battuta d'arresto.
- Rimuovere il contenitore nel cassetto.

Registrare il cassetto in orizzontale:

eseguire i passaggi in sequenza su entrambi gli angolari di fissaggio.

- Rimuovere le viti ① (fino a quattro viti per cassetto, a seconda del modello). Le viti non servono più.
- Svitare le viti ②.
- A seconda della posizione desiderata, spostare il cassetto a sinistra o a destra.

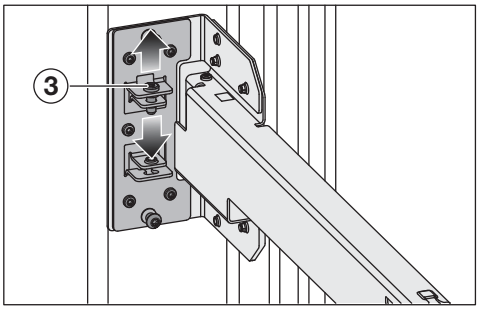

Registrare il cassetto in verticale:

eseguire i passaggi sull'angolare di fissaggio destro **o** sinistro.

- A seconda della posizione desiderata del cassetto, allentare la vite ③ o stringere la vite ③.
- Spostare lo sportello dell'apparecchio fino a raggiungere la posizione desiderata.
- Una volta raggiunta la posizione desiderata del cassetto, serrare le viti ②.

Allacciamento elettrico

Indicazioni sulla sicurezza per l'allacciamento acqua pulita

⚠ Pericolo di ferimento e di danneggiamento a causa di un allacciamento all'acqua pulita non eseguito a regola d'arte.

Una chiusura non corretta dell'allacciamento all'acqua pulita può ferire le persone e/o causare danni materiali.

L'allacciamento acqua pulita può essere eseguito solo da personale qualificato.

⚠ Staccare l'apparecchio per il freddo dalla rete elettrica prima di allacciarlo a un condotto di acqua potabile.

Interrompere l'alimentazione idrica prima di collegare l'apparecchio per il freddo ai condotti di acqua potabile.

⚠ Rischio per la salute e pericolo di danni a causa dell'acqua non pulita.

La qualità dell'acqua in afflusso deve soddisfare le disposizioni ufficiali locali riguardanti l'acqua potabile del paese in cui è installato l'apparecchio.

Allacciare l'elettrodomestico all'acqua potabile.

L'apparecchio per il freddo è conforme alle disposizioni IEC 61770 ed EN 61770.

L'allacciamento all'impianto di alimentazione idrica deve essere eseguito in base alle normative valide del rispettivo paese. Tutti gli apparecchi e le attrezzature utilizzati per l'afflusso idrico all'apparecchio per il freddo devono essere conformi alle normative nazionali applicabili.

Per un funzionamento ineccepibile (quantità di flusso, dimensioni dei cubetti di ghiaccio, livello di rumorosità) la pressione dell'allacciamento idrico deve essere compresa tra 150 kPa e 620 kPa (1,5 bar e 6,2 bar).
Se la pressione dell'allacciamento idrico è superiore a 620 kPa (6,2 bar), occorre montare una valvola riduttrice di pressione.

Il tubo di allacciamento idrico e la valvola magnetica in entrata dell'apparecchio per il freddo sono adatti a una pressione massima dell'allacciamento idrico di 1'000 kPa (10 bar).

Allacciare il tubo direttamente al condotto di acqua pulita. Evitare un afflusso idrico in cui l'acqua ristagna.

L'acqua stagnante nell'afflusso idrico può assumere un gusto cattivo e di conseguenza anche i cubetti di ghiaccio. Con acqua pulita si ottengono cubetti di ghiaccio di ottima qualità.

Allacciare l'apparecchio per il freddo all'afflusso idrico

Utilizzare esclusivamente il tubo in acciaio inossidabile fornito. Il tubo in acciaio inossidabile non può essere accorciato, allungato o sostituito da un altro tubo.

Sostituire un tubo in acciaio inossidabile difettoso esclusivamente con un pezzo di ricambio originale Miele. È possibile acquistare il tubo in acciaio inossidabile adatto agli alimenti nello shop online di Miele, presso l'assistenza tecnica Miele oppure presso i rivenditori specializzati Miele.

Tra il tubo in acciaio inossidabile e l'allacciamento acqua pulita deve essere predisposto un rubinetto per poter interrompere l'afflusso idrico in caso di necessità.

Accertarsi che a installazione ultimata il rubinetto sia accessibile.

Accertarsi che il raccordo sia fissato correttamente.

⚠ Pericolo di danneggiamento del tubo in acciaio inossidabile.
L'afflusso idrico dal rubinetto di chiusura verso l'ice-maker è interrotto.
Non piegare o danneggiare il tubo in acciaio inossidabile.

Per l'allacciamento all'afflusso idrico è necessario installare un rubinetto provvisto di raccordo filettato metrico R3/4.

L'elettrovalvola ② si trova in basso sul retro dell'apparecchio per il freddo. Anche l'elettrovalvola ha un raccordo filettato metrico R3/4.

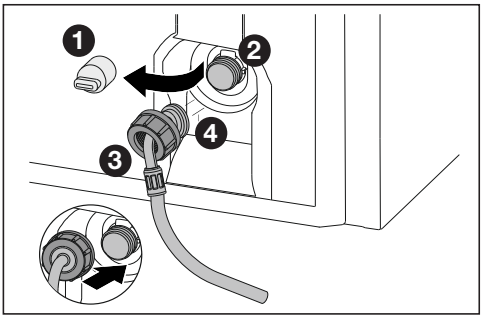

- Rimuovere la copertura ❶ sull'elettrovalvola ❷.
- Spostare il dado ❸ oltre l'estremità del tubo angolare ❹ fino alla fine e tenere fermo il dado ❸.

⚠ Pericolo di danneggiamento della filettatura dell'elettrovalvola.
La filettatura dell'elettrovalvola si può danneggiare.
Applicare il dado con cautela e avvitarlo dritto sul filetto.

- Applicare il dado ❸ con cautela sull'elettrovalvola ❷ e tenerlo fermo.
- Avvitare a mano il dado ❸ dritto sul filetto, finché il dado ❸ è fissato.

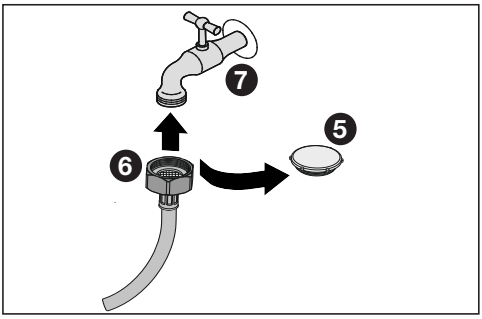

- Rimuovere il tappo ❺ dal tubo in acciaio inossidabile.
- Fissare ora il tubo in acciaio inossidabile con il dado ❻ al rubinetto ❼.
- Quindi stringere il dado ❻ in senso orario.
- Aprire lentamente il rubinetto ❼ e controllare la tenuta dell'intero sistema di acqua.

Inserire il serbatoio dell'acqua

Il serbatoio dell'acqua viene inserito dietro il cassetto sinistro del vano frigorifero.

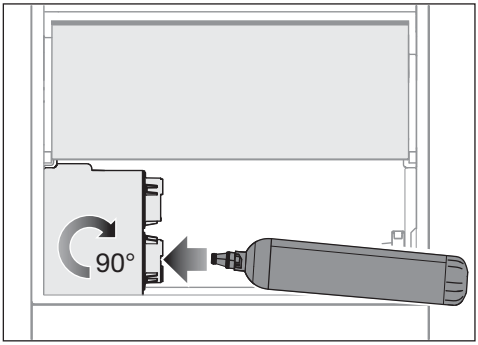

- Rimuovere il cassetto sinistro del vano frigorifero.
- Rimuovere il tappo di protezione dal serbatoio dell'acqua e smaltirlo.
- Inserire il serbatoio dell'acqua e ruotarlo di ca. 90° verso destra fino alla battuta d'arresto.
- Reinserire il cassetto.

Inserire il filtro per acqua (filtro a carboni attivi)

Il filtro per acqua viene inserito dietro il cassetto sinistro del vano frigorifero.

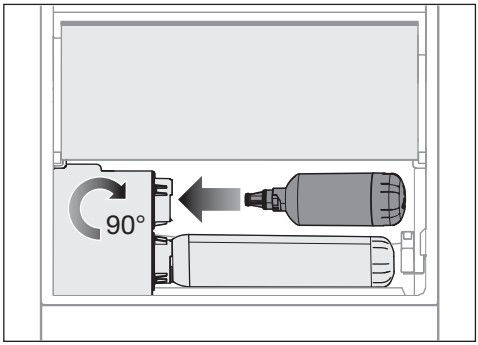

- Rimuovere il cassetto sinistro del vano frigorifero.
- Rimuovere il tappo di protezione rosso dal filtro per acqua e smaltirlo.
- Inserire il filtro per acqua e ruotarlo di ca. 90° verso destra fino alla battuta d'arresto.

⚠ Pericolo di danneggiamento a causa dell'acqua che fuoriesce.
Se il filtro per acqua non è inserito correttamente, si rischia che l'acqua fluisca nell'apparecchio per il freddo sotto il cassetto PerfectFresh.
Quando si inserisce il nuovo filtro per acqua, assicurarsi di avvitarlo fino alla battuta d'arresto.

- Reinserire il cassetto.

Dopo aver inserito un filtro per acqua, smaltire i primi 3 litri di acqua erogati dal distributore di acqua dopo l'inserimento del filtro.

Il filtro per acqua è ora pronto per essere utilizzato.

Attivare la funzione di promemoria nella modalità impostazioni, per ricordarsi di cambiare il filtro dopo 6 mesi.

- Toccare il simbolo ⚙.
- Scorrere verso sinistra o verso destra finché al centro viene visualizzato il simbolo ▭.
- Toccare il simbolo ▭.

Quando l'indicatore del filtro per acqua è attivato, il simbolo ▭ si illumina di arancione.

- Per uscire dal livello di impostazione, toccare il simbolo ↩.

Controllare la tenuta del sistema idrico

Prima di installare e registrare l'apparecchio per il freddo nel luogo desiderato, controllare che la tenuta dell'intero sistema idrico.

- Aprire lentamente il rubinetto dell'acqua.
- Controllare la tenuta dell'afflusso idrico, dei tubi e degli allacciamenti e che non vi siano perdite d'acqua.

Se il sistema idrico è a tenuta, è possibile installare completamente l'apparecchio per il freddo.

Allacciamento elettrico

L'apparecchio deve essere collegato esclusivamente col cavo di alimentazione in dotazione a una presa di sicurezza.

Posizionare l'elettrodomestico in modo che la presa risulti accessibile. Se la presa non fosse accessibile, assicurarsi che al momento dell'installazione sia presente un dispositivo di separazione per ogni polo.

⚠ Pericolo di incendio in caso di surriscaldamento.

Il collegamento dell'apparecchio a multiprese e prolunghe può causare un sovraccarico dei cavi.

Per ragioni di sicurezza non utilizzare multiprese e prolunghe.

L'impianto elettrico deve essere realizzato a regola d'arte VDE 0100.

Per motivi di sicurezza si consiglia l'uso di un interruttore automatico differenziale (RCD) del tipo ∿ nell'impianto della casa per l'allacciamento elettrico dell'apparecchio.

Se il cavo di alimentazione elettrica è danneggiato, sostituirlo con un cavo speciale dello stesso tipo (disponibile presso il servizio di assistenza tecnica Miele). Per motivi di sicurezza è necessario che la sostituzione sia effettuata da personale specializzato o dal servizio di assistenza tecnica Miele.

Per l'assorbimento nominale e la protezione, vedere le istruzioni d'uso oppure la targhetta dati. Confrontare questi dati con i dati dell'allacciamento elettrico in loco. In caso di dubbi rivolgersi a un elettricista qualificato.

È possibile il funzionamento temporaneo o permanente con un sistema di alimentazione di energia elettrica autosufficiente o non sincrono alla rete (come

reti autonome, sistemi di backup). Requisito per il funzionamento è che il sistema di alimentazione di energia elettrica rispetti le normative EN 50160 o similari.
Le misure di sicurezza previste nell'impianto domestico e per questo prodotto Miele devono essere garantite per funzionalità e procedure anche col funzionamento autonomo oppure non sincrono alla rete oppure sostituite da misure eguali nell'installazione. Come per esempio descritto nella pubblicazione attuale della VDE-AR-E 2510-2.

Misure di allacciamento

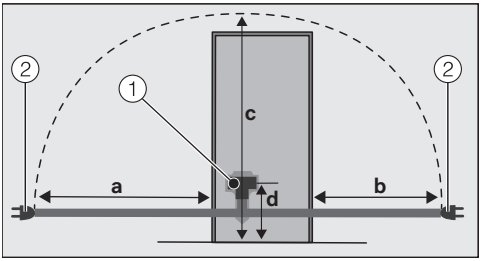

Retro dell'apparecchio per il freddo
① Spina dell'apparecchio
② Spina elettrica
a = ca. 2.100 mm
b = ca. 1.300 mm
c = ca. 2.200 mm
d = ca. 148 mm

Collegare l'apparecchio per il freddo

- Inserire la spina dell'apparecchio.

Accertarsi che la spina dell'apparecchio sia inserita correttamente.

- Inserire la spina elettrica nella presa dell'apparecchio per il freddo.

L'apparecchio per il freddo è ora collegato alla rete elettrica.

Misure apparecchio

Misure di posizionamento

Tutte le misure sono indicate in mm.

Un corretto funzionamento dell'apparecchio per il freddo è garantito quando le aperture di aerazione rimangono libere.

I consumi energetici sono stati determinati con una distanza di 30 mm tra la parete posteriore dell'apparecchio e la parete. Se la distanza dalla parete è inferiore a 30 mm, la funzionalità dell'apparecchio per il freddo rimane invariata, ma i consumi energetici aumentano leggermente.

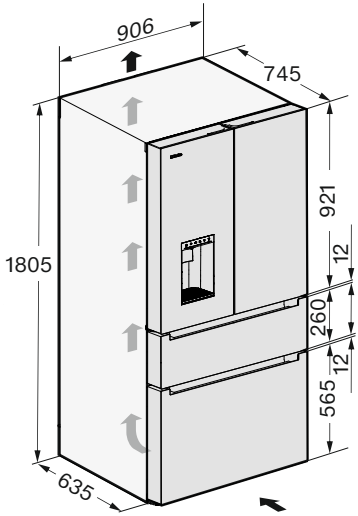

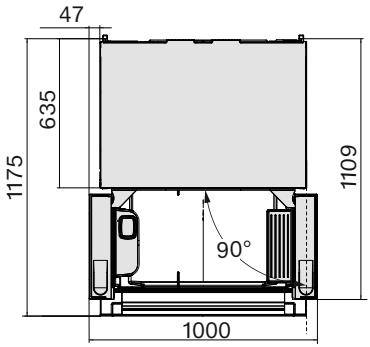

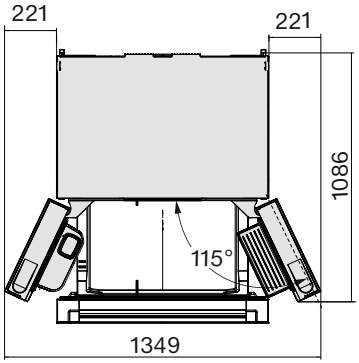

⚠ Non è possibile accedere al filtro per acqua e al serbatoio dell'acqua.
Se l'ampiezza di apertura dello sportello sinistro dell'apparecchio è inferiore a 115°, non è possibile estrarre e rimuovere completamente il cassetto del vano frigorifero.
Installare l'apparecchio per il freddo in modo che lo sportello sinistro si possa aprire di 115°. Solo così è garantito l'accesso al filtro per acqua e al serbatoio dell'acqua.

Allacciamenti

Tutte le misure sono indicate in mm.

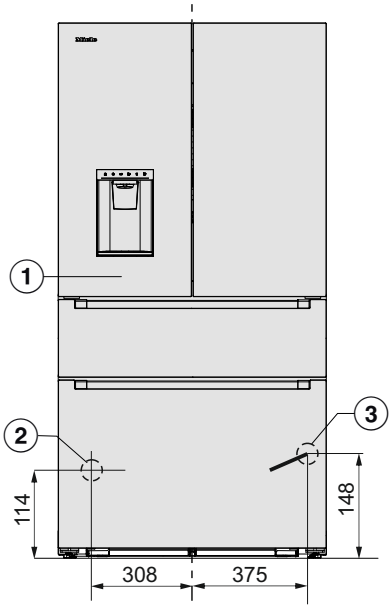

① Vista frontale

② Allacciamento idrico, lunghezza = 2.000 mm

③ Cavo di rete, lunghezza = 2.100 mm
Presso l'assistenza tecnica Miele è disponibile un cavo di alimentazione più lungo.

Completamente circondato da mobili da cucina

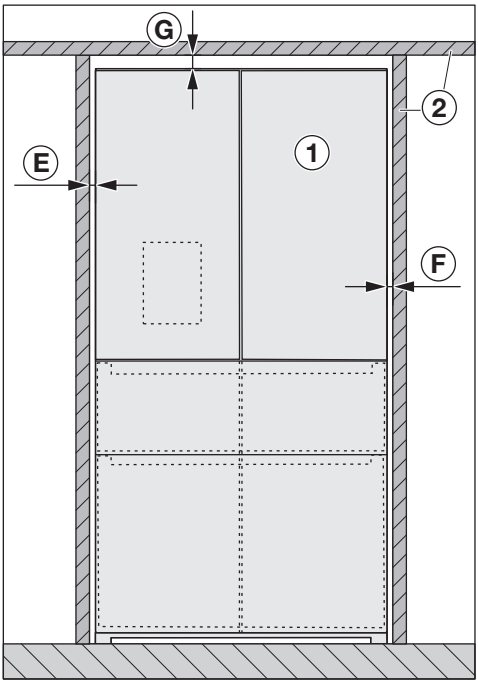

Vista frontale
① Apparecchio per il freddo
② Mobile da cucina
Ⓔ min. 4 mm
Ⓕ min. 4 mm
Ⓖ min. 25 mm

⚠ Pericolo di danneggiare gli sportelli.
Non è possibile aprire a sufficienza gli sportelli dell'apparecchio.
L'apparecchio ① deve sporgere di almeno Ⓑ **e** Ⓒ di profondità dello sportello dell'apparecchio oltre il frontale del mobile da cucina adiacente ②.

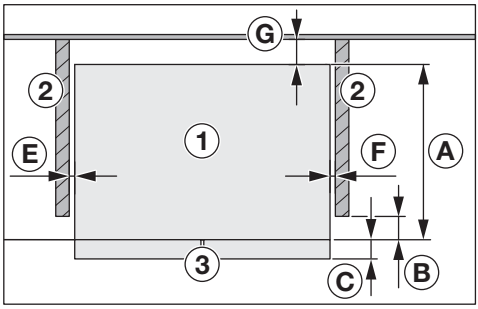

Vista dall'alto
① Apparecchio per il freddo
② Mobile da cucina
③ Frontale dell'apparecchio
Ⓐ 635 mm
Ⓑ 8 mm
Ⓒ 110 mm
Ⓔ min. 4 mm
Ⓕ min. 4 mm
Ⓖ min. 30 mm

Installazione accanto a una parete

⚠ Pericolo di danneggiare gli sportelli.
Gli sportelli dell'apparecchio possono toccare la parete e danneggiarsi.
È richiesta la distanza minima Ⓔ tra l'apparecchio per il freddo ① e la parete dell'ambiente ④.

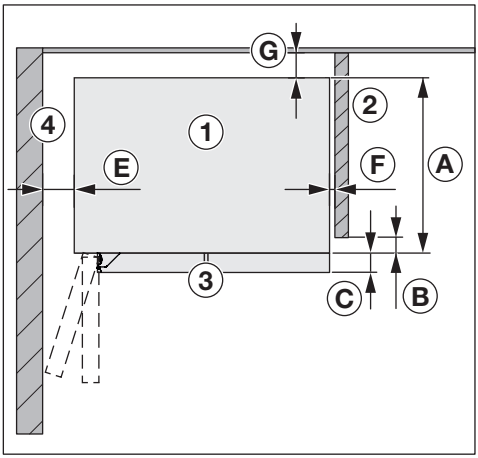

Vista dall'alto
① Apparecchio per il freddo
② Mobile da cucina
③ Frontale dell'apparecchio
④ Parete dell'ambiente
Ⓐ 635 mm
Ⓑ 8 mm
Ⓒ 110 mm
Ⓔ 100 mm (angolo di apertura dello sportello 90°)
Ⓔ 220 mm (angolo di apertura dello sportello 115°)
Ⓕ min. 4 mm
Ⓖ min. 30 mm

Presentazione del prodotto

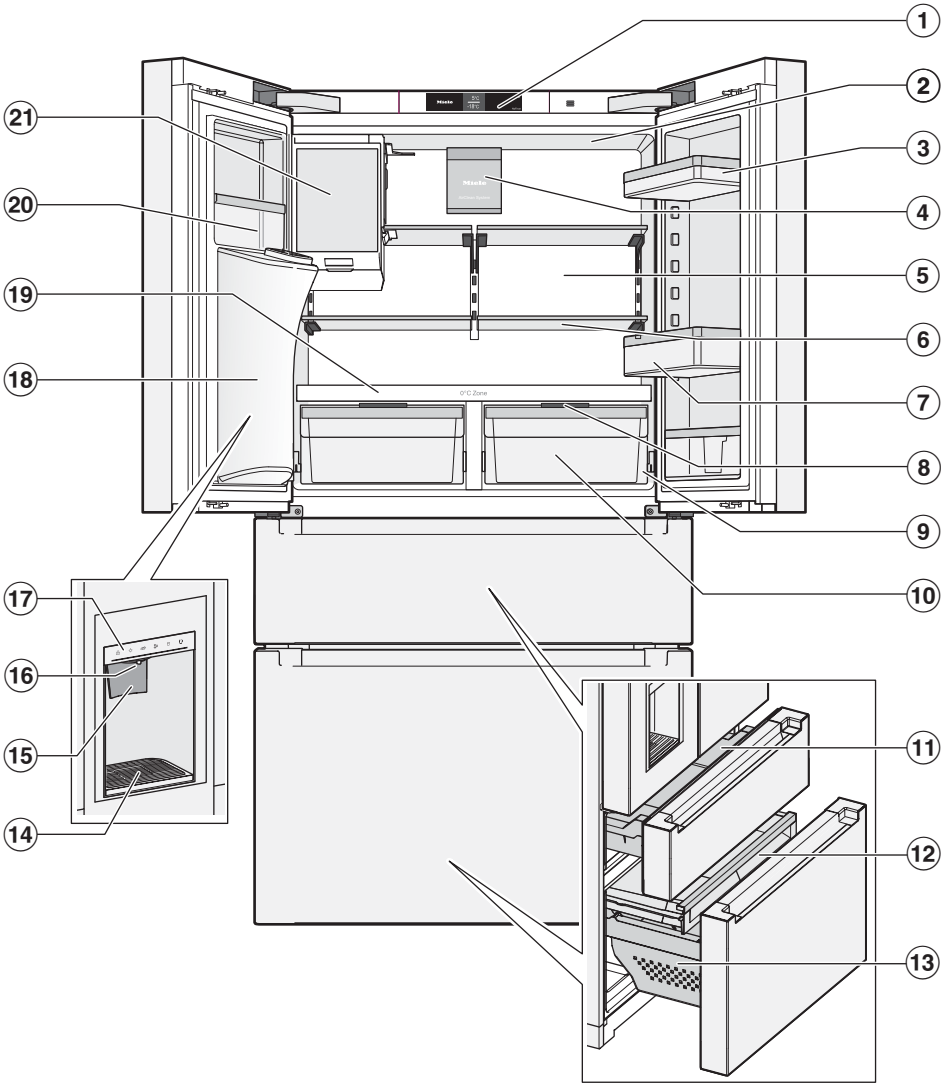

① Display

② Illuminazione interna superiore

③ Balconcino interno sportello

④ Ventola con filtro a carboni attivi (Longlife AirClean System)

⑤ Parete posteriore asciutta per evitare la condensa

⑥ Ripiano

⑦ Mensola per bottiglie con supporto mobile (divisorio):
collocare qui bottiglie e contenitori di grandi dimensioni. Il supporto consente alle bottiglie di non ribaltarsi quando si apre e si chiude lo sportello dell'apparecchio.

⑧ Copertura dello scomparto per l'impostazione dell'umidità:
a seconda della posizione della copertura dello scomparto, l'umidità non aumenta ◊ o aumenta ◊◊◊.

⑨ Canaletta e foro di scolo dell'acqua di sbrinamento:
la condensa depositata defluisce ed evapora automaticamente.

⑩ Zona PerfectFresh Pro (cassetto aria umida, utilizzabile anche come cassetto aria secca):
qui è possibile conservare frutta e verdura a una temperatura compresa tra 0 e 3 °C e con un'impostazione ideale dell'umidità ◊◊◊.

⑪ Cassetto Freeze&Cool (zona temperatura variabile):
qui è possibile conservare vari alimenti a temperature comprese tra -18 °C e +5 °C.

⑫ Cassetto di congelazione interno piatto:
qui è possibile conservare alimenti congelati piatti, come ad es. le erbe aromatiche congelate.

⑬ Cassetto di congelazione: qui si possono conservare gli alimenti da congelare di grandi dimensioni.

⑭ Vaschetta raccogligocce con griglia di sgocciolamento

⑮ Interruttore di contatto erogazione acqua

⑯ Erogazione di ghiaccio/acqua

⑰ Pannello comandi dell'erogatore di ghiaccio/acqua

⑱ Uscita dell'erogazione di ghiaccio/acqua attraverso lo sportello dell'apparecchio

⑲ Piastra divisoria con ripiano portabottiglie

⑳ Balconcini stretti dello sportello con supporto scorrevole:
qui è possibile riporre piccoli alimenti come tubetti di senape.

㉑ IceMaker: produce cubetti di ghiaccio e ghiaccio tritato (crushed ice)

Display

Il display può graffiarsi con oggetti appuntiti o affilati, come una matita.
Toccare il display solo con le dita.
Se le dita sono fredde, è possibile che il display non reagisca.

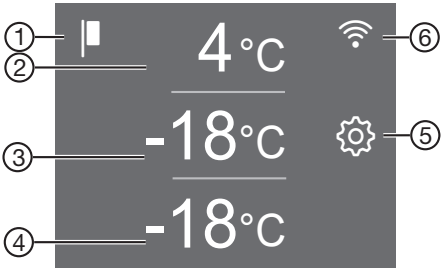

① Spia Modalità fiera
(visibile solo se è stata attivata la funzione di Modalità fiera)

② Visualizzazione della temperatura desiderata per il vano frigorifero, impostazione della temperatura da 3 °C a 9 °C, selezione e deselezione della funzione SuperCool & AirClean

③ Visualizzazione della temperatura desiderata per il cassetto Freeze&Cool (zona temperatura variabile), impostazione della temperatura da -18 °C a +5 °C

④ Visualizzazione della temperatura desiderata per il cassetto di congelazione, impostazione della temperatura da -15 °C a -24 °C, selezione e deselezione della funzione SuperFrost

⑤ Tasto sensore modalità di impostazione
per selezionare diverse funzioni nella modalità di impostazione

⑥ Spia dello stato di connessione
(visibile solo se è stata configurata la connessione in rete)

Display erogatore di ghiaccio/acqua

Non appena l'erogatore di ghiaccio e acqua è stato attivato nella modalità impostazioni, l'ulteriore utilizzo avviene tramite il display (v. cap. "Utilizzo", par. "Erogatore di ghiaccio/acqua").

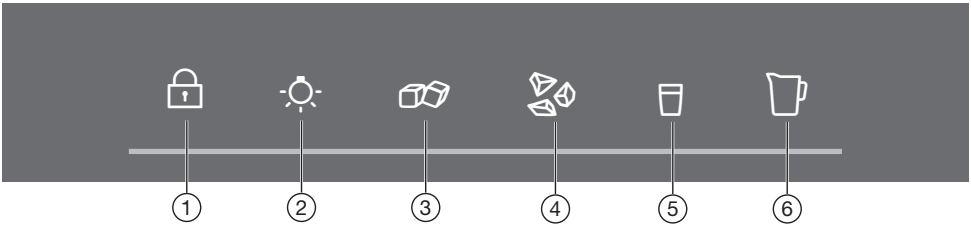

① Funzione di blocco:
qui è possibile bloccare tutte le funzioni di erogazione e impedire l'accensione involontaria dell'illuminazione.

② Illuminazione del punto di erogazione

③ Erogare cubetti di ghiaccio

④ Erogare ghiaccio tritato (crushed ice)

⑤ Erogare acqua raffreddata

⑥ Riempimento personalizzato:
qui è possibile specificare e rimuovere la quantità d'acqua desiderata.

Modalità impostazioni

Modalità Party

La funzione Modalità Party è indicata soprattutto per raffreddare o congelare rapidamente grandi quantità di alimenti freschi o bevande o per ottenere cubetti di ghiaccio.

Con la modalità Party attiva si attivano in automatico le funzioni SuperCool & AirClean e SuperFrost.

Inoltre, viene attivato l'erogatore di ghiaccio/acqua, se non era stato precedentemente acceso.

Se l'erogatore di ghiaccio/acqua era già attivato, la funzione QuickIce si attiva automaticamente.

Suggerimento: La funzione Modalità Party deve essere attivata ca. 4 ore prima di introdurre gli alimenti.

La funzione Modalità Party si spegne in automatico dopo ca. 24 ore.

In caso di interruzione della corrente elettrica, la funzione Modalità Party si spegne.

Modalità Holiday

La funzione Modalità Holiday si consiglia se ad es. durante le ferie non si desidera spegnere completamente il vano frigorifero o se non è necessaria una potenza di raffreddamento elevata. Il vano frigorifero rimane quindi in funzione a risparmio energetico.

Il vano frigorifero e le zone PerfectFresh si regolano su una temperatura di 15 °C.

Il vano congelatore e la zona Freeze&Cool rimangono accese alla temperatura precedentemente impostata.

Le funzioni precedentemente attivate, come la modalità Party o SuperCool & AirClean, vengono disattivate.

A questa temperatura media del vano frigorifero, gli alimenti non facilmente deperibili possono rimanere nell'apparecchio per il freddo ancora per un certo periodo di tempo, a condizione che siano **confezionati**.
Allo stesso modo non si formano odori o muffa come si può verificare con un vano frigorifero spento a sportello chiuso.

⚠ Il consumo di alimenti avariati può mettere in pericolo la salute.
Con una temperatura costantemente superiore a 4 °C nel vano frigorifero, è possibile che vengano pregiudicati la durata e la qualità degli alimenti.
Attivare la funzione Modalità Holiday sempre solo per un tempo limitato.
Durante questo periodo non conservare alimenti delicati e facilmente deperibili come frutta, verdura, pesce, carne e prodotti caseari.
Dopo aver disattivato la funzione pulire il vano frigorifero e rigenerare i filtri a carboni attivi.

Erogatore di ghiaccio/acqua

Qui è possibile attivare o disattivare l'erogatore di ghiaccio/acqua nello sportello dell'apparecchio.

Il controllo avviene tramite il display posto all'esterno dell'apparecchio per il freddo, sopra l'erogatore di ghiaccio/acqua.

IceMaker

Questa impostazione viene visualizzata solo se è stato attivato l'erogatore di ghiaccio/acqua.

Qui è possibile spegnere separatamente l'erogazione di ghiaccio e riaccenderla, se necessario.

L'IceMaker produce ca. 1,8 kg di cubetti di ghiaccio in 24 ore, a una temperatura di -18 °C.

QuickIce

L'IceMaker produce una quantità massima di ca. 2,1 kg di cubetti in 24 ore.

La funzione QuickIce appare nella modalità impostazioni solo se la funzione IceMaker è stata precedentemente attivata.

Funzione di blocco /

La funzione di blocco attiva protegge dallo spegnimento indesiderato dell'apparecchio per il freddo e da eventuali regolazioni indesiderate da persone non autorizzate, come i bambini.

Se ad es. si desidera modificare solo temporaneamente la temperatura, è possibile disattivare brevemente la funzione di blocco nella modalità impostazioni .

Spegnere l'apparecchio per il freddo

V. cap. “Primo avvio”, par. “Spegnere l'apparecchio per il freddo”.

Modalità Shabbat

Per rispettare le tradizioni religiose, l'apparecchio per il freddo è dotato di modalità Shabbat.

Con la modalità Shabbat attiva, si disattivano temporaneamente:

- l'illuminazione interna
- tutti i segnali acustici e visivi
- il display e il display dell'erogatore di ghiaccio/acqua
- l'erogatore di ghiaccio/acqua
- una connessione WLAN attiva
- promemoria (ad es. spia del filtro Longlife AirClean System): viene mantenuto l'intervallo di tempo impostato

Tutte le altre funzioni attivate precedentemente rimangono attive.

Informazioni sulla modalità Shabbat

Qui è possibile visualizzare la versione della modalità Shabbat.

Periodo fino all'attivazione dell'allarme sportello

Qui è possibile impostare il periodo fino all'attivazione dell'allarme sportello dopo l'apertura dello sportello/del cassetto dell'apparecchio.

Livello di temperatura nelle zone PerfectFresh

Nelle zone PerfectFresh viene regolata in automatico una temperatura compresa tra 0 e 3 °C.

Se si desidera aumentare o abbassare la temperatura, p.es. per conservare del pesce, è possibile modificarla leggermente per gradi.

Connessione in rete

Qui è possibile eseguire la connessione in rete per la prima volta, disattivare e attivare la WLAN oppure resettare la configurazione di rete (v. cap. “Modificare le impostazioni”).

Acustica tasti /

Qui è possibile attivare o disattivare l'acustica tasti.

Allarmi e segnali acustici 🔊/🔇

Qui è possibile modificare il volume degli allarmi e dei segnali acustici (ad es. per un allarme sportello o una segnalazione di errore). Oppure è possibile disattivare completamente i segnali acustici se disturbano.

Luminosità display ☼

Qui è possibile adeguare la luminosità del display alle condizioni di illuminazione dell'ambiente.

Unità temperatura °C/°F

Qui è possibile impostare l'unità temperatura desiderata (°Celsius o °Fahrenheit).

Modalità fiera

La modalità fiera consente al rivenditore specializzato di presentare l'apparecchio per il freddo senza attivare il raffreddamento. Questa impostazione non è necessaria per l'utilizzo privato.

Qui è possibile disattivare la modalità fiera se è attivata di serie (sul display viene visualizzato).

Impostazioni di serie

Qui è possibile resettare le impostazioni dell'apparecchio per il freddo riportandole alle impostazioni di serie.

Suggerimento: Resettare le impostazioni dell'apparecchio per il freddo alla rispettiva impostazione di serie, quando si smaltisce, si vende l'apparecchio per il freddo oppure si mette in funzione un apparecchio per il freddo usato. In questo modo si resetta anche la configurazione di rete in modo che i dati personali sono rimossi dall'apparecchio per il freddo. Inoltre un proprietario precedente non può accedere all'apparecchio per il freddo.

Informazioni sull'apparecchio per il freddo i

Qui è possibile richiamare l'identificativo del modello e il numero di fabbricazione dell'apparecchio per il freddo.

Tenere pronti questi dati dell'apparecchio:

- per connettere l'apparecchio per il freddo alla rete WLAN;
- per segnalare un guasto all'assistenza tecnica Miele (v. cap. “Assistenza tecnica”);
- per richiedere informazioni alla banca dati EPREL (v. cap. “Assistenza tecnica”).

Indicatore filtro a carboni attivi (Longlife AirClean System)

I filtri a carboni attivi neutralizzano gli odori sgradevoli nel vano frigorifero e proteggono gli alimenti dalla possibile trasmissione di cattivi odori.

L'indicatore giallo illuminato del filtro a carboni attivi sul display ricorda di rigenerare i filtri a carboni attivi ogni 6 mesi circa.

Se i filtri a carboni attivi sono già stati rigenerati cinque volte, il simbolo ▩ si accende in giallo sul display per ricordare di sostituire i filtri a carboni attivi.

Qui è possibile attivare la funzione di promemoria.

Indicatore filtro per acqua

Il filtraggio dell'acqua attraverso il filtro per acqua assicura che l'acqua pulita sia priva di cloro e di altre sostanze che alterano il gusto e l'odore.

L'indicatore giallo illuminato del filtro per acqua sul display ricorda di sostituire il filtro ogni 6 mesi circa.

Qui è possibile attivare la funzione di promemoria.

Modalità di pulizia

La funzione modalità di pulizia facilita la pulizia del vano frigorifero.

L'illuminazione interna rimane accesa sebbene il vano frigorifero sia spento. I segnali acustico e ottico si spengono. L'erogatore di ghiaccio/acqua è disattivato.

Sicurezza

Allarme temperatura nel cassetto di congelazione/Freeze&Cool

L'apparecchio per il freddo è dotato di un allarme temperatura, affinché la temperatura nel cassetto di congelazione/Freeze&Cool non aumenti inavvertitamente.

Se la temperatura si alza troppo, sul display temperatura del cassetto di congelazione/Freeze&Cool viene visualizzata di colore rosso.
Inoltre suona un segnale acustico finché cessa lo stato di allarme o se il segnale viene spento in anticipo.

Il rilevamento di una temperatura troppo elevata dipende dalla temperatura impostata.

Il segnale acustico e visivo si attiva nelle seguenti situazioni:

- Si accende l'apparecchio per il freddo e la temperatura nel cassetto di congelazione/Freeze&Cool diverge troppo da quella impostata.
- Si scelgono e si prelevano alimenti congelati dal congelatore, facendo entrare troppa aria ambiente calda.
- Si congelano grandi quantitativi di alimenti.
- Si congelano alimenti ancora caldi.
- Si è verificata un'interruzione della corrente elettrica.
- L'apparecchio per il freddo è difettoso.

⚠ Il consumo di alimenti avariati può mettere in pericolo la salute.
Se per un periodo prolungato la temperatura è superiore a -18 °C, gli alimenti congelati possono scongelarsi leggermente o del tutto. Questo riduce la durata degli alimenti.
Controllare se gli alimenti congelati si sono scongelati leggermente o del tutto. In tal caso consumare questi alimenti il prima possibile oppure cuocerli, prima di ricongelarli.

Disattivare l'allarme temperatura in anticipo

Prima di disattivare l'allarme temperatura, occorre rilevare la causa dell'allarme ed eliminarla.

Qualora dovesse disturbare, il segnale acustico può essere disattivato preventivamente.

■ Toccare il simbolo 🌡⚠.

Il simbolo 🌡⚠ si spegne e il segnale acustico cessa di suonare.

Il display temperatura del vano congelatore lampeggia per ca. 1 minuto per indicare il valore più caldo misurato fino a quel momento. Viene quindi visualizzata la temperatura attuale.

Allarme sportello

Per evitare perdite di energia quando lo sportello/il cassetto è aperto, l'apparecchio è dotato di un allarme sportello. I prodotti refrigerati conservati sono così protetti dagli influssi del calore.

Se lo sportello dell'apparecchio o uno dei due cassetti resta aperto per più tempo, il simbolo ⚠ si accende in giallo sul display temperatura. Inoltre suona un segnale acustico e l'illuminazione interna si accende in modo intermittente.

Il periodo fino all'attivazione dell'allarme sportello può essere personalizzato nella modalità impostazioni ⚙. Anche il segnale acustico può essere disattivato.

Non appena viene chiuso lo sportello dell'apparecchio o il relativo cassetto, il segnale acustico si disattiva e il simbolo ⚠ a display si spegne.

Disattivare preventivamente l'allarme sportello

■ Toccare il simbolo ⚠.

Il segnale acustico cessa di suonare, il simbolo ⚠ si spegne e l'illuminazione interna resta accesa.

Se lo sportello non viene chiuso, l'allarme sportello suona nuovamente dopo circa 1 minuto.

Funzioni apparecchio

SuperCool & AirClean ❄

Con la funzione SuperCool & AirClean ❄ accesa, il **vano frigorifero** raggiunge rapidamente la temperatura più bassa (in base alla temperatura ambiente). L'apparecchio per il freddo funziona alla massima capacità di raffreddamento e la temperatura si abbassa.

Selezionare questa funzione per raffreddare o refrigerare rapidamente grandi quantità di alimenti freschi o bevande.

Se si desidera raffreddare rapidamente grandi quantità di alimenti o bevande freschi, attivare la funzione SuperCool & AirClean ❄ **immediatamente prima dell'inserimento**.

Suggerimento: Attivare temporaneamente la funzione SuperCool & AirClean ❄ se nel vano frigorifero vengono conservati alimenti dall'odore intenso. Le prestazioni dei filtri a carboni attivi vengono potenziate attivando la funzione SuperCool & AirClean ❄, in modo da ridurre ulteriormente gli odori nel vano frigorifero.

La funzione SuperCool & AirClean ❄ si disattiva automaticamente dopo ca. 18 ore.

SuperFrost ❄

Con la funzione SuperFrost ❄ accesa, il **vano congelatore** raggiunge rapidamente la temperatura più bassa (in base alla temperatura ambiente). L'apparecchio per il freddo funziona alla massima capacità di raffreddamento e la temperatura si abbassa. Scegliere questa funzione prima di congelare alimenti freschi. In questo modo gli alimenti si congelano rapidamente e valore nutritivo, vitamine, aspetto e sapore rimangono inalterati.

La funzione SuperFrost ❄ deve essere attivata circa **6 ore prima di introdurre** gli alimenti freschi nel congelatore (v. cap. “Uso”, par. “Attivare SuperFrost ❄”). Se si desidera utilizzare la **massima capacità di congelamento**, attivare la funzione SuperFrost ❄ **24 ore prima**.

La funzione SuperFrost ❄ si disattiva automaticamente dopo massimo 72 ore. L'esatta durata fino alla disattivazione della funzione dipende dalla quantità di alimenti freschi conservati.

Disposizione degli alimenti

Pesi massimi di carico

- Sportello sinistro dell'apparecchio: 1 kg
- Sportello destro dell'apparecchio: 12 kg
- Cassetto Freeze&Cool: 34 kg
- Cassetto di congelazione interno: 28 kg
- Cassetto di congelazione inferiore: 24 kg

Rimuovere e spostare i balconcini dello sportello/la mensola per bottiglie

Spostare i balconcini dello sportello/la mensola per bottiglie nello sportello solo se vuoti.

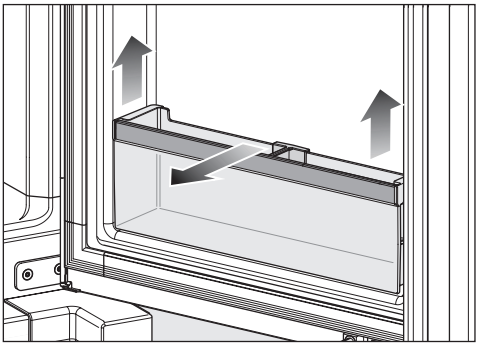

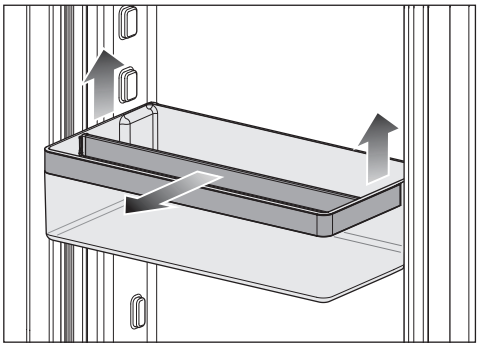

■ Spostarli rispettivamente verso l'alto ed estrarli verso di sé.

Regolare il supporto nei balconcini dello sportello/nella mensola per bottiglie

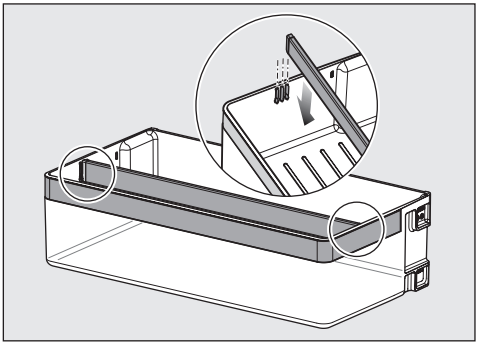

- Tirare il divisorio verso l'alto e posizionarlo nella posizione desiderata.

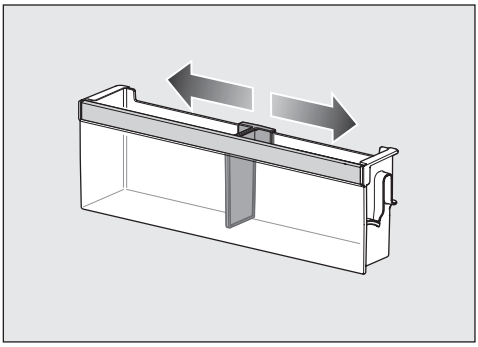

- Spostare il supporto a destra o a sinistra.

Rimuovere o spostare i ripiani

Gli elementi di arresto dei ripiani possono graffiare la parete posteriore del vano frigorifero se vengono agganciati in obliquo. Assicurarsi che i ripiani siano inseriti orizzontalmente e che gli elementi di arresto siano completamente agganciati.

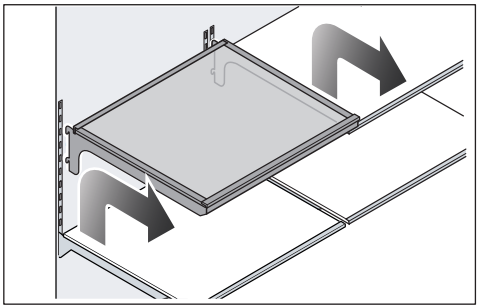

- Sollevare leggermente il ripiano in modo da farlo passare sopra la guida nella parte posteriore su entrambi i lati utilizzando gli elementi di arresto.
- Rimuovere il ripiano verso di sé.
- Estrarre il ripiano o disporlo nella posizione desiderata inserendolo di nuovo con gli elementi di arresto nella guida.

Rimuovere e riporre il piccolo ripiano

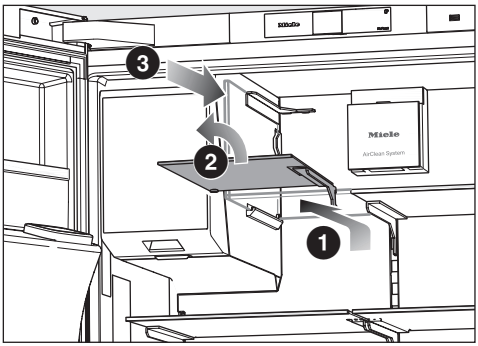

- Sollevare leggermente il ripiano su ❶, in modo da rimuoverlo dalla guida nella parte posteriore sul lato destro con l'elemento di arresto.
- Tenere il ripiano in verticale ❷.
- Sull'IceMaker è presente una guida. Inserire il ripiano nella guida per la conservazione ❸.

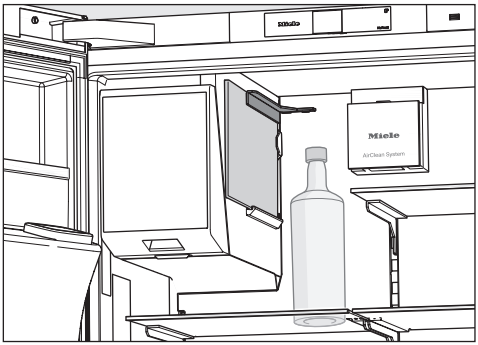

- A questo punto, posizionare i prodotti refrigerati alti, come bottiglie o contenitori alti.

Usare il ripiano portabottiglie nella piastra divisoria

La piastra divisoria può essere utilizzata interamente o per metà come ripiano portabottiglie.

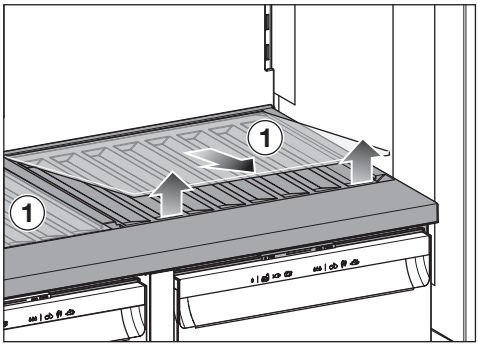

- Rimuovere il ripiano in vetro ① nella piastra divisoria, sollevandolo dalle rientranze nella parte anteriore. Conservare il ripiano in vetro separatamente.

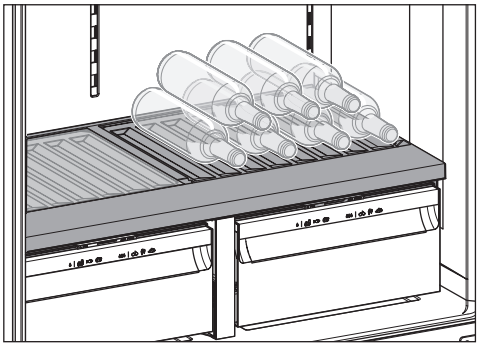

- Posizionare le bottiglie con la base rivolta verso il retro verso la parete posteriore.

Rimuovere i cassetti del vano frigorifero

Lo sportello sinistro del vano frigorifero è aperto a 115°.

- Estrarre il cassetto fino alla battuta d'arresto.

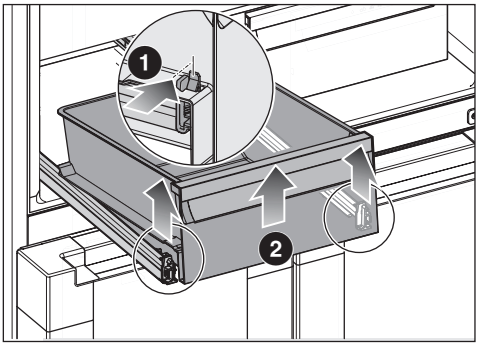

Il cassetto è agganciato nella parte anteriore con elementi di arresto. Questi elementi di arresto devono essere sganciati prima della rimozione.

- Premere in contemporanea gli elementi di arresto ❶ a sinistra e a destra verso l'interno.

Il cassetto si sgancia dalle guide telescopiche.

- Sollevare il cassetto nella parte anteriore ❷ e rimuoverlo verso di sé.

Successivamente reinserire le guide telescopiche. In questo modo si eviteranno danni.

Inserire i cassetti del vano frigorifero

Lo sportello sinistro del vano frigorifero è aperto a 115°.

- Estrarre completamente le guide telescopiche.

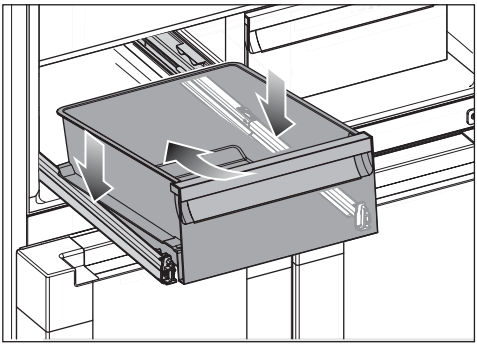

- Posizionare il cassetto obliquamente dall'alto nella parte posteriore sulle guide telescopiche e abbassarlo nella parte anteriore.

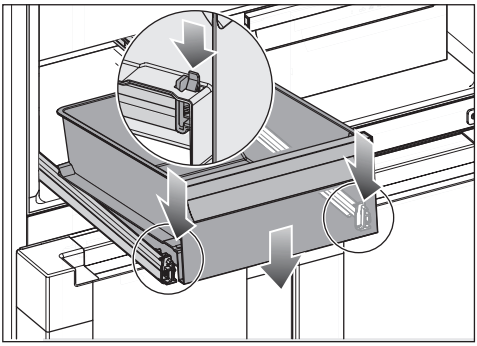

- Afferrare una guida telescopica alla volta dal basso e spingerla verso di sé fino a sentire lo scatto in posizione.
- Inserire il cassetto.

Rimuovere il contenitore dal cassetto di congelazione/Freeze&Cool e inserirlo

- Estrarre il cassetto Freeze&Cool superiore fino alla battuta d'arresto.

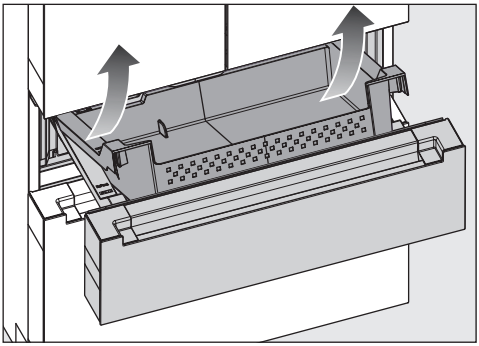

- Sollevare il contenitore nella parte anteriore ed estrarlo in posizione inclinata verso l'alto.

Reinserire il contenitore in ordine inverso:

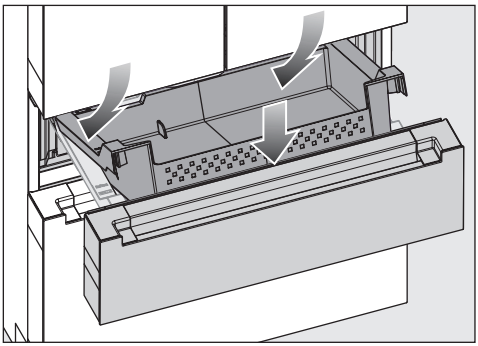

- Posizionare il contenitore nella parte posteriore sulle guide.
- Abbassare il contenitore nella parte anteriore, in modo che racchiuda le guide laterali.

Rimuovere il contenitore dal cassetto di congelazione inferiore e reinserirlo

- Estrarre il cassetto di congelazione inferiore fino alla battuta.

Il cassetto di congelazione interno fuoriesce automaticamente. Il cassetto di congelazione non può essere rimosso.

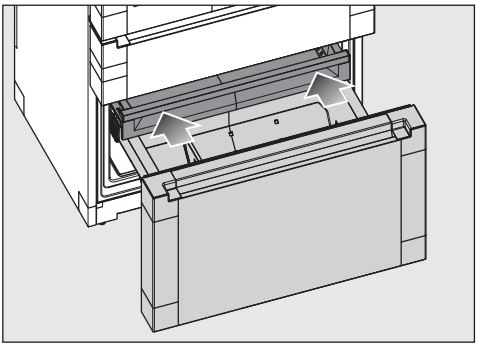

- Reinserire il cassetto di congelazione interno.

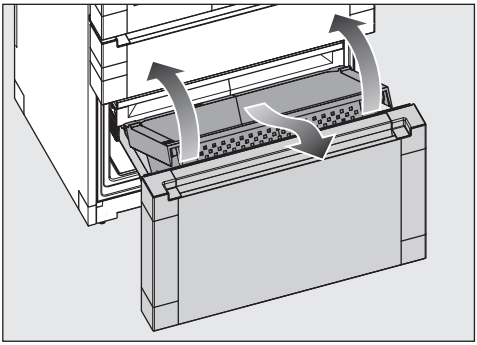

- Sollevare il contenitore nella parte anteriore ed estrarlo inclinandolo verso di sé.

Reinserire il contenitore in ordine inverso:

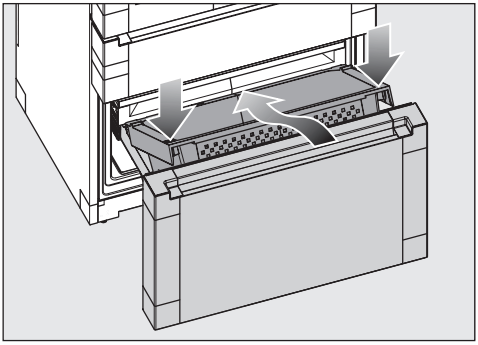

- Posizionare il contenitore nella parte posteriore sulle guide.
- Abbassare il contenitore nella parte anteriore, in modo che racchiuda le guide laterali.

Accessori in dotazione

Spina apparecchio

Tubo flessibile in acciaio inox (condotto idrico)

Filtro per acqua (filtro a carboni attivi)

Il filtro per acqua viene inserito dietro il cassetto sinistro del vano frigorifero.

L'apparecchio per il freddo è dotato di un filtro per acqua (filtro a carboni attivi) che filtra l'acqua pulita per la preparazione dei cubetti di ghiaccio e per l'utilizzo del distributore di acqua.

Il filtro per acqua non filtra batteri o microbi dall'acqua. Il filtro per acqua rimuove il cloro e le sostanze che alterano il gusto e l'odore, in modo da utilizzare solo acqua di alta qualità per i cubetti di ghiaccio e l'acqua potabile.

Il filtro per acqua deve essere sostituito regolarmente.

Il sistema idrico può funzionare anche senza filtro per acqua se, ad es., nell'impianto domestico è presente un filtro esterno.

I nuovi filtri per acqua sono disponibili presso l'assistenza tecnica Miele, presso il proprio rivenditore specializzato Miele o su Internet.

Serbatoio dell'acqua

Il serbatoio dell'acqua viene inserito dietro il cassetto sinistro del vano frigorifero.

Con una capacità di 1 litro, il serbatoio alimenta il distributore di acqua con acqua refrigerata. La temperatura dell'acqua dipende dalla temperatura del vano frigorifero.

Filtro a carboni attivi (Longlife AirClean System)

I filtri a carboni attivi neutralizzano gli odori sgradevoli nel vano frigorifero e proteggono gli alimenti dalla possibile trasmissione di cattivi odori.

Suggerimento: Se nel vano frigorifero vengono conservati alimenti dall'odore intenso, si consiglia di selezionare temporaneamente la funzione SuperCool & AirClean ❄. L'attività dei filtri a carboni attivi viene potenziata attivando la funzione SuperCool & AirClean ❄, in modo da ridurre ulteriormente gli odori nel vano frigorifero.

I filtri a carboni attivi possono essere rigenerati in modo sostenibile nel forno o in un elettrodomestico analogo con modalità forno tradizionale e quindi riutilizzati (sul display viene visualizzata una richiesta di rigenerazione ogni 6 mesi circa).

I filtri a carboni attivi possono essere rigenerati ca. cinque volte, dopo ca. 3 anni devono essere sostituiti con nuovi filtri a carboni attivi. Sul display viene visualizzata una richiesta.

I filtri a carboni attivi usati possono essere smaltiti con i rifiuti domestici.

I nuovi filtri a carboni attivi possono essere acquistati presso l'assistenza tecnica Miele, presso un rivenditore specializzato Miele o su Internet (v. cap. "Presentazione del prodotto", par. "Accessori su richiesta").

Accessori su richiesta

La gamma Miele comprende inoltre una serie di utili accessori e prodotti per la cura e la pulizia dell'elettrodomestico.

Nello shop online di Miele, presso l'assistenza tecnica Miele o presso il rivenditore specializzato Miele, è possibile trovare prodotti appositi per l'apparecchio per il freddo, p.es. prodotti per la cura degli elettrodomestici e accessori.

È possibile accedere allo shop online di Miele tramite il seguente codice QR:

Prima dell'uso

- Rimuovere tutti i materiali d'imballaggio e le pellicole protettive.
- Rimuovere tutti i materiali pubblicitari e gli adesivi dal vano interno dell'apparecchio per il freddo.
- Pulire l'interno dell'elettrodomestico e gli accessori in dotazione.

Collegare l'apparecchio per il freddo

- Allacciare l'apparecchio per il freddo al condotto di acqua pulita come descritto nel cap. "Installazione", par. "Allacciamento acqua pulita".
- Collegare l'apparecchio per il freddo alla rete elettrica, come descritto al cap. "Installazione", par. “Allacciamento elettrico”.

Sul display compare prima Miele e successivamente il simbolo ⏻.

Inserire il filtro a carboni attivi (Longlife AirClean System) nel vano frigorifero

⚠ Potenziale formazione di muffa.
Per motivi igienici, i filtri a carboni attivi non devono rimanere nel vano frigorifero per più di 6 mesi senza essere rigenerati o sostituiti nel frattempo.
Collocare i filtri a carboni attivi nel vano frigorifero solo poco prima del primo avvio dell'apparecchio per il freddo.

Per migliorare la qualità dei filtri a carboni attivi, rigenerarli prima di inserirli per la prima volta nel vano frigorifero.
Seguire le istruzioni riportate nel cap. "Pulizia e manutenzione", par. "Rigenerare i filtri a carboni attivi (Longlife AirClean System) nel forno".

L'apparecchio per il freddo è dotato di due filtri a carboni attivi nel vano frigorifero.

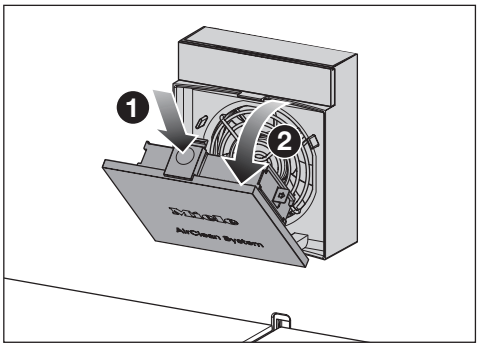

- Premere nell'incavo sulla linguetta di apertura gialla ❶ sopra la copertura del ventilatore e aprire la copertura ❷.

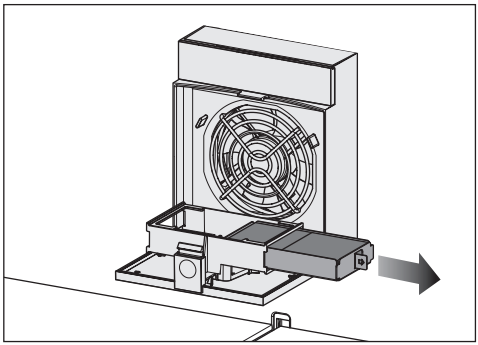

- Estrarre il supporto del filtro a carboni attivi dalla sede.

- Se si desidera **sostituire** il filtro a carboni attivi: rimuovere dal supporto il filtro usato e smaltirlo nei rifiuti domestici.

Attenzione: non smaltire il supporto del filtro, poiché viene riutilizzato.

- Pulire il supporto del filtro sotto l'acqua corrente e asciugarlo con un panno di pulizia.

I filtri antiodore contengono il principio attivo dei carboni attivi. I carboni attivi hanno la proprietà di macchiare fortemente.

Prima dell'uso, controllare che i filtri a carboni attivi non presentino danni visibili. Non utilizzare mai un filtro a carboni attivi danneggiato.

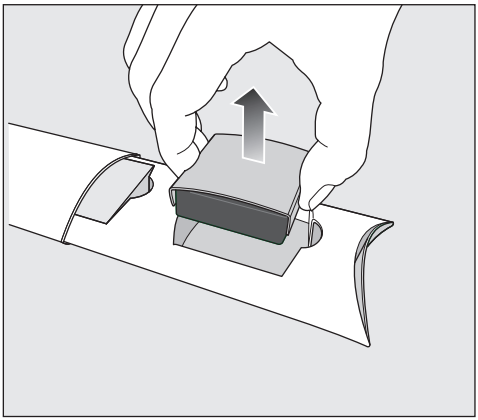

- Rimuovere i filtri a carboni attivi insieme alla relativa protezione dalla confezione.

⚠ Rischio di danni dovuti a un uso improprio.
I filtri a carboni attivi sono delicati e potrebbero danneggiarsi.
Quando si afferrano i filtri a carboni attivi, assicurarsi che non cadano.
Non premere sulla struttura a nido d'ape dei filtri a carboni attivi.

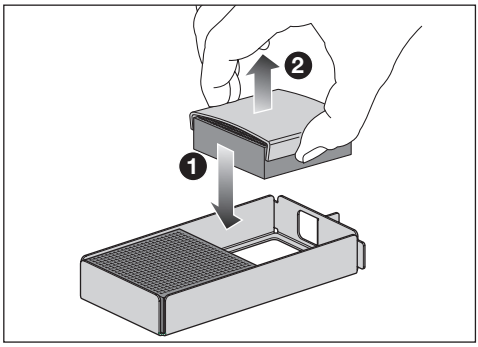

- Inserire uno dopo l'altro i nuovi filtri a carboni attivi nel supporto ❶.
- Rimuovere la protezione del filtro ❷.
- Posizionare il supporto con i filtri a carboni attivi nella sede.
- Chiudere la copertura del ventilatore.
- Lavare le mani con acqua e sapone dopo aver inserito i filtri a carboni attivi.

I filtri a carboni attivi devono essere rigenerati o sostituiti dopo 6 mesi (v. cap. "Pulizia e manutenzione", par. "Rigenerare i filtri a carboni attivi (Longlife AirClean System) nel forno"). Sul display viene visualizzata una richiesta.

Suggerimento: Se nel vano frigorifero vengono conservati alimenti dall'odore intenso, attivare temporaneamente la funzione SuperCool & AirClean ❄. Le prestazioni dei filtri a carboni attivi vengono potenziate attivando la funzione SuperCool & AirClean ❄, in modo da ridurre ulteriormente gli odori nel vano frigorifero.

Accendere l'apparecchio per il freddo

- Aprire lo sportello dell'apparecchio.
- Toccare il simbolo ⏻ sul display.

L'apparecchio inizia a raffreddare e l'illuminazione interna si accende.

Non appena la temperatura di congelamento impostata è stata raggiunta, si spegne il simbolo 🌡⚠, il display temperatura del vano congelatore rimane acceso e il segnale acustico non suona.

- Se il segnale acustico disturba, toccare il simbolo 🌡⚠.

Il segnale acustico si silenzia.

L'apparecchio per il freddo si imposta sulla temperatura preimpostata.

Per consentire che la temperatura all'interno dell'elettrodomestico scenda sufficientemente, attendere un po' di tempo prima di introdurre gli alimenti. Sistemare gli alimenti nell'apparecchio solo quando è stata raggiunta la temperatura preimpostata.

Sistemare gli alimenti nel vano congelatore solo quando la temperatura in questo vano è sufficientemente bassa (almeno -18 °C).

Connessione in rete

L'apparecchio per il freddo è dotato di un modulo WLAN integrato. Il modulo WLAN consente la connessione alla rete domestica e l'uso dell'app Miele su un dispositivo mobile.

Una volta collegato l'apparecchio per il freddo tramite WLAN, la connessione viene ristabilita automaticamente a ogni riaccensione.

Accertarsi che sul luogo di installazione dell'apparecchio per il freddo il segnale della rete WLAN sia sufficientemente forte.

Collegando l'apparecchio per il freddo alla rete WLAN, aumentano i consumi energetici anche se l'apparecchio è spento.

È possibile disattivare la connessione alla rete WLAN dalle impostazioni.

Funzioni Smart Extra tramite l'app Miele*.

La connessione in rete tramite l'app Miele consente di accedere a numerose funzioni Smart Extra, tra cui:

- visualizzare le informazioni di stato;
- utilizzare altre funzioni di aiuto;
- tramite gli aggiornamenti software, l'apparecchio per il freddo è sempre allo stato più avanzato dello sviluppo Miele.

Ulteriori dettagli sulle funzioni Smart Extra sono disponibili sul sito web di Miele, nell'Apple App Store® o nel Google Play Store™.

* Offerta digitale aggiuntiva di Miele & Cie. KG. La gamma di funzioni può variare a seconda del modello e del paese. Per i prodotti e i servizi digitali di Miele nell'app Miele è richiesto il consenso alle Condizioni generali di vendita e all'Informativa sulla protezione dei dati. Miele si riserva il diritto di modificare o cessare le offerte digitali in qualsiasi momento.

Presupposti per la connessione in rete

Osservare i seguenti presupposti per la connessione in rete:

1. Nel luogo di installazione è disponibile una rete domestica.
   Tenere la password WLAN a portata di mano.
2. L'app Miele è presente su un terminale mobile.
3. Si possiede un account utente nell'app Miele.

App Miele

È possibile scaricare la App Miele gratuitamente da Apple App Store® o da Google Play Store™.

Scarica su App Store

DISPONIBILE SU Google Play

Eseguire Scan & Connect

- Scansionare il QR Code.

Se è stata installata l'app Miele e si possiede un account, si accede direttamente alla connessione in rete.

Se l'app Miele non è ancora stata installata, si apre il collegamento ad Apple App Store® o Google Play Store™.

- Installare l'app Miele e configurare un account Miele.
- Scansionare nuovamente il QR Code.

L'app Miele accompagna l'utente nella configurazione.

Eseguire il primo avvio dell'erogatore di ghiaccio/acqua

Assicurarsi che il filtro per acqua e il serbatoio dell'acqua siano inseriti.

Pulire l'unità di erogazione

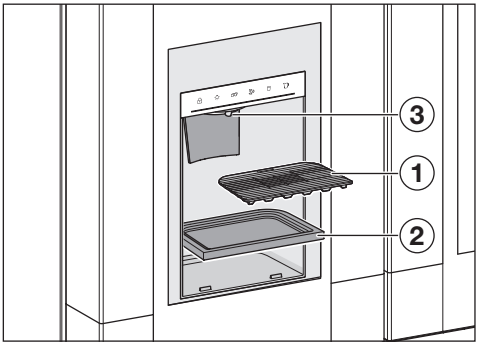

- Togliere la griglia di sgocciolamento ①.
- Rimuovere la vaschetta raccogligocce ②.
- Pulire la bocchetta di scarico dell'acqua ③, la griglia di sgocciolamento ① e la vaschetta raccogligocce ② con un panno spugna pulito, acqua tiepida e un po' di detersivo per piatti.
- Rimontare la vaschetta raccogligocce e la griglia di sgocciolamento.

Pulire l'IceMaker

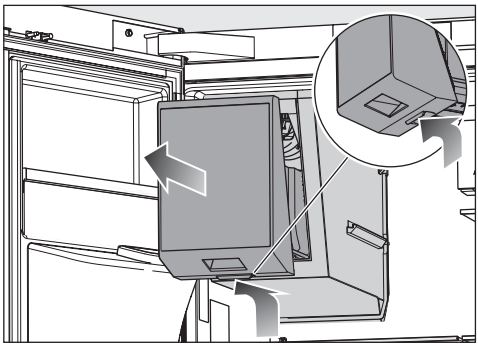

- Afferrare la maniglia a listello sull'IceMaker e tirare contemporaneamente quest'ultimo verso di sé.
- Svuotare completamente l'IceMaker.
- Pulire l'IceMaker con un panno spugna pulito, acqua tiepida e un po' di detersivo per piatti.
- Inserire l'IceMaker non appena è asciutto.

Attivare l'erogatore di ghiaccio/acqua

⚠ Rischio per la salute a causa di acqua in cui sono presenti batteri.

L'acqua, rimasta a lungo nei condotti , può contenere batteri e mettere a rischio la salute dell'utente.

Smaltire i primi 2 litri di acqua dopo il primo avvio, poiché l'acqua viene utilizzata per il risciacquo dell'afflusso idrico.

Il risciacquo è necessario prima del primo avvio se l'apparecchio per il freddo è rimasto spento per più di 5 giorni o se l'erogatore di ghiaccio/acqua non è stato utilizzato per molto tempo.

- Toccare il simbolo ⚙.
- Scorrere verso sinistra o verso destra finché al centro viene visualizzato il simbolo .
- Toccare il simbolo .

Se l'erogatore di ghiaccio/acqua è attivo, il simbolo si colora di arancione.

- Per uscire dal livello di impostazione, toccare il simbolo ↩.

L'erogatore di ghiaccio/acqua ora è pronto per il funzionamento.

Una volta raggiunta la temperatura di funzionamento, l'IceMaker si riempie d'acqua. I cubetti di ghiaccio cadono nel contenitore dopo il processo di congelamento. Quando il contenitore è pieno, la produzione si interrompe automaticamente.

Sfiatare l'erogatore di ghiaccio/acqua

⚠ Rischio per la salute a causa di acqua in cui sono presenti batteri.

L'acqua, rimasta a lungo nei condotti , può contenere batteri e mettere a rischio la salute dell'utente.

Smaltire i primi 2 litri di acqua dopo il primo avvio, poiché l'acqua viene utilizzata per il risciacquo dell'afflusso idrico.

Il risciacquo è necessario prima del primo avvio se l'apparecchio per il freddo è rimasto spento per più di 5 giorni o se il distributore di acqua non è stato utilizzato per molto tempo.

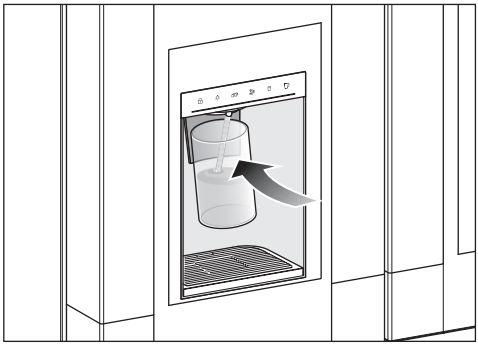

- Premere il simbolo sul display dell'erogatore di ghiaccio/acqua.
- Premere il bicchiere contro la superficie (interruttore di contatto) del distributore di acqua e tenerlo premuto.

L'aria fuoriesce o l'acqua fluisce nel bicchiere.

- Tenere il bicchiere contro l'interruttore di contatto finché l'acqua scorre in modo costante.

Suggerimento: Tenere l'apertura del bicchiere vicino all'unità di erogazione. Togliere lentamente il bicchiere riempito. In questo modo si evitano gli schizzi.

Il sistema idrico è ora sfiatato.

Spegnere l'apparecchio per il freddo

All'interno dell'IceMaker è presente dell'acqua.
L'acqua può fuoriuscire dall'erogatore di ghiaccio/acqua dopo lo spegnimento dell'apparecchio per il freddo.
Posizionare un recipiente adeguato sotto l'unità di erogazione.

Notare bene: l'apparecchio per il freddo non è scollegato dalla rete elettrica quando è spento.

È possibile spegnere l'intero apparecchio per il freddo nella modalità impostazioni ⚙.

- Toccare il simbolo ⚙.
- Scorrere verso sinistra o verso destra finché al centro viene visualizzato il simbolo ⏻.
- Toccare il simbolo ⏻.

Il raffreddamento e l'illuminazione interna sono spenti.

A display compare il simbolo ⏻.

Riaccendere separatamente il vano frigorifero o il cassetto Freeze&Cool

- Toccare il display temperatura della zona che si desidera accendere.
- Toccare il simbolo ⏻.

La zona temperatura desiderata è di nuovo accesa.

Spegnere separatamente il vano frigorifero o il cassetto Freeze&Cool

Non è possibile spegnere separatamente il cassetto di congelazione.

- Toccare il display temperatura della zona che si desidera spegnere.
- Scorrere verso destra, finché al centro viene visualizzato il simbolo ⏻.
- Toccare il simbolo ⏻.

Il display temperatura per la zona selezionata si spegne. A display compare il simbolo ⏻.

La zona temperatura selezionata è spenta.

In caso di assenza prolungata

Se in caso di lunga assenza non si pulisce l'apparecchio per il freddo e si lasciano chiusi gli sportelli, all'interno potrebbe formarsi della muffa.
Pulire sempre l'apparecchio per il freddo.

Se l'apparecchio per il freddo non viene usato per un periodo di tempo prolungato, attenersi a quanto segue:

- Vuotare completamente l'apparecchio per il freddo.
- Svuotare completamente l'IceMaker.
- Nella modalità impostazioni ⚙ disattivare l'erogatore di ghiaccio/acqua.
- Spegnere l'apparecchio per il freddo.
- Sfilare la spina elettrica dalla presa oppure disinserire l'interruttore principale dell'impianto elettrico.
- Chiudere il rubinetto dell’afflusso idrico.
- Sostituire il filtro per acqua (filtro a carboni attivi).

- Rimuovere i filtri a carboni attivi dal vano frigorifero e rigenerarli direttamente prima di inserirli nel vano frigorifero.
- Per aerare a sufficienza l'apparecchio per il freddo e per impedire che si generino cattivi odori, pulirlo e lasciarlo aperto.

Display temperatura

Col funzionamento standard, a display sono visualizzate la **temperatura media, effettiva del vano frigorifero** e la **temperatura massima del vano congelatore** che al momento si registrano nell'elettrodomestico.

A seconda della temperatura ambiente e dell'impostazione possono trascorrere ore finché le temperature desiderate vengono raggiunte e visualizzate in modo permanente.

In genere, la temperatura all'interno dell'apparecchio per il freddo **aumenta**:

- più lo sportello dell'apparecchio viene aperto di frequente e più a lungo rimane aperto;
- quanti più alimenti vi vengono conservati;
- quanto più caldi sono gli alimenti introdotti nell'apparecchio;
- quanto più calda è la temperatura ambiente in cui è installato l'apparecchio per il freddo. L'apparecchio per il freddo è predisposto per una determinata classe climatica (area temperatura ambiente), i cui limiti devono essere rispettati.

Valori di temperatura impostabili nel vano frigorifero

Nel vano frigorifero si consiglia una temperatura di **4 °C**.

Con un'impostazione della temperatura di 4 °C e una rispettiva igiene si ritarda la proliferazione dei batteri, p.es. salmonella e listeria che possono causare gravi intossicazioni da alimenti.

È possibile impostare la **temperatura nel vano frigorifero** da **3 °C a 9 °C**.

Nella **zona PerfectFresh Pro** viene regolata in automatico una temperatura compresa tra **0 e 3 °C**. Se necessario, è possibile modificare la temperatura leggermente per gradi (v. cap. "Modificare le impostazioni").

Valori di temperatura impostabili nel vano congelatore

⚠ Il consumo di alimenti avariati può mettere in pericolo la salute.

Per congelare alimenti freschi è necessaria una temperatura di **-18 °C**. Si rammenta che una temperatura più alta riduce la durata degli alimenti.

Per congelare e conservare a lungo gli alimenti impostare una temperatura minima di **-18 °C**.

Suggerimento: Con una temperatura costante del vano congelatore di -18 °C e una rispettiva igiene è possibile sfruttare la durata massima di conservazione degli alimenti ed evitare che si deteriorino.

È possibile impostare la **temperatura nel vano congelatore** da **-15 °C a -24 °C**.

Valori di temperatura impostabili nel cassetto Freeze&Cool

⚠ Il consumo di alimenti avariati può mettere in pericolo la salute.
Per congelare alimenti freschi è necessaria una temperatura di **-18 °C**. Si rammenta che una temperatura più alta riduce la durata degli alimenti.

Per congelare e conservare a lungo gli alimenti impostare una temperatura minima di **-18 °C**.

Suggerimento: Con una temperatura costante di -18 °C nel vano congelatore e una rispettiva igiene è possibile sfruttare la durata massima di conservazione degli alimenti ed evitare che si deteriorino.

La **temperatura nel cassetto Freeze&Cool** può essere impostata da **-18 °C a +5 °C**.

Impostare le temperature nelle diverse zone

- Sul display del vano frigorifero toccare la temperatura che si vuole impostare.
- Scorrere verso sinistra o verso destra finché al centro è visualizzata la temperatura desiderata.
- Per confermare, toccare la temperatura desiderata.

Il display temperatura passa nuovamente sulla temperatura effettiva di raffreddamento e congelamento,attualmente presente nell'apparecchio.

Attivare SuperCool & AirClean ❄

La funzione SuperCool & AirClean ❄ deve essere attivata **prima di introdurre** grandi quantità di alimenti o bevande.

Con la funzione accesa è possibile che si sentano dei rumori.

- Toccare il simbolo SuperCool & AirClean ❄ sul display temperatura del vano frigorifero.

Il simbolo ❄ si colora di arancione.

- Uscire dal livello di impostazione, toccando il display temperatura.

Disattivare SuperCool & AirClean ❄

La funzione SuperCool ❄ si disattiva in automatico dopo ca. 18 ore. L'apparecchio per il freddo raffredda di nuovo con la normale capacità di raffreddamento.

Suggerimento: Per risparmiare energia è possibile spegnere anzitempo la funzione.

- Toccare il simbolo SuperCool & AirClean ❄ sul display temperatura del vano frigorifero.

Il simbolo ❄ non è più arancione.

- Uscire dal livello di impostazione, toccando il display temperatura.

Attivare SuperFrost ❄

La funzione SuperFrost ❄ deve essere attivata circa **6 ore prima di introdurre** gli alimenti freschi nel congelatore. Se si desidera utilizzare la **massima capacità di congelamento**, attivare la funzione SuperFrost ❄ **24 ore prima**.

Non è necessario attivare la funzione SuperFrost

- se si introducono nel congelatore alimenti già congelati,
- se giornalmente si congelano solo fino a 2 kg di alimenti.

■ Toccare il simbolo SuperFrost ❄ sul display temperatura del vano congelatore.

Il simbolo ❄ si colora di arancione.

■ Uscire dal livello di impostazione, toccando il display temperatura.

Disattivare SuperFrost ❄

La funzione SuperFrost ❄ si disattiva automaticamente dopo massimo 72 ore.

Suggerimento: Per risparmiare energia è possibile spegnere anzitempo la funzione.

■ Toccare il simbolo SuperFrost ❄ sul display temperatura del vano congelatore.

Il simbolo ❄ non è più arancione.

■ Uscire dal livello di impostazione, toccando il display temperatura.

Conservazione degli alimenti nel vano frigorifero

Aree di raffreddamento differenti

Per la naturale circolazione dell'aria, nel vano frigorifero si creano aree di temperatura differenti.

L'aria fredda, più pesante, scende nell'area inferiore del vano frigorifero. Sfruttate le diverse zone di raffreddamento per conservare gli alimenti!

Si tratta di un apparecchio per il freddo con distribuzione automatica della temperatura (DynaCool). L'apparecchio per il freddo attiva in automatico la ventola non appena il raffreddamento del vano frigorifero entra in funzione. Ciò significa che il freddo è distribuito uniformemente nel vano frigorifero e le diverse zone di raffreddamento sono meno identificabili. Tutti gli alimenti conservati vengono quindi raffreddati all'incirca alla stessa temperatura.

Area con temperatura più alta

L'area con la temperatura più alta nel vano frigorifero si trova in alto nella zona anteriore e nello sportello. Utilizzare quest'area per conservare burro e formaggio. Il burro non si indurisce e si può quindi spalmare facilmente; il sapore del formaggio rimane inalterato.

Area con la temperatura più bassa

L'area più fredda nel vano frigorifero si trova sopra la piastra divisoria della zona PerfectFresh Active e sulla parete posteriore. Temperature ancora più basse si trovano negli scomparti della zona PerfectFresh Active.

Con un'impostazione della temperatura di 4 °C e una rispettiva igiene si ritarda la proliferazione dei batteri, p.es. salmonella e listeria che possono causare gravi intossicazioni da alimenti.

Utilizzare queste aree nel vano frigorifero e nella zona PerfectFresh Active per la conservazione di alimenti delicati e facilmente deperibili come:

- pesce, carne, pollame,
- insaccati, pietanze cotte,
- pietanze o dolci contenenti uova o panna,
- pasta fresca, impasti per torte dolci/ salate o pizza,
- formaggi e latticini di latte non pastorizzato,
- humus, creme spalmabili alle verdure, sostituti vegetali del formaggio fresco,
- verdura precotta confezionata,
- in generale alimenti freschi (la cui data di scadenza si riferisce all'alimento conservato a una temperatura di almeno 4 °C).

Conservare gli alimenti con o senza confezione?

Conservare gli alimenti nel vano frigorifero solo confezionati o ben coperti (nella zona PerfectFresh Pro vi sono eccezioni).
In questo modo si evita l'assorbimento di odori esterni, la disidratazione degli alimenti e la trasmissione di eventuali germi. Questo vale in particolare nel caso di alimenti di origine animale. Accertarsi che soprattutto alimenti come carne cruda e pesce non siano a contatto con altri alimenti.

Con un'impostazione corretta della temperatura e la relativa igiene, è possibile allungare notevolmente la conservazione degli alimenti. Si evita quindi di gettare gli alimenti.

Alimenti ricchi di proteine

Tenere presente che gli alimenti ricchi di proteine si deteriorano più facilmente. Questo vuol dire, per esempio, che i crostacei vanno a male più rapidamente del pesce mentre il pesce si conserva meno a lungo rispetto alla carne.

Disporre gli alimenti nella zona PerfectFresh Pro

La zona PerfectFresh Pro soddisfa i requisiti di una cella frigorifera secondo la norma DIN EN 62552:2025.

Nella zona PerfectFresh Pro vi sono le condizioni di conservazione ottimali per frutta, verdura, pesce, carne e prodotti caseari. Gli alimenti rimangono freschi più a lungo, mantenendo gusto e vitamine.

Ricordarsi che il grado di freschezza dell'alimento è fondamentale per un buon risultato di conservazione.

La **temperatura** viene regolata automaticamente e oscilla tra **0 e 3 °C**.
Si tratta di temperature più basse rispetto a un vano frigorifero tradizionale, ma per gli alimenti poco sensibili al freddo si tratta di una temperatura ottimale. Poiché con questa temperatura il periodo di conservazione si prolunga, gli alimenti possono essere conservati molto più a lungo senza perdere freschezza.

Rimuovere gli alimenti ca. 30-60 minuti prima di consumarli. Solo a temperatura ambiente si sprigionano l'aroma e il gusto dell'alimento.

L'**umidità dell'aria presente** può essere regolata in modo da essere adatta agli alimenti conservati. Una maggiore umidità dell'aria fa in modo che l'umidità contenuta negli alimenti venga conservata, impedendo una loro rapida disidratazione.

Cassetto aria umida

A seconda della posizione della copertura dello scomparto, l'umidità non aumenta ◊ o aumenta ◊◊◊.

Umidità dell'aria aumentata ◊◊◊

Con questa impostazione, il cassetto aria umida è adatto alla conservazione di frutta e verdura.

Il livello di umidità dell'aria dipende sostanzialmente dal tipo e dalla quantità di alimenti conservati, se non sono confezionati.

Con un'umidità dell'aria aumentata nel cassetto aria umida, in determinate circostanze si può formare della condensa.
Se secondo voi si è formata troppa condensa e gli alimenti vengono compromessi, procedere come segue:
rimuovere l'acqua di condensa con un panno;
aprire la copertura dello scomparto, scegliendo la posizione "Umidità dell'aria non aumentata ◊".

Scegliere Umidità dell'aria aumentata ◊◊◊

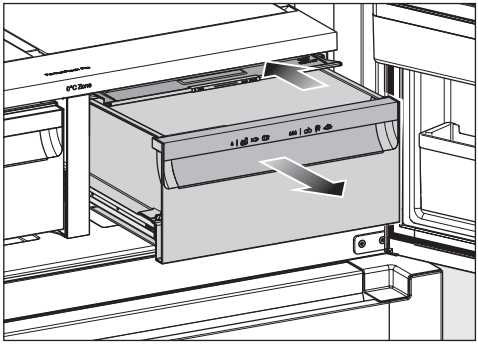

- Aprire il cassetto aria umida.
- Spostare verso il retro il coperchio fino alla battuta d'arresto.

Il coperchio dello scomparto è chiuso.

Umidità dell'aria non aumentata ◊

Con questa impostazione ◊, dal cassetto aria umida si passa a un cassetto aria secca (v. par. "Cassetto aria secca").

Scegliere Umidità dell'aria non aumentata ◊

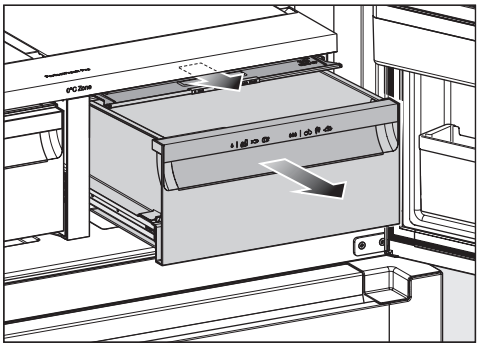

- Aprire il cassetto aria umida.
- Tirare il coperchio verso di sé fino alla battuta d'arresto.

Il coperchio dello scomparto è aperto.

Se gli alimenti sporgono oltre il bordo del cassetto, quando lo si inserisce è possibile modificare la posizione della copertura e quindi chiuderlo.

Quando si introducono gli alimenti nel cassetto, accertarsi che questi non poggino dal basso contro la copertura.

Cassetto aria secca

|

L'umidità non aumenta .

Questo cassetto è adatto in particolare a conservare alimenti facilmente deperibili come:

- pesce fresco, crostacei,
- carne, pollame, insaccati,
- insalate prelibate,
- latticini come latte, yogurt, formaggio, panna, ricotta, ecc.
- prodotti vegetali come tofu, bevanda all'avena, humus, crema spalmabile alle verdure, prodotti sostituti di carne e formaggio, ecc.
- Inoltre qui si possono conservare tutti gli alimenti confezionati.

Tenere presente che gli alimenti ricchi di proteine si deteriorano più facilmente.
Questo vuol dire, per esempio, che i crostacei vanno a male più rapidamente del pesce mentre il pesce si conserva meno a lungo rispetto alla carne.
È opportuno conservare questi alimenti qui per motivi igienici solo **coperti o confezionati**.

In caso di risultati di conservazione degli alimenti insoddisfacenti (ad es. perché dopo poco gli alimenti risultano flosci e vizzi), osservare le seguenti indicazioni:

- conservare solo alimenti freschi. Lo stato di freschezza iniziale degli alimenti è fondamentale per un buon risultato di conservazione.
- Pulire i cassetti della zona PerfectFresh Pro prima di introdurvi degli alimenti.
- Far sgocciolare gli alimenti particolarmente umidi prima di riporli per la conservazione.
- Non conservare alimenti sensibili al freddo nella zona PerfectFresh Pro.
- Per conservare gli alimenti, scegliere lo scomparto corretto PerfectFresh Pro e la posizione giusta della copertura (umidità dell'aria non aumentata ◊ o aumentata ◊◊◊).
- Un'elevata percentuale di umidità dell'aria ◊◊◊ nel cassetto aria umida si raggiunge anche solo con l'umidità presente negli alimenti conservati, se questi non sono confezionati. Quanti più alimenti sono conservati nel cassetto, maggiore sarà l'umidità dell'aria.
- Non sovraccaricare gli scomparti.
- Se si pensa che con l'impostazione ◊◊◊ si è formata troppa condensa e gli alimenti vengono compromessi, procedere come segue:

- Eliminare la condensa con un panno.
- Inserire una griglia o qualcosa di simile, affinché l'umidità in eccesso possa colare.
- Aprire la copertura dello scomparto, scegliendo la posizione "Umidità dell'aria non aumentata ◊".

- Nel caso in cui l'umidità dovesse essere ancora una volta troppo bassa, nonostante l'impostazione ◊◊◊, confezionare gli alimenti in imballaggi ermetici.
- Se si ha il presentimento che la temperatura nella zona PerfectFresh Pro sia troppo alta o bassa, provare dapprima a regolarla tramite il vano frigorifero, modificandola solo di 1 °C o 2 °C. Successivamente, se sul fondo degli scomparti PerfectFresh Pro si sono formati cristalli di ghiaccio, la temperatura deve essere aumentata, altrimenti gli alimenti potrebbero subire danni da gelo.
- Se la modifica della temperatura nel vano frigorifero non è sufficiente, modificare la temperatura nella zona PerfectFresh Pro (v. cap. "La giusta temperatura").

Conservare gli alimenti nella zona Freeze&Cool

Selezionare l'impostazione corretta

Conservare sempre gli alimenti **confezionati** nella zona Freeze&Cool.

- Rimuovere gli alimenti non adatti alla temperatura selezionata.
- Selezionare l'impostazione della temperatura desiderata.

Attendere un certo tempo dopo la modifica della temperatura, affinché la zona Freeze&Cool raggiunga la giusta temperatura.

- Inserire gli alimenti nel cassetto quando la temperatura non è né troppo calda né troppo fredda.

Raccomandazioni per la conservazione nella zona Freeze&Cool

da -14 °C a -18 °C

Rimuovere gli alimenti che **non** devono essere congelati.

In questo intervallo, la zona diventa un vano congelatore.

Se nella zona congelatore è stata selezionata la funzione SuperFrost ❄, questa viene trasferita alla zona Freeze&Cool.

Assicurarsi che il tempo di conservazione degli alimenti riposti non venga superato.

-5 °C

Utilizzare questa impostazione, ad es. per preparare il gelato da consumare. Questa temperatura è adatta anche a congelare leggermente gli alimenti. In questo modo è più facile poi tagliare il pesce e la carne per il sushi o il carpaccio.

Rimuovere tutti gli alimenti congelati. A meno che gli alimenti non debbano essere scongelati per il consumo o per un'ulteriore lavorazione.

Attenzione: rimuovere tutti gli alimenti **non** adatti alla conservazione a -5 °C.

Attenzione: questa temperatura **non** è adatta al congelamento o alla conservazione a lungo termine degli alimenti.

Attenzione: consumare gli alimenti subito dopo. **Non** ricongelare gli alimenti.

da -2 °C a 0 °C

Utilizzare questa impostazione, ad es. per conservare alimenti deperibili come pesce, molluschi e crostacei.

Rimuovere preventivamente tutti gli alimenti congelati. A meno che gli alimenti non debbano essere scongelati.

da 0 °C a 3 °C

Utilizzare questa impostazione, ad es. per conservare alimenti deperibili come carne, insaccati, latticini, pietanze a base di uova o panna.

Rimuovere tutti gli alimenti congelati. A meno che gli alimenti non debbano essere scongelati.

4 °C

Questa impostazione trasforma la zona in un vano frigorifero.

Congelare e conservare alimenti freschi

Prima di conservare gli alimenti

Congelare solo alimenti freschi e di buona qualità.

- Per una quantità superiore a 2 kg di alimenti freschi, attivare la funzione SuperFrost ❄ 6 ore prima di introdurre gli alimenti.
- Per una quantità ancora maggiore di alimenti da congelare, attivare la funzione SuperFrost ❄ 24 ore prima di introdurre gli alimenti.

Gli alimenti congelati già presenti accumulano così una riserva di freddo.

Congelare gli alimenti

⚠ Pericolo di danneggiamento a causa di un carico troppo pesante.

Un carico troppo pesante può danneggiare i carrelli estraibili.

Rispettare la massima quantità di carico:
carrello estraibile superiore = 34 kg
cassetto piano nel carrello estraibile inferiore = 28 kg
carrello estraibile inferiore = 24 kg

Gli alimenti da congelare non devono toccare alimenti già congelati, altrimenti questi ultimi possono iniziare a scongelarsi.

- Le confezioni devono essere asciutte per evitare che gli alimenti congelando si attacchino.

– Piccole quantità di surgelati

- Distribuire gli alimenti da congelare sul carrello estraibile superiore, affinché possano congelare rapidamente.

– Quantità massime di surgelati (v. targhetta dati)

- Distribuire gli alimenti da congelare sui due carrelli estraibili, affinché possano congelare rapidamente.

Da sapere dopo il congelamento degli alimenti

- Disattivare in anticipo la funzione SuperFrost ❄ non appena gli alimenti raggiungono una temperatura sufficientemente bassa.

Raffreddamento rapido di bevande

Per raffreddare rapidamente le bevande nel vano frigorifero, attivare la funzione SuperCool & AirClean ❄.

Per raffreddare quantità maggiori di bevande o altre bottiglie nel vano congelatore, nella modalità impostazioni ⚙ selezionare la funzione Modalità Party 🍸.

Se si introducono nel vano congelatore bottiglie affinché si raffreddino rapidamente, ricordarsi di toglierle **al più tardi dopo un'ora**. Le bottiglie potrebbero scoppiare.

Erogatore di ghiaccio/acqua

⚠ Rischio per la salute a causa di acqua in cui sono presenti batteri.

L'acqua, rimasta a lungo nei condotti , può contenere batteri e mettere a rischio la salute dell'utente.

Smaltire i primi 2 litri di acqua dopo il primo avvio, poiché l'acqua viene utilizzata per il risciacquo dell'afflusso idrico.

Il risciacquo è necessario prima del primo avvio se l'apparecchio per il freddo è rimasto spento per più di 5 giorni o se l'erogatore di ghiaccio/acqua non è stato utilizzato per molto tempo.

L'erogatore di ghiaccio/acqua necessita di un allacciamento all'acqua pulita per funzionare. Il filtro per acqua e il serbatoio dell'acqua devono essere montati. Se non si utilizza un filtro per acqua, questo può essere sostituito da un serbatoio supplementare (disponibile come accessorio).

Dopo il primo avvio, nel circuito dell'acqua può essere presente dell'aria. Rimuovere l'acqua finché non sono più visibili bolle d'aria.

L'acqua può avere un sapore stantio se non viene utilizzata per un periodo di tempo prolungato. La migliore qualità si ottiene erogando regolarmente l'acqua.

Attivare la funzione di blocco 🔒

La funzione di blocco attivata blocca tutte le funzioni di erogazione dell'erogatore di ghiaccio/acqua e impedisce l'accensione involontaria dell'illuminazione.

- Toccare il simbolo 🔒 per ca. 5 secondi.

La barra luminosa si estende da sinistra a destra. La spia sotto il simbolo 🔒 lampeggia due volte.

La funzione di blocco si attiva quando si accende la spia sotto il simbolo 🔒.

Disattivare la funzione di blocco 🔒

- Premere il simbolo 🔒 per ca. 5 secondi.

La barra luminosa si estende da sinistra a destra. La spia sotto l'ultima funzione utilizzata è accesa.

Accendere l'illuminazione 💡

- Toccare il simbolo 💡.

Il punto di erogazione viene illuminato.

Spegnere l'illuminazione 💡

- Toccare il simbolo 💡.

L'illuminazione si spegne.

Erogare cubetti di ghiaccio

L'erogazione è ostruita dal ghiaccio che ha formato un blocco.

Non viene erogato ghiaccio.

Vuotare regolarmente il contenitore di cubetti di ghiaccio nel vano frigorifero se non è stato erogato ghiaccio da molto tempo.

Rimuovere i cubetti di ghiaccio che hanno formato un blocco.

Eliminare accuratamente i residui di ghiaccio e l'acqua dal vano di erogazione.

Per evitare che si ghiacci di nuovo, asciugare l'area.

Se si passa dal ghiaccio tritato (crushed ice) ai cubetti, verrà erogata una quantità maggiore di ghiaccio in una sola volta e per breve tempo. In questo caso, il sistema è dotato di un mix di ghiaccio tritato (crushed ice) e cubetti e non rappresenta un errore.

Per l'erogazione utilizzare un recipiente adeguato, con una capacità di min. 0,3 litri e un diametro di min. 8 cm.

- Toccare il simbolo .
- Premere il recipiente in alto contro il tasto di erogazione. Tenere il recipiente il più vicino possibile all'unità di erogazione e mantenerlo in questa posizione.

L'erogazione si avvia.

- Rimuovere il recipiente dal tasto di erogazione quando è stata raggiunta la quantità desiderata.
- Tenere il recipiente in posizione per un momento, finché i cubetti di ghiaccio rimanenti saranno caduti dentro.

L'erogazione si interrompe.

Erogare ghiaccio tritato (crushed ice)

L'erogazione è ostruita dal ghiaccio che ha formato un blocco.

Non viene erogato ghiaccio.

Vuotare regolarmente il contenitore di cubetti di ghiaccio nel vano frigorifero se non è stato erogato ghiaccio da molto tempo.

Rimuovere i cubetti di ghiaccio che hanno formato un blocco.

Eliminare accuratamente i residui di ghiaccio e l'acqua dal vano di erogazione.

Per evitare che si ghiacci di nuovo, asciugare l'area.

Se si passa dai cubetti al ghiaccio tritato (crushed ice), verrà erogata una quantità maggiore di ghiaccio in una sola volta e per breve tempo. In questo caso, il sistema è dotato di un mix di ghiaccio tritato (crushed ice) e cubetti e non rappresenta un errore.

Per l'erogazione utilizzare un recipiente adeguato, con una capacità di min. 0,3 litri e un diametro di min. 8 cm.

- Toccare il simbolo .
- Premere il recipiente in alto contro il tasto di erogazione. Tenere il recipiente il più vicino possibile all'unità di erogazione e mantenerlo in questa posizione.

L'erogazione si avvia.

- Rimuovere il recipiente dal tasto di erogazione quando è stata raggiunta la quantità desiderata.
- Tenere il recipiente in posizione per un momento, fino a quando il ghiaccio rimanente sarà caduto all'interno.

L'erogazione si interrompe.

Erogare acqua raffreddata

Suggerimento: Tenere l'apertura del bicchiere vicino all'unità di erogazione. Togliere lentamente il bicchiere riempito. In questo modo si evitano gli schizzi.

Se il prelievo d'acqua richiede più di 2 minuti, l'erogazione dell'acqua si interrompe automaticamente. Dopo ca. 4 minuti è nuovamente possibile prelevare acqua.

- Toccare il simbolo .
- Premere il bicchiere contro il tasto di erogazione.

L'erogazione si avvia.

- Premere il recipiente contro il tasto di erogazione per tutto il tempo in cui si desidera erogare l'acqua.
- Togliere il recipiente dal tasto di erogazione quando è stata raggiunta la quantità desiderata.

L'erogazione si interrompe.

Riempimento personalizzato : specificare la quantità d'acqua

Specificare qui la quantità d'acqua desiderata da erogare tramite la funzione "Riempimento personalizzato". La quantità selezionata viene memorizzata e utilizzata automaticamente per i successivi riempimenti.

- Posizionare il recipiente sotto l'unità di erogazione.
- Sfiorare il simbolo per ca. 3 secondi e tenerlo premuto fino a quando la quantità d'acqua desiderata è nel recipiente.

Non appena si rilascia il simbolo , l'erogazione si interrompe.

La spia sotto il simbolo lampeggia due volte. La quantità selezionata viene memorizzata per i successivi riempimenti.

Utilizzare un riempimento personalizzato

- Posizionare il recipiente sotto l'unità di erogazione.
- Toccare il simbolo .

L'erogazione si avvia e si interrompe non appena viene raggiunta la quantità precedentemente memorizzata.

Modifica delle impostazioni

	Modalità impostazioni	
	Attivare o disattivare la modalità Party.	
	Attivare o disattivare la modalità Holiday.	
	Attivare o disattivare l'erogatore di ghiaccio/acqua.	
		Attivare o disattivare QuickIce (visibile solo se l'erogatore di ghiaccio/acqua è acceso)
/	Attivare la funzione di blocco, disattivarla brevemente o spegnerla completamente.	
	Spegnere l'apparecchio per il freddo.	
	Attivare o disattivare la modalità Shabbat.	
	Visualizzare la versione della modalità Shabbat.	
	Modificare il periodo fino all'attivazione dell'allarme sportello.	
	Modificare il livello di temperatura nella zona PerfectFresh Pro	
	Connessione in rete	
	APP / WPS	Eseguire la connessione in rete per la prima volta.
	/	Attivare o disattivare la connessione WLAN.
		Resettare la configurazione di rete.
/	Attivare o disattivare l'acustica tasti.	
/	Modificare il volume dell'allarme e dei segnali acustici oppure spegnerli del tutto.	
	Modificare la luminosità del display.	
°C/°F	Modificare l'unità temperatura.	
	Disattivare la modalità Fiera (visibile solo quando attiva).	
	Ripristinare le impostazioni di serie.	

ℹ	Accedere alle informazioni sull'apparecchio per il freddo.
	Attivare il display del Longlife AirClean System.
	Attivare il display del filtro per acqua.
	Attivare o disattivare la modalità di pulizia.

Mentre è attiva la modalità impostazioni ⚙, l'allarme sportello e altre segnalazioni vengono disattivati automaticamente.

Attivare la modalità Party 🍸

La funzione Modalità Party 🍸 andrebbe accesa ca. 4 ore prima di disporre gli alimenti nell'apparecchio.

- Toccare il simbolo ⚙.
- Scorrere verso sinistra o verso destra finché al centro viene visualizzato il simbolo 🍸.
- Toccare il simbolo 🍸.

Se la modalità Party è attiva, il simbolo 🍸 si accende di arancione.

- Per uscire dal livello di impostazione, toccare il simbolo ⮌.

Con la modalità Party 🍸 attiva, si attivano in automatico:

- la funzione SuperFrost ❄
- la funzione SuperCool ❄

Disattivare la modalità Party 🍸

La funzione Modalità Party 🍸 si spegne in automatico dopo ca. 24 ore.

Per risparmiare energia elettrica è possibile disattivare anticipatamente e autonomamente la funzione modalità Party, quando gli alimenti raggiungono una temperatura sufficientemente bassa oppure quando è stata prodotta una quantità sufficiente di cubetti di ghiaccio.

- Toccare il simbolo ⚙.
- Scorrere verso sinistra o verso destra finché al centro viene visualizzato il simbolo 🍸.
- Toccare il simbolo 🍸.

Quando la Modalità Party è disattivata, il simbolo 🍸 si accende di bianco.

- Per uscire dal livello di impostazione, toccare il simbolo ⮌.

Attivare la modalità Holiday 🌅

- Toccare il simbolo ⚙.
- Scorrere verso sinistra o verso destra finché al centro viene visualizzato il simbolo 🌅.
- Toccare il simbolo 🌅.

Se la modalità Holiday è attiva, il simbolo 🌅 si illumina di arancione.

- Per uscire dal livello di impostazione, toccare il simbolo ⮌.

⚠ Il consumo di alimenti avariati può mettere in pericolo la salute.

Con una temperatura costantemente superiore a 4 °C nel vano frigorifero, è possibile che vengano pregiudicati la durata e la qualità degli alimenti.

Attivare la funzione Modalità Holiday sempre solo per un tempo limitato.

Durante questo periodo non conservare alimenti delicati e facilmente deperibili come frutta, verdura, pesce, carne e prodotti caseari.

Dopo aver disattivato la funzione pulire il vano frigorifero e rigenerare i filtri a carboni attivi.

Disattivare la modalità Holiday 🌅

- Toccare il simbolo ⚙.
- Scorrere verso sinistra o verso destra finché al centro viene visualizzato il simbolo 🌅.

- Toccare il simbolo .

Se la modalità Holiday è disattivata, il simbolo si illumina di bianco.

- Per uscire dal livello di impostazione, toccare il simbolo .

Attivare l'erogatore di ghiaccio/acqua

⚠ Rischio per la salute a causa di acqua in cui sono presenti batteri.
L'acqua, rimasta a lungo nei condotti , può contenere batteri e mettere a rischio la salute dell'utente.
Smaltire i primi 2 litri di acqua dopo il primo avvio, poiché l'acqua viene utilizzata per il risciacquo dell'afflusso idrico.
Il risciacquo è necessario prima del primo avvio se l'apparecchio per il freddo è rimasto spento per più di 5 giorni o se l'erogatore di ghiaccio/acqua non è stato utilizzato per molto tempo.

Quando la funzione è attivata, i consumi energetici aumentano leggermente. Inoltre è possibile che l'apparecchio sia leggermente più rumoroso.

- Toccare il simbolo .
- Scorrere verso sinistra o verso destra finché al centro viene visualizzato il simbolo .
- Toccare il simbolo .

Se l'erogatore di ghiaccio/acqua è attivo, il simbolo si colora di arancione.

- Per uscire dal livello di impostazione, toccare il simbolo .

L'erogatore di ghiaccio/acqua ora è pronto per il funzionamento.

Una volta raggiunta la temperatura di funzionamento, l'IceMaker si riempie d'acqua. I cubetti di ghiaccio cadono nel contenitore dopo il processo di congelamento. Quando il contenitore è pieno, la produzione si interrompe automaticamente.

Dopo il primo avvio possono trascorrere fino a 24 ore finché i primi cubetti di ghiaccio cadano dall'IceMaker nel cassetto dei cubetti di ghiaccio.

Dopo aver spento e nuovamente acceso l'IceMaker, questo processo dura max. 6 ore.

Disattivare l'erogatore di ghiaccio/acqua

Se non si desidera erogare ghiaccio o acqua per un tempo prolungato, spegnere completamente l'erogatore di ghiaccio/acqua.

- Toccare il simbolo .
- Scorrere verso sinistra o verso destra finché al centro viene visualizzato il simbolo .
- Toccare il simbolo .

Quando l'erogatore di ghiaccio/acqua è spento, il simbolo si accende di bianco.

- Per uscire dal livello di impostazione, toccare il simbolo .

Accendere QuickIce

Quando la funzione è attivata, i consumi energetici aumentano leggermente. Inoltre è possibile che l'apparecchio sia leggermente più rumoroso.

- Toccare il simbolo .
- Scorrere verso sinistra o verso destra finché al centro viene visualizzato il simbolo .

- Toccare il simbolo .

Con l'IceMaker acceso, il simbolo si illumina di arancione.

- Per uscire dal livello di impostazione, toccare il simbolo .

Quando il cassetto dei cubetti di ghiaccio è pieno, la produzione si interrompe automaticamente.

Spegnere QuickIce

La funzione QuickIce si disattiva automaticamente dopo ca. 48 ore. L'IceMaker produce di nuovo una quantità minore di cubetti di ghiaccio.

Suggerimento: Per risparmiare energia è possibile spegnere anzitempo la funzione.

- Toccare il simbolo .
- Scorrere verso sinistra o verso destra finché al centro viene visualizzato il simbolo .
- Toccare il simbolo .

Se QuickIce è spenta, il simbolo si illumina di bianco.

- Per uscire dal livello di impostazione, toccare il simbolo .

Attivare la funzione di blocco /

- Toccare il simbolo .
- Scorrere verso sinistra o verso destra finché al centro viene visualizzato il simbolo .
- Toccare il simbolo .

Se la funzione di blocco è attiva, il simbolo si accende di arancione.

- Per uscire dal livello di impostazione, toccare il simbolo .
- Chiudere lo sportello dell'apparecchio. Solo allora la funzione di blocco è attiva.

Disattivare brevemente la funzione di blocco /

- Toccare il display temperatura della zona temperatura da impostare.
- Toccare il simbolo per ca. 6 secondi.

Il display passa alla regolazione della temperatura.

- Effettuare adesso le impostazioni desiderate.

Chiudendo lo sportello dell'apparecchio, si riattiva la funzione di blocco .

Spegnere completamente la funzione di blocco /

- Toccare il simbolo .
- Toccare il simbolo per ca. 6 secondi.
- Scorrere verso sinistra o verso destra finché al centro viene visualizzato il simbolo .
- Toccare il simbolo .

Se la funzione di blocco è attiva, il simbolo si accende di bianco.

- Per uscire dal livello di impostazione, toccare il simbolo .

Attivare la modalità Shabbat

Mentre la modalità Shabbat è attiva, non è possibile apportare modifiche alle impostazioni.

- Toccare il simbolo ⚙.
- Scorrere verso sinistra o verso destra finché al centro viene visualizzato il simbolo.
- Toccare il simbolo.

Il simbolo si colora di arancione.

- Per uscire dal livello di impostazione, toccare il simbolo ↩.

La modalità Shabbat attiva viene visualizzata per circa 3 secondi a display.

Dopo il display si spegne.

Controllare che lo sportello dell'apparecchio sia ben chiuso, dato che i segnali di allarme acustici e ottici sono disattivati.

⚠ Il consumo di alimenti avariati può mettere in pericolo la salute.

Dal momento che un'eventuale interruzione della corrente elettrica non viene visualizzata mentre è attiva la modalità Shabbat, gli alimenti congelati si possono scongelare leggermente o del tutto. In questo modo si riduce la durata degli alimenti.

Verificare la qualità degli alimenti.

Controllare se gli alimenti congelati si sono scongelati leggermente o del tutto. In tal caso consumare questi alimenti il prima possibile oppure cuocerli, prima di ricongelarli.

Disattivare la modalità Shabbat

La funzione Modalità Shabbat viene disattivata automaticamente dopo ca. 80 ore.

È possibile disattivare la funzione Modalità Shabbat anche in anticipo.

- Toccare il display nero.

Viene visualizzato il simbolo.

- Toccare il simbolo.

Il simbolo si accende di arancione.

- Toccare di nuovo il simbolo.

Quando è disattivata la modalità Shabbat, il simbolo diventa bianco.

- Per uscire dal livello di impostazione, toccare ↩.

Modificare il periodo fino all'attivazione dell'allarme sportello

- Toccare il simbolo ⚙.
- Scorrere verso sinistra o verso destra finché al centro viene visualizzato il simbolo.
- Toccare il simbolo.
- Scorrere verso sinistra o verso destra fino all'intervallo desiderato tra 30 secondi e 3 minuti: al centro viene visualizzato 30 secondi.
- Per confermare, toccare l'impostazione desiderata.
- Per uscire dal livello di impostazione, toccare il simbolo ↩.

Modificare il livello di temperatura nella zona PerfectFresh Pro

- Toccare il simbolo ⚙.
- Scorrere verso sinistra o verso destra finché al centro viene visualizzato il simbolo.
- Toccare il simbolo.
- Scorrere verso sinistra o verso destra finché al centro è visualizzata l'impostazione desiderata (1: temperatura più bassa; 9: temperatura più alta).
- Per confermare, toccare l'impostazione desiderata.
- Per uscire dal livello di impostazione, toccare il simbolo ↩.

L'impostazione di serie del livello di temperatura è 5.
Con un'impostazione compresa tra il livello 1 e il livello 4, in determinate circostanze la temperatura può scendere sotto 0 °C. Gli alimenti possono congelare.
Controllare l'impostazione della temperatura.

Eseguire la connessione in rete per la prima volta

- Toccare il simbolo ⚙.
- Scorrere verso sinistra o verso destra finché al centro viene visualizzato il simbolo @.
- Toccare il simbolo @.
- Toccare il metodo di connessione desiderato (APP o WPS).

Dopo la connessione, a display compare il simbolo ᯤ.

Se non è stato possibile stabilire la connessione, viene visualizzato il simbolo ⊗.

- In questo caso riavviare il procedimento.
- Per uscire dal livello di impostazione, toccare il simbolo ⮌.

Disattivare la connessione WLAN

- Toccare il simbolo ⚙.
- Scorrere verso sinistra o verso destra finché al centro viene visualizzato il simbolo @.
- Toccare il simbolo @.
- Per disattivare la connessione WLAN, toccare il simbolo ᯤ.

Viene visualizzato il simbolo ᯤ.

- Per uscire dal livello di impostazione, toccare il simbolo ⮌.

Attivare la connessione WLAN

- Toccare il simbolo ⚙.
- Scorrere verso sinistra o verso destra finché al centro viene visualizzato il simbolo @.
- Toccare il simbolo @.
- Per attivare la connessione WLAN, toccare il simbolo ᯤ.

Viene visualizzato il simbolo ᯤ.

- Per uscire dal livello di impostazione, toccare il simbolo ⮌.

Se la connessione WLAN è attiva, sul display si accende il simbolo ᯤ.

Resettare la configurazione di rete

- Toccare il simbolo ⚙.
- Scorrere verso sinistra o verso destra finché al centro viene visualizzato il simbolo @.
- Toccare il simbolo @.
- Scorrere verso destra, finché al centro viene visualizzato il simbolo ⟲.
- Toccare il simbolo ⟲.
- Toccare il simbolo ✓.
- Per uscire dal livello di impostazione, toccare il simbolo ↩.

Tutte le impostazioni effettuate e i valori immessi vengono resettati.

La connessione WLAN è stata disattivata, il simbolo ᯤ si spegne sul display di avvio.

> Resettare la configurazione di rete quando si smaltisce o si vende l'elettrodomestico oppure quando si mette in funzione un apparecchio usato. Tutti i dati personali vengono rimossi dall'apparecchio. Inoltre un proprietario precedente non può accedere all'apparecchio.

Disattivare l'acustica tasti 🔇 ▦

- Toccare il simbolo ⚙.
- Scorrere verso sinistra o verso destra finché al centro viene visualizzato il simbolo 🔊▦.
- Toccare il simbolo 🔊▦.

Se l'acustica tasti è spenta, il simbolo 🔇▦ si illumina di bianco.

- Per uscire dal livello di impostazione, toccare il simbolo ↩.

Attivare l'acustica tasti 🔊 ▦

- Toccare il simbolo ⚙.
- Scorrere verso sinistra o verso destra finché al centro viene visualizzato il simbolo 🔇▦.
- Toccare il simbolo 🔇▦.

Se l'acustica tasti è accesa, il simbolo 🔊▦ si illumina di arancione.

- Per uscire dal livello di impostazione, toccare il simbolo ↩.

Modificare il volume dei segnali acustici 🔊/🔇

- Toccare il simbolo ⚙.
- Scorrere verso sinistra o verso destra finché al centro viene visualizzato il simbolo 🔊.
- Toccare il simbolo 🔊.
- Selezionare il volume desiderato, spostando la barra verso sinistra o verso destra (livello 1–7).
- Se si desidera spegnere completamente gli allarmi e i segnali acustici, spostare la barra il più possibile verso sinistra finché questa non si spegne del tutto.

- Confermare l'impostazione desiderata toccando la barra.

Se gli allarmi e i segnali acustici sono spenti, viene visualizzato il simbolo in colore bianco.

Se gli allarmi e i segnali acustici sono attivi, viene visualizzato il simbolo in colore arancione.

- Per uscire dal livello di impostazione, toccare il simbolo .

Modificare la luminosità display

- Toccare il simbolo .
- Scorrere verso sinistra o verso destra finché al centro viene visualizzato il simbolo .
- Toccare il simbolo .
- Selezionare il livello di luminosità desiderato, spostando la barra verso sinistra o verso destra (livello 1–7).
- Confermare l'impostazione desiderata toccando la barra.
- Per uscire dal livello di impostazione, toccare il simbolo .

Modificare l'unità temperatura °C/°F

- Toccare il simbolo .
- Scorrere verso sinistra o verso destra finché al centro è visualizzato °C o °F.
- Premere °C o °F per modificare l'unità temperatura.

Compare °C o °F.

- Per uscire dal livello di impostazione, toccare il simbolo .

Disattivare la modalità fiera

- Toccare il simbolo .
- Toccare il simbolo .
- Scorrere verso sinistra o verso destra finché al centro viene visualizzato il simbolo .
- Toccare il simbolo .

Dopo aver spento la modalità fiera , l'apparecchio per il freddo si spegne e deve essere riacceso.

Ripristinare l'impostazione di serie

- Toccare il simbolo .
- Scorrere verso sinistra o verso destra finché al centro viene visualizzato il simbolo .
- Toccare il simbolo .

Viene visualizzato il simbolo .

- Toccare il simbolo .

L'apparecchio per il freddo si spegne e deve essere riacceso.

Attivare la spia del filtro Active AirClean

- Toccare il simbolo .
- Scorrere verso sinistra o verso destra finché al centro viene visualizzato il simbolo .
- Toccare il simbolo .

Quando la spia del filtro Active AirClean è attivata, il simbolo si accende di arancione.

- Per uscire dal livello di impostazione, toccare il simbolo .

Attivare l'indicatore del filtro per acqua

- Toccare il simbolo .
- Scorrere verso sinistra o verso destra finché al centro viene visualizzato il simbolo .

- Toccare il simbolo ⬭.

Quando l'indicatore del filtro per acqua è attivato, il simbolo ⬭ si accende di arancione.

- Per uscire dal livello di impostazione, toccare il simbolo ⮌.

Attivare la modalità di pulizia

- Toccare il simbolo ⚙.
- Scorrere verso sinistra o verso destra finché al centro viene visualizzato il simbolo .
- Toccare il simbolo .

Con la modalità di pulizia attiva il simbolo si accende di arancione.

- Per uscire dal livello di impostazione, toccare il simbolo ⮌.

Disattivare la modalità di pulizia

- Toccare il simbolo ⚙.
- Scorrere verso sinistra o verso destra finché al centro viene visualizzato il simbolo .
- Toccare il simbolo .

Con la modalità di pulizia disattivata, il simbolo si accende di bianco.

- Per uscire dal livello di impostazione, toccare il simbolo ⮌.

Non rimuovere la targhetta dati nel vano interno dell'apparecchio per il freddo. In caso di guasti la targhetta dati è necessaria per rilevare i dati.

Fare attenzione che non giunga dell'acqua all'elettronica o all'illuminazione.

⚠ Pericolo di danneggiamento a causa dell'umidità che penetra.
Il vapore di un apparecchio a vapore può danneggiare le plastiche e i componenti elettrici.
Non utilizzare apparecchi a vapore per la pulizia dell'apparecchio per il freddo.

Sbrinamento

Il vano frigorifero e la
zona PerfectFresh Pro si sbrinano automaticamente.

L'apparecchio per il freddo è dotato di un sistema “NoFrost”, grazie al quale il vano congelatore si sbrina automaticamente.

Indicazioni sui prodotti per la pulizia

All'interno del frigo/congelatore utilizzare solo prodotti per la pulizia che non compromettano gli alimenti.

Per non danneggiare le superfici, per la pulizia **evitare** di usare

- detergenti contenenti soda, ammoniaca, acidi o cloruri,
- prodotti anticalcare,
- detergenti abrasivi, ad es. polveri o latte abrasivi, pietre di pulizia (cleaning stone),
- detersivi contenenti solventi,
- detergenti per acciaio inossidabile,
- detergenti per lavastoviglie,
- spray per forno,
- detergenti per vetro,
- spugne dure abrasive e spazzole, ad es. pagliette o spugne per i piatti,
- gomme cancella-sporco,
- raschietti affilati in metallo.

Per la pulizia si consiglia un panno in spugna pulito, dell'acqua tiepida e un po' di detersivo per i piatti.

Operazioni preliminari per la pulizia dell'apparecchio per il freddo

Pulire solo il vano frigorifero:

Utilizzare la modalità di pulizia 🧽.

- Togliere gli alimenti dal vano frigorifero e conservarli in un luogo fresco.
- Se necessario, rimuovere tutte le parti estraibili per pulirle.

Pulire il vano congelatore/l'intero apparecchio per il freddo:

- Spegnere l'apparecchio per il freddo.

Sul display viene visualizzato il simbolo ⏻ e il raffreddamento è spento.

- Togliere gli alimenti dal vano congelatore/apparecchio per il freddo e conservarli in un luogo fresco.
- Se necessario, rimuovere tutte le parti estraibili per pulirle.

Pulizia degli interni

Pulire l'apparecchio regolarmente, almeno una volta al mese.

Se lo sporco agisce a lungo, in determinate circostanze diventa impossibile eliminarlo.
Le superfici potrebbero decolorarsi o alterarsi.
Eliminare subito lo sporco.

- Pulire **l'interno** con un panno spugna pulito, acqua tiepida e un po' di detersivo per piatti.
- Dopo la pulizia, risciacquare con acqua pulita e asciugare il tutto con un panno di pulizia.

Mantenere puliti la canaletta e il foro di scolo dell'acqua di sbrinamento. L'acqua di sbrinamento deve poter defluire sempre senza impedimenti.

- Pulire il canale di scolo per l'acqua di sbrinamento e il foro di scolo con un bastoncino o un oggetto simile.
- Per garantire una ventilazione adeguata dell'apparecchio per il freddo ed evitare la formazione di odori, lasciate l'apparecchio aperto ancora per qualche istante.

Pulire gli accessori a mano o in lavastoviglie

I seguenti componenti devono essere lavati esclusivamente **a mano**:

- il supporto del filtro a carboni attivi (Longlife AirClean System)
- i pannelli in acciaio inossidabile della mensola per bottiglie
- ripiano con parte serigrafata
- Piastra divisoria con ripiano portabottiglie
- l'erogatore di ghiaccio/acqua dell'Ice-Maker
- la vaschetta raccogligocce dell'erogatore di ghiaccio/acqua
- tutti i cassetti e i relativi coperchi (presenti a seconda del modello)
- i contenitori dei carrelli estraibili

I seguenti componenti sono **adatti al lavaggio in lavastoviglie**:

⚠ Pericolo di danneggiare l'apparecchio a causa delle temperature troppo elevate in lavastoviglie.
Alcune parti dell'apparecchio possono diventare inutilizzabili o addirittura deformarsi a causa del lavaggio in lavastoviglie a una temperatura superiore a 55 °C.
Per le parti lavabili in lavastoviglie, selezionare esclusivamente programmi con max. 55 °C.

Le parti in materiale plastico possono tingersi nella lavastoviglie se vengono a contatto con sostanze coloranti presenti nei residui di cibo, ad es. carote, pomodori e ketchup. Questa decolorazione non pregiudica la stabilità dei pezzi.

- il supporto per bottiglie (divisorio)
- i balconcini e le mensole per bottiglie nello sportello (senza profilo in acciaio inossidabile)
- i ripiani (senza listelli e senza parte serigrafata)
- la griglia di sgocciolamento dell'erogatore di ghiaccio/acqua

Smontare la mensola per bottiglie

Prima di lavare la mensola per bottiglie nella lavastoviglie domestica, rimuovere il supporto per bottiglie (divisorio) e il pannello in acciaio inossidabile.

■ Appoggiare la mensola per bottiglie sul piano di lavoro.

■ Estrarre il supporto per bottiglie (divisorio) verso l'alto dalla mensola per bottiglie.

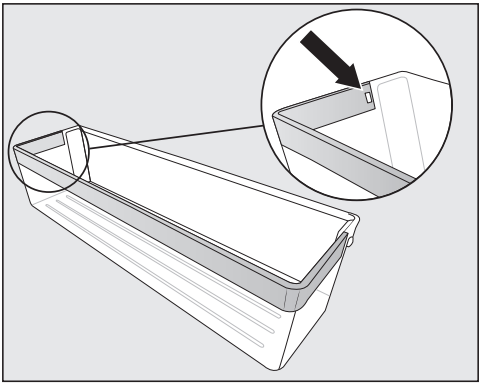

■ Premere l'elemento di arresto per farlo uscire dall'incavo. Si stacca l'intero pannello in acciaio inox dal balconcino.

■ Dopo la pulizia fissare il telaio in acciaio inox alla mensola in ordine inverso.

Rimuovere e inserire la piastra divisoria per la pulizia

■ Rimuovere i due ripiani in vetro anteriori e posteriori dalla piastra divisoria.

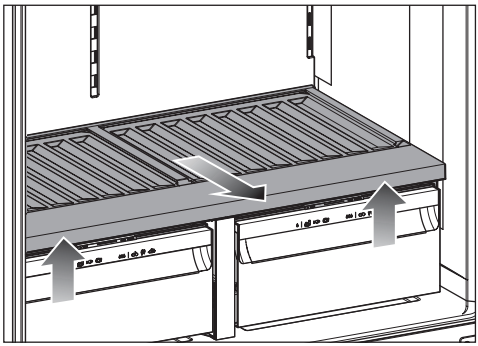

■ Sollevare la piastra divisoria nella parte anteriore ed estrarla.

I due coperchi dei cassetti sono visibili. Non appoggiarci sopra alcun alimento.

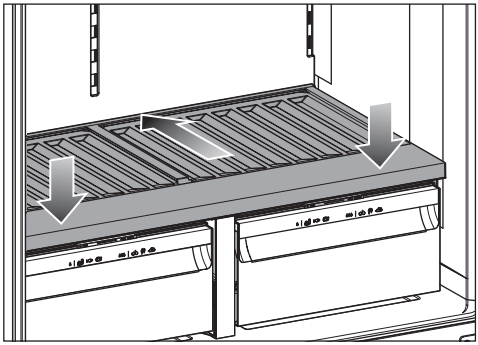

■ Al termine della pulizia inserire la piastra divisoria fino alla battuta d'arresto e spingerla verso il basso.

■ Disporre i ripiani in vetro di nuovo sulla piastra divisoria.

Rimuovere e inserire il coperchio dello scomparto per eseguire la pulizia

I cassetti del vano frigorifero e la piastra divisoria sono già stati rimossi.

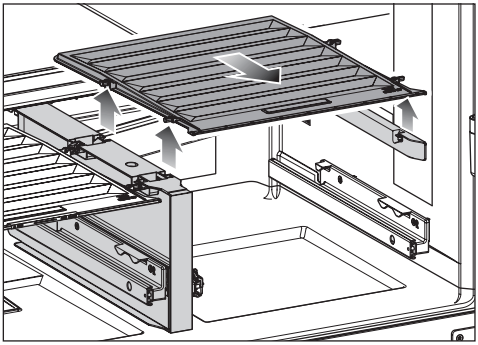

- Sollevare il coperchio nella parte anteriore ed estrarlo.

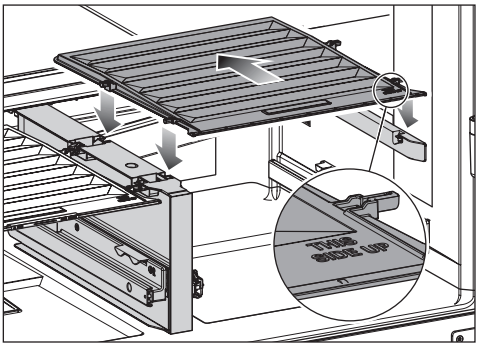

- Dopo la pulizia, reinserirlo.

Pulire l'IceMaker

- Attivare la modalità di pulizia ☞.
- Pulire l'IceMaker come descritto nel cap. "Primo avvio", par. "Pulire l'IceMaker".

Pulire l'unità di erogazione dell'erogatore di ghiaccio/acqua

- Attivare la modalità di pulizia ☞.
- Pulire l'unità di erogazione come descritto nel cap. "Primo avvio", par. "Pulire l'unità di erogazione".

Cambiare il filtro per acqua (filtro a carboni attivi)

Il filtro per acqua deve essere sostituito ogni 6 mesi circa, a seconda della quantità di acqua erogata o di cubetti di ghiaccio prodotti. Se è stata attivata la funzione di promemoria, sul display viene visualizzata una richiesta.

Suggerimento: Se nelle ultime settimane il distributore di acqua o l'IceMaker è stato utilizzato molto poco, o se i cubetti di ghiaccio hanno un odore sgradevole, sostituire il filtro per acqua prima del tempo.

- Rimuovere il cassetto sinistro del vano frigorifero.
- Rimuovere il filtro per acqua ruotandolo di ca. 90° verso sinistra.
- Vuotare il filtro per acqua usato.

Suggerimento: Il filtro per acqua usato può essere smaltito con i rifiuti domestici.

- Inserire il filtro per acqua e ruotarlo di ca. 90° verso destra fino alla battuta d'arresto.

⚠ Pericolo di danneggiamento a causa dell'acqua che fuoriesce.
Se il filtro per acqua non è inserito correttamente, si rischia che l'acqua fluisca nell'apparecchio per il freddo sotto il cassetto PerfectFresh.
Quando si inserisce il nuovo filtro per acqua, assicurarsi di avvitarlo fino alla battuta d'arresto.

- Reinserire il cassetto.

Dopo aver sostituito il filtro a carboni attivi, l'indicatore del filtro deve essere reimpostato.

Rigenerare il filtro a carboni attivi (Longlife AirClean System) nel forno

⚠ Potenziale formazione di muffa.
Per motivi igienici, i filtri a carboni attivi non devono rimanere nel vano frigorifero per più di 6 mesi senza essere rigenerati o sostituiti.
Rigenerare o sostituire i filtri a carboni attivi come richiesto dal display. In alternativa, rimuovere i filtri a carboni attivi dal vano frigorifero quando non vengono utilizzati.

⚠ Pericolo d'incendio dovuto a un lavaggio improprio a mano o in lavastoviglie.
Quando si lavano i filtri a carboni attivi a mano o in lavastoviglie, è possibile che nelle strutture a nido d'ape rimangano residui di detergente.
Durante la successiva rigenerazione nel forno, i residui del detergente possono incendiarsi a causa della temperatura elevata.
Assicurarsi che i filtri a carboni attivi non vengano a contatto con i detergenti.

⚠ Rischio di danni dovuti a un uso improprio.
I filtri a carboni attivi sono delicati e potrebbero danneggiarsi.
Quando si afferrano i filtri a carboni attivi, assicurarsi che non cadano.
Non premere sulla struttura a nido d'ape dei filtri a carboni attivi.

Se il forno dispone di un filtro antigrasso estraibile sulla parete posteriore del vano cottura, rimuoverlo temporaneamente.
Allo scopo, osservare le istruzioni d'uso del forno.

- Non preriscaldare il vano cottura.
- Posizionare i filtri a carboni attivi **nel supporto** su una teglia posizionata a metà del vano cottura.
- Accendere il forno o la modalità forno tradizionale. Selezionare la modalità Thermovent plus [⁂] (aria di ricircolo), 200 °C. Durata di rigenerazione: 90 minuti.

Durante la rigenerazione potrebbero formarsi degli odori. La rigenerazione deve avvenire in locali ben aerati.

⚠ Pericolo di danneggiamento a causa dei filtri a carboni attivi caldi.

Le superfici sensibili al calore possono danneggiarsi.

Non rimuovere anticipatamente dal forno i filtri a carboni attivi nel supporto e non collocarli su superfici sensibili al calore.

- Non rimuovere i filtri a carboni attivi dal vano cottura finché i filtri e il supporto non si sono completamente raffreddati.

Controllare che il filtro a carboni attivi non presenti danni visibili prima di riutilizzarlo. Non utilizzare mai un filtro a carboni attivi danneggiato.

- Lavare le mani con acqua e sapone dopo aver inserito il filtro a carboni attivi.

Dopo la rigenerazione dei filtri a carboni attivi nel forno o la loro sostituzione, è necessario resettare l'indicatore del filtro. Sul display viene visualizzata una richiesta.

Pulire il pannello frontale e le pareti laterali

Se lo sporco agisce a lungo, a determinate condizioni diventa impossibile eliminarlo. Le superfici potrebbero decolorarsi o alterarsi.

Rimuovere subito lo sporco dal pannello frontale e dalle pareti laterali.

Tutte le superfici si graffiano facilmente. Se si trattano con prodotti non adeguati possono subire anche alterazioni di colore o modifiche.

Leggere le informazioni riportate all'inizio del presente capitolo “Indicazioni sui prodotti per la pulizia”.

- Pulire le superfici con una spugna pulita, poco detersivo per i piatti e dell'acqua calda. Per la pulizia è adatto anche un panno in microfibra leggermente inumidito senza detersivo.
- Ultimate le operazioni di pulizia, risciacquare con acqua pulita e asciugare con un panno morbido.

Frontale in CleanSteel (edt/cs)

⚠ Pericolo di danneggiamento a causa di una pulizia errata.

Il rivestimento delle superfici si danneggia.

Non pulire queste superfici con prodotti specifici per acciaio inossidabile.

Il frontale dell'apparecchio è in pregiato CleanSteel. Esso protegge dallo sporco e ne facilita la pulizia.

Pulire la guarnizione sportello

⚠ Pericolo di danneggiamento a causa di una pulizia errata.

La guarnizione dello sportello trattata con oli o grassi può diventare porosa.

Non trattare la guarnizione dello sportello con oli o grassi.

- Pulire regolarmente la guarnizione dello sportello con acqua pulita e asciugarla infine accuratamente con un panno.

Pulire le aperture di aerazione

- Pulire con regolarità le aperture di aerazione servendosi di un piumino per spolverare o dell'aspirapolvere (utilizzare p.es. il pennello per mobili Miele).

Dopo la pulizia

- Inserire tutti gli elementi nell'apparecchio per il freddo.
- Riaccendere l'apparecchio per il freddo.
- Se necessario, disattivare nuovamente la modalità di pulizia del vano frigorifero.
- Attivare la funzione SuperFrost per breve tempo affinché il vano congelatore raffreddi rapidamente.
- Attivare per un po' la funzione SuperCool & AirClean per abbassare più velocemente la temperatura del vano frigorifero.
- Reintrodurre gli alimenti nel vano frigorifero.
- Chiudere gli sportelli dell'apparecchio.
- Introdurre i cassetti di congelazione con gli alimenti da congelare nel vano congelatore non appena la relativa temperatura è sufficientemente bassa.
- Disattivare la funzione SuperCool & AirClean quando gli alimenti oppure le bevande raggiungono una temperatura sufficientemente bassa.
- Disattivare la funzione SuperFrost, non appena nel vano congelatore si raggiunge la temperatura di almeno -18 °C.

La maggior parte dei guasti può essere risolta in autonomia. In molti casi si possono risparmiare tempo e costi senza dover contattare l'assistenza tecnica.

Consultare il sito www.miele.it/support/customer-assistance per ulteriori informazioni su come risolvere i guasti in autonomia.

Fino a che il guasto non sarà risolto, non aprire lo sportello dell'elettrodomestico per evitare perdite di freddo.

Problemi generali con l'apparecchio

Problema	Causa e rimedio
L'apparecchio per il freddo non raffredda.	L'apparecchio non è acceso. ■ Accendere l'apparecchio per il freddo.
	La spina non è inserita correttamente nella presa o la spina dell'apparecchio non è inserita correttamente nella presa dell'apparecchio. ■ Inserire la spina elettrica nella presa elettrica e la spina dell'apparecchio nella presa dell'apparecchio.
	Il fusibile dell'impianto elettrico di casa è scattato. L'apparecchio, la tensione di rete o un altro elettrodomestico potrebbero essere difettosi. ■ Rivolgersi a un elettricista qualificato o all'assistenza tecnica.
Il compressore funziona costantemente.	Non si tratta di un errore. Per risparmiare energia, il compressore funziona con un numero inferiore di giri se non deve raffreddare l'apparecchio. In questo modo aumenta il tempo di funzionamento del compressore.
Il compressore si attiva più frequentemente e più a lungo; la temperatura nell'apparecchio per il freddo è troppo bassa.	Gli sportelli dell'apparecchio sono stati aperti di frequente. Oppure sono stati conservati grandi quantitativi di alimenti. ■ Aprire gli sportelli dell'apparecchio solo all'occorrenza e per il minor tempo possibile.
	Gli sportelli dell'apparecchio non si chiudono completamente. La temperatura nell'apparecchio per il freddo si abbassa.

Problema	Causa e rimedio
	■ Controllare la posizione degli sportelli dell'apparecchio e, se necessario, regolare gli sportelli dell'apparecchio con le viti delle cerniere.
	Gli sportelli dell'apparecchio non si chiudono bene. Qualora si fosse già formato uno spesso strato di ghiaccio, si riduce la potenza refrigerante e aumentano i consumi energetici. ■ Chiudere sempre completamente gli sportelli dell'apparecchio. ■ Se necessario, sbrinare l'apparecchio per il freddo e pulirlo.
	Temperatura ambiente troppo elevata. Più alta è la temperatura ambiente, più a lungo rimane in funzione il compressore. ■ Seguire le indicazioni riportate al cap. “Installazione”, par. “Luogo di installazione”.
	Le aperture di aerazione sono ostruite o impolverate. ■ Non coprire mai le aperture di aerazione. ■ Eliminare con regolarità la polvere eventualmente presente sulle aperture di aerazione.
	Per gli elettrodomestici da incasso: l'apparecchio per il freddo non è stato incassato correttamente nella nicchia. ■ Montare l'apparecchio per il freddo in base alle istruzioni di montaggio.
Il compressore si attiva più frequentemente e più a lungo; la temperatura nell'apparecchio per il freddo è troppo bassa.	Le aperture di aerazione sono ostruite o impolverate. ■ Non coprire mai le aperture di aerazione. ■ Eliminare con regolarità la polvere eventualmente presente sulle aperture di aerazione.
	Gli sportelli dell'apparecchio sono stati aperti di frequente oppure sono stati conservati o congelati grandi quantitativi di alimenti freschi. ■ Aprire gli sportelli dell'apparecchio solo all'occorrenza e per il minor tempo possibile. La temperatura necessaria si imposta di nuovo in automatico dopo breve tempo.
	Gli sportelli dell'apparecchio non si chiudono bene. È possibile che nel vano congelatore si sia già formato uno spesso strato di ghiaccio.

Problema	Causa e rimedio
	■ Chiudere gli sportelli dell'apparecchio. La temperatura necessaria si imposta di nuovo in automatico dopo breve tempo. Qualora si fosse già formato uno spesso strato di ghiaccio, si riduce la potenza refrigerante e aumentano i consumi energetici. ■ Sbrinare l'apparecchio per il freddo e pulirlo.
	Temperatura ambiente troppo elevata. Più alta è la temperatura ambiente, più a lungo rimane in funzione il compressore. ■ Seguire le indicazioni riportate al cap. “Installazione”, par. “Luogo di installazione”.
	L'apparecchio per il freddo non è stato incassato correttamente nella nicchia. ■ Montare l'apparecchio per il freddo in base alle istruzioni di montaggio allegate.
	Nell'apparecchio per il freddo è stata impostata una temperatura troppo bassa. ■ Correggere l'impostazione della temperatura.
	Una grande quantità di alimenti è stata congelata in una volta sola. ■ Seguire le istruzioni riportate nel cap. "Uso", par. "Congelamento e conservazione degli alimenti freschi".
	La funzione SuperCool & AirClean ❄ è ancora attiva. ■ Per risparmiare energia elettrica, disattivare autonomamente la funzione SuperCool & AirClean ❄ in anticipo.
	La funzione SuperFrost ❄ è ancora attiva. ■ Per risparmiare energia elettrica, disattivare la funzione SuperFrost ❄ in anticipo.

Problema	Causa e rimedio
La temperatura dell'apparecchio per il freddo è troppo alta. Gli alimenti da congelare (a seconda del modello) potrebbero scongelarsi.	Non si tratta di un errore. La temperatura impostata è troppo alta. ■ Correggere l'impostazione della temperatura. ■ Controllare di nuovo la temperatura dopo 24 ore.
	Non è stata raggiunta la temperatura ambiente in base alla quale è stato impostato l'apparecchio per il freddo. Il compressore si attiva di rado, se la temperatura ambiente è troppo bassa. La temperatura dell'apparecchio per il freddo aumenta. ■ Seguire le indicazioni riportate al cap. “Installazione”, par. “Luogo di installazione”. ■ Aumentare la temperatura ambiente.
L'elettrodomestico è ricoperto di brina/ghiaccio oppure all'interno si forma dell'acqua di condensa. Lo sportello non si chiude correttamente.	La guarnizione sportello è fuoriuscita dalla scanalatura. ■ Verificare che la guarnizione sportello si trovi correttamente nella scanalatura.
	La guarnizione sportello è danneggiata. ■ Controllare se la guarnizione dello sportello è danneggiata.
La guarnizione dello sportello è danneggiata o dovrebbe essere sostituita.	Talvolta, si può sostituire la guarnizione dello sportello senza usare attrezzi. ■ Contattare l'assistenza tecnica.
L'ammortizzatore di chiusura dello sportello è danneggiato o dovrebbe essere sostituito.	L'ammortizzatore di chiusura dello sportello può essere sostituito senza usare attrezzi. ■ Sostituire l'ammortizzatore di chiusura dello sportello. Un nuovo ammortizzatore di chiusura dello sportello è disponibile presso il rivenditore specializzato o l'assistenza tecnica.
Nel cassetto aria umida con impostazione ◊◊◊, gli alimenti sono stati compromessi.	Nel cassetto aria umida è infatti presente troppa condensa. ■ Eliminare la condensa con un panno. ■ Inserire una griglia o qualcosa di simile, affinché l'umidità in eccesso possa colare. ■ Aprire il coperchio dello scomparto, scegliendo la posizione "Umidità dell'aria non aumentata ◊". ■ Disattivare il nebulizzatore (umidificatore) (a seconda del modello).

Problema	Causa e rimedio
I surgelati si sono attaccati sul fondo.	La confezione degli alimenti non era asciutta quando sono stati conservati. ■ Staccare i surgelati con un attrezzo non appuntito, ad es. il manico di un cucchiaio.
Il filtro a carboni attivi entra in contatto con del liquido.	Il filtro a carboni attivi entra in contatto con del liquido quando si spostano p.es. gli alimenti nel vano frigorifero. ■ Rimuovere il filtro a carboni attivi dal vano frigorifero e smaltirlo con i rifiuti domestici. ■ Gettare gli alimenti non confezionati che sono stati conservati sotto il filtro a carboni attivi. ■ Pulire la copertura del filtro a carboni attivi, il supporto e la sede del filtro a carboni attivi nel vano frigorifero con una spugna pulita e acqua tiepida. ■ Se necessario, pulire il ripiano sotto il filtro a carboni attivi. ■ Sostituire il filtro a carboni attivi con un nuovo filtro a carboni attivi.
Il segnale acustico non suona sebbene lo sportello dell'apparecchio sia aperto da un certo lasso di tempo.	Non si tratta di un errore. Il segnale acustico nella modalità impostazioni è stato spento. Se si desidera di nuovo attivare l'allarme acustico: ■ Toccare il simbolo ⚙. ■ Scorrere verso sinistra o verso destra finché al centro viene visualizzato il simbolo 🔇. ■ Toccare il simbolo 🔇. ■ Selezionare il volume desiderato, spostando la barra verso destra. ■ Confermare l'impostazione desiderata toccando la barra. Se gli allarmi e i segnali acustici sono attivi, viene visualizzato il simbolo 🔊 orange.
L'apparecchio è caldo sulle pareti esterne.	Non è un guasto. Il calore generato dalla produzione di freddo viene utilizzato per evitare la formazione e il deposito di condensa.
Le guarnizioni all'interno dello sportello del vano frigorifero e dei cassetti sono calde.	Non si tratta di un errore. Tutte le guarnizioni dello sportello e dei cassetti dell'apparecchio per il freddo sono dotate di un sistema di riscaldamento. Il riscaldamento si attiva automaticamente in caso di elevata umidità dell'aria, impedendo la formazione di condensa.

Segnalazioni a display

Segnalazione	Causa e rimedio
Sul display di avvio si accende il simbolo, l'apparecchio per il freddo non raffredda, tuttavia sia i comandi che l'illuminazione interna funzionano.	La modalità fiera è attivata. ■ Toccare il simbolo ⏻. ■ Toccare il simbolo ⚙. ■ Scorrere verso sinistra o verso destra finché al centro viene visualizzato il simbolo. ■ Toccare il simbolo. Dopo aver spento la modalità fiera, l'apparecchio per il freddo si spegne e deve essere riacceso.
A display si accende e i comandi dell'elettrodomestico non funzionano.	La funzione di pulizia è ancora accesa. ■ Disattivare di nuovo la funzione di pulizia, toccando il display. ■ Premere di nuovo. Quando la funzione di pulizia è spenta, il simbolo si accende di colore bianco. L'elettrodomestico inizia di nuovo a raffreddare.
Sul display non viene visualizzato nulla. È nero.	La modalità Shabbat è accesa. L'illuminazione interna rimane spenta e l'apparecchio per il freddo raffredda. ■ Toccare il display nero. Sul display viene visualizzato il simbolo. ■ Toccare il simbolo. Il simbolo si colora di arancione. ■ Toccare di nuovo il simbolo. Quando è disattivata la modalità Shabbat, il simbolo diventa bianco. La **modalità risparmio energetico** è attiva: se il display resta a lungo senza essere toccato, passa alla modalità di risparmio energetico e si oscura.
Sul display si accende il simbolo e i comandi dell'apparecchio per il freddo non funzionano.	La funzione di blocco è attiva. ■ Sbloccare brevemente l'apparecchio per il freddo oppure disattivare completamente la funzione di blocco.

Segnalazione	Causa e rimedio
Sul display è acceso il simbolo in giallo.	L'indicatore del filtro a carboni attivi ricorda di rigenerare i filtri a carboni attivi ogni 6 mesi circa. ■ Rigenerare i filtri a carboni attivi e confermare la sostituzione del filtro, toccando il simbolo sul display. Il simbolo si spegne dal display di avvio.
Sul display è acceso il simbolo in giallo.	L'indicatore del filtro a carboni attivi ricorda di sostituire i filtri. Questo indicatore appare quando i filtri a carboni attivi sono già stati rigenerati cinque volte. ■ Sostituire i filtri a carboni attivi. ■ Confermare la sostituzione del filtro a carboni attivi, toccando il simbolo sul display. Il simbolo si spegne dal display di avvio.
A display compare in giallo e si attiva un segnale acustico.	Il cassetto dell'ice-maker è pieno. ■ Estrarre il cassetto e svuotarlo.
Sul display temperatura del vano frigorifero e/o vano congelatore il simbolo si illumina di giallo, inoltre suona un segnale acustico e l'illuminazione interna lampeggia.	È stato attivato l'allarme sportello. ■ Toccare il simbolo sul display per alcuni secondi. Il segnale acustico cessa di suonare, il simbolo si spegne e l'illuminazione interna torna a essere costantemente accesa. ■ Chiudere lo sportello della zona in questione.

Segnalazione	Causa e rimedio
Sul display temperatura del vano congelatore, il simbolo 🌡⚠ si accende di rosso, inoltre suona un segnale acustico.	È stato attivato l'allarme temperatura, il vano congelatore, a seconda della temperatura impostata, è troppo caldo. I motivi possono essere: – Lo sportello dell'apparecchio è stato aperto frequentemente. – È stata congelata una grande quantità di alimenti senza accendere la funzione SuperFrost. – Si è verificata un'interruzione prolungata della corrente elettrica. – L'apparecchio per il freddo è difettoso. ■ Toccare il simbolo 🌡⚠. È stata confermata la segnalazione di allarme: il simbolo 🌡⚠ scompare e si spegne il segnale acustico. Sul display del vano congelatore il valore più caldo presente fino a quel momento nel vano congelatore lampeggia per ca. 1 minuto. Il display temperatura passa poi alla temperatura effettiva nel vano congelatore. È possibile uscire anzitempo dal display temperatura lampeggiante: ■ Toccare il display temperatura del vano congelatore. Si cancella la temperatura più alta visualizzata. Successivamente sul display temperatura riappare la temperatura effettiva del vano congelatore rilevata al momento. ■ Eliminare la condizione che ha causato l'allarme. ■ A seconda della temperatura, controllare che gli alimenti non abbiano iniziato a scongelarsi o si siano scongelati del tutto. In caso affermativo, consumare gli alimenti o congelarli di nuovo solo dopo averli cotti.

Segnalazione	Causa e rimedio
A display il simbolo ⚠ è acceso in rosso e suona un segnale acustico.	Viene visualizzata un'interruzione della corrente elettrica: negli ultimi giorni o nelle ultime ore la temperatura nel vano congelatore è salita troppo a causa di un'interruzione o della mancanza di corrente. ■ Toccare il simbolo ⚠. È stata confermata la segnalazione di errore: il simbolo ⚠ scompare e si spegne il segnale acustico. Sul display temperatura del vano congelatore il valore più caldo presente fino a quel momento nel vano congelatore lampeggia per ca. 1 minuto. Il display temperatura passa poi alla temperatura effettiva nel vano congelatore. È possibile uscire anzitempo dal display temperatura lampeggiante: ■ Toccare il display temperatura del vano congelatore. Si cancella la temperatura più alta visualizzata. Successivamente sul display temperatura riappare la temperatura effettiva del vano congelatore rilevata al momento. L'apparecchio per il freddo funziona poi con l'ultima temperatura impostata. ■ Eliminare la condizione che ha causato l'allarme. ■ A seconda della temperatura, controllare che gli alimenti non abbiano iniziato a scongelarsi o si siano scongelati del tutto. In caso affermativo, consumare gli alimenti o congelarli di nuovo solo dopo averli cotti.

Segnalazione	Causa e rimedio
Il simbolo ⚠ si accende in rosso sul display e viene visualizzato un codice di errore F con cifre. Inoltre suona un segnale acustico.	Si è verificato un guasto. ■ Disattivare il segnale acustico, toccando il simbolo 🔇 sul display. ■ Contattare l'assistenza tecnica. Per segnalare un guasto, oltre al codice di errore visualizzato occorrono anche l'identificativo del modello e il numero di serie del proprio apparecchio per il freddo. Questi dati si possono visualizzare direttamente: ■ Toccare il simbolo **i** sul display. Sul display compaiono i dati necessari relativi all'apparecchio. Confermando il simbolo ✓ si esce dalle informazioni visualizzate e ricompare il codice errore. È possibile spegnere l'apparecchio per il freddo anche direttamente dalla segnalazione di errore.
A display compare in giallo e si attiva un segnale acustico.	L'apparecchio per il freddo non è allacciato all'alimentazione idrica o questa è stata interrotta. ■ Disattivare il segnale acustico, toccando sul display. L'erogatore di ghiaccio/acqua si disattiva automaticamente.
A display si illumina di rosso e suona un segnale acustico.	È presente un guasto dell'IceMaker. ■ Disattivare il segnale acustico, toccando sul display. ■ Contattare l'assistenza tecnica.

Problemi con l'erogatore di ghiaccio/acqua

Problema	Causa e rimedio
Non è possibile utilizzare l'erogatore di ghiaccio/acqua.	L'apparecchio per il freddo non è acceso o l'erogatore di ghiaccio/acqua non è attivo. ■ Accendere l'apparecchio per il freddo e attivare l'erogatore di ghiaccio/acqua.
	La funzione di blocco dell'erogatore di ghiaccio/acqua è attivata. ■ Disattivare la funzione di blocco dell'erogatore di ghiaccio/acqua.
	L'afflusso idrico non è aperto o sfiatato. ■ Aprire l'afflusso idrico. ■ Verificare che l'afflusso idrico sia sfiatato.
	Il tubo dell'acqua presenta una curvatura. ■ Controllare il tubo dell'acqua e sostituirlo in caso di necessità.
	La pressione dell'allacciamento idrico è troppo bassa. ■ Controllare se la pressione dell'allacciamento idrico è sufficiente (a seconda del modello). **Considerare che possono trascorrere fino a 24 ore finché si avvia la prima produzione di cubetti di ghiaccio.**
L'acqua del distributore non ha un buon sapore.	Se dopo un periodo prolungato si eroga di nuovo acqua dal distributore, può accadere che l'acqua abbia un sapore sgradevole. ■ In questo caso gettare i primi 15 bicchieri di acqua.
L'IceMaker non produce cubetti di ghiaccio o ghiaccio tritato (crushed ice).	L'erogazione di ghiaccio/acqua è ostruita dal ghiaccio che ha formato un blocco. Vuotare regolarmente il contenitore di cubetti di ghiaccio nel vano frigorifero se non è stato erogato ghiaccio da molto tempo. ■ Rimuovere l'IceMaker (v. cap. "Primo avvio", par. "Pulire l'IceMaker"). ■ Rimuovere i cubetti di ghiaccio che hanno formato un blocco. ■ Eliminare accuratamente i residui di ghiaccio e l'acqua dal vano di erogazione. ■ Per evitare che si ghiacci di nuovo, asciugare l'area.

Problema	Causa e rimedio
L'IceMaker produce pochi cubetti, cubetti piccoli o dalla forma strana.	La temperatura nell'apparecchio per il freddo/nel vano congelatore è troppo alta. ■ Impostare una temperatura più bassa.
	Alimenti oppure oggetti bloccano il sensore di livello dell'IceMaker (a seconda del modello). ■ Rimuovere tutti gli alimenti e gli oggetti dall'area dell'IceMaker.
	Apparecchi per il freddo con allacciamento acqua pulita: la pressione dell'allacciamento idrico è troppo bassa. ■ Controllare se la pressione dell'allacciamento idrico è sufficiente (a seconda del modello). ■ Controllare se è stata montata una valvola sbagliata.
	Vi sono diversi elettrodomestici in funzione con allacciamento all'acqua pulita. In questo modo si riduce la quantità di acqua in afflusso. ■ Evitare di far funzionare contemporaneamente la lavastoviglie, la lavatrice, ecc.
	Il filtro per acqua (a seconda del modello) è ostruito. ■ Controllare se il filtro per acqua deve essere pulito o sostituito.
I cubetti di ghiaccio/il ghiaccio tritato (crushed ice) emanano un odore o un sapore sgradevole.	L'IceMaker viene vuotato molto raramente. In caso di conservazione prolungata il ghiaccio può assorbire l'odore e il sapore di altre sostanze. ■ Vuotare l'IceMaker. ■ Pulire l'IceMaker.
	Il filtro per acqua (a seconda del modello) è sporco. ■ Controllare se il filtro per acqua deve essere pulito o sostituito.
L'acqua fuoriesce dall'erogatore di ghiaccio/acqua	Non si tratta di un errore. All'interno dell'IceMaker è presente dell'acqua. L'acqua può fuoriuscire dall'erogatore di ghiaccio/acqua dopo lo spegnimento dell'apparecchio per il freddo. Posizionare un recipiente adeguato sotto l'unità di erogazione.

Problema	Causa e rimedio
L'acqua scorre all'esterno dell'apparecchio.	L'afflusso idrico è difettoso. ■ Chiudere subito il rubinetto. ■ Controllare che l'intero allacciamento acqua pulita non presenti perdite. ■ Controllare se la pressione dell'allacciamento idrico è troppo alta (a seconda del modello). ■ Controllare se è stata montata una valvola sbagliata. ■ Se necessario, contattare l'assistenza tecnica.
L'apparecchio non riesce a prelevare acqua	Il prelievo d'acqua è rimasto attivo per più di 2 minuti. ■ Attendere ca. 4 minuti.

Illuminazione interna

⚠ Pericolo di scossa elettrica per la presenza di cavi esposti.
Quando si rimuove la copertura della luce è possibile venire a contatto con parti che conducono corrente.
Non rimuovere la copertura della luce. L'illuminazione a LED può essere riparata e sostituita esclusivamente dall'assistenza tecnica autorizzata Miele.

⚠ Pericolo di ferirsi con le luci a LED.
Questa illuminazione corrisponde al gruppo di rischio RG 2. Se la copertura è difettosa, si può compromettere la vista.
In caso di copertura della lampadina difettosa non osservare la luce con strumenti ottici da vicino (una lente di ingrandimento o simili).

Problema	Causa e rimedio
L'illuminazione interna non funziona.	L'apparecchio per il freddo non è acceso. ■ Accendere l'apparecchio per il freddo.
	È attiva la modalità Shabbat: il display è scuro e l'elettrodomestico raffredda. ■ Toccare il display nero. Sul display viene visualizzato il simbolo. ■ Toccare il simbolo. Il simbolo si colora di arancione. ■ Nella modalità impostazioni selezionare il simbolo. Quando è disattivata la modalità Shabbat, il simbolo diventa bianco.
	L'illuminazione interna si spegne automaticamente per surriscaldamento dopo circa 15 minuti se lo sportello rimane aperto. Qualora non fosse questo il motivo, si è verificato un guasto. ■ Contattare l'assistenza tecnica.
L'illuminazione interna si accende in modo intermittente.	Non si tratta di un errore. È stato attivato l'allarme sportello.

Possibili cause di rumori

Nel corso del funzionamento l'apparecchio causa diversi rumori.
Con potenza di raffreddamento ridotta, l'apparecchio funziona a risparmio di energia, ma più a lungo. Il volume è più basso.
Con potenza di raffreddamento elevata, gli alimenti si raffreddano rapidamente. Il volume è più alto.

Rumori normali	Quali sono le cause dei rumori?
Sibilo, fischio	Il refrigerante viene iniettato nel circuito refrigerante.
Crepitio, gorgoglio, mormorio	Il refrigerante scorre attraverso i tubi.
Ronzio	L'apparecchio per il freddo raffredda.
Clic	Il termostato spegne o accende il compressore.
Fruscio, brusio	La ventola è in funzione. L'aprisportello automatico (a seconda del modello) apre o chiude lo sportello dell'apparecchio.
Scricchiolio	Il materiale nell'apparecchio per il freddo si dilata.
Crepitio	Le valvole sono attive.
Segnale acustico (apparecchi per il freddo con serbatoio dell'acqua)	L'acqua viene prelevata dal serbatoio dell'acqua.
Risucchio (apparecchi per il freddo con ammortizzatore di chiusura dello sportello)	Lo sportello dell'apparecchio con ammortizzatore di chiusura viene aperto o chiuso.
Tenere presente che i rumori del compressore e del flusso nel circuito refrigerante non si possono evitare.	

Risoluzione dei problemi

Rumori	Causa e rimedio
Vibrazioni, strepitii, tintinnii	L'apparecchio per il freddo non è in piano. Allineare l'apparecchio per il freddo con una livella a bolla d'aria. A tale scopo, utilizzare i piedini di regolazione (a seconda del modello) sotto l'apparecchio per il freddo. **Elettrodomestici da incasso (a seconda del modello)**: in una nicchia da incasso a partire da 140 cm, inserire le guide di stabilizzazione fornite sul lato inferiore della base dell'apparecchio.
	L'apparecchio per il freddo tocca mobili o apparecchi vicini. Spostare l'apparecchio per il freddo.
	I cassetti, i cesti o i ripiani traballano oppure sono incastrati. Controllare le parti mobili estraibili ed eventualmente reinserirle.
	Le bottiglie o i recipienti si toccano. Distanziare leggermente le bottiglie o i recipienti.
	Il supporto del cavo per il trasporto (a seconda del modello) si trova ancora sulla parete posteriore. Rimuovere il supporto del cavo.

Su www.miele.it/c/service-10.htm si possono leggere le informazioni relative alla risoluzione autonoma di guasti e ai pezzi di ricambio Miele.

Contatti in caso di guasto

In caso di guasti che non si è in grado di risolvere da soli, contattare il rivenditore Miele o il servizio di assistenza tecnica Miele.

È possibile prenotare l'assistenza tecnica al link www.miele.it/c/service-10.htm.

I contatti dell'assistenza tecnica Miele si trovano in fondo alle presenti istruzioni.

L'assistenza tecnica necessita dell'identificativo del modello e del numero di fabbricazione (fabbr./SN/n.). Entrambi i dati sono riportati sulla targhetta all'interno dell'elettrodomestico oppure, a seconda del modello, nella modalità di impostazione sotto le informazioni ℹ.

Banca dati EPREL

Dal 1° marzo 2021 le informazioni relative all'etichettatura energetica delle macchine per uso domestico e alle specifiche per la progettazione ecocompatibile delle macchine per uso domestico sono contenute nella banca dati dei prodotti (EPREL). Al seguente link https://eprel.ec.europa.eu/ è visionabile la banca dati dei prodotti. Verrà richiesto di immettere l'identificativo del modello.

L'identificativo del modello è riportato sulla targhetta all'interno dell'elettrodomestico oppure, a seconda del modello, nella modalità di impostazione sotto le informazioni ℹ.

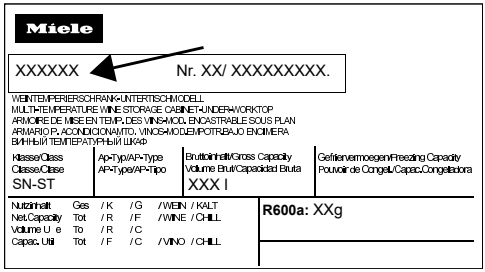

Garanzia

La durata della garanzia prevista dalla legislazione vigente è di 2 anni.

Ulteriori informazioni si trovano nelle condizioni di garanzia allegate.

Informazioni

Dichiarazione di conformità

Miele dichiara che questo frigo-congelatore è conforme alla direttiva 2014/53/UE.

Il testo completo della dichiarazione di conformità UE è disponibile ai seguenti indirizzi internet:

- Prodotti, download, www.miele.it
- Service, informazioni, istruzioni d'uso, su https://miele.it/manuale-istruzioni mediante indicazione del nome prodotto o del numero di fabbricazione

Banda di frequenza del modulo WLAN	2,4000 GHz – 2,4835 GHz
Potenza massima di trasmissione del modulo WLAN	< 100 mW

Diritti d'autore e licenze

Per usare e gestire il modulo di comunicazione, Miele utilizza software propri o di terzi non soggetti ad una cosiddetta condizione di licenza Open Source. Questo software/questi componenti software sono protetti dal punto di vista dei diritti. I diritti d'autore di Miele e di terzi devono essere rispettati.

Inoltre, il modulo di comunicazione integrato nel dispositivo contiene componenti software che sono distribuiti sotto condizioni di licenza open source. È possibile consultare i componenti Open Source, i rispettivi avvisi di copyright, le copie delle condizioni di licenza di volta in volta in vigore nonché eventuali ulteriori informazioni localmente tramite IP mediante un web browser (http[s]://<indirizzo ip>/Licenses). Le disposizioni in materia di responsabilità e garanzia ivi contenute delle condizioni di licenza Open Source si intendono valide soltanto in rapporto ai titolari dei rispettivi diritti.

Il Contact Center è a disposizione per una consulenza personalizzata sui nostri prodotti per rispondere con competenza e professionalità a qualsiasi richiesta di informazione.
Il consumatore può inoltre essere messo automaticamente in contatto con il centro di assistenza tecnica autorizzato più vicino per richiedere un intervento.

Per gettare uno sguardo sul mondo Miele e lasciarsi coinvolgere dall'eleganza e dalla funzionalità dei nostri elettrodomestici, ma anche per conoscere gli accessori, i servizi e vantaggi esclusivi che Miele riserva ai suoi clienti.

Miele Italia S.r.l.
Via Thomas-Alva-Edison 9
39100 Bolzano

Centri di assistenza tecnica autorizzati Miele in tutte le regioni italiane.

Produttore: Miele & Cie. KG, Carl-Miele-Straße 29, 33332 Gütersloh - Germania

Miele

KFFD 6765 ...

it-IT

M.-Nr. 13 029 750 / 03 / 002